Rossi
Habasit Group

EP series

Planetary gear reducers and gearmotors

Edition January 2018

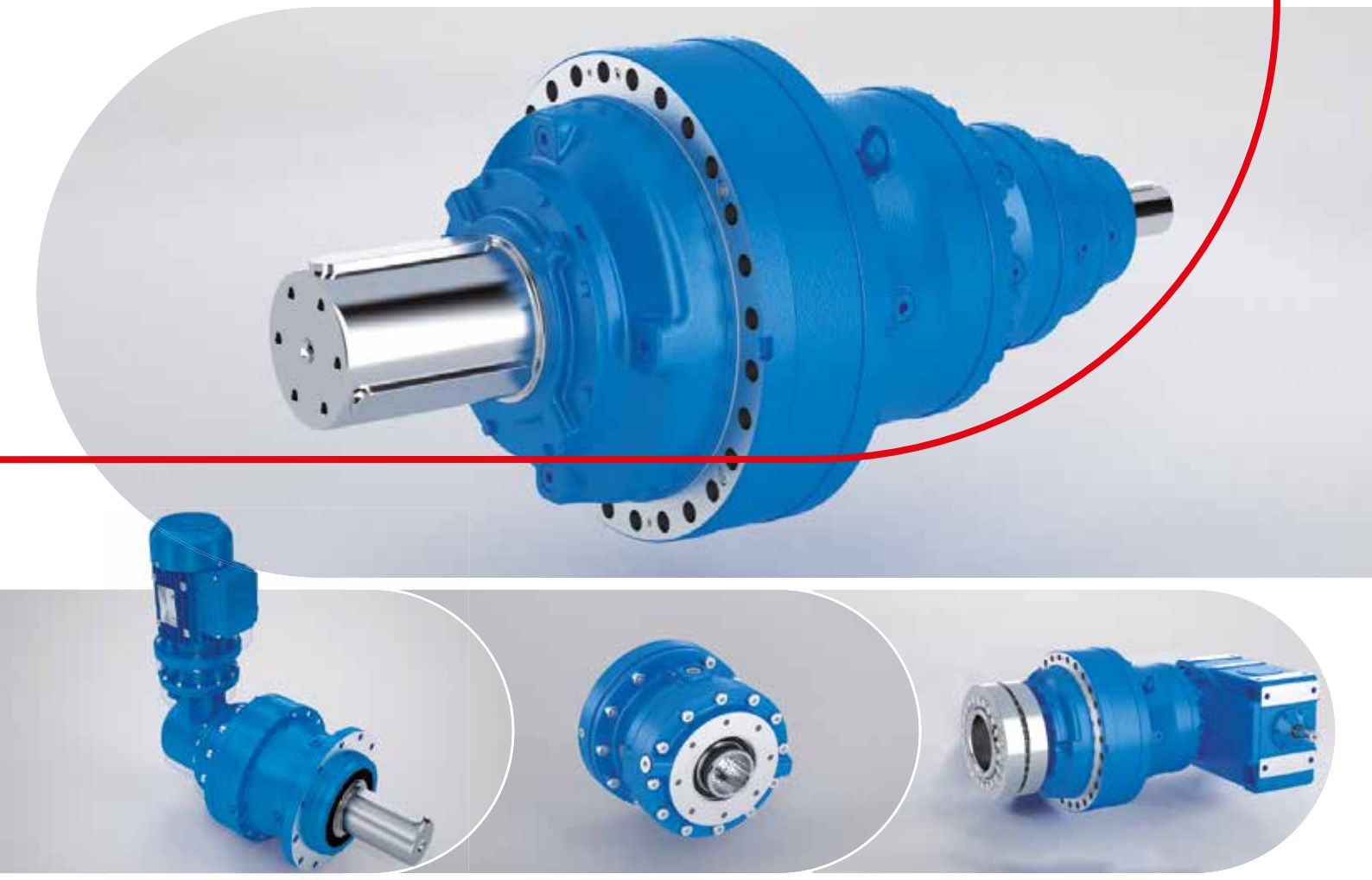

Contents

Overview

1 – Introduction 1.1 1

2 – Design features 2.1 2

3 – Selection tables 3.1 3

4 – Summary of performance, dimensions and details 4.1 4

5 – Further options 5.1 5

6 – Mounting positions,oil quantities and tanks 6.1 6

7 – Input, options and cooling systems 7.1 7

8 – Installation and maintenance 8.1 8

Your worldwide partner for high quality solutions

Who we are

In brief:

1953 Founded as a family business and still privately owned today



Rossi in the 70's

70's First in Italy to adopt a completely modular system for helical and bevel helical gear reducers; first in Italy to adopt case-hardened, tempered, ground gear pairs on helical and bevel helical gear reducers

80's Worm gear reducers and gearmotors with universal mounting, single-piece housing and ZI involute profile. Extension of the direct sales organization abroad with the addition of German, English, French and Spanish subsidiaries.

90's Helical and bevel helical gear reducers and gearmotors with universal mounting and single-piece housing; first transmission manufacturer in Italy and second in Europe to obtain Quality System Certification ISO 9001.

1994 The only manufacturer to offer 3-year-warranty

1997 Acquisition of Seimec (Rossi Motor Division)

2002 Acquisition of SMEI (Rossi Planetary Gear Reducer Division, WIND)



Rossi Planetary Gear Reducer Division

2003 ISO 9001 – 2000 Standard (Vision 2000)

2004 New affiliated company in U.S.A.
Habasit acquires important share in Rossi, to reinforce global presence and develop growth strategy

2009 (July) Habasit Holding owns 100% Rossi

2010 Logo and Company name change: from "Rossi Motoriduttori S.p.A." to "Rossi S.p.A."



Rossi Industrial Gear Reducer Division, today

For more than 60 years we have been developing our business for the most demanding applications in order to become one of the world's leading gearbox and gearmotor manufacturers. Even in the toughest environment, we are recognized for providing state of the art technology, solid value and commitment to our customers.

Where you can find us

Close to you, with facilities on six continents and each with a direct sales system to provide excellent service. Visit our website to find your nearest facility.
We are where you need us to be.

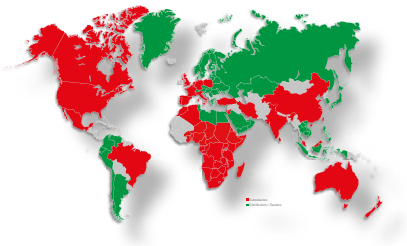

What we believe in

Choosing the drive with the right technical specifications is vital for reliability and performance.
We believe in integrity, ethical behavior, knowledge, imagination, innovation, good teamwork and above all customer focus. These are some of our major key factors for success.
We are a reliable company with the right flexibility and know-how to respond to all market requests, all over the world, in all application fields, without leaving aside our commitment to the environment and value on human safety.



What we can do for you

Industry Segment Managers are highly skilled specialists in different fields, there to provide you with the support and knowledge needed to find the best solution for your demands and to accompany you step by step through the entire supply process.



What you can do for us, to help us improve

You are at the center of all we do, that is why we want your feedback and suggestions on how we can improve.
Provide us with news and information in your market sector along with any improvements you feel will enhance our service offering.
We regard this relationship as a partnership and look for mutual benefits that will enhance this partnership at all times.



Who you can contact

A well-organized after-sale service providing problem solving in the quickest possible way
Rossi for You portal, allowing you to have 24/7 access to all the documentations concerning our supplies, news and order tracking in real time.



What we do

Our wide standard product range and design allows us to provide the customer with the right engineered solution for every application including a 3 year worldwide warranty.

Gearmotors

Type of gear		Catalog
Worm gearmotors		A
Standardfit worm gearmotors		AS
Coaxial gearmotors		E
Standardfit coaxial gearmotors		ES
Helical and bevel-helical gearmotors		G
Planetary (in line and bevel helical) gearmotors		EP

Gear reducer

Type of gear		Catalog
Worm gear reducers		A
Helical gear reducers		G
Bevel-Helical gear reducers		G
Heavy duty helical gear reducers		H
Heavy duty bevel-helical gear reducers		H
Planetary (in line and bevel helical) gear reducers		EP
Right angle shaft gear reducers		L
Shaft mounted helical gear reducers		P

Motors

Type		Catalog
Asynchronous three-phase high efficiency and premium efficiency motors		TX
Standard and high efficiency brake motors		TX
Heavy duty roller table motors		S

Motion control

Type		Catalog
Worm, coaxial, helical and bevel helical servo gear reducers		SR
Low backlash planetary servo gear reducers		SM

Specific industrial segments

Type		Catalog
Extruders, Helical gear reducers and gearmotors		GX
Wind drives, Pitch and Yaw drives		EPW
Slewing drives		EPS
Combined gear reducers		
Heavy duty gear reducers on swing bases		RE
Heavy duty roller table motors		S

Features and **Benefits**

Rational, modern, and essential design, high stiffness

Special design and calculation of every single component

Wide range of possible versions on low speed shaft designs

Regular and closer size steps

IEC, NEMA and main hydraulic motor adapters



- **High performance, guaranteed for long life, easy maintenance for the end user**
- **Torque unit cost reduction**
- **Innovative solutions responding to the application's real needs in the most demanding industrial sectors**
- **Customer tailored solutions for the easiest and most cost effective design**
- **Precise and efficient selections provide important energy savings**

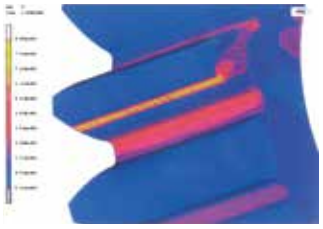

Wide range of accessories and designs, specifically studied for every size







Fluorinated seal rings
Lifting lugs as standard
Magnetic plugs with OR
Enhanced internal lubrication
New support of planet gears

- **The solution for applications is facilitated by the designs presented in the catalog, especially studied to enhance performance**
- **Improved reliability of oil seals**
- **Easy and safe handling**
- **Nearly maintenance-free**
- **Reduction of running temperatures**
- **Increased smooth and even running**

Engineered design of oil level and drain plugs

Extra-Large plugs

Improved thermal capacity



- **Simplified and optimized installation and maintenance**
- **Limited use of expansion tanks**
- **Possibility to install integrated or independent oil cooling devices**
- **Brand new solutions for synchronized and counter revolving applications**
- **Enhanced oil circulation**

Features and **Benefits**

Competent assistance and technical support during design/selection stages

- **Skilled pre and after-sale service**
- **Calculation and selection tools**
- **Selection optimization: performance, reliability, cost-efficiency**



Products tested at the end of the assembly line
All external gears are ground

Gear reducers supplied filled with PAO (polyalphaolefin) synthetic oil up to size 021

- **High quality and reliability standards**
- **High performance**
- **Low noise**
- **Reduced angular backlash**
- **Gear reducers ready to use**
- **Design for longer lubrication intervals**



Clearance for bolts
Lifting lugs

- **Easier to assemble**



Design that allows full oil replacement
Push off oil port for hollow shaft shrink disc design

- **Easier to service**





Double seal on the output shaft (as standard from size 030A ... 710A)

- **Reduced maintenance**

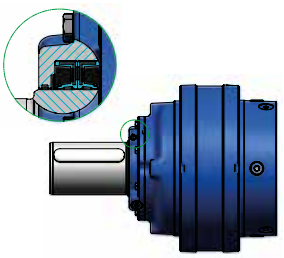

Features and **Benefits**

Compact design

Drastically decreased rotational inertia as compared to typical caliper brake systems

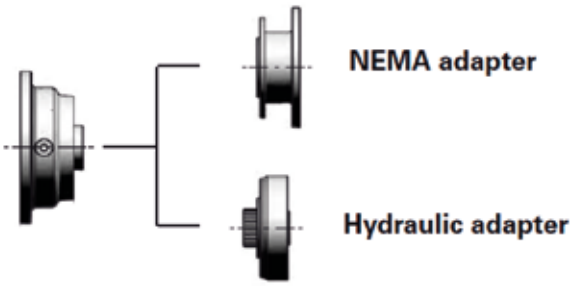

Direct coupling with standard "U" flanges

Most of the hydraulic motor flanges, NEMA electric motors and U-IEC available as standard

Modularity

On the same housing, wide range of braking torque

PB90 possibility to install behind a reduction stage



Customizable braking torque

Possibility to adjust braking torque within a set range

Wider braking torque available on Customer request to optimize the design

Totally enclosed

Ideal for out-door operation and sparking free





Thorough quality control
Thorough material testing
Product tested at the end of the assembly line

Safety

High quality and reliability standards





This page is intentionally left blank

Product range

Size M_{N2} [N m], M_{2max} [N m] F_{r2}[1] [N] (C ...), F_{r2}[1] [N] (S ...)	Train of gears - In Line i_N			
	1EL	**2EL**	**3EL**	**4EL**
	3,55 ... 7,1	**12,5 ... 50**	**50 ... 250**	**180 ... 3550**
001A **1 600, 1 900** 17 000, 20 000				
002A **2 240, 2 650** 20 000, 23 600				
003A **3 150, 3 750** 28 000, 33 500				
004A **4 500, 5 300** 35 500, 40 000				
006A **6 300, 7 500** 42 500, 47 500				
009A **9 000, 10 600** 56 000 ,63 000		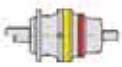		
012A **12 500, 15 000** 71 000, 80 000				
015A **15 000, 18 000** 63 000, 80 000				
018A **18 000, 21 200** 85 000, 106 000	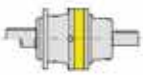	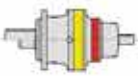		
021A **21 200, 28 000** 85 000, 106 000		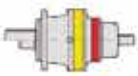	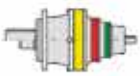	
030A **31 500, 45 000** 100 000, 106 000				
042A **45 000, 67 000** 132 000, 140 000				
060A **63 000, 90 000** 140 000, 160 000				
085A **90 000, 140 000** 200 000, 224 000				

1) Radial loads valid for cylindrical shaft end (C ...) and splined shaft end (S ...), respectively.

Product range

Size

M_{N2} [N m], M_{2max} [N m]
F_{r2}[1)] [N] (C ...), F_{r2}[1)] [N] (S ...)

Train of gears - Bevel Helical

i_N

	2EB	3EB	4EB
	9 ... 31,5	31,5 ... 200	160 ... 2240
001A **1 600, 1 900** 17 000, 20 000			
002A **2 240, 2 650** 20 000, 23 600			
003A **3 150, 3 750** 28 000, 33 500			
004A **4 500, 5 300** 35 500, 40 000			
006A **6 300, 7 500** 42 500, 47 500			
009A **9 000, 10 600** 56 000 ,63 000	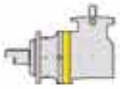	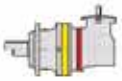	
012A **12 500, 15 000** 71 000, 80 000			
015A **15 000, 18 000** 63 000, 80 000	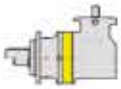	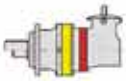	
018A **18 000, 21 200** 85 000, 106 000	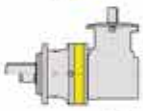	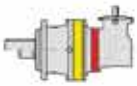	
021A **21 200, 28 000** 85 000, 106 000	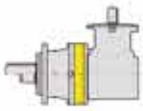	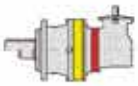	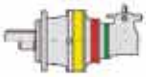
030A **31 500, 45 000** 100 000, 106 000	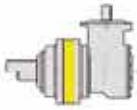	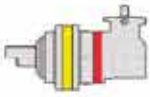	
042A **45 000, 67 000** 132 000, 140 000	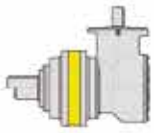	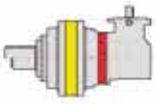	
060A **63 000, 90 000** 140 000, 160 000	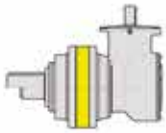	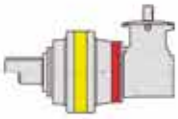	
085A **90 000, 140 000** 200 000, 224 000	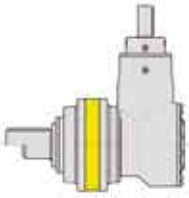		

1) Radial loads valid for cylindrical shaft end (C ...) and splined shaft end (S ...), respectively.

Product range

Size M_{N2} [N m], M_{2max} [N m] F_{r2}[1] [N] (C ...), F_{r2}[1] [N] (S ...)	Train of gears - In Line i_N		
	2EL **18 ... 31,5**	**3EL** **63 ... 250**	**4EL** **250 ... 1 800**
125A **125 000, 200 000** 250 000, 280 000			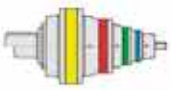
180A **180 000, 280 000** 355 000, 375 000	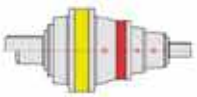	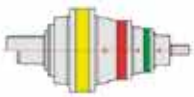	
250A **265 000, 400 000** 375 000, 425 000	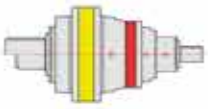	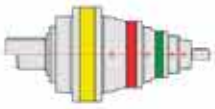	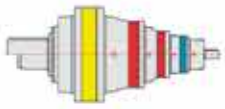
355A **375 000, 560 000** 530 000, 560 000	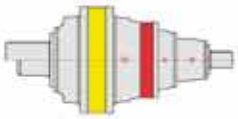	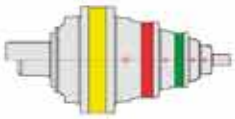	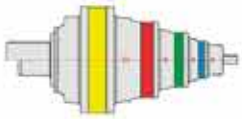
500A **530 000, 800 000** 670 000, 710 000	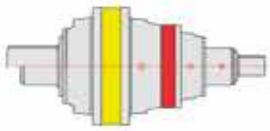	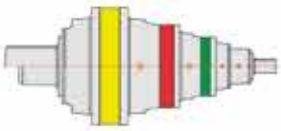	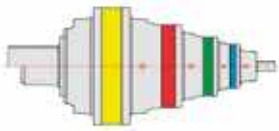
710A **710 000, 1 120 000** 800 000 ,850 000	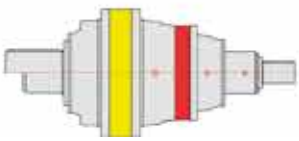	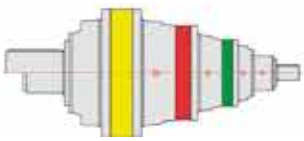	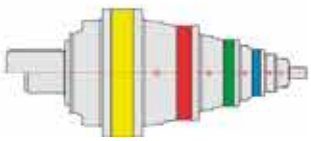

1) Radial loads valid for cylindrical shaft end (C ...) and splined shaft end (S ...), respectively.

Product range

Size

M_{N2} [N m], M_{2max} [N m]
F_{r2}[1)] [N] (C ...), F_{r2}[1)] [N] (S ...)

Train of gears - Bevel helical

i_N

	2EB	3EB	4EB
	10 ... 25	**45 ... 160**	**160 ... 1 250**
125A **125 000, 200 000** 250 000, 280 000	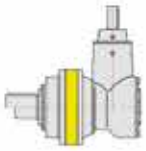	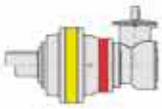	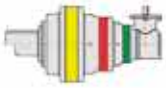
180A **180 000, 280 000** 355 000, 375 000		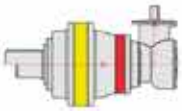	
250A **265 000, 400 000** 375 000, 425 000		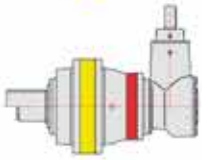	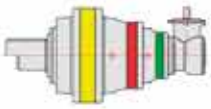
355A **375 000, 560 000** 530 000, 560 000		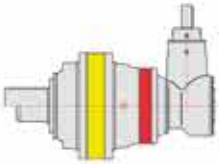	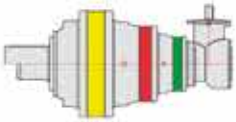
500A **530 000, 800 000** 670 000, 710 000			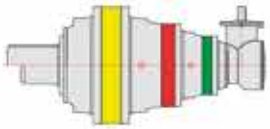
710A **710 000, 1 120 000** 800 000, 850 000			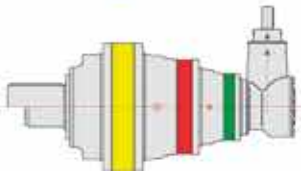

1) Radial loads valid for cylindrical shaft end (C ...) and splined shaft end (S ...), respectively.

Symbols

Danger

The paragraphs marked with symbols shown below contain dispositions to be strictly respected in order to assure personal **safety** and to avoid any **heavy damages** to the machine or to the system (e.g.: works on live parts, on lifting machines, etc.); the responsible for the installation or maintenance must scrupulously **follow all instructions contained in present handbook**.



Dangerous situation, the operator must take all safety measures to avoid serious damage or injury



Attention



Do not use for lifting. Lifting and handling incorrect



Suspended loads. Do not stand under suspended loads

General



Alternative output design



Shaft subjected to torque only



Shaft subjected to both torque and radial load



Mass



Tightening torque



Refer to chapter ...



Reference number

– Not available

Units of measure

Symbol		In the catalog	Units of measure technical system	Units of measure SI[1] System	Notes
	dimensions	mm	–		
C_{t2}	gear reducer torsional stiffness referred to the low speed shaft		N m/ '		
f	frequency	Hz	Hz		
fs	service factor		–		
ft	thermal factor		–		
F	force	–	kgf	N[2]	
F_r, F_a	radial loads and axial loads	N		–	
f_L	service life factor		–		
g	acceleration of gravity		m/s^2		standard 9,81 m/s^2
G	weight (weight force)	–	kgf	N	
i	transmission ratio		–		
J	moment of inertia	kg m^2	–	kg m^2	
L_h	bearing life	h		–	
m	mass	kg	kgf s^2/m	kg[3]	
M	torque	N m	kgf m	N m	1 kgf m ≈ 9,81 N m
M_{N2}	nominal output torque of gear reducer, for a specific angular velocity	N m	kgf m	N m	1 kgf m ≈ 9,81 N m
M_{2U}	maximum value of output torque, for a specific output design	N m	kgf m	N m	1 kgf m ≈ 9,81 N m
M_{N2max}	maximum value of nominal output torque, for a specific transmission ratio	N m	kgf m	N m	1 kgf m ≈ 9,81 N m
$M_{N2,ref}$	nominal output torque referred to $n_2 \times L_h$	N m	kgf m	N m	1 kgf m ≈ 9,81 N m
M_2	nominal output torque of gear reducer, derived from input power applied	N m	kgf m	N m	1 kgf m ≈ 9,81 N m
M_{2max}	maximum torque admissible on gear reducer low speed shaft	N m	kgf m	N m	1 kgf m ≈ 9,81 N m
M_{2eq}	equivalent torque in the cycle, referred to gear reducer low speed shaft	N m	kgf m	N m	1 kgf m ≈ 9,81 N m
n	angular speed	min^{-1}	rot./min	–	1 min^{-1} ≈ 0,105 rad/s
$n_{2\,1}$ ... $n_{2\,n}$	low speed shaft in the interval 1 ... n in the operation cycle	min^{-1}	rot./min	–	1 min^{-1} ≈ 0,105 rad/s
P	power	kW	CV	W	1 CV ≈ 736 W ≈ 0,736 kW
Pt	thermal power	kW	CV	–	1 CV ≈ 736 W ≈ 0,736 kW
P_1	input power applied on gear reducer	kW	CV	–	1 CV ≈ 736 W ≈ 0,736 kW
P_{N2}	nominal power produced by gear reducer, referred to low speed shaft	kW	CV	–	1 CV ≈ 736 W ≈ 0,736 kW
P_{1th}	equival. thermal power in the operation cycle, applied on gear reducer high speed shaft	kW	CV	–	1 CV ≈ 736 W ≈ 0,736 kW
Q_R	gear reducer oil quantity at correct level	l	–		
t	Celsius temperature	°C	–		
t	time	s min h d	s		
t_1 ... t_n	duration of load cycles 1 ... n		h		
U	voltage		V		
W	work, energy	MJ	J[4]		
z	frequency of overloads per hour	starts/h	–		
α	angular acceleration	–	rad/s^2		
V_g	displacement per revolution		–	cm^3	
q_v	input flow		–	l/min^{-1}	
η	efficiency				
η_v	volumetric efficiency				
η_{mh}	mechanical hydraulic efficiency				
η_t	total efficiency ($\eta_v \cdot \eta_{mh}$)				
φ	plane angle	°	rad		
$\Delta\varphi$	backlash on gear reducer low speed shaft		['] arcmin		
Δp	different pressure		kgf m^2	Pa	
ω	angular velocity	–	–	rad/s	1 rad/s ≈ 9,55 min^{-1}

Additional indexes and other symbols

ind.	Definition
N	nominal
1	relating to high speed shaft (input)
2	relating to low speed shaft (output)
max	maximum
min	minimum
eq	equivalent
th	thermal
c	cycle
÷	from ... to
≈	approximately equal to
⩾	greater than or equal to
⩽	less than or equal to

Planetary gear train

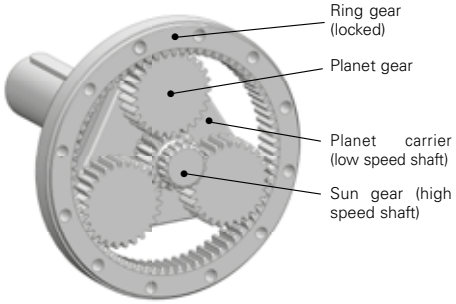

1) SI are the initials of the International Unit System, defined and approved by the General Conference on Weights and Measures as the only system of units of measure.
Ref. CNR UNI 10 003-84 (DIN 1 301-93 NF X 02.004, BS 5 555-93, ISO 1 000-92).
UNI: Ente Nazionale Italiano di Unificazione.
DIN: Deutscher Normenausschuss (DNA).
ISO: International Organization for Standardization.
2) Newton [N] is the force imparting an acceleration of 1 m/s^2 to a mass of 1 kg.
3) Kilogramme [kg] is the mass of the prototype kept at Sèvres (i.e. 1 dm^3 of distilled water at 4 °C).
4) IJoule [J] is the work done when the point of application of a force of 1 N is displaced through a distance of 1 m.

This page is intentionally left blank

1 – Introduction

1.1 - Design principles 1.2
1.2 - Main planetary gear reducer features 1.2
1.3 - Competitive advantages 1.3
1.4 - Application fields 1.4
1.5 - Main structural features 1.6
1.6 - Electric motor 1.8

1.1 - Design principles

Rossi planetary gear reducers offer cutting edge technology solutions, exploiting the experience done on all most severe applications, with a comprehensive gear reducer range in every product typology for the industrial sectors. Since over 60 years Rossi is worldwide known for its high quality products.

Applications are studied and developed thinking about the continuous development of the product in terms of:

– flexibility;
– reliability;
– sustainibility;
– total cost of use;
– performance;
– strength;
– user-friendly installation, transport and maintenance;
– service;
– safety.

1.2 - Main planetary gear reducer features

General

– 20 sizes with modular system;
– nominal torques M_{N2} according to R40/6 (interval by 40%);
– in line and bevel helical execution;
– fastening with through holes flange (B5), integral feet, shaft mounting with torque arm;
– regular size and transmission ratio steps, according to catalog;
– application flexibility more than expected from catalog;
– modularity and adaptation;
– cylindrical or splined male shafts, cylindrical or splined female shafts, shaft mounting and more;
– comprehensive transmission ratio range from >3,5 to over 10 000;
– comprehensive accessories range (more than 20 different types);
– direct coupling with electric, hydraulic motors, male shaft;
– option combined with other Rossi gear units.

Finishing

– rational, clean and easy lines;
– compactness;
– machining quality.

Design strength

– torque peaks resistance;
– resistance to radial and axial loads on shafts;
– high torsional stiffness;
– high thermal capacitance in the category.

1.3 - Competitive advantages

Regular size and transmission ratio steps

– realizing a range of machines or plants and rationalizing the costs;
– featuring rational and clean design of our gear units, cutting edge technology, quality safety, cleaning, precision and perfection image of the machine on which they are installed.
– facilitating assembly and periodical maintenance;
– improving painting resistance;
– compactness (dimensions and weight);
– reducing transport costs;
– maximizing machine design optimization.

Modular system

– quick deliveries and service worldwide;
– excellent ratio in terms of solution reliability / cost.

Quality and precision

– safety;
– nearly maintenance free;
– low use cost;
– low noise;
– increased performance with the same dimensions and weights;
– value and strength perception.

Easy installation, transport and maintenance

– reducing machine assembly times;
– reducing maintenance times.

1.4 - Application fields

Rossi planetary gear reducers are used in nearly all application fields requiring:
– high torque values;
– peak resistance;
– high transmission ratio;
– high efficiency;
– reliability and long life;
– reduced weights and overall dimensions.

Some examples of application fields

Construction

– Mixing mills (cement, asphalt, semiliquid materials);
– Dryers;
– Crushing machines;
– Cranes;
– Mobile scaffolds.

Substructures

– Movable gantries;
– Piling;
– Movable roofs.

Material handling

– Movable stocks;
– Gantry cranes;
– Bridge cranes;
– Mobile dock cranes.

Waste and sewage treatment

– Thickeners, clarifiers;
– Agitators;
– Rotating filters;
– Worm hoists.

Mine and quarry machines

– Selectors;
– Crushing machines;
– Classifiers;
– Worm transport systems;
– Conveyors;
– Rotation gear reducers;
– Drilling and excavation machines.

Steel processing machines

– Bending rolls;
– Friction calenders;
– Rolling mills;
– Extruders;
– Cutting machines;
– Conveyors.

Wind energy

– Yaw drive gear unit;
– Gear reducers for pitch variation.

Food industry

– Mixing machines;
– Conveyors;
– Fruit extractor machines;
– Mixers.

This page is intentionally left blank

1.5 - Main structural features

Modular system

– **20 sizes with modular system:**
– Nominal torques M_{N2} according to R40/6 (stepped by 40%);
– fastening with through holes flange (B5), with integral feet, shaft mounting with torque arm;

Train of gears

– 1, 2, 3 or 4 reduction stages for in line and 2, 3 or 4 stages for bevel design (5 stages on request);
– nominal transmission ratios to R 20 (3,55 ... 3 550) for coaxial, R 20 (9 ... 2 240) for bevel helical;
– external gear pair made of casehardened and hardened steel; internal gear made of nitrided steel;
– cylindrical spur gears with **ground** profile and flank modification;
– GLEASON spiral bevel gear pairs with **ground** profile;
– floating or supported planet carrier in through hardened steel or nodular cast iron according to gear reducer size;



Bearings

– **low speed shaft**, according to gear reducer size: taper roller bearings or spherical roller bearings for cylindrical and splined shaft end; taper roller bearings or full complement cylindrical roller bearings for hollow shaft with shrink disc and flange shaft; ball bearings or full complement cylindrical roller bearings for splined hollow shaft and hollow with keyway;
– **high speed shaft**: ball or cylindrical roller bearings according to sizes;
– **planet gears**: full complement roller bearings for the highest support stifness;

Housing

– made of nodular cast iron;

Lubrication

– internal protection in synthetic paint appropriate for resistance to mineral oil or to polyalphaolefines synthetic oil (PAO);
– oil bath lubrication; PAO based synthetic oil included in the supply for sizes 001A ... 021A (see ch. 8.6) with filler plug with valve; drain and level plug; sealed;

Seals

– fluorinated seal rings on high speed shaft as standard;



Paint

Products are painted with single compound ester epoxy or phenolic resin basis primer (pre-painted) and water based dual-compound polyurethane enamel colour blue RAL 5010 DIN 1843.
Paint resistant to atmospheric and aggressive agents (atmospheric corrosivity category C3 according to ISO 12944-2).

Specific standards

– shaft heights to UNI 2946-68 (DIN 747-76, ISO 496-73);
– nominal transmission ratios and main dimensions according to UNI 2016 standard numbers (DIN 323-74, ISO 3-73);
– toothing profile to UNI 6587-69 (DIN 867-86, ISO 53-74);
– (long or short) cylindrical shaft ends derived from UNI ISO 775-88 (DIN 748, ISO/R 775); splined to DIN 5482 or DIN 5480;
– keys to UNI 6604-69 (DIN 6855-BI.1-68, ISO/R 773-69);
– mounting positions derived from CEI 2-14 (DIN EN 60034-7, IEC 34.7);
– gear load capacity verified to ISO 6336;
– bearing load capacity verified according to ISO 281-2008.

1.6 - Electric motor

Gearmotor dimensions and masses of present catalog (see ch. 3 and 4) refer to HB and HBZ motors (cat. TX).

Main structural features (HB motor and HBZ brake motor)

– motor **standardized to IEC**;
– asynchronous three-phase, totally-enclosed, externally ventilated, with cage rotor;
– single polarity, frequency 50 Hz, voltage Δ 230 V Y 400 V (size ⩽ 132), Δ 400 V (size ⩾ 160);
– **IP 55** protection, **insulation class F**, temperature rise class **B**;
– rated power delivered on continuous duty S1 (excluding some cases of motor sizes with power not according to standard; see specific documentation) and referred to nominal voltage and frequency; maximum ambient temperature 40 °C and altitude 1 000 m;
– capacity to withstand one or more overloads up to 1,6 times the nominal load for a maximum total period of 2 min per single hour;
– starting torque with direct on-line start at least 1,6 times the nominal one (it is usually higher);
– mounting position B5 and derivates as shown in the following table;
– **suitable for inverter duty** (generous electromagnetic sizing, low-loss electrical stamping, phase separators, etc.)
– designs available for every application need: flywheel, independent cooling fan, independent cooling fan and encoder, etc.

Constructive features of HBZ brake motor

– particularly strong construction to withstand braking stresses; **maximum reduction of noise level**;
– spring-loaded d.c. electromagnetic brake; feeding from the terminal box; brake can also be independently fed directly from the line;
– braking torque proportioned to motor torque (usually $Mf \approx 2\ M_N$) and adjustable by adding or removing spring pairs;
– possibility of high frequency of starting;
– quick and rapid stop;
– hand lever for manual release with automatic return (on request for size ⩽ 160S); removable lever rod.

For other specifications and details see **specific documentation of cat. TX**.

Main coupling dimensions

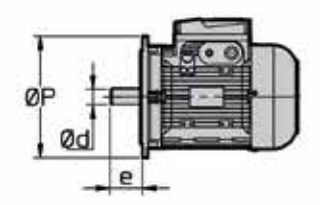

IEC 60072
(UNEL 13117-17, DIN 43677 Bl. 1.A-65)

Motor mounting position

Motor size	IM **B5** Ød × e - ØP	**B5R** Ød × e - ØP	**B5A** Ød × e - ØP
63	11 × 23 - 140	–	–
71	14 × 30 - 160	11 × 23 - 140	14 × 30 - 140
80	19 × 40 - 200	14 × 30 - 160	19 × 40 - 160
90	24 × 50 - 200	19 × 40 - 200	–
100, 112	28 × 60 - 250	24 × 50 - 200	–
132	38 × 80 - 300	28 × 60 - 250	–
160	42 × 110 - 350	38 × 80 - 300	–
180	48 × 110 - 350	–	–
200	55 × 110 - 400	48 × 110 - 350	–
225	60 × 140 - 450	–	–
250	65 × 140 - 550	60 × 140 - 450	–
280	75 × 140 - 550	–	–
315	80 × 170 - 660	75 × 140 - 550	–

Short time duty (S2) and intermittent periodic duty (S3); duty cycles S4 ... S10

In case of a duty-requirement type S2 ... S10 the motor power can be increased as per the following table; starting torque keeps unchanged.

Short time duty (S2). – Running at constant load for a given period of time less than that necessary to reach normal running temperature, followed by a rest period long enough for motor's return to ambient temperature.

Intermittent periodic duty (S3). – Succession of identical work cycles consisting of a period of running at constant load and a rest period. Current peaks on starting are not to be of an order that will influence motor heat to any significant extent.

$$\text{Cyclic duration factor} = \frac{N}{N+R} \cdot 100\%$$

where: *N* being running time at constant load,
R the rest period and N + R = 10 min (if longer consult us).

Duty			Motor size[1] 63 ... 90	100 ... 132	160 ... 315
S2	duration of running	**90 min**	1	1	1,06
		60 min	1	1,06	1,12
		30 min	1,25	1,18	1,25
		10 min	1,25	1,25	1,32
S3	cyclic duration factor	**60%**	1,12		
		40%	1,18		
		25%	1,25		
		15%	1,32		
S4 ... S10			consult us		

1) For motor sizes 90LC 4, 112MC 4, 132MC 4, consult us.

Frequency 60 Hz

Normal motors up to size 132 wound for 50 Hz can be fed at 60 Hz; in this case speed increases by 20%. If input-voltage corresponds to winding voltage, power remains unchanged, providing that higher temperature rise values are acceptable and that the power requirement is not unduly demanding, whilst starting and maximum torques decrease by 17%. If input-voltage is 20% higher than winding voltage, power increases by 20% whilst starting and maximum torques keep unchanged.

For brake motors, **see specific literature**.

From size 160 upwards motors – both standard and brake ones – should be wound for 60 Hz exploiting the 20% power increase as a matter of course.

Power available with high ambient temperature or high altitude

When motor has to run at an ambient temperature higher than 40 °C or at altitude above sea level higher than 1 000 m, it has to be derated according to the following tables:

Ambient temperature [°C]	**30**	**40**	**45**	**50**	**55**	**60**
P/P_N [%]	106	100	96,5	93	90	86,5

Altitude s.l.m. [m]	**1 000**	**1 500**	**2 000**	**2 500**	**3 000**	**3 500**	**4 000**
P/P_N [%]	100	96	92	88	84	80	76

Electric motor specific standards

– nominal powers and dimensions to CENELEC HD 231 (IEC 72-1, CNR-CEI UNEL 13117-71 and 13118-71, DIN 42677, NF C 51- 120, BS 5000-10 and BS 4999-141) for mounting positions IM B5, IM B14 and derivatives;
– nominal performances and running specifications to CENELEC EN 60034-1 (IEC 34-1, CEI EN 60034-1, DIN VDE 0530-1, NF C51- 111, BS EN 60034-1);
– protection to CENELEC EN 60034-5 (IEC 34-5, CEI 2-16, DIN EN 60034-5, NF C51-115, BS 4999-105);
– mounting positions to CENELEC EN 60034-7 (IEC 34-7, CEI EN 60034-7, DIN IEC 34-7, NF C51-117, BS EN 60034-7);
– sound levels to CENELEC 60034-9 (IEC 34.9, DIN 57530 pt. 9);
– balancing and vibration velocity (vibration under standard rating N) to CENELEC HD 53.14 S1 (IEC 34-14, ISO 2373 CEI 2-23, BS 4999-142); motors are balanced with half key inserted into shaft extension;
– cooling to CENELEC EN 60034-6 (CEI 2-7, IEC 34-6): standard type IC 411; type IC 416 for non-standard design with axial independent cooling fan.

HB - Asynchronous three-phase motor

Cutting edge technology motor including **the same stator winding**, the same **rotors**, the same **housings** and **flanges**, the same performance and main technical solutions of the twin series of brake motors **(HBZ, HBF, HBV)**.

The strength and precision of the mechanical construction, the generous bearings and the comprehensive non-standard design range make this motor particularly suitable for the coupling with gearmotors.



HBZ - Asynchronous three-phase **brake motor** with **d.c. brake**

Thanks to the **smooth**, **progressive** and **dynamic** running**,** this motor is particularly suitable for the **coupling with gearmotor, minimizing the dynamic overloads** deriving from **starting and braking phases** (especially in case of motion reversals) but allowing an **excellent braking torque value**.

The excellent **operation progressivity** - when starting and braking - is assured by the brake anchor which is lighter (compared to the type in alternate current HBF) and less quick in the impact and by the slight quickness of d.c. brakes.

Offering a comprehensive range of accessories and non-standard designs (e.g.: IP 56, IP 65, flywheel, encoder, independent cooling fan, independent cooling fan and encoder, second shaft end, integrated motor-inverter, etc.).



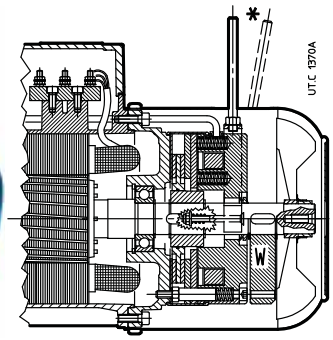

* on request.

HBF - Asynchronous three-phase **brake motor** with **a.c. brake**

The extreme reactivity typical of **a.c. brakes** and the **high braking frequency** make this brake motor **particularly suitable for heavy duty cycles** where **quick brakings** and **high number of operations are required** (e.g.: liftings with very frequent operations).

Viceversa its **high dynamic specifications** (quickness and operation frequency) generally **do not recommend the use** when coupling with **gearmotor** especially when these specifications are not strictly necessary for the application (in order to avoid any useless overloads on the drive).

Including the widest **range of non-standard designs and accessories** (e.g.: IP 56, IP 65, encoder, independent cooling fan, independent cooling fan and encoder, second shaft end, integrated motor-inverter, etc.).



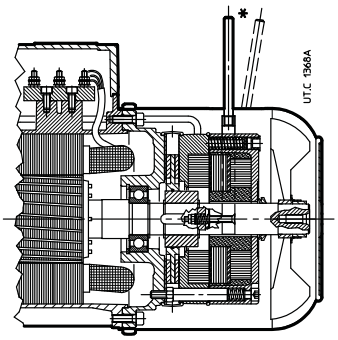

* on request.

HBV - Asynchronous three-phase **brake motor** with **d.c. safety brake**

Featuring **maximum economy, very reduced dimensions and moderate braking torque**, it is suitable for the coupling with gearmotor and has its typical application field where a brake is required for **safety or parking stops** in general (e.g.: cutting machines) and for operations at the end of the deceleration ramp during **running with inverter**.

Moreover, the cast iron fan provided as standard, supplies a flywheel effect increasing the already excellent starting and braking progressivity typical of d.c. brake making it particularly suitable **for** «**light**» **translations**.



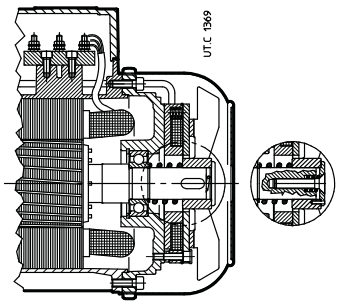

2 – Design features

2.1 - Designation 2.2
2.2 - Technical details 2.4
2.3 - Selection 2.12
2.4 - Gearmotor selection 2.13
2.5 - Gear reducer selection 2.14
2.6 - Verifications 2.17

2.1 - Designation

Gear reducer size and ratio

R	3EL	018A	61,3Y

TYPE OF RATIO

Y catalog ratio
Z ratio composition other than catalog

TRANSMISSION RATIO [1)]

STAGE COMPOSITION [1)]

A catalog stage composition
X stage composition other than catalog

SIZE

001 ... 710

TRAIN OF GEARS – PLANETARY

1EL
1 stage in line



2EL
2 stages in line



3EL
3 stages in line



4EL
4 stages in line



2EB
1 planet. and 1 bevel stage

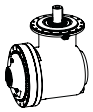

3EB
2 planet. stages and 1 bevel stage



4EB
3 planet. stages and 1 bevel stage



MACHINE

Designation example:

R 2EL 002A 45,2 Y C042M1 F10a C30x58 B5 ,...
R 2EL 009A 25,9 Y S070M1 P10c I55x400 B3 ,...
R 3EB 030A 68,3 Y H120M1 A10e J38x58 B53 ,...

1) More stage compositions and ratios are available on request. Use selection software or consult us.

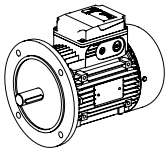

When gearmotor is supplied with a Rossi standard motor, please state motor designation according to catalog TX.
For terminal box position refer to ch. 6.

Output | Brake | Input

C100M1 | **F10d** | **PB10 - 0340** | **I38×300** | **UH SA1** | **B5** | **,...**

BRAKE MODEL
PB10, PB30, PB90

BRAKING TORQUE

ACCESSORIES

,SW... stop washer
,SB... splined bush
,WF... wheel flange
,SC... splined bar

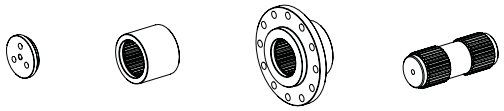

,TA... torque arm
,SD... shrink disc
,FB... foot bracket
,R... pinion gear

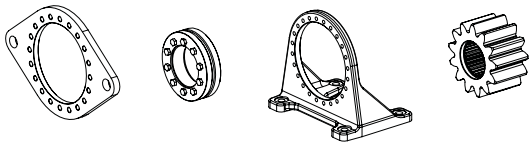

... others see ch. 6, 7

MOUNTING POSITION

B5, B51, V1 ...

SHAFT / COUPLING DIMENSIONS

INPUT

I... IEC electric motor adapter
C... cylindrical shaft end
V... cylindrical with fan
J... bevel shaft end
U... universal adapter
UN... NEMA electric motor adapter
UH... hydraulic motor adapter

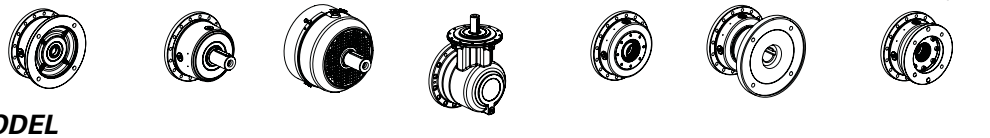

OUTPUT MODEL

10, 20, 30 ... model
a ... z coupling dimensions

MOUNTING

F flange mounting
A shaft mounting
P foot mounting

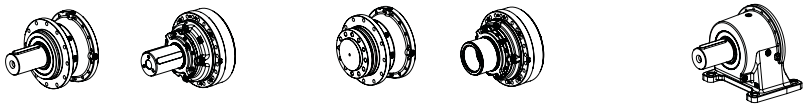

OUTPUT SHAFT DIMENSIONS

38 ... 320 shaft diameter
M, I metric / imperial system units (see ch. 5)
1 ... 9 model

SHAFT END

C cylindrical
S splined
H hollow for shaft mounting
M flanged
K hollow with keyway
Z splined hollow shaft
T output flange shaft
X non-standard design

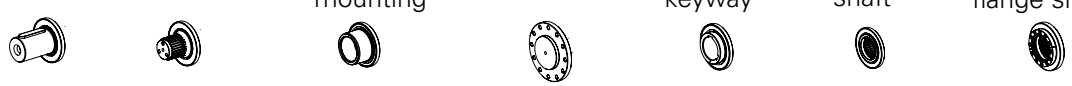

2.2 - Technical details

Performance

Performance ratings (torque, radial and axial loads, thermal power, etc.) contained in this catalog are valid for a standard product, unless otherwise stated,considering:
– service factor *f*s=1;
– continuous duty S1;
– earth environment up to 1 000 m altitude above sea level;
– environment protected from solar radiation;
– ambient temperature range -20 °C ÷ +50 °C;
– installed in an environment allowing a radial and axial ventilation without obstacles.

The selection tables relevant to gear reducers with electric motor refer to nominal values (power, torque, speed, etc.).

Motor performance depends on specific running and supplying conditions; please refer to specific motor catalogs.

Avoid the over and the underdimensioning of the motor as much as possible, since deviations from the values shown in the catalog may cause malfunction, safety and efficiency condition worsening of the application, if not properly considered.

For every different condition, contact Rossi technical department, stating all available data, without any omission, for the most correct determination of a.m. conditions.

Service factor *fs*

Service factor ***fs*** takes into account the different running conditions (type of load, running time, frequency of starting, other considerations) which must be referred to when performing calculations of gear reducer selection and verification.

The powers and torques shown in the catalog are nominal values (valid for *f*s = 1).

Service factor fs_1 based on the **type of load** and **frequency** of starting, braking, overloads

Type of load[1] of the driven machine		Frequency of starting, braking, overloads ***z*** per hour						
Ref.	Description	⩽ **2**	**4**	**8**	**16**	**32**	**63**	**125**
a	**Uniform**	**1**	1,06	1,12	1,18	1,25	1,32	1,4
b	**Moderate overloads** (1,6 x operating load)	1,25	1,25	1,32	1,4	1,5	1,6	1,7
c	**Heavy overloads** (2,5 x operating load)	1,7	1,7	1,7	1,8	1,9	2	2,12

1) See page 2.6.

Service factor fs_2 based on the **type of motor**

Motor type		fs_2
Electric three-phase	$P_1 \leqslant 9{,}2$ kW	**1**
	$P_1 > 9{,}2$ kW[2]	1,06
Electric three-phase with brake		1,06
Hydraulic motor		1
Internal combustion	Multicylinder	1,25
	Single-cylinder	1,5

2) For Y-Δ starting, inverter supply or use of «soft start» device, choose fs_2 = 1

Service factor fs_3 based on the **reliability level** and **type of lubricant**[3]

Reliability level	Lubricant type	
	Synthetic (PAO)	**Mineral**
Normal	**1**	1,12
High	1,25	1,4
Extreme	1,4	1,5

3) For lubricant conditions see ch. 8.6.

Service factor fs_4 based on **running time**[4]

Running time [h]					
1 250	**2 500**	**10 000**	**25 000**	**50 000**	**80 000**
0,85	0,9	**1**	1,32	1,6	1,9

4) Do not use it for $n_2 \times L_h$ selection.

The **minimum service factor required** is:

$$fs = fs_1 \cdot fs_2 \cdot fs_3 \cdot fs_4$$

or

$$fs = fs_1 \cdot fs_2 \cdot fs_3 \quad \text{for } n_2 \times L_h \text{ selection.}$$

Always do the verifications of ch. 2.6

Details and considerations about service factor.

fs values stated in the previous table are valid for:

— maximum time for overloads on starting, braking, operating, 3 s; if longer be considered as a load level of a variable load cycle (see ch. 2.5);

— frequency of overloads not multiple or submultiple of that of low speed shaft rotation.

Motors having a starting torque not exceeding nominal values (star-delta starting, particular types of motor operating on direct current, and single-phase motors), and particular types of coupling between gear reducer and motor, and gear reducer and driven machine (flexible, centrifugal, fluid and safety couplings, clutches and belt drives) affect service factor favourably, allowing its reduction in certain heavy-duty applications; consult us, if need be.

The following table has been developed from our experience and from that of gearmotor users in common applications. However it should be used only after taking into account all of the external influences which may affect the operation of the gear motors. Variations at the classification may be possible only where an exact knowledge of duty cycle is available. For driven machines not included in this table, please contact us.

Classification of loads according to application

Application	Load ref.
Stirrers and mixers	
Liquids:	
— constant density	**a**
— varying density, solids in suspension, high viscosity	**b**
concrete mixers, mullers, flash mixers	**c**
Feeders and batchers	
rotary (roller, table, sector)	**a**
belt, screw, plate	**a, b**
reciprocating, vibrator	**c**
Compressors	
centrifugal (single-stage, multi-stage)	**a**
rotary (vane, lobe, screw)	**b**
axial	**b**
reciprocating:	
– multi-cylinder	**b**
– single-cylinder	**c**
Elevators	
belt, centrifugal or gravity discharge, screw jacks, escalators	**a, b**
bucket, arm and tray elevators, paddle wheel, hoists, skips	**b**
man lifts, mobile scaffolding, passenger transport (cable cars, chair, ski, gondola lifts etc.)	**a, b**
Excavators and dredges	
cable reels, conveyors, pumps, winches (manoeuvring and utility), stackers, draining wheels	**b**
cutter head drives, cutters, excavators (bucket ladder, paddle wheel, cutter)	**c**
vehicles:	
— on rails	**b**
— crawlers	**c**
Crushers and granulators	
sugar cane, rubber, plastics	**b**
minerals, stone	**c**
Cranes, winches and travelling lifts	
travel (bridge, trolley, forks)[1]	**b**
slewing	**b**
hoist	**a, b**
Food industry	
cookers (cereals and malt), mash tubs	**a**
slicers, dough mixers, meat grinders, beet slicers, centrifuges, peelers, winemaking plant, bottle/bin/crate washers, rinsers, fillers, corkers, cappers, extruders, crate filling and emptying equipment	**b**
Paper mills	
winders, suction rolls, dryers, embossing machinery, bleachers, press rolls, coating rolls, paper rolls, beaters, and pulpers	**a**
agitators, mixers, extruders, chip feeders, calenders, felt dryers and stretchers, rag grinders, washers, thickeners	**b**
cutters, chippers, calenders (super), felt whippers, glazing machines, presses	**c**
Lumber and woodworking industries	
mechanical loaders, pallet stackers	**a, b**
conveyors:	
— boards, chips, waste	**b**
— logs	**c**
machine tools (planing, cutting, cross-cut and re-sawing, tenoning, bevelling, moulding, sanding, sizing and scratch-brushing machinery etc.):	
– feed drive	**b**
– cutter drive	**b, c**
barkers:	
– mechanical and hydraulic	**b**
– drum	**c**
Oil industry	
paraffin filter presses, chillers	**b**
rotary drilling equipment	**c**
pumping equipment	
Textile industry	
calenders, cards, pickers, dryers, nappers, spinners, slashers, pads, soapers, washers, mangles, tenter frames, looms (Jacquard), warping machines, winders, knitting machines, dyeing machines, twisting frames, gig mills, cutters	**b**
Clay working machinery	
pug mills, extruders, rotary deslimers	**b**
brick and tile presses	**c**
Rubber and plastics industries	
extruders:	
— plastics	**b**
— rubber	**c**
mixing mills, warming mills, friction calenders, refiners, tubers and strainers, rolling mills	**b**
crackers, masticators	**c**
Wrapping and stacking machinery	
wrapping (film, cardboard), binding, strapping and labelling equipment	**a**
palletizing/depalletizing and stacking/unstacking machinery, palletizing robots	**b**
Engineering machine tools	
boring, shaping, planing, broaching, gear cutting and FMS machines, etc.:	
– main drivers (cut and feed)	**b**
– auxiliary drives (tools magazine, chip conveyor, workpiece infeed)	**a**
Mechanisms	
indexing, crank and slotted link, Maltese cross, articulated parallelogram	**b**
rod and crank, cam control (cam and tappet, cam and rocker)	**c**
Metal mills	
shears:	
— trimming, cropping, facing	**b**
— for sheet/plate, ingots, billets	**c**
transverse drive rollers, draw benches, coilers, inverters, draglines, flattening rolls, bending rolls	**b**
pushers, descaling equipment, pipe welders, mill roll train drives, rolling mills, forging presses, billet croppers, power hammers, punches, impact extruders, tapping machines, straightening presses	**c**
roller ways	
Mills	
rotary (rod, roller, pebble, ball)	**b**
hammer, pin crusher, centrifugal, impact, rolling (ball or roller)	**c**
Pumps	
rotary (gear, screw, lobe, vane) and axial	**a, b**
centrifugal:	
— liquids, constant density	**a**
– liquids, variable density or high viscosity	**b**
proportioning	**b**
reciprocating:	
— single acting (⩾ 3 cylinders), double acting (⩾ 2 cylinders)	**b**
— single acting (⩽ 2 cylinders), double acting single cylinder	**c**
Rotating drums	
dryers, chillers, rotary kilns, washing machines	**b**
tumblers, cement kilns	**c**
Conveyors	
belts (plastic, rubber, metal) for:	
– fine grade loose material	**a**
– coarse grade loose material or discrete items	**b**
belt, apron, bucket, slat, tray, roller, screw, chain, overhead rail, assembly	**b**
drag (slat, flight, chain, Redler, etc.) ground level chain, flow accumulating	**b**
reciprocating, shaker	**c**
overhead power rail	
Sewage treatment	
biological tanks (revolving disk)	**a**
dewatering screws, collectors, rotary screens, thickeners, vacuum filters, anaerobic digestion tanks	**b**
aerators, rotary breakers	**c**
Screen and riddles	
air washing, travelling water intake	**a**
rotary (stone, gravel, cereals)	**b**
vibrating screens, riddles, jigs	**c**
Fans	
small diameter (centrifugal, axial-flow)	**a**
large diameter (mines, furnaces, etc.) cooling towers (inducted or forced draft), ducted, piston	**b**

1) In the traverse movement of the bridge usually it is necessary to have at least *fs* > 1,6 and in the storeyard cranes *fs* > 2 (container handling).

Thermal power *P*t

Nominal thermal power *P*t$_N$, written in red in the table, is that which can be applied at the gear reducer input, without exceeding 95 °C approximately oil temperature[1] when operating in following running conditions:
– input speed n_1 = 1 400 min^{-1};
– horizontal mounting position;
– continuous duty S1;
– maximum ambient temperature of 20 °C (table includes values referred to 40 °C);
– maximum altitude 1 000 m;
– air speed on the housing 1,25 m/s.

1) The corresponding temperature in the housing surface is approx. 85°C, but in some areas may achieves a local temperature equal to the oil one.

Nominal thermal power ***Pt***$_N$

Gear reducer size	Train of gears *P*t$_N$ kW													
	1EL		**2EL**		**3EL**		**4EL**		**2EB**		**3EB**		**4EB**	
	20 °C	40 °C	20 °C	40 °C	20 °C	40 °C	20 °C	40 °C	20 °C	40 °C	20 °C	40 °C	20 °C	40 °C
001A	11,8	9	8,5	6,3	6,3	4,75	5,6	4,25	9	6,7	7,1	5,3	6	4,5
002A	11,8	9	8,5	6,3	6,3	4,75	5,6	4,25	9,5	7,1	7,5	5,6	6,3	4,75
003A	17	12,5	11,2	8,5	8,5	6,3	7,5	5,6	12,5	9,5	9	6,7	7,5	5,6
004A	18	14	12,5	9,5	9	6,7	8	6	13,2	10	9,5	7,1	8	6
006A	18	14	12,5	9,5	9,5	7,1	8	6	13,2	10	10	7,5	8,5	6,3
009A	28	21,2	18	14	14	10,6	11,8	9	20	15	14	10,6	11,2	8,5
012A	28	21,2	20	15	14	10,6	11,8	9	21,2	16	15	11,2	11,8	9
015A	28	21,2	20	15	14	10,6	11,8	9	21,2	16	15	11,2	11,8	9
018A	40	30	23,6	18	17	13,2	15	11,2	26,5	20	17	13,2	14	10,6
021A	40	30	23,6	18	17	13,2	15	11,2	26,5	20	17	13,2	14	10,6
022A	-	-	26,5	20	18	14	16	11,8	26,5	20	17	13,2	14	10,6
030A	42,5	31,5	31,5	23,6	21,2	16	17	12,5	28	21,2	20	15	16	11,8
031A	45	33,5	35,5	26,5	25	19	20	15	33,5	25	22,4	17	18	14
042A	56	42,5	40	30	26,5	20	21,2	16	33,5	25	25	19	20	15
043A	56	42,5	42,5	31,5	30	22,4	22,4	17	33,5	25	25	19	20	15
060A	-	-	50	37,5	33,5	25	23,6	18	37,5	28	28	21,2	22,4	17
085A	-	-	60	45	42,5	31,5	30	22,4	50	37,5	35,5	26,5	28	21,2
125A	-	-	71	53	50	37,5	35,5	26,5	56	42,5	42,5	31,5	33,5	25
180A	-	-	85	63	60	45	42,5	31,5	-	-	50	37,5	40	30
250A	-	-	100	75	75	56	50	37,5	-	-	67	50	50	37,5
355A	-	-	125	95	90	67	60	45	-	-	80	60	60	45
500A	-	-	160	118	106	80	71	53	-	-	-	-	71	53
710A	-	-	200	150	125	95	80	60	-	-	-	-	90	67

Values are referred to $n_1 = n_{1\,max}$.

If the running conditions are different than the ones previously listed, thermal power *P*t may differ from the nominal power *P*t$_N$ described above according to the formula:

$$\boldsymbol{Pt} = \boldsymbol{Pt}_N \cdot \boldsymbol{ft}_1 \cdot \boldsymbol{ft}_2 \cdot \boldsymbol{ft}_3 \cdot \boldsymbol{ft}_4 \cdot \boldsymbol{ft}_5$$

where ft_1, ft_2, ft_3, ft_4 and ft_5 are stated in the following tables:

Thermal factor ft_1 as dependent on mounting position and input speed

Mounting position	Input speed n_1 [min^{-1}]							
	710	**900**	**1 120**	**1 400**	**1 800**	**2 240**	**2 800**	**3150**
Horizontal (B...)	1,4	1,25	1,12	**1**	0,71	0,56	0,4	0,355
Vertical * (V...)	1,12	1	0,9	0,8	0,56	0,45	0,355	0,28

*) Included B51, B52, B31, B32, B61, B62, B71, B72, B81, B82.

Thermal factor ft_2 as dependent on ambient temperature and type of duty

Maximum ambient temperature °C	continuous S1	on intermittent load S3 ... S6 Cyclic duration factor [%] for 60 min running[4]			
		60	**40**	**25**	**15**
50	0,8	0,95	1,06	1,25	1,32
40	**1**	1,18	1,32	1,5	1,7
30	1,18	1,4	1,6	1,8	2
20	1,32	1,6	1,8	2	2,24
10	1,5	1,8	2	2,24	2,5

4) $\frac{\text{Duration of running on load [min]}}{60} \cdot 100\ [\%]$

Thermal factor ft_3 as dependent on cooling system and input speed

Cooling system	n_1 [min^{-1}] ⩾							
	710	**900**	**1 120**	**1 400**	**1 800**	**2 240**	**2 800**	**3 150**
None	1							
Fan cooling (see page 7.9)	1,06	1,18	1,32	1,5	1,7	1,9	2,12	2,24
Water cooling (see page 7.9)	2							

Thermal factor ft_4 according to installation altitude

Altitude a.s.l. m	ft_4
⩽ **1 000**	1
1 000 ÷ 2 000	0,95
2 000 ÷ 3 000	0,9
3 000 ÷ 4 000	0,85
> **4 000**	0,8

Thermal factor ft_5 as dependent on air speed on the housing

Air speed m/s	Working environment	ft_5
< 0,63	very small no air movement gear reducer shielded	Consult us
0,63	small with limited air movement	0,71
1	large, no ventilation	0,90
1,25	large, slight ventilation (e.g. gearmotor with self-cooled motor)	1,00
2,5	outdoor ventilated	1,18
4	strong air movement	1,32

2

When the exact running cycle is known, it is possible and also advised to calculate the equivalent applied power according to the formula stated here following.
ATTENTIOM: when having at least a load level with power $P_{2n} > Pt$, applied for a duration equal or longer than t_i = 20 min, it is necessary to consider this load level when dimensioning power P_{th}.

$$P_{1th} = \frac{1}{\eta} \cdot \sqrt[3]{\frac{P^3_{21} \cdot t_1 + P^3_{22} \cdot t_2 + \ldots + P^3_{2i} \cdot t_i + \ldots + P^3_{2n} \cdot t_n}{t_c}}$$

where: P_{1th} [kW] is the equivalent applied power of the running cycle.
η is the gear reducer efficiency.
P_{2i} [kW] is the power, referred to the gear reducer output, required in the time interval t_i.
$t_c = t_1 + t_2 + \ldots + t_n$ is the total time of cycle.
In this case choose factor ft_2 from the continuous duty column **S1**.

Check that the applied power P_1 (or P_{1th}) is lower than or equal to the thermal one Pt.

$$P_1 \text{ (or } P_{1th}) \leqslant Pt$$

If the thermal verification is not satisfied, it is possible to install an integrated cooling system (see page 7.9). Whenever the thermal verification should not be satisfied, in spite of the prearrangement of the integrated cooling system, it is possible to install an independent cooling unit with **heat exchanger** (for dimensions, accessories, designation and further details see page 8.17 or specific literature).

Heat exchanger power required P_S

For the heat exchanger power required by the independent cooling unit:

$$P_S \geqslant (P_{1max} - Pt_N \cdot ft_1 \cdot ft_2 \cdot ft_3 \cdot ft_4 \cdot ft_5) \cdot (1 - \eta) \cdot K_1$$

where:

P_S	nominal power of the independent cooling unit (see table below);
P_{1max}	maximum power absorbed by the driven machine (when missing sure data about the absorbed power, adopt the installed power P_1);
Pt_N	nominal thermal power (see ch. 2);
$ft_1, ft_2, ft_3, ft_4, ft_5$	thermal factors (see ch. 2);
η	gear reducer efficiency (see ch. 2);
K_1 =	1,18 (takes into account the decrease of the exchanger efficiency due to dirt on the external surface);

Speed limits

The maximum input speed is for continuous duty S1, according to the train of gears. Values are stated in «Data and performance summary» ch. 4.
For intermittent duty or for particular needs, higher speeds are possible, but always lower than $\boldsymbol{n}_{1peak}$ values.
Peak speed is admitted for a maximum duration of 15s, including a proper rest period for the cooling of gear reducer, especially on high speed shaft side.
When the output speed $\boldsymbol{n}_2$ is lower than 0,5 min^{-1}, the gear reducer must be completely filled with oil.
When output speed n_2 is lower than 0,15 min^{-1}, consult us.

Efficiency η

The values are indicative because function of the trasmitted power, operating speed, oil temperature, etc..
For $M_2 << M_{N2}$, η could considerably decrease (consult us).

Train of gears			
1EL	**2EL, 2EB**	**3EL, 3EB**	**4EL, 4EB**
0,97	0,94	0,91	0,89

Overloads

Overloads value must be lower than the minimum value between M_{2max} and $2 \cdot M_{N2}$.

Overloads are normally generated when:
— starting or braking on full load (especially for high inertias and low transmission ratios);
— the low speed shaft becomes driving member due to driven machine inertia;
— applied motor power higher than that required;
— other static or dynamic causes.
These general observations on overloads are accompanied by some formulae for carrying out evaluations in certain typical instances.

- Starting torque:

  When missing any precise data, by using the following formula:

$$M_2 \text{ start} = \left(\frac{M \text{ start}}{M_N} \cdot M_2 \text{ available} - M_2 \text{ required}\right) \frac{J}{J + J_0} + M_2 \text{ required}$$

  where:
  M_2 required is the torque absorbed by the machine through work and frictions;
  M_2 available is the output torque due to the motor's nominal power;
  J_0 is the moment of inertia (of mass) of the motor;
  J is the external moment of inertia (of mass) – gear reducers, couplings, driven machine – referred to the motor shaft;
  M_{start} / M_N is the ratio of motor peak (see our cat. TX).

  NOTE: when seeking to verify that starting torque is sufficiently high for starting, take into account starting friction, if any, in evaluating M_2 required.

- Stopping machines with high kinetic energy (high moments of inertia combined with high speeds) with brake motor:

  Verify braking stress by means of the formula:

$$\left(\frac{Mf}{\eta} \cdot i + M_2 \text{ required}\right) \frac{J}{J + J_0} - M_2 \text{ required}$$

  where:
  Mf is the braking torque setting. For other symbols see our cat. TX, ch. 1.

Peaks load

The maximum static or dinamic overloads that can happen occasionally during the life of gear reducer must be lower than M_{2max}.

Angular backlash

A rough guide for the angular backlash (high speed shaft being locked) is given in the table.
On request, gear reducers with **reduced backlash** are available.

Gear reducer size	Δφ ['] standard	Δφ ['] reduced	Code
001A ... 002A	42,5	21,2	
003A ... 006A	33,5	19,0	
009A ... 015A	25,0	16,0	
018A ... 021A	22,4	14,0	
030A	16,0	–	**...,GR1**
042A	16,0	–	
060A	16,0	–	
085A ... 250A	14,0	–	
355A ... 710A	12,5	–	

Directions of rotation

The direction of rotations of all in line gear reducers (train 1EL ... 4EL) keeps same direction on both high speed and low speed shaft.
For bevel helical gear reducers (train 2EB ... 4EB) the direction of rotation can reverse depending on the size and train of gear, see table below:

Gear reducer size	In Line	Bevel helical		
	1EL ... 4EL	2EB	3EB	4EB
001A ... 021A	K	K	K	K
022A	K	K	K	K
030A	K	R	K	K
031A	K	R	K	K
042A	K	R	K	K
043A	K	R	K	K
060A	K	R	K	K
085A	K	R	R	K
125A	K	R	R	K
180A	K	–	R	K
250A	K	–	R	R
355A	K	–	R	R
500A	K	–	–	R
710A	K	–	–	R

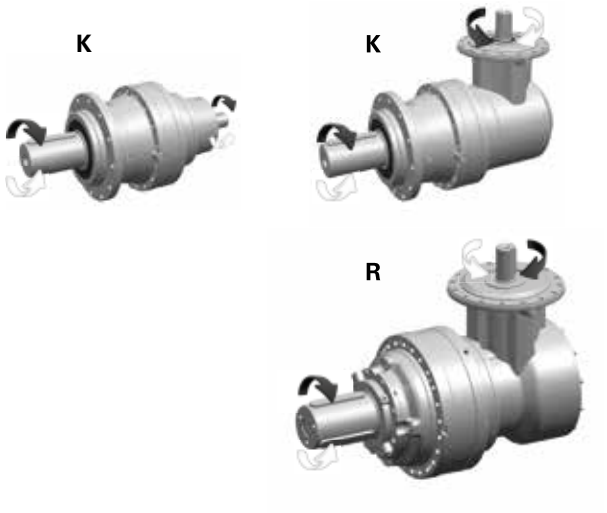

Radial loads F_{r2} and axial loads F_{a2} on low speed shaft end

Radial loads generated on the shaft end by a drive connecting gear reducer and machine must be lower than or equal to those given in the relevant tables in the ch. 4.
The radial load F_{r2} given by the following formula refers to the most common drives:

$$F_{r2} = \frac{19\ 100 \cdot P_2}{d \cdot n_2} \cdot f_R \text{ [N]}$$

where:

P_2 [kW] is the power required at the output side of the gear reducer.
n_2 [min^{-1}] is the speed.
d [m] is the pitch diameter of the unit keyed onto the shaft end.
f_R is the factor taking into account the drive type:
– 1 for chain drive;
– 1,5 for timing belt drive;
– 1,06 for cylindrical gear pair drive;
– 3,55 for friction wheel drive (rubber on metal).

Radial $\boldsymbol{F}_{r2\ adm}$ and axial $\boldsymbol{F}_{a2\ adm}$ loads given in ch. 4 are valid only if acting **not simultaneously** and referring to the conditions stated in the single graphs, i.e. radial load operating on center line of low speed shaft end and axial load operating on the axis of the shaft end in the stated direction.
They are expressed according to the product of angular speed $\boldsymbol{n}_2$ [min^{-1}] by bearing life $\boldsymbol{L}_h$ [h] required.
For values $\boldsymbol{n}_2 \cdot \boldsymbol{L}_h < 18\ 000$ refer, for the loads admitted, to the last table line (**max**).

Verify that:

$$\boldsymbol{F}_{r2} \cdot \boldsymbol{S}_R \leqslant \boldsymbol{F}_{r2\ adm}$$
$$\boldsymbol{F}_{a2} \cdot \boldsymbol{S}_R \leqslant \boldsymbol{F}_{a2\ adm}$$

where $\boldsymbol{S}_R$ is stated in table below.

	Type of load		
	Uniform	**Moderate overloads** (1,6 x operating load)	**Heavy overloads** (2,5 x operating load)
$\boldsymbol{S}_R$	1	1,06	1,25

If radial load F_{r2} is not operating on shaft center line or if a radial load F_{r2} and an axial load F_{a2} are simultaneaously operating, it is necessary to use the graphs as follows:

— calculate the ratio ***e*** between axial load $\boldsymbol{F}_{a2}$ and radial load $\boldsymbol{F}_{r2}$;

$$\boldsymbol{e} = \boldsymbol{F}_{a2} / \boldsymbol{F}_{r2}$$

— identify the distance **x** of radial load application point from shaft shoulder;

— according to the values (**x, e**) identify the relevant $\boldsymbol{k}_R$ value (for $\boldsymbol{F}_{a2} = 0$ select the curve $e \leqslant 0{,}4$ or $e \leqslant 0{,}2$ or $e = 0$ according to size), in the graph relevant to the output option considered;

— identify in the table the radial $\boldsymbol{F}_{r2\ adm}$ and axial loads $\boldsymbol{F}_{a2\ adm}$ admitted for the gear reducer size considered, according to the factor $n_2 \cdot L_h$ required;

— verify that:

$$\boldsymbol{F}_{r2} \cdot \boldsymbol{S}_R \leqslant \boldsymbol{k}_R \cdot \boldsymbol{F}_{r2\ adm}$$

$$\boldsymbol{F}_{a2} \cdot \boldsymbol{S}_R \leqslant \boldsymbol{F}_{a2\ adm}$$

However $\boldsymbol{F}_{r2} \cdot \boldsymbol{S}_R$ and $\boldsymbol{F}_{a2} \cdot \boldsymbol{S}_R$ may not exceed the relevant maximum values stated on last table line.

Unless otherwise stated, the radial $\boldsymbol{F}_{r2\ adm}$ and axial loads $\boldsymbol{F}_{a2\ adm}$ given in the tables are valid also for foot mounting designs (**P ...**).

The hollow shaft designs with keyway (**K ...**) and the splined hollow shaft designs (**Z ...**) do not admit any radial/axial loads.

The hollow shaft designs with shrink disc (**H ...**) and flanged shaft (**M ...**) have been conceived for shaft mounting solutions and for this reason are suitable to withstand the radial loads deriving from the reaction produced by support. For different applications, consult us.

Radial loads $\boldsymbol{F}_{r1}$ on high speed shaft end

Radial loads generated on the shaft end by a drive connecting gear reducer and motor must be lower than or equal to those given in the table of ch. 4.

The radial load F_{r1} given by the following formula refers to most common drives:

$$F_{r1} = \frac{28\,650 \cdot P_1}{d \cdot n_1}\ [\mathrm{N}] \qquad \text{for timing belt drive}$$

$$F_{r1} = \frac{47\,750 \cdot P_1}{d \cdot n_1}\ [\mathrm{N}] \qquad \text{for V-belt drive}$$

where:

P_1 [kW] is the power required at the input side of the gear reducer.

n_1 [min^{-1}] is the speed.

d [m] is the pitch diameter of the unit keyed onto the shaft end.

Permissible radial loads for in line gear reducers (see tables on ch. 4) are based on the product of speed n_1 [min^{-1}] multiplied by bearing life L_h [h] required, and refer to three different positions of the load (abutting with flange (A), on shaft center line (B), on shaft end (C)).

Permissible radial loads for bevel helical gear reducers (see tables on ch. 4) refer to the load operating on the high speed shaft end center line, i.e. operating at a distance from shoulder of 0,5 · e (e=shaft end length); if they operate at 0,315 · e, multiply by 1,25; if they operate at 0,8 · e, multiply by 0,8.

No axial loads on high speed shaft end are admitted.

2.3 - Selection

According to the available input data, the catalog suggests 3 different types of selection:

Available input data	Selection tool
Motor power P_1 Required output speed n_2 Minimal required service factor f_S	Gearmotor selection tables (ch 3.1 and 3.2)
Required output speed n_2 Required input speed n_1 Required output torque or power M_2 or P_2 Minimal required service factor f_S	Gear reducer selection tables (ch 3.3 and 3.4)
Required output speed n_2 Required running time L_h Required transmission ratio i Required output torque M_2 Minimal required service factor f_S	Gear reducer selection tables $n_2 \times L_h$ (ch 3.3 and 3.4)

$n_{N2} \times L_h$	i_N	Gear reducer size P_{N2} kW M_{N2} N m ... / i 001A	002A	003A	004A	006A	009A	012A	015A	018A	021A	030A	042A	060A	085A
140 000	355	1 220 4EL/356	1 690 4EL/356	2 320 4EL/357	3 370 4EL/357	4 610 4EL/357	6 700 4EL/358	9 270 4EL/358	11 490 4EL/358	14 260 4EL/358	16 910 4EL/358	19 930 4EL/344	36 840 4EL/325	38 650 4EL/344	61 430 4EL/344
	315	1 220 4EL/306	1 690 4EL/306	2 320 4EL/317	3 360 4EL/317	4 610 4EL/317	6 700 4EL/323	9 270 4EL/323	11 490 4EL/323	14 270 4EL/323	16 390 4EL/318	24 400 4EL/318	36 930 4EL/304	45 900 4EL/318	71 970 4EL/318
	280	1 230 4EL/295	1 700 4EL/295	2 320 4EL/296	3 370 4EL/296	4 620 4EL/296	6 720 4EL/301	9 300 4EL/301	11 520 4EL/301	14 310 4EL/301	17 200 4EL/303	24 470 4EL/297	33 730 4EL/274	44 490 4EL/297	72 190 4EL/297
	250	1 220 4EL/249													
	250	1 220 3EL/254													
	224	1 220 3EL/219													
	200	1,7 1 230 3EL/212													
	200	1,74 1 230 4EL/297													
	180	1,86 1 220 4EL/171													

Gear reducer size P_{N2} kW M_{N2} N m ... / i 001A	002A	003A	004A	006A	009A	012A	015A	018A	021A	030A	042A	060A	085A	f_N	n_1 min^{-1}	n_{N2}
0,79 1 350 4EL/445	1,1 1 860 4EL/445	1,48 2 560 4EL/452	2,15 3 720 4EL/452	2,94 5 090 4EL/452	4,31 7 380 4EL/448	6 10 210 4EL/448	7,2 12 330 4EL/448	9,2 15 710 4EL/448	10,9 18 600 4EL/448	15,5 26 230 4EL/443	23 39 840 4EL/453	30,8 52 180 4EL/443	– 77 180 4EL/443	450	2 500	5,6
0,76 1 360 4EL/420	1,05 1 880 4EL/420	1,43 2 570 4EL/422	2,08 3 740 4EL/422	2,85 5 120 4EL/422	4,29 7 380 4EL/404	5,9 10 220 4EL/404	7,2 12 340 4EL/404	8,4 14 450 4EL/404	10,4 17 910 4EL/404	16,2 26 030 4EL/377	24 39 540 4EL/396	32,2 51 780 4EL/377	47,1 76 730 4EL/382	400	2 240	
0,79 1 350 4EL/354	1,1 1 860 4EL/356	1,5 2 550 4EL/357	2,18 3 710 4EL/357	2,98 5 080 4EL/357	4,32 7 370 4EL/358	6 10 210 4EL/358	7,2 12 330 4EL/358	9,2 15 710 4EL/358	10,9 18 590 4EL/358	12,8 21 080 4EL/344	25,3 39 190 4EL/325	24,9 40 880 4EL/344	39,6 64 980 4EL/344	355	2 000	
0,82 1 340 4EL/306	1,14 1 850 4EL/306	1,51 2 550 4EL/317	2,2 3 700 4EL/317	3,01 5 070 4EL/317	4,3 7 380 4EL/323	6 10 220 4EL/323	7,2 12 340 4EL/323	9,2 15 720 4EL/323	11 18 560 4EL/318	15,5 26 220 4EL/318	24,4 39 420 4EL/304	30,9 52 160 4EL/318	45,7 77 150 4EL/318	315	1 800	
0,77 1 350 4EL/295	1,06 1 870 4EL/295	1,45 2 570 4EL/296	2,11 3 730 4EL/296	2,89 5 100 4EL/296	4,13 7 430 4EL/301	5,7 10 290 4EL/301	6,9 12 430 4EL/301	8,8 15 830 4EL/301	10,4 18 750 4EL/303	14,9 26 420 4EL/297	24,2 39 500 4EL/274	29,6 52 560 4EL/297	43,8 77 750 4EL/297	280	1 600	
0,79 1 350 4EL/249	1,1 1 860 4EL/249	1,5 2 550 4EL/250	2,17 3 710 4EL/250	2,98 5 080 4EL/250	4,25 7 390 4EL/255	5,9 10 240 4EL/255	7,1 12 360 4EL/255	9,1 15 750 4EL/255	10,7 18 640 4EL/255	15,4 26 270 4EL/251	22,8 39 900 4EL/254	30,6 52 260 4EL/251	45,2 77 310 4EL/251	250	1 400	
0,78 1 350 3EL/254	0,79 1 370 3EL/254															
0,8 1 340 3EL/219	1,05 1 760 3EL/219															

P_1 kW	n_2 min^{-1}	M_2 N m	f_S	i	⌀d x ⌀P	P_{t_N} (kW) t_{amb} = 20°C	P_{t_N} (kW) t_{amb} = 40°C	Mass[1] kg HB	Mass[1] kg HBZ
0,55	0,809	5 776	0,9	1 730	R 4EL 006 A 14 x 160 71 C 4	7,9	5,9	6	4,5	59	61
	0,809	5 776	0,9	1 730	R 4EL 006 A 19 x 200 80 A 4	7,9	5,9	6	4,5	61	65
	0,802	5 927	1,06	1 122	R 4EL 006 A 19 x 200 80 B 6	7,9	5,9	6	4,5	63	67
	0,782	5 977	1,25	1 790	R 4EL 009 A 14 x 160 71 C 4	11,9	9,2	9	7	89	91
	0,782	5 977	1,25	1 790	R 4EL 009 A 19 x 200 80 A 4	11,9	9,2	9	7	91	95
	0,792	5 900	1,5	1 136	R 4EL 009 A 19 x 200 80 B 6	11,9	9,2	9	7	93	97
	0,766	6 102	1,7	1 827	R 4EL 012 A 14 x 160 71 C 4	12,1	9,9	9,2	7,5	100	102
	0,766	6 102	1,7	1 827	R 4EL 012 A 19 x 200 80 A 4	12,1	9,9	9,2	7,5	102	106
	0,768	6 090	2	1 172	R 4EL 012 A 19 x 200 80 B 6	12,1	9,9	9,2	7,5	104	108
	0,766	6 102	2	1 827	R 4EL 015 A 19 x 200 80 A 4	12,1	9,9	9,2	7,5	106	110
	0,782	5 977	2,5	1 790	R 4EL 018 A 19 x 200 80 A 4	15,2	11,9	11,5	9	143	147
	0,766	6 102	3	1 827	R 4EL 021 A 19 x 200 80 A 4	15,2	11,9	11,5	9	146	150
	0,869	5 379	1	1 611	R 4EL 006 A 14 x 160 71 C 4	7,9	5,9	6	4,5	59	61
	0,869	5 379	1	1 611	R 4EL 006 A 19 x 200 80 A 4	7,9	5,9	6	4,5	61	65
	0,928	5 036	1,25	970	R 4EL 006 A 19 x 200 80 B 6	7,9	5,9	6	4,5	63	67
	0,828	5 647	1,25	1 691	R 4EL 009 A 14 x 160 71 C 4	11,9	9,2	9	7	89	91
	0,828	5 647	1,25	1 691	R 4EL 009 A 19 x 200 80 A 4	11,9	9,2	9	7	91	95
	0,901	5 188	1,7	999	R 4EL 009 A 19 x 200 80 B 6	11,9	9,2	9	7	93	97
	0,828	5 647	1,8	1 691	R 4EL 012 A 14 x 160 71 C 4	12,1	9,9	9,2	7,5	100	102
	0,828	5 647	1,8	1 691	R 4EL 012 A 19 x 200 80 A 4	12,1	9,9	9,2	7,5	102	106
	0,901	5 188	2,36	999	R 4EL 012 A 19 x 200 80 B 6	12,1	9,9	9,2	7,5	104	108
	0,828	5 647	2,5	1 691	R 4EL 015 A 19 x 200 80 A 4	12,1	9,9	9,2	7,5	106	110
	0,918	5 092	3	1 525	R 4EL 018 A 19 x 200 80 A 4	15,2	11,9	11,5	9	143	147

In the first 2 cases, the tables show performance for an approx. duration of L_h = 10 000 h.
For different running duration requirements, refer as a rough guide to factor f_{S_4} (ch. 2.2); or, more precisely, use the 3rd method of selection and the factor $n_2 \times L_h$.
The selection with factor $n_2 \times L_h$ is the only way to select in presence of load cycles variable in time.

2.4 - Gearmotor selection

– Make available all necessary data: required output power P_2 of gearmotor, speed n_2, running conditions (type of load, running time, frequency of starting z, other considerations).
– Determine service factor fs on the basis of running conditions (see page 2.4).
– Select in the selection tables the gearmotor size on the basis of n_2, fs and of a power P_1 greater than or equal P_2 (ch. 3).

If power P_2 required is the result of a precise calculation, the gearmotor should be selected on the basis of a power P_1 equal to or greater than $\frac{P_2}{\eta}$, where η (see page 2.9) is gear reducer efficiency.
The torque value M_2 has been calculated taking into account the efficiency.
When power P_1 available in catalog is much greater than the power P_2 required, the gearmotor can be selected on the basis of a lower service factor $\left(fs \cdot \frac{P_2}{P_1}\right)$ provided that it is certain that this excess power available will never be required and frequency of starting z is low enough not to affect service factor.
Calculations can also be made on the basis of torque instead of power; this method is even preferable for low n_2 values.

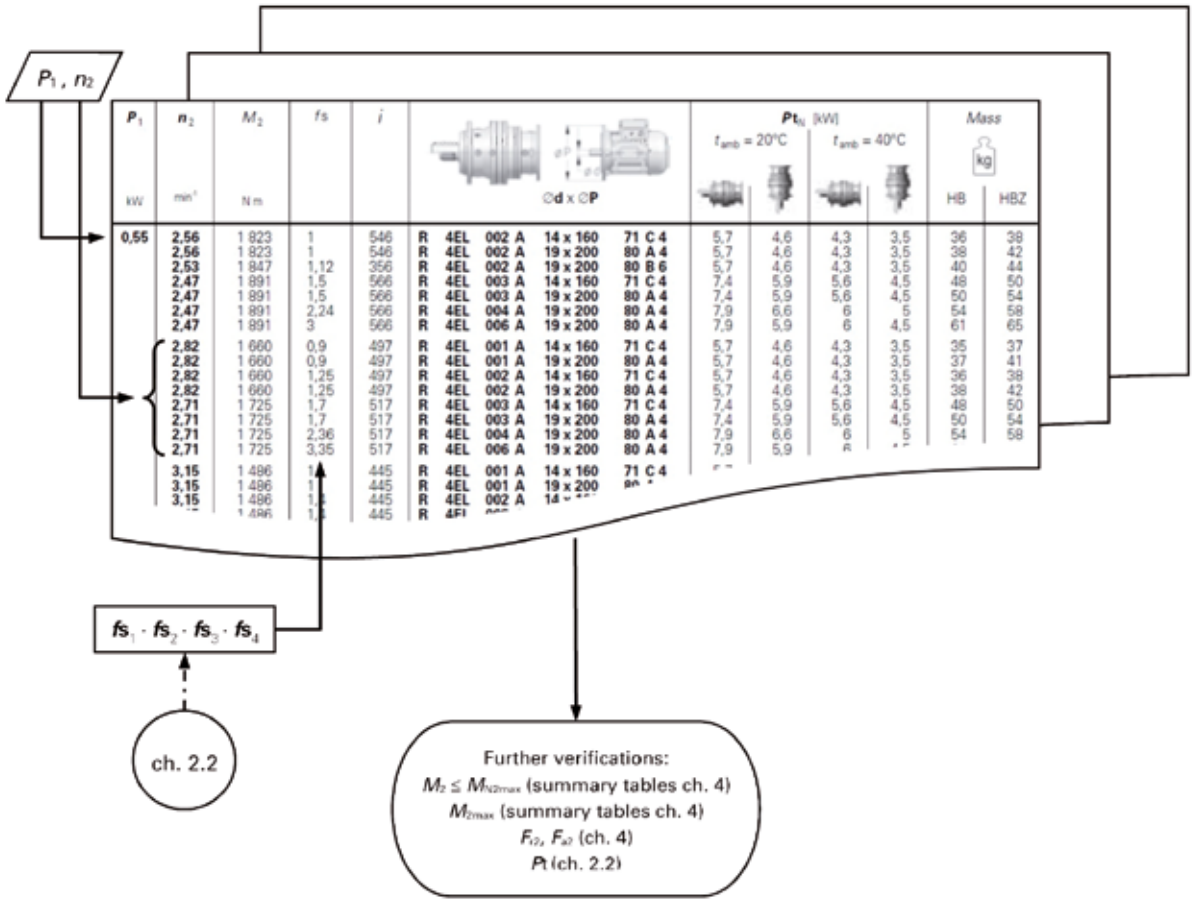

2.5 - Gear reducer selection

Determining the gear reducer size by n_2, n_1

– Make available all necessary data: required output power P_2 of gear reducer, speed n_2, running conditions (type of load, running time, frequency of starting z, other considerations).
– Determine service factor fs on the basis of running conditions (see page 2.4).
– Select in the selection tables (ch. 3.3 or 3.4) the gear reducer size (also, the train of gears and transmission ratio i at the same time) on the basis of n_2, n_1 and of a power P_{N2} greater than or equal to $P_2 \cdot fs$. If between the motor and the gear reducer there is a belt drive, it is advised during the selection to examine several input speeds n_1 (the catalog facilitates this way of selection, as it offers in the same table more input speeds n_1 for a specific output speed n_{N2}) in order to find the best technical and economical solution.
– Calculate power P_1 required at input side of gear reducer using the formula $\frac{P_2}{\eta}$, where η (see page 2.9) is gear reducer efficiency.

When power P_1 applied at input side of gear reducer turns out to be higher than the power required (considering motor/gear reducer efficiency), it must be certain that this excess power applied will never be required, and frequency of starting z is so low as not to affect service factor.

Otherwise, make the selection by multiplying P_{N2} by $\frac{P_1 \text{ applied}}{P_1 \text{ required}}$.

Calculations can also be made on the basis of torque instead of power; this method is even preferable for low n_2 values.

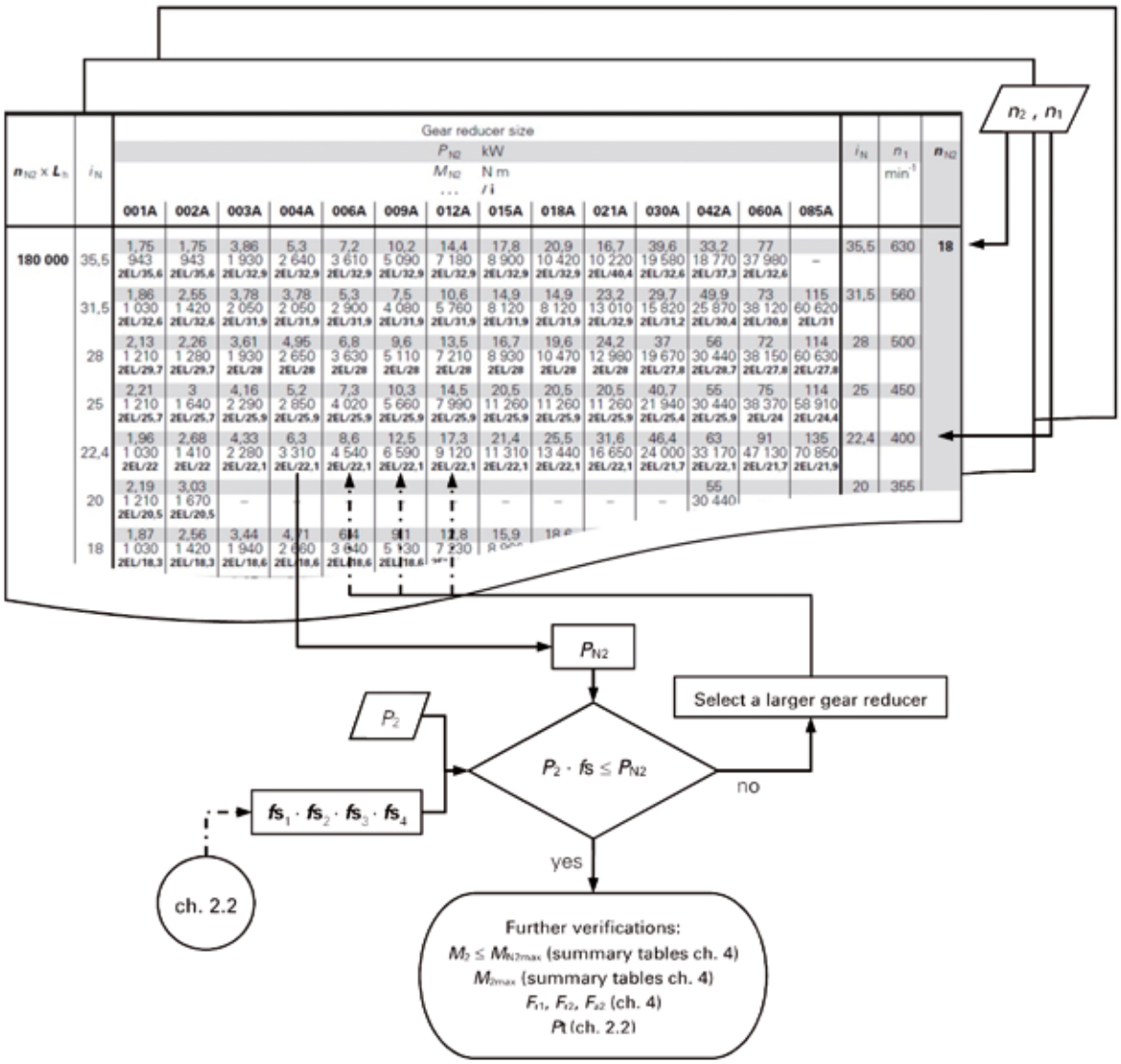

Determining the gear reducer size by life factor ($n_2 \times L_h$)

– Make available all necessary data: required output torque M_2 of gear reducer, speed n_2, required transmission ratio i, running conditions (type of load, running time, frequency of starting z, other considerations);
– Determine service factor fs on the basis of running conditions (see page 2.4).
– Calculate the life factor: $n_2 \times L_h$ where:
  n_2: output required speed [min^{-1}]
  L_h: required gear reducer life [h]
– Select the gear reducer size (also, the train of gears and trasmission ratio i at the same time) on the basis of $n_2 \times L_h$, i_N and of a torque M_{N2} greater than or equal to $M_2 \cdot fs$;
– Calculate power P_1 required at input side of gear reducer using the formula $\frac{P_2}{\eta}$, where η is gear reducer efficiency (see page 2.9). When power P_1 applied at input side of gear reducer turns out to be higher than the power required (considering motor/gear reducer efficiency), it must be certain that this excess power applied will never be required, and frequency of starting z is so low as not to affect service factor.

Otherwise, make the selection by multiplying P_{N2} by $\frac{P_{1\ \text{applied}}}{P_{1\ \text{required}}}$

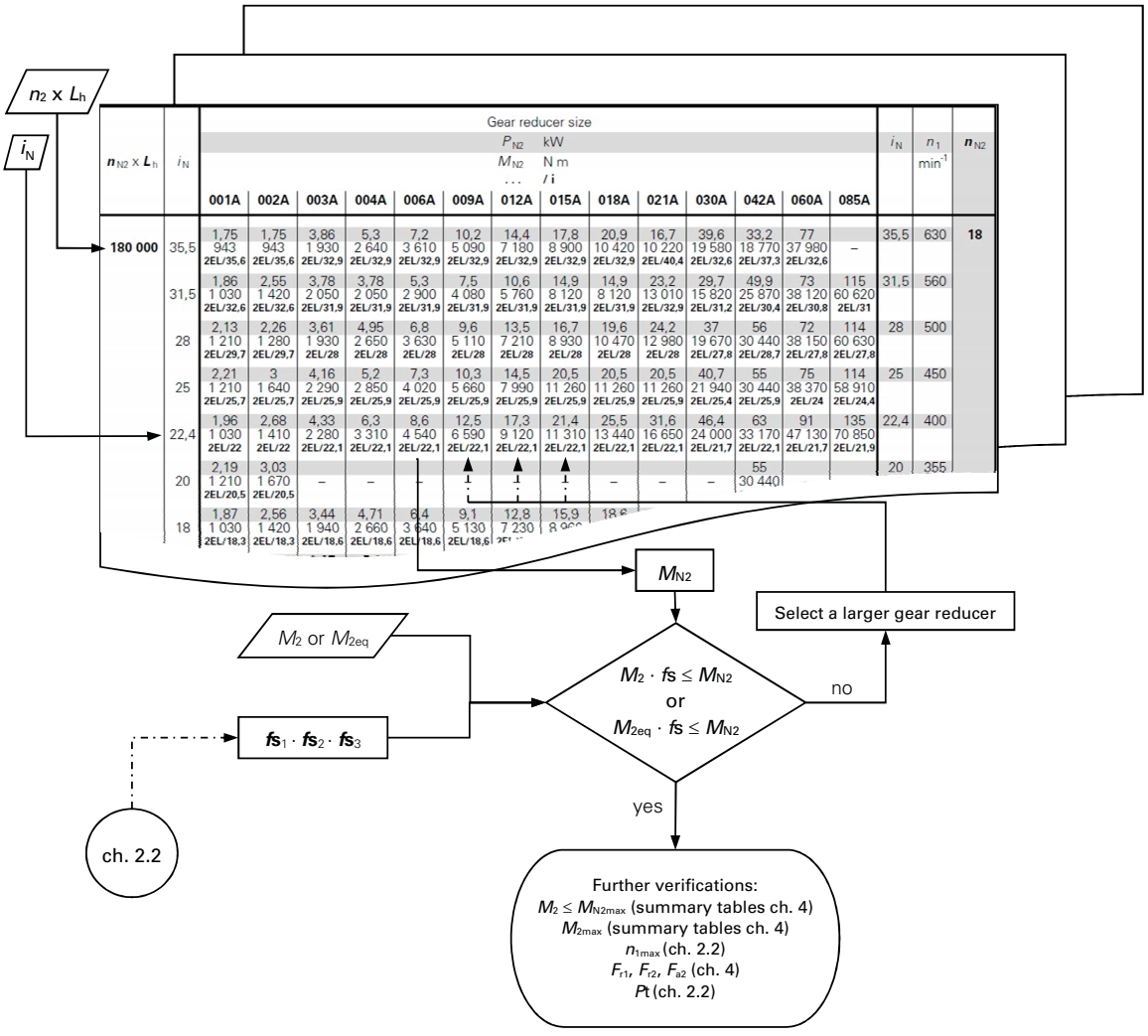

The highlighted values of P_{N2} are applicable only for L_h= 10 000 h; ignore them in the other cases.

If life factor $\boldsymbol{n_2 \times L_h} > 280\,000$ and the required ratio are not included in the tables (ch. 3.3 and 3.4), the following rule can be applied:

$\boldsymbol{M_{N2}} = \boldsymbol{M_{N2,ref}} \times \boldsymbol{f_L}$

where:

– $\boldsymbol{M_{N2,ref}}$ is the nominal output torque referred to $\boldsymbol{n_2 \times L_h} = 280\,000$ for required $\boldsymbol{i_N}$;
– $\boldsymbol{f_L}$ is the service life factor stated in the table below.

	$\boldsymbol{n_2 \times L_h}$ (× 1 000)															
	280	355	450	560	710	900	1 120	1 400	1 800	2 240	2 800	3 550	4 500	5 600	7 100	9 000
$\boldsymbol{f_L}$	**1**	0,95	0,85	0,8	0,75	0,71	0,67	0,63	0,56	0,53	0,5	0,475	0,425	0,4	0,375	0,355

Determining gear reducer size by life factor ($\boldsymbol{n_2 \times L_h}$) - Variable load

– In presence of required torque M_2 and/or angular speed n_2 variable in time, according a given load cycle, calculate the equivalent torque and speed with the following formula:

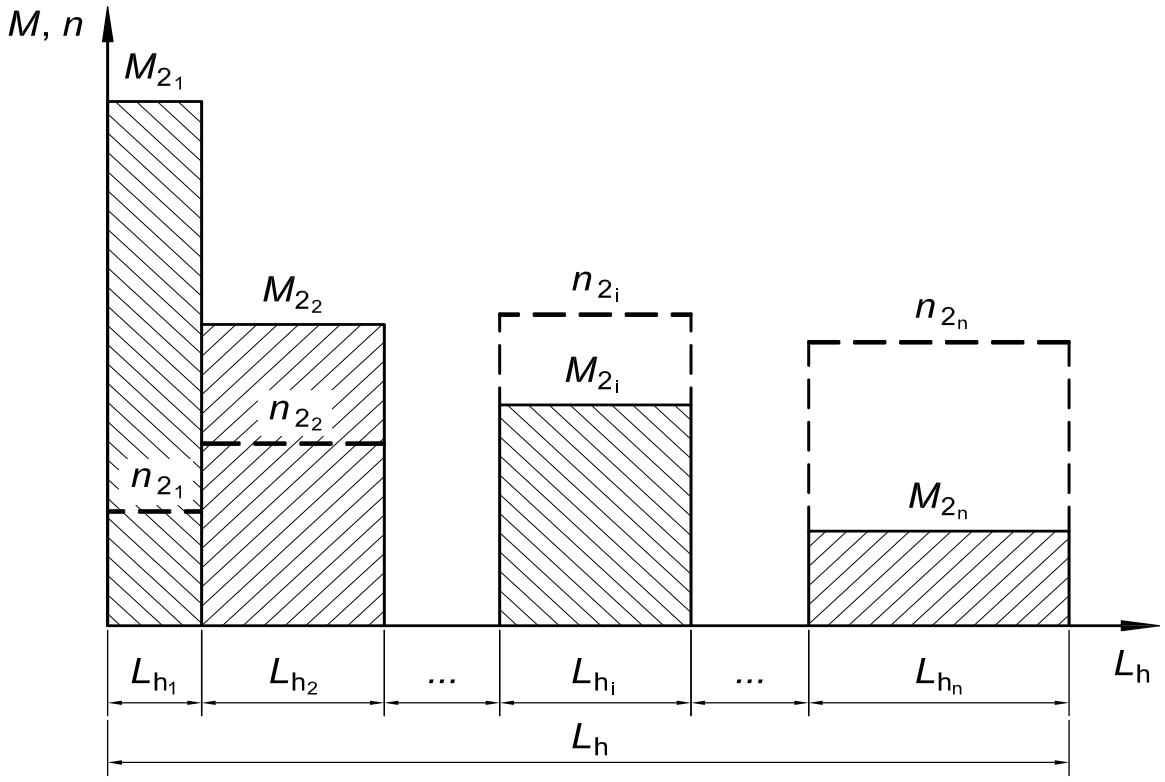

$$\boldsymbol{M_{2eq}} = \sqrt[p]{\frac{M_{21}^{p} \cdot n_{21} \cdot L_{h1} + M_{22}^{p} \cdot n_{22} \cdot L_{h2} + \ldots + M_{2i}^{p} \cdot n_{2i} \cdot L_{hi} + \ldots + M_{2n}^{p} \cdot n_{2n} \cdot L_{hn}}{n_{2eq} \cdot L_h}}$$

$$\boldsymbol{n_{2eq}} = \frac{n_{21} \cdot L_{h1} + n_{22} \cdot L_{h2} + \ldots + n_{2i} \cdot L_{hi} + \ldots + n_{2n} \cdot L_{hn}}{L_h}$$

where:

M_{2eq} [N m] is the load cycle equivalent torque
M_{2_i} [N m] is the output required torque (constant) during interval *i*
n_{2eq} [min^{-1}] is the load cycle equivalent speed
n_{2_i} [min^{-1}] is the output shaft speed (constant) in the interval *i*
L_{h_i} [h] is the duration of interval *i*
L_h [h] $L_{h_i + ... + L_{h_i + ...+ L_{h_n}}}$ is the total duration of load cycle
p = 3,33 if $n_{2eq} \cdot L_h > 280\,000$.
p = 6,61 if $n_{2eq} \cdot L_h \leqslant 280\,000$.

Determine service factor *f*s on the basis of running conditions (see page 2.4);
Use $M_{2eq} \cdot fs$ and $n_{2eq} \times L_h$ to make selection as a costant load (see instructions and flow chart above);

Always verify, for each interval *i*, that $M_{2_i} \leqslant M_{N2max}$ and $n_{1_i} \leqslant n_{1max}$ (being n_{1_i} the input speed corresponding to the output shaft speed n_{2_i} in the interval *i*).

2.6 - Verifications

– Verify the overloads due to startings, brakings, ect... (see page 2.9).
– Verify gear reducer thermal power *P*t (see page 2.7)
– Verify, when *f*s < 1, that the torque M_2 is lower than or equal to the value of $M_{N2\ max}$ stated in «Data and performance summary» ch. 4.
– Verify that the maximum input speed is lower than or equal to the value stated in «Data and performance summary» ch. 4.
– For the motor, verify the frequency of starting *z* when higher than that normally permissible.For the gear motor referring to directions and values given in our TX catalog; this will normally be required for brake motors only.
– Verify possible radial loads F_{r1}, F_{r2} and axial load F_{a2} by referring to instructions and values given in ch. 4.

This page is intentionally left blank.

3 – Selection tables

3.1 - In line gearmotor selection tables 3.3
3.2 - Bevel helical gearmotor selection tables 3.67
3.3 - In line gear reducer selection tables 3.130
3.4 - Bevel helical gear reducer selection tables 3.220

Important note.

The gearmotor weights in the following pages are based on the models with output design Cxxxxx Fxxx and Rossi's aluminum alloy IEC frame electric motors found in the TX catalog. These weights are valid for sizes 71 up to 132. For larger motor sizes the values are approximate and may vary based on the actual motor selected. For any questions consult us. For any other models and gearmotors without motor refer to chapter 4.

Page left intentionally blank

3.1 - In line gearmotor selection tables

P_1	n_2	M_2	fs	i		Pt_N [kW] t_{amb} = 20°C		t_{amb} = 40°C		kg	
										HB	HBZ
kW	min^{-1}	N m									
0,18	**0,305**	5 010	1	2 947	**R 4EL 006 A 14 x 160**	71 A 6	10	8	7,5	6	58	61
	0,291	5 260	1,18	3 094	**R 4EL 009 A 14 x 160**	71 A 6	15	11,8	11,2	9	88	91
	0,291	5 260	1,7	3 094	**R 4EL 012 A 14 x 160**	71 A 6	16	11,8	11,8	9	99	102
	0,308	4 966	2,12	2 921	**R 4EL 015 A 14 x 160**	71 A 6	16	11,8	11,8	9	103	106
	0,291	5 260	2,36	3 094	**R 4EL 018 A 14 x 160**	71 A 6	18	16	14	11,8	140	143
	0,375	4 077	0,9	2 399	**R 4EL 004 A 14 x 160**	71 A 6	10	8	7,5	6	51	54
	0,375	4 077	1,32	2 399	**R 4EL 006 A 14 x 160**	71 A 6	10	8	7,5	6	58	61
	0,341	4 481	1,6	2 636	**R 4EL 009 A 14 x 160**	71 A 6	15	11,8	11,2	9	88	91
	0,341	4 481	2,24	2 636	**R 4EL 012 A 14 x 160**	71 A 6	16	11,8	11,8	9	99	102
	0,476	3 215	1	1 891	**R 4EL 003 A 14 x 160**	71 A 6	9,5	7,5	7,1	5,6	47	50
	0,450	3 402	1,12	2 001	**R 4EL 004 A 14 x 160**	71 A 6	10	8	7,5	6	51	54
	0,440	3 474	1,5	2 043	**R 4EL 006 A 14 x 160**	71 A 6	10	8	7,5	6	58	61
	0,473	3 232	2,12	1 901	**R 4EL 009 A 14 x 160**	71 A 6	15	11,8	11,2	9	88	91
	0,559	2 739	1,18	1 611	**R 4EL 003 A 14 x 160**	71 A 6	9,5	7,5	7,1	5,6	47	50
	0,559	2 739	1,6	1 611	**R 4EL 004 A 14 x 160**	71 A 6	10	8	7,5	6	51	54
	0,559	2 739	2	1 611	**R 4EL 006 A 14 x 160**	71 A 6	10	8	7,5	6	58	61
	0,666	2 297	0,95	1 351	**R 4EL 002 A 14 x 160**	71 A 6	7,1	5,6	5,3	4,25	35	38
	0,660	2 318	1,32	1 364	**R 4EL 003 A 14 x 160**	71 A 6	9,5	7,5	7,1	5,6	47	50
	0,669	2 285	2	1 344	**R 4EL 004 A 14 x 160**	71 A 6	10	8	7,5	6	51	54
	0,720	2 124	1,06	1 249	**R 4EL 002 A 14 x 160**	71 A 6	7,1	5,6	5,3	4,25	35	38
	0,709	2 159	1,5	1 270	**R 4EL 003 A 14 x 160**	71 A 6	9,5	7,5	7,1	5,6	47	50
	0,709	2 159	2	1 270	**R 4EL 004 A 14 x 160**	71 A 6	10	8	7,5	6	51	54
	0,798	1 917	1,06	1 128	**R 4EL 002 A 14 x 160**	71 A 6	7,1	5,6	5,3	4,25	35	38
	0,802	1 907	1,7	1 122	**R 4EL 003 A 14 x 160**	71 A 6	9,5	7,5	7,1	5,6	47	50
	0,802	1 907	2,36	1 122	**R 4EL 004 A 14 x 160**	71 A 6	10	8	7,5	6	51	54
	0,999	1 532	1,06	901	**R 4EL 001 A 14 x 160**	71 A 6	7,1	5,6	5,3	4,25	34	37
	0,999	1 532	1,5	901	**R 4EL 002 A 14 x 160**	71 A 6	7,1	5,6	5,3	4,25	35	38
	0,990	1 546	2	909	**R 4EL 003 A 14 x 160**	71 A 6	9,5	7,5	7,1	5,6	47	50
	1,16	1 324	1,18	779	**R 4EL 001 A 14 x 160**	71 A 6	7,1	5,6	5,3	4,25	34	37
	1,16	1 324	1,7	779	**R 4EL 002 A 14 x 160**	71 A 6	7,1	5,6	5,3	4,25	35	38
	1,15	1 336	2,36	786	**R 4EL 003 A 14 x 160**	71 A 6	9,5	7,5	7,1	5,6	47	50
	1,45	1 058	1,5	622	**R 4EL 001 A 14 x 160**	71 A 6	7,1	5,6	5,3	4,25	34	37
	1,45	1 058	2,12	622	**R 4EL 002 A 14 x 160**	71 A 6	7,1	5,6	5,3	4,25	35	38
	1,65	928	1,7	546	**R 4EL 001 A 14 x 160**	71 A 6	7,1	5,6	5,3	4,25	34	37
	1,65	928	2	546	**R 4EL 002 A 14 x 160**	71 A 6	7,1	5,6	5,3	4,25	35	38
	2,02	757	2,12	445	**R 4EL 001 A 14 x 160**	71 A 6	7,1	5,6	5,3	4,25	34	37
	2,53	604	2,5	356	**R 4EL 001 A 14 x 160**	71 A 6	7,1	5,6	5,3	4,25	34	37
	3,05	501	3	295	**R 4EL 001 A 14 x 160**	71 A 6	7,1	5,6	5,3	4,25	34	37
	4,10	381	3,75	219	**R 3EL 001 A 14 x 160**	71 A 6	8	6,3	6	4,75	30	33
	4,91	318	4,25	183	**R 3EL 001 A 14 x 160**	71 A 6	8	6,3	6	4,75	30	33
	5,25	291	4,75	171	**R 4EL 001 A 14 x 160**	71 A 6	7,1	5,6	5,3	4,25	34	37
	5,69	275	5	158	**R 3EL 001 A 14 x 160**	71 A 6	8	6,3	6	4,75	30	33
	6,15	254	5,3	146	**R 3EL 001 A 14 x 160**	71 A 6	8	6,3	6	4,75	30	33
0,25	**0,291**	7 305	1,25	3 094	**R 4EL 012 A 14 x 160**	71 B 6	16	11,8	11,8	9	100	102
	0,308	6 897	1,5	2 921	**R 4EL 015 A 14 x 160**	71 B 6	16	11,8	11,8	9	104	106
	0,291	7 305	1,7	3 094	**R 4EL 018 A 14 x 160**	71 B 6	18	16	14	11,8	141	143
	0,375	5 663	0,95	2 399	**R 4EL 006 A 14 x 160**	71 B 6	10	8	7,5	6	59	61
	0,341	6 224	1,12	2 636	**R 4EL 009 A 14 x 160**	71 B 6	15	11,8	11,2	9	89	91
	0,341	6 224	1,6	2 636	**R 4EL 012 A 14 x 160**	71 B 6	16	11,8	11,8	9	100	102
	0,341	6 224	2	2 636	**R 4EL 015 A 14 x 160**	71 B 6	16	11,8	11,8	9	104	106
	0,420	5 065	1,5	2 145	**R 4EL 009 A 14 x 160**	71 B 6	15	11,8	11,2	9	89	91
	0,420	5 065	2,12	2 145	**R 4EL 012 A 14 x 160**	71 B 6	16	11,8	11,8	9	100	102
	0,475	4 473	1,06	2 947	**R 4EL 006 A 14 x 160**	71 A 4	8	6,3	6	4,75	58	60
	0,452	4 696	1,32	3 094	**R 4EL 009 A 14 x 160**	71 A 4	11,8	9,5	9	7,1	88	90
	0,473	4 488	1,5	1 901	**R 4EL 009 A 14 x 160**	71 B 6	15	11,8	11,2	9	89	91
	0,452	4 696	1,9	3 094	**R 4EL 012 A 14 x 160**	71 A 4	11,8	10	9	7,5	99	101
	0,479	4 434	2,36	2 921	**R 4EL 015 A 14 x 160**	71 A 4	11,8	10	9	7,5	103	105
	0,452	4 696	2,65	3 094	**R 4EL 018 A 14 x 160**	71 A 4	16	11,8	11,8	9	140	142
	0,584	3 640	1,06	2 399	**R 4EL 004 A 14 x 160**	71 A 4	8	6,3	6	4,75	51	53
	0,584	3 640	1,5	2 399	**R 4EL 006 A 14 x 160**	71 A 4	8	6,3	6	4,75	58	60
	0,531	4 001	1,6	2 636	**R 4EL 009 A 14 x 160**	71 A 4	11,8	9,5	9	7,1	88	90
	0,532	3 993	1,9	1 691	**R 4EL 009 A 14 x 160**	71 B 6	15	11,8	11,2	9	89	91
	0,531	4 001	2,36	2 636	**R 4EL 012 A 14 x 160**	71 A 4	11,8	10	9	7,5	99	101
	0,531	4 001	3,15	2 636	**R 4EL 015 A 14 x 160**	71 A 4	11,8	10	9	7,5	103	105
	0,660	3 220	1	1 364	**R 4EL 003 A 14 x 160**	71 B 6	9,5	7,5	7,1	5,6	48	50
	0,669	3 174	1,4	1 344	**R 4EL 004 A 14 x 160**	71 B 6	10	8	7,5	6	52	54
	0,669	3 174	2	1 344	**R 4EL 006 A 14 x 160**	71 B 6	10	8	7,5	6	59	61
	0,653	3 256	2,36	2 145	**R 4EL 009 A 14 x 160**	71 A 4	11,8	9,5	9	7,1	88	90
	0,653	3 256	3,35	2 145	**R 4EL 012 A 14 x 160**	71 A 4	11,8	10	9	7,5	99	101
	0,740	2 870	1,12	1 891	**R 4EL 003 A 14 x 160**	71 A 4	7,5	6	5,6	4,5	47	49
	0,699	3 038	1,25	2 001	**R 4EL 004 A 14 x 160**	71 A 4	8	6,3	6	4,75	51	53
	0,685	3 101	1,7	2 043	**R 4EL 006 A 14 x 160**	71 A 4	8	6,3	6	4,75	58	60
	0,736	2 885	2,12	1 901	**R 4EL 009 A 14 x 160**	71 A 4	11,8	9,5	9	7,1	88	90
	0,736	2 885	3	1 901	**R 4EL 012 A 14 x 160**	71 A 4	11,8	10	9	7,5	99	101

P_1	n_2	M_2	fs	i		Pt_N [kW] t_{amb} = 20°C		t_{amb} = 40°C		kg	
kW	min^{-1}	N m								HB	HBZ
0,25	**0,802**	2 648	1,18	1 122	**R 4EL 003 A 14 x 160** 71 B 6	9,5	7,5	7,1	5,6	48	50
	0,809	2 625	1,4	1 730	**R 4EL 004 A 14 x 160** 71 A 4	8	6,3	6	4,75	51	53
	0,802	2 648	1,7	1 122	**R 4EL 004 A 14 x 160** 71 B 6	10	8	7,5	6	52	54
	0,809	2 625	2	1 730	**R 4EL 006 A 14 x 160** 71 A 4	8	6,3	6	4,75	58	60
	0,802	2 648	2,36	1 122	**R 4EL 006 A 14 x 160** 71 B 6	10	8	7,5	6	59	61
	0,782	2 717	2,8	1 790	**R 4EL 009 A 14 x 160** 71 A 4	11,8	9,5	9	7,1	88	90
	0,863	2 461	0,9	1 043	**R 4EL 002 A 14 x 160** 71 B 6	7,1	5,6	5,3	4,25	36	38
	0,869	2 445	1,32	1 611	**R 4EL 003 A 14 x 160** 71 A 4	7,5	6	5,6	4,5	47	49
	0,869	2 445	1,8	1 611	**R 4EL 004 A 14 x 160** 71 A 4	8	6,3	6	4,75	51	53
	0,869	2 445	2,12	1 611	**R 4EL 006 A 14 x 160** 71 A 4	8	6,3	6	4,75	58	60
	0,828	2 567	2,8	1 691	**R 4EL 009 A 14 x 160** 71 A 4	11,8	9,5	9	7,1	88	90
	1,04	2 051	0,95	1 351	**R 4EL 002 A 14 x 160** 71 A 4	5,6	4,5	4,25	3,35	35	37
	1,03	2 070	1,5	1 364	**R 4EL 003 A 14 x 160** 71 A 4	7,5	6	5,6	4,5	47	49
	1,04	2 040	2,24	1 344	**R 4EL 004 A 14 x 160** 71 A 4	8	6,3	6	4,75	51	53
	1,04	2 040	3,15	1 344	**R 4EL 006 A 14 x 160** 71 A 4	8	6,3	6	4,75	58	60
	1,12	1 896	1,18	1 249	**R 4EL 002 A 14 x 160** 71 A 4	5,6	4,5	4,25	3,35	35	37
	1,10	1 928	1,6	1 270	**R 4EL 003 A 14 x 160** 71 A 4	7,5	6	5,6	4,5	47	49
	1,10	1 928	2,12	1 270	**R 4EL 004 A 14 x 160** 71 A 4	8	6,3	6	4,75	51	53
	1,12	1 893	2,65	1 248	**R 4EL 006 A 14 x 160** 71 A 4	8	6,3	6	4,75	58	60
	1,16	1 825	4,75	1 202	**R 4EL 009 A 14 x 160** 71 A 4	11,8	9,5	9	7,1	88	90
	1,24	1 712	0,95	1 128	**R 4EL 001 A 14 x 160** 71 A 4	5,6	4,5	4,25	3,35	34	36
	1,24	1 712	1,12	1 128	**R 4EL 002 A 14 x 160** 71 A 4	5,6	4,5	4,25	3,35	35	37
	1,25	1 700	1,32	720	**R 4EL 002 A 14 x 160** 71 B 6	7,1	5,6	5,3	4,25	36	38
	1,25	1 703	1,9	1 122	**R 4EL 003 A 14 x 160** 71 A 4	7,5	6	5,6	4,5	47	49
	1,25	1 703	2,65	1 122	**R 4EL 004 A 14 x 160** 71 A 4	8	6,3	6	4,75	51	53
	1,25	1 703	3,75	1 122	**R 4EL 006 A 14 x 160** 71 A 4	8	6,3	6	4,75	58	60
	1,34	1 582	1	1 043	**R 4EL 001 A 14 x 160** 71 A 4	5,6	4,5	4,25	3,35	34	36
	1,34	1 582	1,4	1 043	**R 4EL 002 A 14 x 160** 71 A 4	5,6	4,5	4,25	3,35	35	37
	1,42	1 493	2,12	984	**R 4EL 003 A 14 x 160** 71 A 4	7,5	6	5,6	4,5	47	49
	1,44	1 471	3	970	**R 4EL 004 A 14 x 160** 71 A 4	8	6,3	6	4,75	51	53
	1,55	1 368	1,18	901	**R 4EL 001 A 14 x 160** 71 A 4	5,6	4,5	4,25	3,35	34	36
	1,55	1 368	1,6	901	**R 4EL 002 A 14 x 160** 71 A 4	5,6	4,5	4,25	3,35	35	37
	1,54	1 380	2,24	909	**R 4EL 003 A 14 x 160** 71 A 4	7,5	6	5,6	4,5	47	49
	1,53	1 390	3,15	916	**R 4EL 004 A 14 x 160** 71 A 4	8	6,3	6	4,75	51	53
	1,80	1 182	1,32	779	**R 4EL 001 A 14 x 160** 71 A 4	5,6	4,5	4,25	3,35	34	36
	1,80	1 182	1,9	779	**R 4EL 002 A 14 x 160** 71 A 4	5,6	4,5	4,25	3,35	35	37
	1,78	1 193	2,5	786	**R 4EL 003 A 14 x 160** 71 A 4	7,5	6	5,6	4,5	47	49
	1,67	1 272	3,55	838	**R 4EL 004 A 14 x 160** 71 A 4	8	6,3	6	4,75	51	53
	1,94	1 093	1,4	720	**R 4EL 001 A 14 x 160** 71 A 4	5,6	4,5	4,25	3,35	34	36
	1,94	1 093	2	720	**R 4EL 002 A 14 x 160** 71 A 4	5,6	4,5	4,25	3,35	35	37
	1,91	1 111	2,65	732	**R 4EL 003 A 14 x 160** 71 A 4	7,5	6	5,6	4,5	47	49
	1,91	1 111	4	732	**R 4EL 004 A 14 x 160** 71 A 4	8	6,3	6	4,75	51	53
	2,25	944	1,6	622	**R 4EL 001 A 14 x 160** 71 A 4	5,6	4,5	4,25	3,35	34	36
	2,25	944	2,24	622	**R 4EL 002 A 14 x 160** 71 A 4	5,6	4,5	4,25	3,35	35	37
	2,23	953	3,15	628	**R 4EL 003 A 14 x 160** 71 A 4	7,5	6	5,6	4,5	47	49
	2,56	829	1,8	546	**R 4EL 001 A 14 x 160** 71 A 4	5,6	4,5	4,25	3,35	34	36
	2,56	829	2,24	546	**R 4EL 002 A 14 x 160** 71 A 4	5,6	4,5	4,25	3,35	35	37
	2,47	859	3,35	566	**R 4EL 003 A 14 x 160** 71 A 4	7,5	6	5,6	4,5	47	49
	2,82	754	2	497	**R 4EL 001 A 14 x 160** 71 A 4	5,6	4,5	4,25	3,35	34	36
	2,82	754	2,8	497	**R 4EL 002 A 14 x 160** 71 A 4	5,6	4,5	4,25	3,35	35	37
	3,15	676	2,12	445	**R 4EL 001 A 14 x 160** 71 A 4	5,6	4,5	4,25	3,35	34	36
	3,15	676	3	445	**R 4EL 002 A 14 x 160** 71 A 4	5,6	4,5	4,25	3,35	35	37
	3,33	638	2,24	420	**R 4EL 001 A 14 x 160** 71 A 4	5,6	4,5	4,25	3,35	34	36
	3,33	638	3,15	420	**R 4EL 002 A 14 x 160** 71 A 4	5,6	4,5	4,25	3,35	35	37
	3,94	540	2,65	356	**R 4EL 001 A 14 x 160** 71 A 4	5,6	4,5	4,25	3,35	34	36
	4,10	530	2,65	219	**R 3EL 001 A 14 x 160** 71 B 6	8	6,3	6	4,75	31	33
	3,94	540	3,55	356	**R 4EL 002 A 14 x 160** 71 A 4	5,6	4,5	4,25	3,35	35	37
	4,58	464	3	306	**R 4EL 001 A 14 x 160** 71 A 4	5,6	4,5	4,25	3,35	34	36
	4,25	512	2,8	212	**R 3EL 001 A 14 x 160** 71 B 6	8	6,3	6	4,75	31	33
	4,75	447	3,15	295	**R 4EL 001 A 14 x 160** 71 A 4	5,6	4,5	4,25	3,35	34	36
	4,91	442	3,15	183	**R 3EL 001 A 14 x 160** 71 B 6	8	6,3	6	4,75	31	33
	5,61	378	3,55	249	**R 4EL 001 A 14 x 160** 71 A 4	5,6	4,5	4,25	3,35	34	36
	5,69	382	3,55	158	**R 3EL 001 A 14 x 160** 71 B 6	8	6,3	6	4,75	31	33
	6,38	341	4	219	**R 3EL 001 A 14 x 160** 71 A 4	6,3	5	4,75	3,75	30	32
	6,61	329	4	212	**R 3EL 001 A 14 x 160** 71 A 4	6,3	5	4,75	3,75	30	32
	6,77	314	4,25	207	**R 4EL 001 A 14 x 160** 71 A 4	5,6	4,5	4,25	3,35	34	36
	7,64	284	4,5	183	**R 3EL 001 A 14 x 160** 71 A 4	6,3	5	4,75	3,75	30	32
	8,17	260	5	171	**R 4EL 001 A 14 x 160** 71 A 4	5,6	4,5	4,25	3,35	34	36
	8,85	246	5	158	**R 3EL 001 A 14 x 160** 71 A 4	6,3	5	4,75	3,75	30	32
	9,57	227	5,6	146	**R 3EL 001 A 14 x 160** 71 A 4	6,3	5	4,75	3,75	30	32
	11,8	183	5,6	76,0	**R 3EL 001 A 14 x 160** 71 B 6	8	6,3	6	4,75	31	33

P_1	n_2	M_2	fs	i		Pt_N [kW] t_{amb} = 20°C		t_{amb} = 40°C		kg	
kW	min^{-1}	N m								HB	HBZ
0,37	**0,308**	10 210	1,06	2 921	**R 4EL 015 A 19 x 200** 80 A 6	16	11,8	11,8	9	107	111
	0,291	10 810	1,18	3 094	**R 4EL 018 A 19 x 200** 80 A 6	18	16	14	11,8	144	148
	0,341	9 211	1,06	2 636	**R 4EL 012 A 19 x 200** 80 A 6	16	11,8	11,8	9	103	107
	0,341	9 211	1,32	2 636	**R 4EL 015 A 19 x 200** 80 A 6	16	11,8	11,8	9	107	111
	0,341	9 211	1,5	2 636	**R 4EL 018 A 19 x 200** 80 A 6	18	16	14	11,8	144	148
	0,379	8 306	1,8	2 377	**R 4EL 021 A 19 x 200** 80 A 6	18	16	14	11,8	147	151
	0,420	7 496	1	2 145	**R 4EL 009 A 19 x 200** 80 A 6	15	11,8	11,2	9	92	96
	0,420	7 496	1,4	2 145	**R 4EL 012 A 19 x 200** 80 A 6	16	11,8	11,8	9	103	107
	0,420	7 496	1,7	2 145	**R 4EL 015 A 19 x 200** 80 A 6	16	11,8	11,8	9	107	111
	0,420	7 496	2	2 145	**R 4EL 018 A 19 x 200** 80 A 6	18	16	14	11,8	144	148
	0,452	6 950	0,9	3 094	**R 4EL 009 A 14 x 160** 71 B 4	11,8	9,5	9	7,1	88	91
	0,452	6 950	1,32	3 094	**R 4EL 012 A 14 x 160** 71 B 4	11,8	10	9	7,5	99	102
	0,452	6 950	1,8	3 094	**R 4EL 018 A 14 x 160** 71 B 4	16	11,8	11,8	9	140	143
	0,520	6 044	0,9	1 730	**R 4EL 006 A 19 x 200** 80 A 6	10	8	7,5	6	62	66
	0,503	6 255	1,18	1 790	**R 4EL 009 A 19 x 200** 80 A 6	15	11,8	11,2	9	92	96
	0,492	6 386	1,7	1 827	**R 4EL 012 A 19 x 200** 80 A 6	16	11,8	11,8	9	103	107
	0,479	6 562	1,6	2 921	**R 4EL 015 A 14 x 160** 71 B 4	11,8	10	9	7,5	103	106
	0,492	6 386	2	1 827	**R 4EL 015 A 19 x 200** 80 A 6	16	11,8	11,8	9	107	111
	0,584	5 388	1	2 399	**R 4EL 006 A 14 x 160** 71 B 4	8	6,3	6	4,75	58	61
	0,531	5 921	1,12	2 636	**R 4EL 009 A 14 x 160** 71 B 4	11,8	9,5	9	7,1	88	91
	0,532	5 910	1,32	1 691	**R 4EL 009 A 19 x 200** 80 A 6	15	11,8	11,2	9	92	96
	0,531	5 921	1,6	2 636	**R 4EL 012 A 14 x 160** 71 B 4	11,8	10	9	7,5	99	102
	0,532	5 910	1,8	1 691	**R 4EL 012 A 19 x 200** 80 A 6	16	11,8	11,8	9	103	107
	0,531	5 921	2,12	2 636	**R 4EL 015 A 14 x 160** 71 B 4	11,8	10	9	7,5	103	106
	0,531	5 921	2,24	2 636	**R 4EL 018 A 14 x 160** 71 B 4	16	11,8	11,8	9	140	143
	0,589	5 340	2,8	2 377	**R 4EL 021 A 14 x 160** 71 B 4	16	11,8	11,8	9	143	146
	0,669	4 697	0,95	1 344	**R 4EL 004 A 19 x 200** 80 A 6	10	8	7,5	6	55	59
	0,685	4 590	1,18	2 043	**R 4EL 006 A 14 x 160** 71 B 4	8	6,3	6	4,75	58	61
	0,653	4 819	1,6	2 145	**R 4EL 009 A 14 x 160** 71 B 4	11,8	9,5	9	7,1	88	91
	0,625	5 034	1,8	1 441	**R 4EL 009 A 19 x 200** 80 A 6	15	11,8	11,2	9	92	96
	0,653	4 819	2,24	2 145	**R 4EL 012 A 14 x 160** 71 B 4	11,8	10	9	7,5	99	102
	0,653	4 819	2,65	2 145	**R 4EL 015 A 14 x 160** 71 B 4	11,8	10	9	7,5	103	106
	0,653	4 819	3,15	2 145	**R 4EL 018 A 14 x 160** 71 B 4	16	11,8	11,8	9	140	143
	0,709	4 438	0,95	1 270	**R 4EL 004 A 19 x 200** 80 A 6	10	8	7,5	6	55	59
	0,736	4 270	1,5	1 901	**R 4EL 009 A 14 x 160** 71 B 4	11,8	9,5	9	7,1	88	91
	0,749	4 201	2,12	1 202	**R 4EL 009 A 19 x 200** 80 A 6	15	11,8	11,2	9	92	96
	0,736	4 270	2,12	1 901	**R 4EL 012 A 14 x 160** 71 B 4	11,8	10	9	7,5	99	102
	0,809	3 886	0,95	1 730	**R 4EL 004 A 14 x 160** 71 B 4	8	6,3	6	4,75	51	54
	0,802	3 920	1,12	1 122	**R 4EL 004 A 19 x 200** 80 A 6	10	8	7,5	6	55	59
	0,809	3 886	1,4	1 730	**R 4EL 006 A 14 x 160** 71 B 4	8	6,3	6	4,75	58	61
	0,802	3 920	1,6	1 122	**R 4EL 006 A 19 x 200** 80 A 6	10	8	7,5	6	62	66
	0,782	4 021	1,9	1 790	**R 4EL 009 A 14 x 160** 71 B 4	11,8	9,5	9	7,1	88	91
	0,792	3 969	2,24	1 136	**R 4EL 009 A 19 x 200** 80 A 6	15	11,8	11,2	9	92	96
	0,766	4 105	2,65	1 827	**R 4EL 012 A 14 x 160** 71 B 4	11,8	10	9	7,5	99	102
	0,766	4 105	3	1 827	**R 4EL 015 A 14 x 160** 71 B 4	11,8	10	9	7,5	103	106
	0,915	3 437	0,9	984	**R 4EL 003 A 19 x 200** 80 A 6	9,5	7,5	7,1	5,6	51	55
	0,869	3 619	1,25	1 611	**R 4EL 004 A 14 x 160** 71 B 4	8	6,3	6	4,75	51	54
	0,869	3 619	1,5	1 611	**R 4EL 006 A 14 x 160** 71 B 4	8	6,3	6	4,75	58	61
	0,928	3 388	1,9	970	**R 4EL 006 A 19 x 200** 80 A 6	10	8	7,5	6	62	66
	0,828	3 799	1,9	1 691	**R 4EL 009 A 14 x 160** 71 B 4	11,8	9,5	9	7,1	88	91
	0,828	3 799	2,65	1 691	**R 4EL 012 A 14 x 160** 71 B 4	11,8	10	9	7,5	99	102
	0,828	3 799	3,75	1 691	**R 4EL 015 A 14 x 160** 71 B 4	11,8	10	9	7,5	103	106
	1,03	3 063	1	1 364	**R 4EL 003 A 14 x 160** 71 B 4	7,5	6	5,6	4,5	47	50
	1,04	3 020	1,5	1 344	**R 4EL 004 A 14 x 160** 71 B 4	8	6,3	6	4,75	51	54
	1,04	3 020	2,12	1 344	**R 4EL 006 A 14 x 160** 71 B 4	8	6,3	6	4,75	58	61
	0,972	3 236	2,8	1 441	**R 4EL 009 A 14 x 160** 71 B 4	11,8	9,5	9	7,1	88	91
	1,10	2 853	1,12	1 270	**R 4EL 003 A 14 x 160** 71 B 4	7,5	6	5,6	4,5	47	50
	1,10	2 853	1,5	1 270	**R 4EL 004 A 14 x 160** 71 B 4	8	6,3	6	4,75	51	54
	1,12	2 802	1,8	1 248	**R 4EL 006 A 14 x 160** 71 B 4	8	6,3	6	4,75	58	61
	1,07	2 928	2,12	838	**R 4EL 006 A 19 x 200** 80 A 6	10	8	7,5	6	62	66
	1,16	2 701	3,15	1 202	**R 4EL 009 A 14 x 160** 71 B 4	11,8	9,5	9	7,1	88	91
	1,25	2 520	1,25	1 122	**R 4EL 003 A 14 x 160** 71 B 4	7,5	6	5,6	4,5	47	50
	1,25	2 520	1,8	1 122	**R 4EL 004 A 14 x 160** 71 B 4	8	6,3	6	4,75	51	54
	1,25	2 520	2,5	1 122	**R 4EL 006 A 14 x 160** 71 B 4	8	6,3	6	4,75	58	61
	1,23	2 552	3,55	1 136	**R 4EL 009 A 14 x 160** 71 B 4	11,8	9,5	9	7,1	88	91
	1,34	2 342	0,95	1 043	**R 4EL 002 A 14 x 160** 71 B 4	5,6	4,5	4,25	3,35	35	38
	1,42	2 209	1,4	984	**R 4EL 003 A 14 x 160** 71 B 4	7,5	6	5,6	4,5	47	50
	1,44	2 178	2,12	970	**R 4EL 004 A 14 x 160** 71 B 4	8	6,3	6	4,75	51	54
	1,44	2 178	2,8	970	**R 4EL 006 A 14 x 160** 71 B 4	8	6,3	6	4,75	58	61
	1,55	2 024	1,12	901	**R 4EL 002 A 14 x 160** 71 B 4	5,6	4,5	4,25	3,35	35	38
	1,54	2 042	1,5	909	**R 4EL 003 A 14 x 160** 71 B 4	7,5	6	5,6	4,5	47	50
	1,53	2 058	2,24	916	**R 4EL 004 A 14 x 160** 71 B 4	8	6,3	6	4,75	51	54
	1,53	2 058	3	916	**R 4EL 006 A 14 x 160** 71 B 4	8	6,3	6	4,75	58	61
	1,80	1 749	0,9	779	**R 4EL 001 A 14 x 160** 71 B 4	5,6	4,5	4,25	3,35	34	37
	1,80	1 749	1,25	779	**R 4EL 002 A 14 x 160** 71 B 4	5,6	4,5	4,25	3,35	35	38
	1,78	1 765	1,7	786	**R 4EL 003 A 14 x 160** 71 B 4	7,5	6	5,6	4,5	47	50
	1,67	1 882	2,36	838	**R 4EL 004 A 14 x 160** 71 B 4	8	6,3	6	4,75	51	54
	1,67	1 882	3,15	838	**R 4EL 006 A 14 x 160** 71 B 4	8	6,3	6	4,75	58	61

P_1	n_2	M_2	fs	i		Pt_N [kW] t_{amb} = 20°C		t_{amb} = 40°C		kg	
kW	min^{-1}	N m								HB	HBZ
0,37	**1,94**	1 617	1	720	**R 4EL 001 A 14 x 160** 71 B 4	5,6	4,5	4,25	3,35	34	37
	1,94	1 617	1,32	720	**R 4EL 002 A 14 x 160** 71 B 4	5,6	4,5	4,25	3,35	35	38
	1,91	1 644	1,8	732	**R 4EL 003 A 14 x 160** 71 B 4	7,5	6	5,6	4,5	47	50
	1,91	1 644	2,65	732	**R 4EL 004 A 14 x 160** 71 B 4	8	6,3	6	4,75	51	54
	1,91	1 644	3,55	732	**R 4EL 006 A 14 x 160** 71 B 4	8	6,3	6	4,75	58	61
	2,25	1 398	1,12	622	**R 4EL 001 A 14 x 160** 71 B 4	5,6	4,5	4,25	3,35	34	37
	2,25	1 398	1,5	622	**R 4EL 002 A 14 x 160** 71 B 4	5,6	4,5	4,25	3,35	35	38
	2,23	1 410	2,12	628	**R 4EL 003 A 14 x 160** 71 B 4	7,5	6	5,6	4,5	47	50
	2,29	1 372	3,15	611	**R 4EL 004 A 14 x 160** 71 B 4	8	6,3	6	4,75	51	54
	2,56	1 227	1,25	546	**R 4EL 001 A 14 x 160** 71 B 4	5,6	4,5	4,25	3,35	34	37
	2,56	1 227	1,5	546	**R 4EL 002 A 14 x 160** 71 B 4	5,6	4,5	4,25	3,35	35	38
	2,53	1 243	1,7	356	**R 4EL 002 A 19 x 200** 80 A 6	7,1	5,6	5,3	4,25	39	43
	2,47	1 272	2,24	566	**R 4EL 003 A 14 x 160** 71 B 4	7,5	6	5,6	4,5	47	50
	2,47	1 272	3,35	566	**R 4EL 004 A 14 x 160** 71 B 4	8	6,3	6	4,75	51	54
	2,82	1 117	1,32	497	**R 4EL 001 A 14 x 160** 71 B 4	5,6	4,5	4,25	3,35	34	37
	2,82	1 117	1,9	497	**R 4EL 002 A 14 x 160** 71 B 4	5,6	4,5	4,25	3,35	35	38
	2,71	1 160	2,5	517	**R 4EL 003 A 14 x 160** 71 B 4	7,5	6	5,6	4,5	47	50
	2,71	1 160	3,55	517	**R 4EL 004 A 14 x 160** 71 B 4	8	6,3	6	4,75	51	54
	3,15	1 000	1,5	445	**R 4EL 001 A 14 x 160** 71 B 4	5,6	4,5	4,25	3,35	34	37
	3,15	1 000	2	445	**R 4EL 002 A 14 x 160** 71 B 4	5,6	4,5	4,25	3,35	35	38
	3,09	1 016	2,8	452	**R 4EL 003 A 14 x 160** 71 B 4	7,5	6	5,6	4,5	47	50
	3,33	944	1,5	420	**R 4EL 001 A 14 x 160** 71 B 4	5,6	4,5	4,25	3,35	34	37
	3,61	871	1,7	249	**R 4EL 001 A 19 x 200** 80 A 6	7,1	5,6	5,3	4,25	38	42
	3,33	944	2,12	420	**R 4EL 002 A 14 x 160** 71 B 4	5,6	4,5	4,25	3,35	35	38
	3,32	947	3	422	**R 4EL 003 A 14 x 160** 71 B 4	7,5	6	5,6	4,5	47	50
	3,94	799	1,8	356	**R 4EL 001 A 14 x 160** 71 B 4	5,6	4,5	4,25	3,35	34	37
	4,10	784	1,8	219	**R 3EL 001 A 19 x 200** 80 A 6	8	6,3	6	4,75	34	38
	3,94	799	2,5	356	**R 4EL 002 A 14 x 160** 71 B 4	5,6	4,5	4,25	3,35	35	38
	3,93	801	3,35	357	**R 4EL 003 A 14 x 160** 71 B 4	7,5	6	5,6	4,5	47	50
	4,58	687	2	306	**R 4EL 001 A 14 x 160** 71 B 4	5,6	4,5	4,25	3,35	34	37
	4,25	757	1,8	212	**R 3EL 001 A 19 x 200** 80 A 6	8	6,3	6	4,75	34	38
	4,58	687	2,8	306	**R 4EL 002 A 14 x 160** 71 B 4	5,6	4,5	4,25	3,35	35	38
	4,75	662	2,12	295	**R 4EL 001 A 14 x 160** 71 B 4	5,6	4,5	4,25	3,35	34	37
	4,91	654	2,12	183	**R 3EL 001 A 19 x 200** 80 A 6	8	6,3	6	4,75	34	38
	4,75	662	2,8	295	**R 4EL 002 A 14 x 160** 71 B 4	5,6	4,5	4,25	3,35	35	38
	5,61	560	2,36	249	**R 4EL 001 A 14 x 160** 71 B 4	5,6	4,5	4,25	3,35	34	37
	5,69	565	2,36	158	**R 3EL 001 A 19 x 200** 80 A 6	8	6,3	6	4,75	34	38
	5,61	560	3,35	249	**R 4EL 002 A 14 x 160** 71 B 4	5,6	4,5	4,25	3,35	35	38
	6,38	504	2,65	219	**R 3EL 001 A 14 x 160** 71 B 4	6,3	5	4,75	3,75	30	33
	6,38	504	3,55	219	**R 3EL 002 A 14 x 160** 71 B 4	6,3	5	4,75	3,75	31	34
	6,61	487	2,65	212	**R 3EL 001 A 14 x 160** 71 B 4	6,3	5	4,75	3,75	30	33
	6,77	464	2,8	207	**R 4EL 001 A 14 x 160** 71 B 4	5,6	4,5	4,25	3,35	34	37
	6,97	461	3,15	201	**R 3EL 002 A 14 x 160** 71 B 4	6,3	5	4,75	3,75	31	34
	7,64	421	3	183	**R 3EL 001 A 14 x 160** 71 B 4	6,3	5	4,75	3,75	30	33
	8,17	385	3,35	171	**R 4EL 001 A 14 x 160** 71 B 4	5,6	4,5	4,25	3,35	34	37
	8,85	364	3,55	158	**R 3EL 001 A 14 x 160** 71 B 4	6,3	5	4,75	3,75	30	33
	9,57	336	3,75	146	**R 3EL 001 A 14 x 160** 71 B 4	6,3	5	4,75	3,75	30	33
	11,1	290	4,25	126	**R 3EL 001 A 14 x 160** 71 B 4	6,3	5	4,75	3,75	30	33
	13,1	246	5	107	**R 3EL 001 A 14 x 160** 71 B 4	6,3	5	4,75	3,75	30	33
	13,9	232	5,3	101	**R 3EL 001 A 14 x 160** 71 B 4	6,3	5	4,75	3,75	30	33
	15,0	214	5,6	59,9	**R 3EL 001 A 19 x 200** 80 A 6	8	6,3	6	4,75	34	38
	17,0	196	4	53,1	**R 2EL 001 A 19 x 200** 80 A 6	10,6	8,5	8	6,3	30	34
0,55	**0,341**	13 690	0,9	2 636	**R 4EL 015 A 19 x 200** 80 B 6	16	11,8	11,8	9	108	112
	0,341	13 690	1	2 636	**R 4EL 018 A 19 x 200** 80 B 6	18	16	14	11,8	145	149
	0,379	12 350	1,18	2 377	**R 4EL 021 A 19 x 200** 80 B 6	18	16	14	11,8	148	152
	0,385	12 140	2,24	2 338	**R 4EL 030 A 19 x 200** 80 B 6	21,2	17	16	13,2	186	190
	0,420	11 140	0,95	2 145	**R 4EL 012 A 19 x 200** 80 B 6	16	11,8	11,8	9	104	108
	0,420	11 140	1,12	2 145	**R 4EL 015 A 19 x 200** 80 B 6	16	11,8	11,8	9	108	112
	0,420	11 140	1,32	2 145	**R 4EL 018 A 19 x 200** 80 B 6	18	16	14	11,8	145	149
	0,420	11 140	1,6	2 145	**R 4EL 021 A 19 x 200** 80 B 6	18	16	14	11,8	148	152
	0,473	9 874	0,95	1 901	**R 4EL 012 A 19 x 200** 80 B 6	16	11,8	11,8	9	104	108
	0,479	9 754	1,06	2 921	**R 4EL 015 A 14 x 160** 71 C 4	11,8	10	9	7,5	104	107
	0,479	9 754	1,06	2 921	**R 4EL 015 A 19 x 200** 80 A 4	11,8	10	9	7,5	106	110
	0,452	10 330	1,18	3 094	**R 4EL 018 A 14 x 160** 71 C 4	16	11,8	11,8	9	141	144
	0,452	10 330	1,18	3 094	**R 4EL 018 A 19 x 200** 80 A 4	16	11,8	11,8	9	143	147
	0,473	9 882	2,8	1 902	**R 4EL 030 A 19 x 200** 80 B 6	21,2	17	16	13,2	186	190
	0,492	9 492	1,12	1 827	**R 4EL 012 A 19 x 200** 80 B 6	16	11,8	11,8	9	104	108
	0,492	9 492	1,32	1 827	**R 4EL 015 A 19 x 200** 80 B 6	16	11,8	11,8	9	108	112
	0,503	9 298	1,6	1 790	**R 4EL 018 A 19 x 200** 80 B 6	18	16	14	11,8	145	149
	0,492	9 492	1,9	1 827	**R 4EL 021 A 19 x 200** 80 B 6	18	16	14	11,8	148	152
	0,538	8 687	4,5	1 673	**R 4EL 042 A 19 x 200** 80 B 6	26,5	21,2	20	16	244	248

P_1	n_2	M_2	fs	i		Pt_N [kW] t_{amb} = 20°C		t_{amb} = 40°C		kg	
kW	min^{-1}	N m								HB	HBZ
0,55	**0,531**	8 802	1,06	2 636	**R 4EL 012 A 14 x 160** 71 C 4	11,8	10	9	7,5	100	103
	0,531	8 802	1,06	2 636	**R 4EL 012 A 19 x 200** 80 A 4	11,8	10	9	7,5	102	106
	0,531	8 802	1,4	2 636	**R 4EL 015 A 14 x 160** 71 C 4	11,8	10	9	7,5	104	107
	0,531	8 802	1,4	2 636	**R 4EL 015 A 19 x 200** 80 A 4	11,8	10	9	7,5	106	110
	0,532	8 784	1,7	1 691	**R 4EL 015 A 19 x 200** 80 B 6	16	11,8	11,8	9	108	112
	0,531	8 802	1,5	2 636	**R 4EL 018 A 14 x 160** 71 C 4	16	11,8	11,8	9	141	144
	0,531	8 802	1,5	2 636	**R 4EL 018 A 19 x 200** 80 A 4	16	11,8	11,8	9	143	147
	0,590	7 921	1,9	1 525	**R 4EL 018 A 19 x 200** 80 B 6	18	16	14	11,8	145	149
	0,589	7 937	1,9	2 377	**R 4EL 021 A 19 x 200** 80 A 4	16	11,8	11,8	9	146	150
	0,599	7 806	3,15	2 338	**R 4EL 030 A 19 x 200** 80 A 4	17	14	13,2	10,6	184	188
	0,669	6 983	0,9	1 344	**R 4EL 006 A 19 x 200** 80 B 6	10	8	7,5	6	63	67
	0,653	7 163	1,06	2 145	**R 4EL 009 A 14 x 160** 71 C 4	11,8	9,5	9	7,1	89	92
	0,653	7 163	1,06	2 145	**R 4EL 009 A 19 x 200** 80 A 4	11,8	9,5	9	7,1	91	95
	0,653	7 163	1,5	2 145	**R 4EL 012 A 14 x 160** 71 C 4	11,8	10	9	7,5	100	103
	0,653	7 163	1,5	2 145	**R 4EL 012 A 19 x 200** 80 A 4	11,8	10	9	7,5	102	106
	0,653	7 163	1,7	2 145	**R 4EL 015 A 14 x 160** 71 C 4	11,8	10	9	7,5	104	107
	0,653	7 163	1,7	2 145	**R 4EL 015 A 19 x 200** 80 A 4	11,8	10	9	7,5	106	110
	0,625	7 484	2	1 441	**R 4EL 015 A 19 x 200** 80 B 6	16	11,8	11,8	9	108	112
	0,653	7 163	2,12	2 145	**R 4EL 018 A 19 x 200** 80 A 4	16	11,8	11,8	9	143	147
	0,653	7 163	2,5	2 145	**R 4EL 021 A 19 x 200** 80 A 4	16	11,8	11,8	9	146	150
	0,736	6 348	1	1 901	**R 4EL 009 A 14 x 160** 71 C 4	11,8	9,5	9	7,1	89	92
	0,736	6 348	1	1 901	**R 4EL 009 A 19 x 200** 80 A 4	11,8	9,5	9	7,1	91	95
	0,749	6 245	1,4	1 202	**R 4EL 009 A 19 x 200** 80 B 6	15	11,8	11,2	9	93	97
	0,736	6 348	1,4	1 901	**R 4EL 012 A 14 x 160** 71 C 4	11,8	10	9	7,5	100	103
	0,736	6 348	1,4	1 901	**R 4EL 012 A 19 x 200** 80 A 4	11,8	10	9	7,5	102	106
	0,715	6 539	1,6	1 259	**R 4EL 012 A 19 x 200** 80 B 6	16	11,8	11,8	9	104	108
	0,710	6 581	1,9	1 267	**R 4EL 015 A 19 x 200** 80 B 6	16	11,8	11,8	9	108	112
	0,736	6 353	4,5	1 902	**R 4EL 030 A 19 x 200** 80 A 4	17	14	13,2	10,6	184	188
	0,809	5 776	0,9	1 730	**R 4EL 006 A 14 x 160** 71 C 4	8	6,3	6	4,75	59	62
	0,809	5 776	0,9	1 730	**R 4EL 006 A 19 x 200** 80 A 4	8	6,3	6	4,75	61	65
	0,802	5 827	1,06	1 122	**R 4EL 006 A 19 x 200** 80 B 6	10	8	7,5	6	63	67
	0,782	5 977	1,25	1 790	**R 4EL 009 A 14 x 160** 71 C 4	11,8	9,5	9	7,1	89	92
	0,782	5 977	1,25	1 790	**R 4EL 009 A 19 x 200** 80 A 4	11,8	9,5	9	7,1	91	95
	0,792	5 900	1,5	1 136	**R 4EL 009 A 19 x 200** 80 B 6	15	11,8	11,2	9	93	97
	0,766	6 102	1,7	1 827	**R 4EL 012 A 14 x 160** 71 C 4	11,8	10	9	7,5	100	103
	0,766	6 102	1,7	1 827	**R 4EL 012 A 19 x 200** 80 A 4	11,8	10	9	7,5	102	106
	0,768	6 090	2	1 172	**R 4EL 012 A 19 x 200** 80 B 6	16	11,8	11,8	9	104	108
	0,766	6 102	2	1 827	**R 4EL 015 A 19 x 200** 80 A 4	11,8	10	9	7,5	106	110
	0,782	5 977	2,5	1 790	**R 4EL 018 A 19 x 200** 80 A 4	16	11,8	11,8	9	143	147
	0,766	6 102	3	1 827	**R 4EL 021 A 19 x 200** 80 A 4	16	11,8	11,8	9	146	150
	0,928	5 036	0,9	970	**R 4EL 004 A 19 x 200** 80 B 6	10	8	7,5	6	56	60
	0,869	5 379	1	1 611	**R 4EL 006 A 14 x 160** 71 C 4	8	6,3	6	4,75	59	62
	0,869	5 379	1	1 611	**R 4EL 006 A 19 x 200** 80 A 4	8	6,3	6	4,75	61	65
	0,928	5 036	1,25	970	**R 4EL 006 A 19 x 200** 80 B 6	10	8	7,5	6	63	67
	0,828	5 647	1,25	1 691	**R 4EL 009 A 14 x 160** 71 C 4	11,8	9,5	9	7,1	89	92
	0,828	5 647	1,25	1 691	**R 4EL 009 A 19 x 200** 80 A 4	11,8	9,5	9	7,1	91	95
	0,901	5 188	1,7	999	**R 4EL 009 A 19 x 200** 80 B 6	15	11,8	11,2	9	93	97
	0,828	5 647	1,8	1 691	**R 4EL 012 A 14 x 160** 71 C 4	11,8	10	9	7,5	100	103
	0,828	5 647	1,8	1 691	**R 4EL 012 A 19 x 200** 80 A 4	11,8	10	9	7,5	102	106
	0,901	5 188	2,36	999	**R 4EL 012 A 19 x 200** 80 B 6	16	11,8	11,8	9	104	108
	0,828	5 647	2,5	1 691	**R 4EL 015 A 19 x 200** 80 A 4	11,8	10	9	7,5	106	110
	0,918	5 092	3	1 525	**R 4EL 018 A 19 x 200** 80 A 4	16	11,8	11,8	9	143	147
	1,04	4 489	1	1 344	**R 4EL 004 A 14 x 160** 71 C 4	8	6,3	6	4,75	52	55
	1,04	4 489	1	1 344	**R 4EL 004 A 19 x 200** 80 A 4	8	6,3	6	4,75	54	58
	1,04	4 489	1,4	1 344	**R 4EL 006 A 14 x 160** 71 C 4	8	6,3	6	4,75	59	62
	1,04	4 489	1,4	1 344	**R 4EL 006 A 19 x 200** 80 A 4	8	6,3	6	4,75	61	65
	0,972	4 811	1,9	1 441	**R 4EL 009 A 19 x 200** 80 A 4	11,8	9,5	9	7,1	91	95
	0,972	4 811	2,36	1 441	**R 4EL 012 A 19 x 200** 80 A 4	11,8	10	9	7,5	102	106
	0,972	4 811	3,15	1 441	**R 4EL 015 A 19 x 200** 80 A 4	11,8	10	9	7,5	106	110
	1,10	4 241	1	1 270	**R 4EL 004 A 14 x 160** 71 C 4	8	6,3	6	4,75	52	55
	1,10	4 241	1	1 270	**R 4EL 004 A 19 x 200** 80 A 4	8	6,3	6	4,75	54	58
	1,12	4 166	1,18	1 248	**R 4EL 006 A 14 x 160** 71 C 4	8	6,3	6	4,75	59	62
	1,12	4 166	1,18	1 248	**R 4EL 006 A 19 x 200** 80 A 4	8	6,3	6	4,75	61	65
	1,07	4 352	1,4	838	**R 4EL 006 A 19 x 200** 80 B 6	10	8	7,5	6	63	67
	1,16	4 015	2,12	1 202	**R 4EL 009 A 19 x 200** 80 A 4	11,8	9,5	9	7,1	91	95
	1,11	4 204	2,36	1 259	**R 4EL 012 A 19 x 200** 80 A 4	11,8	10	9	7,5	102	106
	1,11	4 230	2,8	1 267	**R 4EL 015 A 19 x 200** 80 A 4	11,8	10	9	7,5	106	110
	1,25	3 746	1,18	1 122	**R 4EL 004 A 14 x 160** 71 C 4	8	6,3	6	4,75	52	55
	1,25	3 746	1,18	1 122	**R 4EL 004 A 19 x 200** 80 A 4	8	6,3	6	4,75	54	58
	1,25	3 746	1,7	1 122	**R 4EL 006 A 14 x 160** 71 C 4	8	6,3	6	4,75	59	62
	1,25	3 746	1,7	1 122	**R 4EL 006 A 19 x 200** 80 A 4	8	6,3	6	4,75	61	65
	1,23	3 793	2,36	1 136	**R 4EL 009 A 19 x 200** 80 A 4	11,8	9,5	9	7,1	91	95
	1,19	3 915	3	1 172	**R 4EL 012 A 19 x 200** 80 A 4	11,8	10	9	7,5	102	106
	1,42	3 284	0,95	984	**R 4EL 003 A 14 x 160** 71 C 4	7,5	6	5,6	4,5	48	51
	1,42	3 284	0,95	984	**R 4EL 003 A 19 x 200** 80 A 4	7,5	6	5,6	4,5	50	54
	1,44	3 237	1,4	970	**R 4EL 004 A 14 x 160** 71 C 4	8	6,3	6	4,75	52	55
	1,44	3 237	1,4	970	**R 4EL 004 A 19 x 200** 80 A 4	8	6,3	6	4,75	54	58
	1,44	3 237	1,9	970	**R 4EL 006 A 19 x 200** 80 A 4	8	6,3	6	4,75	61	65
	1,40	3 335	2,5	999	**R 4EL 009 A 19 x 200** 80 A 4	11,8	9,5	9	7,1	91	95
	1,40	3 335	3,55	999	**R 4EL 012 A 19 x 200** 80 A 4	11,8	10	9	7,5	102	106

P_1	n_2	M_2	fs	i		Pt_N [kW] t_{amb} = 20°C		t_{amb} = 40°C		kg	
kW	min^{-1}	N m								HB	HBZ
0,55	**1,54**	3 036	1	909	**R 4EL 003 A 14 x 160** 71 C 4	7,5	6	5,6	4,5	48	51
	1,54	3 036	1	909	**R 4EL 003 A 19 x 200** 80 A 4	7,5	6	5,6	4,5	50	54
	1,53	3 059	1,5	916	**R 4EL 004 A 14 x 160** 71 C 4	8	6,3	6	4,75	52	55
	1,53	3 059	1,5	916	**R 4EL 004 A 19 x 200** 80 A 4	8	6,3	6	4,75	54	58
	1,53	3 059	2	916	**R 4EL 006 A 19 x 200** 80 A 4	8	6,3	6	4,75	61	65
	1,51	3 087	3	924	**R 4EL 009 A 19 x 200** 80 A 4	11,8	9,5	9	7,1	91	95
	1,78	2 624	1,18	786	**R 4EL 003 A 14 x 160** 71 C 4	7,5	6	5,6	4,5	48	51
	1,78	2 624	1,18	786	**R 4EL 003 A 19 x 200** 80 A 4	7,5	6	5,6	4,5	50	54
	1,67	2 798	1,6	838	**R 4EL 004 A 14 x 160** 71 C 4	8	6,3	6	4,75	52	55
	1,67	2 798	1,6	838	**R 4EL 004 A 19 x 200** 80 A 4	8	6,3	6	4,75	54	58
	1,67	2 798	2,12	838	**R 4EL 006 A 19 x 200** 80 A 4	8	6,3	6	4,75	61	65
	1,78	2 630	3,35	788	**R 4EL 009 A 19 x 200** 80 A 4	11,8	9,5	9	7,1	91	95
	1,94	2 404	0,9	720	**R 4EL 002 A 14 x 160** 71 C 4	5,6	4,5	4,25	3,35	36	39
	1,94	2 404	0,9	720	**R 4EL 002 A 19 x 200** 80 A 4	5,6	4,5	4,25	3,35	38	42
	1,91	2 444	1,25	732	**R 4EL 003 A 14 x 160** 71 C 4	7,5	6	5,6	4,5	48	51
	1,91	2 444	1,25	732	**R 4EL 003 A 19 x 200** 80 A 4	7,5	6	5,6	4,5	50	54
	1,91	2 444	1,8	732	**R 4EL 004 A 14 x 160** 71 C 4	8	6,3	6	4,75	52	55
	1,91	2 444	1,8	732	**R 4EL 004 A 19 x 200** 80 A 4	8	6,3	6	4,75	54	58
	1,91	2 444	2,5	732	**R 4EL 006 A 19 x 200** 80 A 4	8	6,3	6	4,75	61	65
	1,94	2 405	3,35	720	**R 4EL 009 A 19 x 200** 80 A 4	11,8	9,5	9	7,1	91	95
	2,25	2 077	1,06	622	**R 4EL 002 A 14 x 160** 71 C 4	5,6	4,5	4,25	3,35	36	39
	2,25	2 077	1,06	622	**R 4EL 002 A 19 x 200** 80 A 4	5,6	4,5	4,25	3,35	38	42
	2,23	2 096	1,4	628	**R 4EL 003 A 14 x 160** 71 C 4	7,5	6	5,6	4,5	48	51
	2,23	2 096	1,4	628	**R 4EL 003 A 19 x 200** 80 A 4	7,5	6	5,6	4,5	50	54
	2,29	2 039	2,12	611	**R 4EL 004 A 19 x 200** 80 A 4	8	6,3	6	4,75	54	58
	2,29	2 039	2,8	611	**R 4EL 006 A 19 x 200** 80 A 4	8	6,3	6	4,75	61	65
	2,56	1 823	1	546	**R 4EL 002 A 14 x 160** 71 C 4	5,6	4,5	4,25	3,35	36	39
	2,56	1 823	1	546	**R 4EL 002 A 19 x 200** 80 A 4	5,6	4,5	4,25	3,35	38	42
	2,53	1 847	1,12	356	**R 4EL 002 A 19 x 200** 80 B 6	7,1	5,6	5,3	4,25	40	44
	2,47	1 891	1,5	566	**R 4EL 003 A 14 x 160** 71 C 4	7,5	6	5,6	4,5	48	51
	2,47	1 891	1,5	566	**R 4EL 003 A 19 x 200** 80 A 4	7,5	6	5,6	4,5	50	54
	2,47	1 891	2,24	566	**R 4EL 004 A 19 x 200** 80 A 4	8	6,3	6	4,75	54	58
	2,47	1 891	3	566	**R 4EL 006 A 19 x 200** 80 A 4	8	6,3	6	4,75	61	65
	2,82	1 660	0,9	497	**R 4EL 001 A 14 x 160** 71 C 4	5,6	4,5	4,25	3,35	35	38
	2,82	1 660	0,9	497	**R 4EL 001 A 19 x 200** 80 A 4	5,6	4,5	4,25	3,35	37	41
	2,82	1 660	1,25	497	**R 4EL 002 A 14 x 160** 71 C 4	5,6	4,5	4,25	3,35	36	39
	2,82	1 660	1,25	497	**R 4EL 002 A 19 x 200** 80 A 4	5,6	4,5	4,25	3,35	38	42
	2,71	1 725	1,7	517	**R 4EL 003 A 14 x 160** 71 C 4	7,5	6	5,6	4,5	48	51
	2,71	1 725	1,7	517	**R 4EL 003 A 19 x 200** 80 A 4	7,5	6	5,6	4,5	50	54
	2,71	1 725	2,36	517	**R 4EL 004 A 19 x 200** 80 A 4	8	6,3	6	4,75	54	58
	2,71	1 725	3,35	517	**R 4EL 006 A 19 x 200** 80 A 4	8	6,3	6	4,75	61	65
	3,15	1 486	1	445	**R 4EL 001 A 14 x 160** 71 C 4	5,6	4,5	4,25	3,35	35	38
	3,15	1 486	1	445	**R 4EL 001 A 19 x 200** 80 A 4	5,6	4,5	4,25	3,35	37	41
	3,15	1 486	1,4	445	**R 4EL 002 A 14 x 160** 71 C 4	5,6	4,5	4,25	3,35	36	39
	3,15	1 486	1,4	445	**R 4EL 002 A 19 x 200** 80 A 4	5,6	4,5	4,25	3,35	38	42
	3,09	1 511	1,8	452	**R 4EL 003 A 14 x 160** 71 C 4	7,5	6	5,6	4,5	48	51
	3,09	1 511	1,8	452	**R 4EL 003 A 19 x 200** 80 A 4	7,5	6	5,6	4,5	50	54
	3,09	1 511	2,65	452	**R 4EL 004 A 19 x 200** 80 A 4	8	6,3	6	4,75	54	58
	3,09	1 511	3,75	452	**R 4EL 006 A 19 x 200** 80 A 4	8	6,3	6	4,75	61	65
	3,33	1 404	1,06	420	**R 4EL 001 A 14 x 160** 71 C 4	5,6	4,5	4,25	3,35	35	38
	3,33	1 404	1,06	420	**R 4EL 001 A 19 x 200** 80 A 4	5,6	4,5	4,25	3,35	37	41
	3,33	1 404	1,4	420	**R 4EL 002 A 14 x 160** 71 C 4	5,6	4,5	4,25	3,35	36	39
	3,33	1 404	1,4	420	**R 4EL 002 A 19 x 200** 80 A 4	5,6	4,5	4,25	3,35	38	42
	3,32	1 408	2	422	**R 4EL 003 A 19 x 200** 80 A 4	7,5	6	5,6	4,5	50	54
	3,32	1 408	2,8	422	**R 4EL 004 A 19 x 200** 80 A 4	8	6,3	6	4,75	54	58
	3,94	1 187	1,18	356	**R 4EL 001 A 14 x 160** 71 C 4	5,6	4,5	4,25	3,35	35	38
	3,94	1 187	1,18	356	**R 4EL 001 A 19 x 200** 80 A 4	5,6	4,5	4,25	3,35	37	41
	4,10	1 166	1,18	219	**R 3EL 001 A 19 x 200** 80 B 6	8	6,3	6	4,75	35	39
	3,94	1 187	1,7	356	**R 4EL 002 A 14 x 160** 71 C 4	5,6	4,5	4,25	3,35	36	39
	3,94	1 187	1,7	356	**R 4EL 002 A 19 x 200** 80 A 4	5,6	4,5	4,25	3,35	38	42
	4,10	1 166	1,5	219	**R 3EL 002 A 19 x 200** 80 B 6	8	6,3	6	4,75	36	40
	3,93	1 191	2,24	357	**R 4EL 003 A 19 x 200** 80 A 4	7,5	6	5,6	4,5	50	54
	4,06	1 176	2,24	221	**R 3EL 003 A 19 x 200** 80 B 6	10,6	8,5	8	6,3	48	52
	3,93	1 191	3,35	357	**R 4EL 004 A 19 x 200** 80 A 4	8	6,3	6	4,75	54	58
	4,58	1 022	1,32	306	**R 4EL 001 A 14 x 160** 71 C 4	5,6	4,5	4,25	3,35	35	38
	4,58	1 022	1,32	306	**R 4EL 001 A 19 x 200** 80 A 4	5,6	4,5	4,25	3,35	37	41
	4,25	1 125	1,25	212	**R 3EL 001 A 19 x 200** 80 B 6	8	6,3	6	4,75	35	39
	4,58	1 022	1,9	306	**R 4EL 002 A 19 x 200** 80 A 4	5,6	4,5	4,25	3,35	38	42
	4,48	1 066	1,5	201	**R 3EL 002 A 19 x 200** 80 B 6	8	6,3	6	4,75	36	40
	4,41	1 059	2,5	317	**R 4EL 003 A 19 x 200** 80 A 4	7,5	6	5,6	4,5	50	54
	4,51	1 061	2	200	**R 3EL 003 A 19 x 200** 80 B 6	10,6	8,5	8	6,3	48	52
	4,41	1 059	3,55	317	**R 4EL 004 A 19 x 200** 80 A 4	8	6,3	6	4,75	54	58
	4,75	984	1,4	295	**R 4EL 001 A 14 x 160** 71 C 4	5,6	4,5	4,25	3,35	35	38
	4,75	984	1,4	295	**R 4EL 001 A 19 x 200** 80 A 4	5,6	4,5	4,25	3,35	37	41
	4,91	973	1,4	183	**R 3EL 001 A 19 x 200** 80 B 6	8	6,3	6	4,75	35	39
	4,75	984	1,9	295	**R 4EL 002 A 19 x 200** 80 A 4	5,6	4,5	4,25	3,35	38	42
	4,91	973	1,8	183	**R 3EL 002 A 19 x 200** 80 B 6	8	6,3	6	4,75	36	40
	4,73	987	2,65	296	**R 4EL 003 A 19 x 200** 80 A 4	7,5	6	5,6	4,5	50	54
	4,73	987	3,75	296	**R 4EL 004 A 19 x 200** 80 A 4	8	6,3	6	4,75	54	58

P_1	n_2	M_2	fs	i		Pt_N [kW] t_{amb} = 20°C		t_{amb} = 40°C		kg	
kW	min^{-1}	N m								HB	HBZ
0,55	**5,61**	833	1,6	249	**R 4EL 001 A 14 x 160** 71 C 4	5,6	4,5	4,25	3,35	35	38
	5,61	833	1,6	249	**R 4EL 001 A 19 x 200** 80 A 4	5,6	4,5	4,25	3,35	37	41
	5,69	841	1,6	158	**R 3EL 001 A 19 x 200** 80 B 6	8	6,3	6	4,75	35	39
	5,61	833	2,24	249	**R 4EL 002 A 19 x 200** 80 A 4	5,6	4,5	4,25	3,35	38	42
	5,69	841	2,12	158	**R 3EL 002 A 19 x 200** 80 B 6	8	6,3	6	4,75	36	40
	5,60	835	3	250	**R 4EL 003 A 19 x 200** 80 A 4	7,5	6	5,6	4,5	50	54
	6,38	749	1,8	219	**R 3EL 001 A 14 x 160** 71 C 4	6,3	5	4,75	3,75	31	34
	6,38	749	1,8	219	**R 3EL 001 A 19 x 200** 80 A 4	6,3	5	4,75	3,75	33	37
	6,38	749	2,36	219	**R 3EL 002 A 19 x 200** 80 A 4	6,3	5	4,75	3,75	34	38
	6,32	756	3,35	221	**R 3EL 003 A 19 x 200** 80 A 4	8,5	6,7	6,3	5	46	50
	6,61	723	1,8	212	**R 3EL 001 A 14 x 160** 71 C 4	6,3	5	4,75	3,75	31	34
	6,61	723	1,8	212	**R 3EL 001 A 19 x 200** 80 A 4	6,3	5	4,75	3,75	33	37
	6,77	690	1,9	207	**R 4EL 001 A 19 x 200** 80 A 4	5,6	4,5	4,25	3,35	37	41
	6,97	685	2,24	201	**R 3EL 002 A 19 x 200** 80 A 4	6,3	5	4,75	3,75	34	38
	6,77	690	2,65	207	**R 4EL 002 A 19 x 200** 80 A 4	5,6	4,5	4,25	3,35	38	42
	7,01	682	3	200	**R 3EL 003 A 19 x 200** 80 A 4	8,5	6,7	6,3	5	46	50
	6,75	692	3,55	207	**R 4EL 003 A 19 x 200** 80 A 4	7,5	6	5,6	4,5	50	54
	7,64	625	2	183	**R 3EL 001 A 19 x 200** 80 A 4	6,3	5	4,75	3,75	33	37
	8,17	572	2,24	171	**R 4EL 001 A 19 x 200** 80 A 4	5,6	4,5	4,25	3,35	37	41
	8,41	568	2,24	107	**R 3EL 001 A 19 x 200** 80 B 6	8	6,3	6	4,75	35	39
	7,64	625	2,8	183	**R 3EL 002 A 19 x 200** 80 A 4	6,3	5	4,75	3,75	34	38
	8,17	572	3,15	171	**R 4EL 002 A 19 x 200** 80 A 4	5,6	4,5	4,25	3,35	38	42
	8,85	540	2,36	158	**R 3EL 001 A 19 x 200** 80 A 4	6,3	5	4,75	3,75	33	37
	8,85	540	3,15	158	**R 3EL 002 A 19 x 200** 80 A 4	6,3	5	4,75	3,75	34	38
	9,57	500	2,5	146	**R 3EL 001 A 19 x 200** 80 A 4	6,3	5	4,75	3,75	33	37
	9,57	500	3,55	146	**R 3EL 002 A 19 x 200** 80 A 4	6,3	5	4,75	3,75	34	38
	11,1	432	2,8	126	**R 3EL 001 A 19 x 200** 80 A 4	6,3	5	4,75	3,75	33	37
	13,1	365	3,35	107	**R 3EL 001 A 19 x 200** 80 A 4	6,3	5	4,75	3,75	33	37
	13,9	345	3,55	101	**R 3EL 001 A 19 x 200** 80 A 4	6,3	5	4,75	3,75	33	37
	15,8	303	4	88,7	**R 3EL 001 A 19 x 200** 80 A 4	6,3	5	4,75	3,75	33	37
	18,4	259	4	76,0	**R 3EL 001 A 19 x 200** 80 A 4	6,3	5	4,75	3,75	33	37
	17,0	291	2,65	53,1	**R 2EL 001 A 19 x 200** 80 B 6	10,6	8,5	8	6,3	31	35
	18,1	264	4,5	49,7	**R 3EL 001 A 19 x 200** 80 B 6	8	6,3	6	4,75	35	39
	19,8	242	5	70,8	**R 3EL 001 A 19 x 200** 80 A 4	6,3	5	4,75	3,75	33	37
	19,9	248	4,25	45,2	**R 2EL 001 A 19 x 200** 80 B 6	10,6	8,5	8	6,3	31	35
	22,2	215	4,75	63,0	**R 3EL 001 A 19 x 200** 80 A 4	6,3	5	4,75	3,75	33	37
	23,9	207	5	37,7	**R 2EL 001 A 19 x 200** 80 B 6	10,6	8,5	8	6,3	31	35
	23,4	205	5,6	59,9	**R 3EL 001 A 19 x 200** 80 A 4	6,3	5	4,75	3,75	33	37
	25,3	196	4,75	35,6	**R 2EL 001 A 19 x 200** 80 B 6	10,6	8,5	8	6,3	31	35
	26,4	187	4	53,1	**R 2EL 001 A 19 x 200** 80 A 4	8,5	6,7	6,3	5	29	33
	27,6	179	5,6	32,6	**R 2EL 001 A 19 x 200** 80 B 6	10,6	8,5	8	6,3	31	35
0,75	**0,379**	16 840	0,9	2 377	**R 4EL 021 A 24 x 200** 90 S 6	18	16	14	11,8	152	156
	0,385	16 560	1,6	2 338	**R 4EL 030 A 24 x 200** 90 S 6	21,2	17	16	13,2	190	194
	0,420	15 190	1	2 145	**R 4EL 018 A 24 x 200** 90 S 6	18	16	14	11,8	149	153
	0,420	15 190	1,18	2 145	**R 4EL 021 A 24 x 200** 90 S 6	18	16	14	11,8	152	156
	0,452	14 090	0,9	3 094	**R 4EL 018 A 14 x 160** 71 D 4	16	11,8	11,8	9	142	145
	0,452	14 090	0,9	3 094	**R 4EL 018 A 19 x 200** 80 B 4	16	11,8	11,8	9	145	149
	0,473	13 480	2,12	1 902	**R 4EL 030 A 24 x 200** 90 S 6	21,2	17	16	13,2	190	194
	0,492	12 940	0,95	1 827	**R 4EL 015 A 24 x 200** 90 S 6	16	11,8	11,8	9	112	116
	0,503	12 680	1,18	1 790	**R 4EL 018 A 24 x 200** 90 S 6	18	16	14	11,8	149	153
	0,492	12 940	1,4	1 827	**R 4EL 021 A 24 x 200** 90 S 6	18	16	14	11,8	152	156
	0,532	11 980	0,9	1 691	**R 4EL 012 A 24 x 200** 90 S 6	16	11,8	11,8	9	108	112
	0,531	12 000	1,06	2 636	**R 4EL 015 A 14 x 160** 71 D 4	11,8	10	9	7,5	105	108
	0,531	12 000	1,06	2 636	**R 4EL 015 A 19 x 200** 80 B 4	11,8	10	9	7,5	108	112
	0,532	11 980	1,25	1 691	**R 4EL 015 A 24 x 200** 90 S 6	16	11,8	11,8	9	112	116
	0,531	12 000	1,06	2 636	**R 4EL 018 A 14 x 160** 71 D 4	16	11,8	11,8	9	142	145
	0,531	12 000	1,06	2 636	**R 4EL 018 A 19 x 200** 80 B 4	16	11,8	11,8	9	145	149
	0,590	10 800	1,4	1 525	**R 4EL 018 A 24 x 200** 90 S 6	18	16	14	11,8	149	153
	0,589	10 820	1,4	2 377	**R 4EL 021 A 14 x 160** 71 D 4	16	11,8	11,8	9	145	148
	0,589	10 820	1,4	2 377	**R 4EL 021 A 19 x 200** 80 B 4	16	11,8	11,8	9	148	152
	0,590	10 800	1,7	1 525	**R 4EL 021 A 24 x 200** 90 S 6	18	16	14	11,8	152	156
	0,555	11 480	2,5	1 621	**R 4EL 030 A 24 x 200** 90 S 6	21,2	17	16	13,2	190	194
	0,625	10 210	0,9	1 441	**R 4EL 009 A 24 x 200** 90 S 6	15	11,8	11,2	9	97	101
	0,653	9 767	1,06	2 145	**R 4EL 012 A 14 x 160** 71 D 4	11,8	10	9	7,5	101	104
	0,653	9 767	1,06	2 145	**R 4EL 012 A 19 x 200** 80 B 4	11,8	10	9	7,5	104	108
	0,653	9 767	1,25	2 145	**R 4EL 015 A 14 x 160** 71 D 4	11,8	10	9	7,5	105	108
	0,653	9 767	1,25	2 145	**R 4EL 015 A 19 x 200** 80 B 4	11,8	10	9	7,5	108	112
	0,625	10 210	1,5	1 441	**R 4EL 015 A 24 x 200** 90 S 6	16	11,8	11,8	9	112	116
	0,653	9 767	1,5	2 145	**R 4EL 018 A 14 x 160** 71 D 4	16	11,8	11,8	9	142	145
	0,653	9 767	1,5	2 145	**R 4EL 018 A 19 x 200** 80 B 4	16	11,8	11,8	9	145	149
	0,653	9 767	1,8	2 145	**R 4EL 021 A 14 x 160** 71 D 4	16	11,8	11,8	9	145	148
	0,653	9 767	1,8	2 145	**R 4EL 021 A 19 x 200** 80 B 4	16	11,8	11,8	9	148	152
	0,599	10 650	2,36	2 338	**R 4EL 030 A 19 x 200** 80 B 4	17	14	13,2	10,6	186	190

P_1	n_2	M_2	fs	i		Pt_N [kW] t_{amb} = 20°C		t_{amb} = 40°C		kg	
kW	min^{-1}	N m								HB	HBZ
0,75	**0,749**	8 516	1,06	1 202	**R 4EL 009 A 24 x 200** 90 S 6	15	11,8	11,2	9	97	101
	0,736	8 656	1	1 901	**R 4EL 012 A 14 x 160** 71 D 4	11,8	10	9	7,5	101	104
	0,736	8 656	1	1 901	**R 4EL 012 A 19 x 200** 80 B 4	11,8	10	9	7,5	104	108
	0,715	8 917	1,18	1 259	**R 4EL 012 A 24 x 200** 90 S 6	16	11,8	11,8	9	108	112
	0,710	8 974	1,4	1 267	**R 4EL 015 A 24 x 200** 90 S 6	16	11,8	11,8	9	112	116
	0,710	8 974	1,7	1 267	**R 4EL 018 A 24 x 200** 90 S 6	18	16	14	11,8	149	153
	0,710	8 974	2	1 267	**R 4EL 021 A 24 x 200** 90 S 6	18	16	14	11,8	152	156
	0,736	8 663	3,15	1 902	**R 4EL 030 A 19 x 200** 80 B 4	17	14	13,2	10,6	186	190
	0,782	8 150	0,9	1 790	**R 4EL 009 A 14 x 160** 71 D 4	11,8	9,5	9	7,1	90	93
	0,782	8 150	0,9	1 790	**R 4EL 009 A 19 x 200** 80 B 4	11,8	9,5	9	7,1	93	97
	0,792	8 046	1,12	1 136	**R 4EL 009 A 24 x 200** 90 S 6	15	11,8	11,2	9	97	101
	0,766	8 321	1,25	1 827	**R 4EL 012 A 14 x 160** 71 D 4	11,8	10	9	7,5	101	104
	0,766	8 321	1,25	1 827	**R 4EL 012 A 19 x 200** 80 B 4	11,8	10	9	7,5	104	108
	0,768	8 305	1,5	1 172	**R 4EL 012 A 24 x 200** 90 S 6	16	11,8	11,8	9	108	112
	0,766	8 321	1,5	1 827	**R 4EL 015 A 14 x 160** 71 D 4	11,8	10	9	7,5	105	108
	0,766	8 321	1,5	1 827	**R 4EL 015 A 19 x 200** 80 B 4	11,8	10	9	7,5	108	112
	0,768	8 305	1,8	1 172	**R 4EL 015 A 24 x 200** 90 S 6	16	11,8	11,8	9	112	116
	0,782	8 150	1,8	1 790	**R 4EL 018 A 14 x 160** 71 D 4	16	11,8	11,8	9	142	145
	0,782	8 150	1,8	1 790	**R 4EL 018 A 19 x 200** 80 B 4	16	11,8	11,8	9	145	149
	0,766	8 321	2,12	1 827	**R 4EL 021 A 19 x 200** 80 B 4	16	11,8	11,8	9	148	152
	0,837	7 616	5	1 673	**R 4EL 042 A 19 x 200** 80 B 4	21,2	17	16	13,2	244	248
	0,928	6 867	0,9	970	**R 4EL 006 A 24 x 200** 90 S 6	10	8	7,5	6	67	71
	0,828	7 701	0,9	1 691	**R 4EL 009 A 14 x 160** 71 D 4	11,8	9,5	9	7,1	90	93
	0,828	7 701	0,9	1 691	**R 4EL 009 A 19 x 200** 80 B 4	11,8	9,5	9	7,1	93	97
	0,901	7 075	1,25	999	**R 4EL 009 A 24 x 200** 90 S 6	15	11,8	11,2	9	97	101
	0,828	7 701	1,32	1 691	**R 4EL 012 A 14 x 160** 71 D 4	11,8	10	9	7,5	101	104
	0,828	7 701	1,32	1 691	**R 4EL 012 A 19 x 200** 80 B 4	11,8	10	9	7,5	104	108
	0,901	7 075	1,8	999	**R 4EL 012 A 24 x 200** 90 S 6	16	11,8	11,8	9	108	112
	0,828	7 701	1,8	1 691	**R 4EL 015 A 14 x 160** 71 D 4	11,8	10	9	7,5	105	108
	0,828	7 701	1,8	1 691	**R 4EL 015 A 19 x 200** 80 B 4	11,8	10	9	7,5	108	112
	0,918	6 944	2,12	1 525	**R 4EL 018 A 19 x 200** 80 B 4	16	11,8	11,8	9	145	149
	0,918	6 944	2,65	1 525	**R 4EL 021 A 19 x 200** 80 B 4	16	11,8	11,8	9	148	152
	0,864	7 380	3,75	1 621	**R 4EL 030 A 19 x 200** 80 B 4	17	14	13,2	10,6	186	190
	1,04	6 121	1	1 344	**R 4EL 006 A 14 x 160** 71 D 4	8	6,3	6	4,75	60	63
	1,04	6 121	1	1 344	**R 4EL 006 A 19 x 200** 80 B 4	8	6,3	6	4,75	63	67
	0,972	6 560	1,4	1 441	**R 4EL 009 A 14 x 160** 71 D 4	11,8	9,5	9	7,1	90	93
	0,972	6 560	1,4	1 441	**R 4EL 009 A 19 x 200** 80 B 4	11,8	9,5	9	7,1	93	97
	0,972	6 560	1,7	1 441	**R 4EL 012 A 14 x 160** 71 D 4	11,8	10	9	7,5	101	104
	0,972	6 560	1,7	1 441	**R 4EL 012 A 19 x 200** 80 B 4	11,8	10	9	7,5	104	108
	0,972	6 560	2,24	1 441	**R 4EL 015 A 19 x 200** 80 B 4	11,8	10	9	7,5	108	112
	0,972	6 560	2,5	1 441	**R 4EL 018 A 19 x 200** 80 B 4	16	11,8	11,8	9	145	149
	1,06	6 001	3	1 318	**R 4EL 021 A 19 x 200** 80 B 4	16	11,8	11,8	9	148	152
	1,12	5 680	0,9	1 248	**R 4EL 006 A 14 x 160** 71 D 4	8	6,3	6	4,75	60	63
	1,12	5 680	0,9	1 248	**R 4EL 006 A 19 x 200** 80 B 4	8	6,3	6	4,75	63	67
	1,07	5 935	1,06	838	**R 4EL 006 A 24 x 200** 90 S 6	10	8	7,5	6	67	71
	1,16	5 474	1,6	1 202	**R 4EL 009 A 14 x 160** 71 D 4	11,8	9,5	9	7,1	90	93
	1,16	5 474	1,6	1 202	**R 4EL 009 A 19 x 200** 80 B 4	11,8	9,5	9	7,1	93	97
	1,11	5 732	1,7	1 259	**R 4EL 012 A 14 x 160** 71 D 4	11,8	10	9	7,5	101	104
	1,11	5 732	1,7	1 259	**R 4EL 012 A 19 x 200** 80 B 4	11,8	10	9	7,5	104	108
	1,14	5 578	2,24	788	**R 4EL 012 A 24 x 200** 90 S 6	16	11,8	11,8	9	108	112
	1,11	5 769	2,12	1 267	**R 4EL 015 A 19 x 200** 80 B 4	11,8	10	9	7,5	108	112
	1,11	5 769	2,5	1 267	**R 4EL 018 A 19 x 200** 80 B 4	16	11,8	11,8	9	145	149
	1,11	5 769	3	1 267	**R 4EL 021 A 19 x 200** 80 B 4	16	11,8	11,8	9	148	152
	1,25	5 108	0,9	1 122	**R 4EL 004 A 14 x 160** 71 D 4	8	6,3	6	4,75	53	56
	1,25	5 108	0,9	1 122	**R 4EL 004 A 19 x 200** 80 B 4	8	6,3	6	4,75	56	60
	1,25	5 108	1,25	1 122	**R 4EL 006 A 14 x 160** 71 D 4	8	6,3	6	4,75	60	63
	1,25	5 108	1,25	1 122	**R 4EL 006 A 19 x 200** 80 B 4	8	6,3	6	4,75	63	67
	1,23	5 172	1,7	1 136	**R 4EL 009 A 14 x 160** 71 D 4	11,8	9,5	9	7,1	90	93
	1,23	5 172	1,7	1 136	**R 4EL 009 A 19 x 200** 80 B 4	11,8	9,5	9	7,1	93	97
	1,19	5 339	2,24	1 172	**R 4EL 012 A 19 x 200** 80 B 4	11,8	10	9	7,5	104	108
	1,19	5 339	2,8	1 172	**R 4EL 015 A 19 x 200** 80 B 4	11,8	10	9	7,5	108	112
	1,44	4 414	1	970	**R 4EL 004 A 14 x 160** 71 D 4	8	6,3	6	4,75	53	56
	1,44	4 414	1	970	**R 4EL 004 A 19 x 200** 80 B 4	8	6,3	6	4,75	56	60
	1,44	4 414	1,4	970	**R 4EL 006 A 14 x 160** 71 D 4	8	6,3	6	4,75	60	63
	1,44	4 414	1,4	970	**R 4EL 006 A 19 x 200** 80 B 4	8	6,3	6	4,75	63	67
	1,40	4 548	1,9	999	**R 4EL 009 A 19 x 200** 80 B 4	11,8	9,5	9	7,1	93	97
	1,40	4 548	2,5	999	**R 4EL 012 A 19 x 200** 80 B 4	11,8	10	9	7,5	104	108
	1,40	4 548	3,35	999	**R 4EL 015 A 19 x 200** 80 B 4	11,8	10	9	7,5	108	112
	1,53	4 171	1,06	916	**R 4EL 004 A 14 x 160** 71 D 4	8	6,3	6	4,75	53	56
	1,53	4 171	1,06	916	**R 4EL 004 A 19 x 200** 80 B 4	8	6,3	6	4,75	56	60
	1,53	4 171	1,5	916	**R 4EL 006 A 14 x 160** 71 D 4	8	6,3	6	4,75	60	63
	1,53	4 171	1,5	916	**R 4EL 006 A 19 x 200** 80 B 4	8	6,3	6	4,75	63	67
	1,51	4 209	2,12	924	**R 4EL 009 A 19 x 200** 80 B 4	11,8	9,5	9	7,1	93	97
	1,51	4 209	3	924	**R 4EL 012 A 19 x 200** 80 B 4	11,8	10	9	7,5	104	108
	1,67	3 815	1,18	838	**R 4EL 004 A 14 x 160** 71 D 4	8	6,3	6	4,75	53	56
	1,67	3 815	1,18	838	**R 4EL 004 A 19 x 200** 80 B 4	8	6,3	6	4,75	56	60
	1,67	3 815	1,6	838	**R 4EL 006 A 14 x 160** 71 D 4	8	6,3	6	4,75	60	63
	1,67	3 815	1,6	838	**R 4EL 006 A 19 x 200** 80 B 4	8	6,3	6	4,75	63	67
	1,78	3 586	2,5	788	**R 4EL 009 A 19 x 200** 80 B 4	11,8	9,5	9	7,1	93	97
	1,78	3 586	3,35	788	**R 4EL 012 A 19 x 200** 80 B 4	11,8	10	9	7,5	104	108

P_1	n_2	M_2	fs	i		Pt_N [kW] t_{amb} = 20°C		t_{amb} = 40°C		kg	
kW	min^{-1}	N m								HB	HBZ
0,75	**1,91**	3 332	0,9	732	**R 4EL 003 A 14 x 160** 71 D 4	7,5	6	5,6	4,5	49	52
	1,91	3 332	0,9	732	**R 4EL 003 A 19 x 200** 80 B 4	7,5	6	5,6	4,5	52	56
	1,91	3 332	1,32	732	**R 4EL 004 A 14 x 160** 71 D 4	8	6,3	6	4,75	53	56
	1,91	3 332	1,32	732	**R 4EL 004 A 19 x 200** 80 B 4	8	6,3	6	4,75	56	60
	1,91	3 332	1,8	732	**R 4EL 006 A 14 x 160** 71 D 4	8	6,3	6	4,75	60	63
	1,91	3 332	1,8	732	**R 4EL 006 A 19 x 200** 80 B 4	8	6,3	6	4,75	63	67
	1,94	3 280	2,5	720	**R 4EL 009 A 19 x 200** 80 B 4	11,8	9,5	9	7,1	93	97
	1,94	3 280	3,35	720	**R 4EL 012 A 19 x 200** 80 B 4	11,8	10	9	7,5	104	108
	2,23	2 859	1	628	**R 4EL 003 A 14 x 160** 71 D 4	7,5	6	5,6	4,5	49	52
	2,23	2 859	1	628	**R 4EL 003 A 19 x 200** 80 B 4	7,5	6	5,6	4,5	52	56
	2,29	2 781	1,5	611	**R 4EL 004 A 14 x 160** 71 D 4	8	6,3	6	4,75	53	56
	2,29	2 781	1,5	611	**R 4EL 004 A 19 x 200** 80 B 4	8	6,3	6	4,75	56	60
	2,29	2 781	2,12	611	**R 4EL 006 A 19 x 200** 80 B 4	8	6,3	6	4,75	63	67
	2,13	2 992	2,8	657	**R 4EL 009 A 19 x 200** 80 B 4	11,8	9,5	9	7,1	93	97
	2,47	2 578	1,12	566	**R 4EL 003 A 14 x 160** 71 D 4	7,5	6	5,6	4,5	49	52
	2,47	2 578	1,12	566	**R 4EL 003 A 19 x 200** 80 B 4	7,5	6	5,6	4,5	52	56
	2,47	2 578	1,6	566	**R 4EL 004 A 14 x 160** 71 D 4	8	6,3	6	4,75	53	56
	2,47	2 578	1,6	566	**R 4EL 004 A 19 x 200** 80 B 4	8	6,3	6	4,75	56	60
	2,47	2 578	2,24	566	**R 4EL 006 A 19 x 200** 80 B 4	8	6,3	6	4,75	63	67
	2,46	2 586	3,15	568	**R 4EL 009 A 19 x 200** 80 B 4	11,8	9,5	9	7,1	93	97
	2,82	2 263	0,9	497	**R 4EL 002 A 14 x 160** 71 D 4	5,6	4,5	4,25	3,35	37	40
	2,82	2 263	0,9	497	**R 4EL 002 A 19 x 200** 80 B 4	5,6	4,5	4,25	3,35	40	44
	2,71	2 352	1,18	517	**R 4EL 003 A 14 x 160** 71 D 4	7,5	6	5,6	4,5	49	52
	2,71	2 352	1,18	517	**R 4EL 003 A 19 x 200** 80 B 4	7,5	6	5,6	4,5	52	56
	2,71	2 352	1,8	517	**R 4EL 004 A 14 x 160** 71 D 4	8	6,3	6	4,75	53	56
	2,71	2 352	1,8	517	**R 4EL 004 A 19 x 200** 80 B 4	8	6,3	6	4,75	56	60
	2,71	2 352	2,36	517	**R 4EL 006 A 19 x 200** 80 B 4	8	6,3	6	4,75	63	67
	2,70	2 359	3,55	518	**R 4EL 009 A 19 x 200** 80 B 4	11,8	9,5	9	7,1	93	97
	3,15	2 027	1	445	**R 4EL 002 A 14 x 160** 71 D 4	5,6	4,5	4,25	3,35	37	40
	3,15	2 027	1	445	**R 4EL 002 A 19 x 200** 80 B 4	5,6	4,5	4,25	3,35	40	44
	3,09	2 060	1,32	452	**R 4EL 003 A 14 x 160** 71 D 4	7,5	6	5,6	4,5	49	52
	3,09	2 060	1,32	452	**R 4EL 003 A 19 x 200** 80 B 4	7,5	6	5,6	4,5	52	56
	3,09	2 060	2	452	**R 4EL 004 A 19 x 200** 80 B 4	8	6,3	6	4,75	56	60
	3,09	2 060	2,65	452	**R 4EL 006 A 19 x 200** 80 B 4	8	6,3	6	4,75	63	67
	3,13	2 039	4	448	**R 4EL 009 A 19 x 200** 80 B 4	11,8	9,5	9	7,1	93	97
	3,33	1 914	1,06	420	**R 4EL 002 A 14 x 160** 71 D 4	5,6	4,5	4,25	3,35	37	40
	3,33	1 914	1,06	420	**R 4EL 002 A 19 x 200** 80 B 4	5,6	4,5	4,25	3,35	40	44
	3,32	1 920	1,4	422	**R 4EL 003 A 14 x 160** 71 D 4	7,5	6	5,6	4,5	49	52
	3,32	1 920	1,4	422	**R 4EL 003 A 19 x 200** 80 B 4	7,5	6	5,6	4,5	52	56
	3,32	1 920	2,12	422	**R 4EL 004 A 19 x 200** 80 B 4	8	6,3	6	4,75	56	60
	3,32	1 920	2,8	422	**R 4EL 006 A 19 x 200** 80 B 4	8	6,3	6	4,75	63	67
	4,10	1 589	0,9	219	**R 3EL 001 A 24 x 200** 90 S 6	8	6,3	6	4,75	39	43
	3,94	1 619	1,18	356	**R 4EL 002 A 14 x 160** 71 D 4	5,6	4,5	4,25	3,35	37	40
	3,94	1 619	1,18	356	**R 4EL 002 A 19 x 200** 80 B 4	5,6	4,5	4,25	3,35	40	44
	4,10	1 589	1,12	219	**R 3EL 002 A 24 x 200** 90 S 6	8	6,3	6	4,75	40	44
	3,93	1 624	1,7	357	**R 4EL 003 A 14 x 160** 71 D 4	7,5	6	5,6	4,5	49	52
	3,93	1 624	1,7	357	**R 4EL 003 A 19 x 200** 80 B 4	7,5	6	5,6	4,5	52	56
	4,06	1 604	1,7	221	**R 3EL 003 A 24 x 200** 90 S 6	10,6	8,5	8	6,3	52	56
	3,93	1 624	2,36	357	**R 4EL 004 A 19 x 200** 80 B 4	8	6,3	6	4,75	56	60
	4,06	1 604	1,9	221	**R 3EL 004 A 24 x 200** 90 S 6	11,2	9	8,5	6,7	56	60
	3,93	1 624	3,35	357	**R 4EL 006 A 19 x 200** 80 B 4	8	6,3	6	4,75	63	67
	4,58	1 393	1	306	**R 4EL 001 A 14 x 160** 71 D 4	5,6	4,5	4,25	3,35	36	39
	4,58	1 393	1	306	**R 4EL 001 A 19 x 200** 80 B 4	5,6	4,5	4,25	3,35	39	43
	4,25	1 535	0,9	212	**R 3EL 001 A 24 x 200** 90 S 6	8	6,3	6	4,75	39	43
	4,58	1 393	1,4	306	**R 4EL 002 A 14 x 160** 71 D 4	5,6	4,5	4,25	3,35	37	40
	4,58	1 393	1,4	306	**R 4EL 002 A 19 x 200** 80 B 4	5,6	4,5	4,25	3,35	40	44
	4,48	1 454	1,12	201	**R 3EL 002 A 24 x 200** 90 S 6	8	6,3	6	4,75	40	44
	4,41	1 444	1,8	317	**R 4EL 003 A 14 x 160** 71 D 4	7,5	6	5,6	4,5	49	52
	4,41	1 444	1,8	317	**R 4EL 003 A 19 x 200** 80 B 4	7,5	6	5,6	4,5	52	56
	4,51	1 446	1,5	200	**R 3EL 003 A 24 x 200** 90 S 6	10,6	8,5	8	6,3	52	56
	4,41	1 444	2,65	317	**R 4EL 004 A 19 x 200** 80 B 4	8	6,3	6	4,75	56	60
	4,51	1 446	2	200	**R 3EL 004 A 19 x 200** 80 C 6	11,2	9	8,5	6,7	54	58
	4,51	1 446	2	200	**R 3EL 004 A 24 x 200** 90 S 6	11,2	9	8,5	6,7	56	60
	4,41	1 444	3,55	317	**R 4EL 006 A 19 x 200** 80 B 4	8	6,3	6	4,75	63	67
	4,75	1 342	1	295	**R 4EL 001 A 14 x 160** 71 D 4	5,6	4,5	4,25	3,35	36	39
	4,75	1 342	1	295	**R 4EL 001 A 19 x 200** 80 B 4	5,6	4,5	4,25	3,35	39	43
	4,91	1 326	1,06	183	**R 3EL 001 A 24 x 200** 90 S 6	8	6,3	6	4,75	39	43
	5,25	1 214	1,12	171	**R 4EL 001 A 24 x 200** 90 S 6	7,1	5,6	5,3	4,25	43	47
	4,75	1 342	1,4	295	**R 4EL 002 A 14 x 160** 71 D 4	5,6	4,5	4,25	3,35	37	40
	4,75	1 342	1,4	295	**R 4EL 002 A 19 x 200** 80 B 4	5,6	4,5	4,25	3,35	40	44
	4,91	1 326	1,32	183	**R 3EL 002 A 24 x 200** 90 S 6	8	6,3	6	4,75	40	44
	5,25	1 214	1,6	171	**R 4EL 002 A 24 x 200** 90 S 6	7,1	5,6	5,3	4,25	44	48
	4,73	1 346	1,9	296	**R 4EL 003 A 19 x 200** 80 B 4	7,5	6	5,6	4,5	52	56
	4,87	1 338	1,9	185	**R 3EL 003 A 24 x 200** 90 S 6	10,6	8,5	8	6,3	52	56
	4,73	1 346	2,8	296	**R 4EL 004 A 19 x 200** 80 B 4	8	6,3	6	4,75	56	60

P_1	n_2	M_2	fs	i		Pt_N [kW] t_{amb} = 20°C		t_{amb} = 40°C		kg	
kW	min^{-1}	N m								HB	HBZ
0,75	**5,61**	1 135	1,18	249	**R 4EL 001 A 14 x 160** 71 D 4	5,6	4,5	4,25	3,35	36	39
	5,61	1 135	1,18	249	**R 4EL 001 A 19 x 200** 80 B 4	5,6	4,5	4,25	3,35	39	43
	5,69	1 146	1,18	158	**R 3EL 001 A 24 x 200** 90 S 6	8	6,3	6	4,75	39	43
	5,61	1 135	1,6	249	**R 4EL 002 A 14 x 160** 71 D 4	5,6	4,5	4,25	3,35	37	40
	5,61	1 135	1,6	249	**R 4EL 002 A 19 x 200** 80 B 4	5,6	4,5	4,25	3,35	40	44
	5,69	1 146	1,5	158	**R 3EL 002 A 24 x 200** 90 S 6	8	6,3	6	4,75	40	44
	5,60	1 139	2,24	250	**R 4EL 003 A 19 x 200** 80 B 4	7,5	6	5,6	4,5	52	56
	5,63	1 157	2,24	160	**R 3EL 003 A 24 x 200** 90 S 6	10,6	8,5	8	6,3	52	56
	5,60	1 139	3,35	250	**R 4EL 004 A 19 x 200** 80 B 4	8	6,3	6	4,75	56	60
	6,38	1 022	1,32	219	**R 3EL 001 A 14 x 160** 71 D 4	6,3	5	4,75	3,75	32	35
	6,38	1 022	1,32	219	**R 3EL 001 A 19 x 200** 80 B 4	6,3	5	4,75	3,75	35	39
	6,38	1 022	1,7	219	**R 3EL 002 A 14 x 160** 71 D 4	6,3	5	4,75	3,75	33	36
	6,38	1 022	1,7	219	**R 3EL 002 A 19 x 200** 80 B 4	6,3	5	4,75	3,75	36	40
	6,32	1 031	2,5	221	**R 3EL 003 A 19 x 200** 80 B 4	8,5	6,7	6,3	5	48	52
	6,32	1 031	3	221	**R 3EL 004 A 19 x 200** 80 B 4	9	7,1	6,7	5,3	52	56
	6,61	986	1,32	212	**R 3EL 001 A 14 x 160** 71 D 4	6,3	5	4,75	3,75	32	35
	6,77	941	1,4	207	**R 4EL 001 A 14 x 160** 71 D 4	5,6	4,5	4,25	3,35	36	39
	6,61	986	1,32	212	**R 3EL 001 A 19 x 200** 80 B 4	6,3	5	4,75	3,75	35	39
	6,77	941	1,4	207	**R 4EL 001 A 19 x 200** 80 B 4	5,6	4,5	4,25	3,35	39	43
	6,97	935	1,6	201	**R 3EL 002 A 14 x 160** 71 D 4	6,3	5	4,75	3,75	33	36
	6,97	935	1,6	201	**R 3EL 002 A 19 x 200** 80 B 4	6,3	5	4,75	3,75	36	40
	6,77	941	1,9	207	**R 4EL 002 A 19 x 200** 80 B 4	5,6	4,5	4,25	3,35	40	44
	7,12	916	2	126	**R 3EL 002 A 24 x 200** 90 S 6	8	6,3	6	4,75	40	44
	7,01	930	2,24	200	**R 3EL 003 A 19 x 200** 80 B 4	8,5	6,7	6,3	5	48	52
	6,75	944	2,65	207	**R 4EL 003 A 19 x 200** 80 B 4	7,5	6	5,6	4,5	52	56
	7,01	930	3	200	**R 3EL 004 A 19 x 200** 80 B 4	9	7,1	6,7	5,3	52	56
	6,75	944	3,75	207	**R 4EL 004 A 19 x 200** 80 B 4	8	6,3	6	4,75	56	60
	7,64	853	1,5	183	**R 3EL 001 A 14 x 160** 71 D 4	6,3	5	4,75	3,75	32	35
	8,17	780	1,6	171	**R 4EL 001 A 14 x 160** 71 D 4	5,6	4,5	4,25	3,35	36	39
	7,64	853	1,5	183	**R 3EL 001 A 19 x 200** 80 B 4	6,3	5	4,75	3,75	35	39
	8,17	780	1,6	171	**R 4EL 001 A 19 x 200** 80 B 4	5,6	4,5	4,25	3,35	39	43
	7,64	853	2	183	**R 3EL 002 A 19 x 200** 80 B 4	6,3	5	4,75	3,75	36	40
	8,17	780	2,24	171	**R 4EL 002 A 19 x 200** 80 B 4	5,6	4,5	4,25	3,35	40	44
	8,41	775	2,24	107	**R 3EL 002 A 24 x 200** 90 S 6	8	6,3	6	4,75	40	44
	7,58	860	2,8	185	**R 3EL 003 A 19 x 200** 80 B 4	8,5	6,7	6,3	5	48	52
	8,01	796	3	175	**R 4EL 003 A 19 x 200** 80 B 4	7,5	6	5,6	4,5	52	56
	8,85	737	1,7	158	**R 3EL 001 A 14 x 160** 71 D 4	6,3	5	4,75	3,75	32	35
	8,85	737	1,7	158	**R 3EL 001 A 19 x 200** 80 B 4	6,3	5	4,75	3,75	35	39
	8,85	737	2,36	158	**R 3EL 002 A 19 x 200** 80 B 4	6,3	5	4,75	3,75	36	40
	8,77	744	3,15	160	**R 3EL 003 A 19 x 200** 80 B 4	8,5	6,7	6,3	5	48	52
	9,57	681	1,8	146	**R 3EL 001 A 14 x 160** 71 D 4	6,3	5	4,75	3,75	32	35
	9,57	681	1,8	146	**R 3EL 001 A 19 x 200** 80 B 4	6,3	5	4,75	3,75	35	39
	9,57	681	2,5	146	**R 3EL 002 A 19 x 200** 80 B 4	6,3	5	4,75	3,75	36	40
	10,3	634	3,75	136	**R 3EL 003 A 19 x 200** 80 B 4	8,5	6,7	6,3	5	48	52
	11,1	589	2,12	126	**R 3EL 001 A 19 x 200** 80 B 4	6,3	5	4,75	3,75	35	39
	11,1	589	3	126	**R 3EL 002 A 19 x 200** 80 B 4	6,3	5	4,75	3,75	36	40
	13,1	498	2,5	107	**R 3EL 001 A 19 x 200** 80 B 4	6,3	5	4,75	3,75	35	39
	13,1	498	3,35	107	**R 3EL 002 A 19 x 200** 80 B 4	6,3	5	4,75	3,75	36	40
	13,9	470	2,65	101	**R 3EL 001 A 19 x 200** 80 B 4	6,3	5	4,75	3,75	35	39
	13,9	470	3,55	101	**R 3EL 002 A 19 x 200** 80 B 4	6,3	5	4,75	3,75	36	40
	15,8	413	3	88,7	**R 3EL 001 A 19 x 200** 80 B 4	6,3	5	4,75	3,75	35	39
	18,4	354	3	76,0	**R 3EL 001 A 19 x 200** 80 B 4	6,3	5	4,75	3,75	35	39
	17,0	397	1,9	53,1	**R 2EL 001 A 24 x 200** 90 S 6	10,6	8,5	8	6,3	35	39
	19,8	330	3,55	70,8	**R 3EL 001 A 19 x 200** 80 B 4	6,3	5	4,75	3,75	35	39
	19,9	338	3	45,2	**R 2EL 001 A 24 x 200** 90 S 6	10,6	8,5	8	6,3	35	39
	22,2	293	3,55	63,0	**R 3EL 001 A 19 x 200** 80 B 4	6,3	5	4,75	3,75	35	39
	23,9	282	3,55	37,7	**R 2EL 001 A 24 x 200** 90 S 6	10,6	8,5	8	6,3	35	39
	23,4	279	4,25	59,9	**R 3EL 001 A 19 x 200** 80 B 4	6,3	5	4,75	3,75	35	39
	25,3	267	3,55	35,6	**R 2EL 001 A 24 x 200** 90 S 6	10,6	8,5	8	6,3	35	39
	26,4	255	3	53,1	**R 2EL 001 A 19 x 200** 80 B 4	8,5	6,7	6,3	5	31	35
	28,2	231	5	49,7	**R 3EL 001 A 19 x 200** 80 B 4	6,3	5	4,75	3,75	35	39
	27,6	244	4,25	32,6	**R 2EL 001 A 24 x 200** 90 S 6	10,6	8,5	8	6,3	35	39
	31,0	217	4,5	45,2	**R 2EL 001 A 19 x 200** 80 B 4	8,5	6,7	6,3	5	31	35
	30,3	222	5,3	29,7	**R 2EL 001 A 24 x 200** 90 S 6	10,6	8,5	8	6,3	35	39
	37,1	181	5,3	37,7	**R 2EL 001 A 19 x 200** 80 B 4	8,5	6,7	6,3	5	31	35
	39,3	171	5,3	35,6	**R 2EL 001 A 19 x 200** 80 B 4	8,5	6,7	6,3	5	31	35
1,1	**0,385**	24 290	1,12	2 338	**R 4EL 030 A 24 x 200** 90 L 6	21,2	17	16	13,2	193	199
	0,492	18 980	0,95	1 827	**R 4EL 021 A 24 x 200** 90 L 6	18	16	14	11,8	155	161
	0,473	19 760	1,4	1 902	**R 4EL 030 A 24 x 200** 90 L 6	21,2	17	16	13,2	193	199
	0,538	17 370	2,36	1 673	**R 4EL 042 A 24 x 200** 90 L 6	26,5	21,2	20	16	251	257
	0,590	15 840	0,95	1 525	**R 4EL 018 A 24 x 200** 90 L 6	18	16	14	11,8	152	158
	0,589	15 870	0,95	2 377	**R 4EL 021 A 19 x 200** 80 C 4	16	11,8	11,8	9	150	154
	0,589	15 870	0,95	2 377	**R 4EL 021 A 24 x 200** 90 S 4	16	11,8	11,8	9	152	155
	0,590	15 840	1,12	1 525	**R 4EL 021 A 24 x 200** 90 L 6	18	16	14	11,8	155	161
	0,555	16 840	1,7	1 621	**R 4EL 030 A 24 x 200** 90 L 6	21,2	17	16	13,2	193	199
	0,596	15 680	2,5	1 509	**R 4EL 042 A 24 x 200** 90 L 6	26,5	21,2	20	16	251	257

P_1	n_2	M_2	fs	i		Pt_N [kW] t_{amb} = 20°C		t_{amb} = 40°C		kg	
kW	min^{-1}	N m								HB	HBZ
1,1	**0,625**	14 970	1	1 441	**R 4EL 015 A 24 x 200** 90 L 6	16	11,8	11,8	9	115	121
	0,653	14 330	1,06	2 145	**R 4EL 018 A 19 x 200** 80 C 4	16	11,8	11,8	9	147	151
	0,653	14 330	1,06	2 145	**R 4EL 018 A 24 x 200** 90 S 4	16	11,8	11,8	9	149	152
	0,653	14 330	1,25	2 145	**R 4EL 021 A 19 x 200** 80 C 4	16	11,8	11,8	9	150	154
	0,653	14 330	1,25	2 145	**R 4EL 021 A 24 x 200** 90 S 4	16	11,8	11,8	9	152	155
	0,599	15 610	1,6	2 338	**R 4EL 030 A 19 x 200** 80 C 4	17	14	13,2	10,6	188	192
	0,599	15 610	1,6	2 338	**R 4EL 030 A 24 x 200** 90 S 4	17	14	13,2	10,6	190	193
	0,607	15 400	1,9	1 482	**R 4EL 030 A 24 x 200** 90 L 6	21,2	17	16	13,2	193	199
	0,710	13 160	0,95	1 267	**R 4EL 015 A 24 x 200** 90 L 6	16	11,8	11,8	9	115	121
	0,710	13 160	1,12	1 267	**R 4EL 018 A 24 x 200** 90 L 6	18	16	14	11,8	152	158
	0,710	13 160	1,4	1 267	**R 4EL 021 A 24 x 200** 90 L 6	18	16	14	11,8	155	161
	0,736	12 710	2,24	1 902	**R 4EL 030 A 24 x 200** 90 S 4	17	14	13,2	10,6	190	193
	0,768	12 180	1	1 172	**R 4EL 012 A 24 x 200** 90 L 6	16	11,8	11,8	9	111	117
	0,766	12 200	1	1 827	**R 4EL 015 A 19 x 200** 80 C 4	11,8	10	9	7,5	110	114
	0,766	12 200	1	1 827	**R 4EL 015 A 24 x 200** 90 S 4	11,8	10	9	7,5	112	115
	0,768	12 180	1,25	1 172	**R 4EL 015 A 24 x 200** 90 L 6	16	11,8	11,8	9	115	121
	0,782	11 950	1,25	1 790	**R 4EL 018 A 19 x 200** 80 C 4	16	11,8	11,8	9	147	151
	0,782	11 950	1,25	1 790	**R 4EL 018 A 24 x 200** 90 S 4	16	11,8	11,8	9	149	152
	0,766	12 200	1,5	1 827	**R 4EL 021 A 19 x 200** 80 C 4	16	11,8	11,8	9	150	154
	0,766	12 200	1,5	1 827	**R 4EL 021 A 24 x 200** 90 S 4	16	11,8	11,8	9	152	155
	0,768	12 180	1,7	1 172	**R 4EL 021 A 24 x 200** 90 L 6	18	16	14	11,8	155	161
	0,746	12 530	2,24	1 206	**R 4EL 030 A 24 x 200** 90 L 6	21,2	17	16	13,2	193	199
	0,837	11 170	3,55	1 673	**R 4EL 042 A 24 x 200** 90 S 4	21,2	17	16	13,2	248	251
	0,828	11 290	0,9	1 691	**R 4EL 012 A 19 x 200** 80 C 4	11,8	10	9	7,5	106	110
	0,828	11 290	0,9	1 691	**R 4EL 012 A 24 x 200** 90 S 4	11,8	10	9	7,5	108	111
	0,901	10 380	1,18	999	**R 4EL 012 A 24 x 200** 90 L 6	16	11,8	11,8	9	111	117
	0,828	11 290	1,25	1 691	**R 4EL 015 A 19 x 200** 80 C 4	11,8	10	9	7,5	110	114
	0,828	11 290	1,25	1 691	**R 4EL 015 A 24 x 200** 90 S 4	11,8	10	9	7,5	112	115
	0,918	10 180	1,5	1 525	**R 4EL 018 A 19 x 200** 80 C 4	16	11,8	11,8	9	147	151
	0,918	10 180	1,5	1 525	**R 4EL 018 A 24 x 200** 90 S 4	16	11,8	11,8	9	149	152
	0,918	10 180	1,8	1 525	**R 4EL 021 A 19 x 200** 80 C 4	16	11,8	11,8	9	150	154
	0,918	10 180	1,8	1 525	**R 4EL 021 A 24 x 200** 90 S 4	16	11,8	11,8	9	152	155
	0,864	10 820	2,5	1 621	**R 4EL 030 A 24 x 200** 90 S 4	17	14	13,2	10,6	190	193
	0,928	10 080	4	1 509	**R 4EL 042 A 24 x 200** 90 S 4	21,2	17	16	13,2	248	251
	0,972	9 622	0,95	1 441	**R 4EL 009 A 19 x 200** 80 C 4	11,8	9,5	9	7,1	95	99
	0,972	9 622	0,95	1 441	**R 4EL 009 A 24 x 200** 90 S 4	11,8	9,5	9	7,1	97	100
	0,972	9 622	1,18	1 441	**R 4EL 012 A 19 x 200** 80 C 4	11,8	10	9	7,5	106	110
	0,972	9 622	1,18	1 441	**R 4EL 012 A 24 x 200** 90 S 4	11,8	10	9	7,5	108	111
	0,972	9 622	1,6	1 441	**R 4EL 015 A 19 x 200** 80 C 4	11,8	10	9	7,5	110	114
	0,972	9 622	1,6	1 441	**R 4EL 015 A 24 x 200** 90 S 4	11,8	10	9	7,5	112	115
	0,972	9 622	1,7	1 441	**R 4EL 018 A 19 x 200** 80 C 4	16	11,8	11,8	9	147	151
	0,972	9 622	1,7	1 441	**R 4EL 018 A 24 x 200** 90 S 4	16	11,8	11,8	9	149	152
	1,06	8 802	2	1 318	**R 4EL 021 A 24 x 200** 90 S 4	16	11,8	11,8	9	152	155
	0,944	9 900	2,8	1 482	**R 4EL 030 A 24 x 200** 90 S 4	17	14	13,2	10,6	190	193
	1,16	8 029	1,06	1 202	**R 4EL 009 A 19 x 200** 80 C 4	11,8	9,5	9	7,1	95	99
	1,16	8 029	1,06	1 202	**R 4EL 009 A 24 x 200** 90 S 4	11,8	9,5	9	7,1	97	100
	1,11	8 407	1,18	1 259	**R 4EL 012 A 19 x 200** 80 C 4	11,8	10	9	7,5	106	110
	1,11	8 407	1,18	1 259	**R 4EL 012 A 24 x 200** 90 S 4	11,8	10	9	7,5	108	111
	1,14	8 181	1,5	788	**R 4EL 012 A 24 x 200** 90 L 6	16	11,8	11,8	9	111	117
	1,11	8 461	1,4	1 267	**R 4EL 015 A 19 x 200** 80 C 4	11,8	10	9	7,5	110	114
	1,11	8 461	1,4	1 267	**R 4EL 015 A 24 x 200** 90 S 4	11,8	10	9	7,5	112	115
	1,14	8 181	1,8	788	**R 4EL 015 A 24 x 200** 90 L 6	16	11,8	11,8	9	115	121
	1,11	8 461	1,7	1 267	**R 4EL 018 A 19 x 200** 80 C 4	16	11,8	11,8	9	147	151
	1,11	8 461	1,7	1 267	**R 4EL 018 A 24 x 200** 90 S 4	16	11,8	11,8	9	149	152
	1,11	8 461	2,12	1 267	**R 4EL 021 A 24 x 200** 90 S 4	16	11,8	11,8	9	152	155
	1,11	8 434	3,75	1 263	**R 4EL 030 A 24 x 200** 90 S 4	17	14	13,2	10,6	190	193
	1,23	7 586	1,18	1 136	**R 4EL 009 A 19 x 200** 80 C 4	11,8	9,5	9	7,1	95	99
	1,23	7 586	1,18	1 136	**R 4EL 009 A 24 x 200** 90 S 4	11,8	9,5	9	7,1	97	100
	1,19	7 830	1,5	1 172	**R 4EL 012 A 19 x 200** 80 C 4	11,8	10	9	7,5	106	110
	1,19	7 830	1,5	1 172	**R 4EL 012 A 24 x 200** 90 S 4	11,8	10	9	7,5	108	111
	1,19	7 830	1,9	1 172	**R 4EL 015 A 24 x 200** 90 S 4	11,8	10	9	7,5	112	115
	1,19	7 830	2,12	1 172	**R 4EL 018 A 24 x 200** 90 S 4	16	11,8	11,8	9	149	152
	1,19	7 830	2,5	1 172	**R 4EL 021 A 24 x 200** 90 S 4	16	11,8	11,8	9	152	155
	1,16	8 057	3,35	1 206	**R 4EL 030 A 24 x 200** 90 S 4	17	14	13,2	10,6	190	193
	1,44	6 475	0,95	970	**R 4EL 006 A 19 x 200** 80 C 4	8	6,3	6	4,75	65	69
	1,44	6 475	0,95	970	**R 4EL 006 A 24 x 200** 90 S 4	8	6,3	6	4,75	67	70
	1,40	6 671	1,25	999	**R 4EL 009 A 19 x 200** 80 C 4	11,8	9,5	9	7,1	95	99
	1,40	6 671	1,25	999	**R 4EL 009 A 24 x 200** 90 S 4	11,8	9,5	9	7,1	97	100
	1,40	6 671	1,7	999	**R 4EL 012 A 19 x 200** 80 C 4	11,8	10	9	7,5	106	110
	1,40	6 671	1,7	999	**R 4EL 012 A 24 x 200** 90 S 4	11,8	10	9	7,5	108	111
	1,40	6 671	2,24	999	**R 4EL 015 A 24 x 200** 90 S 4	11,8	10	9	7,5	112	115
	1,40	6 671	2,36	999	**R 4EL 018 A 24 x 200** 90 S 4	16	11,8	11,8	9	149	152
	1,40	6 671	3	999	**R 4EL 021 A 24 x 200** 90 S 4	16	11,8	11,8	9	152	155
	1,53	6 117	1	916	**R 4EL 006 A 19 x 200** 80 C 4	8	6,3	6	4,75	65	69
	1,53	6 117	1	916	**R 4EL 006 A 24 x 200** 90 S 4	8	6,3	6	4,75	67	70
	1,51	6 173	1,5	924	**R 4EL 009 A 19 x 200** 80 C 4	11,8	9,5	9	7,1	95	99
	1,51	6 173	1,5	924	**R 4EL 009 A 24 x 200** 90 S 4	11,8	9,5	9	7,1	97	100
	1,51	6 173	2	924	**R 4EL 012 A 24 x 200** 90 S 4	11,8	10	9	7,5	108	111
	1,66	5 647	2,65	846	**R 4EL 015 A 24 x 200** 90 S 4	11,8	10	9	7,5	112	115
	1,66	5 647	2,8	846	**R 4EL 018 A 24 x 200** 90 S 4	16	11,8	11,8	9	149	152

P_1	n_2	M_2	fs	i	Ød x ØP	Pt_N [kW] t_{amb} = 20°C		t_{amb} = 40°C		kg	
kW	min^{-1}	N m								HB	HBZ
1,1	**1,67**	5 596	1,06	838	**R 4EL 006 A 19 x 200** 80 C 4	8	6,3	6	4,75	65	69
	1,67	5 596	1,06	838	**R 4EL 006 A 24 x 200** 90 S 4	8	6,3	6	4,75	67	70
	1,78	5 259	1,7	788	**R 4EL 009 A 19 x 200** 80 C 4	11,8	9,5	9	7,1	95	99
	1,78	5 259	1,7	788	**R 4EL 009 A 24 x 200** 90 S 4	11,8	9,5	9	7,1	97	100
	1,78	5 259	2,36	788	**R 4EL 012 A 24 x 200** 90 S 4	11,8	10	9	7,5	108	111
	1,78	5 259	2,8	788	**R 4EL 015 A 24 x 200** 90 S 4	11,8	10	9	7,5	112	115
	1,91	4 888	0,9	732	**R 4EL 004 A 19 x 200** 80 C 4	8	6,3	6	4,75	58	62
	1,91	4 888	0,9	732	**R 4EL 004 A 24 x 200** 90 S 4	8	6,3	6	4,75	60	63
	1,91	4 888	1,25	732	**R 4EL 006 A 19 x 200** 80 C 4	8	6,3	6	4,75	65	69
	1,91	4 888	1,25	732	**R 4EL 006 A 24 x 200** 90 S 4	8	6,3	6	4,75	67	70
	1,94	4 811	1,7	720	**R 4EL 009 A 19 x 200** 80 C 4	11,8	9,5	9	7,1	95	99
	1,94	4 811	1,7	720	**R 4EL 009 A 24 x 200** 90 S 4	11,8	9,5	9	7,1	97	100
	1,94	4 811	2,36	720	**R 4EL 012 A 24 x 200** 90 S 4	11,8	10	9	7,5	108	111
	1,94	4 811	3	720	**R 4EL 015 A 24 x 200** 90 S 4	11,8	10	9	7,5	112	115
	2,29	4 078	1,06	611	**R 4EL 004 A 19 x 200** 80 C 4	8	6,3	6	4,75	58	62
	2,29	4 078	1,06	611	**R 4EL 004 A 24 x 200** 90 S 4	8	6,3	6	4,75	60	63
	2,29	4 078	1,4	611	**R 4EL 006 A 19 x 200** 80 C 4	8	6,3	6	4,75	65	69
	2,29	4 078	1,4	611	**R 4EL 006 A 24 x 200** 90 S 4	8	6,3	6	4,75	67	70
	2,13	4 389	1,9	657	**R 4EL 009 A 24 x 200** 90 S 4	11,8	9,5	9	7,1	97	100
	2,13	4 389	2,65	657	**R 4EL 012 A 24 x 200** 90 S 4	11,8	10	9	7,5	108	111
	2,13	4 389	3,35	657	**R 4EL 015 A 24 x 200** 90 S 4	11,8	10	9	7,5	112	115
	2,47	3 781	1,12	566	**R 4EL 004 A 19 x 200** 80 C 4	8	6,3	6	4,75	58	62
	2,47	3 781	1,12	566	**R 4EL 004 A 24 x 200** 90 S 4	8	6,3	6	4,75	60	63
	2,47	3 781	1,5	566	**R 4EL 006 A 19 x 200** 80 C 4	8	6,3	6	4,75	65	69
	2,47	3 781	1,5	566	**R 4EL 006 A 24 x 200** 90 S 4	8	6,3	6	4,75	67	70
	2,46	3 793	2,24	568	**R 4EL 009 A 24 x 200** 90 S 4	11,8	9,5	9	7,1	97	100
	2,46	3 793	3	568	**R 4EL 012 A 24 x 200** 90 S 4	11,8	10	9	7,5	108	111
	2,71	3 450	1,18	517	**R 4EL 004 A 19 x 200** 80 C 4	8	6,3	6	4,75	58	62
	2,71	3 450	1,18	517	**R 4EL 004 A 24 x 200** 90 S 4	8	6,3	6	4,75	60	63
	2,71	3 450	1,6	517	**R 4EL 006 A 19 x 200** 80 C 4	8	6,3	6	4,75	65	69
	2,71	3 450	1,6	517	**R 4EL 006 A 24 x 200** 90 S 4	8	6,3	6	4,75	67	70
	2,70	3 460	2,36	518	**R 4EL 009 A 24 x 200** 90 S 4	11,8	9,5	9	7,1	97	100
	2,70	3 460	3,35	518	**R 4EL 012 A 24 x 200** 90 S 4	11,8	10	9	7,5	108	111
	3,09	3 021	0,9	452	**R 4EL 003 A 19 x 200** 80 C 4	7,5	6	5,6	4,5	54	58
	3,09	3 021	0,9	452	**R 4EL 003 A 24 x 200** 90 S 4	7,5	6	5,6	4,5	56	59
	3,09	3 021	1,32	452	**R 4EL 004 A 19 x 200** 80 C 4	8	6,3	6	4,75	58	62
	3,09	3 021	1,32	452	**R 4EL 004 A 24 x 200** 90 S 4	8	6,3	6	4,75	60	63
	3,09	3 021	1,8	452	**R 4EL 006 A 19 x 200** 80 C 4	8	6,3	6	4,75	65	69
	3,09	3 021	1,8	452	**R 4EL 006 A 24 x 200** 90 S 4	8	6,3	6	4,75	67	70
	3,13	2 990	2,65	448	**R 4EL 009 A 24 x 200** 90 S 4	11,8	9,5	9	7,1	97	100
	3,13	2 990	3,75	448	**R 4EL 012 A 24 x 200** 90 S 4	11,8	10	9	7,5	108	111
	3,32	2 816	1	422	**R 4EL 003 A 19 x 200** 80 C 4	7,5	6	5,6	4,5	54	58
	3,32	2 816	1	422	**R 4EL 003 A 24 x 200** 90 S 4	7,5	6	5,6	4,5	56	59
	3,32	2 816	1,4	422	**R 4EL 004 A 19 x 200** 80 C 4	8	6,3	6	4,75	58	62
	3,32	2 816	1,4	422	**R 4EL 004 A 24 x 200** 90 S 4	8	6,3	6	4,75	60	63
	3,32	2 816	2	422	**R 4EL 006 A 24 x 200** 90 S 4	8	6,3	6	4,75	67	70
	3,47	2 695	3	404	**R 4EL 009 A 24 x 200** 90 S 4	11,8	9,5	9	7,1	97	100
	3,93	2 382	1,12	357	**R 4EL 003 A 19 x 200** 80 C 4	7,5	6	5,6	4,5	54	58
	3,93	2 382	1,12	357	**R 4EL 003 A 24 x 200** 90 S 4	7,5	6	5,6	4,5	56	59
	4,06	2 352	1,12	221	**R 3EL 003 A 24 x 200** 90 L 6	10,6	8,5	8	6,3	55	61
	3,93	2 382	1,6	357	**R 4EL 004 A 19 x 200** 80 C 4	8	6,3	6	4,75	58	62
	3,93	2 382	1,6	357	**R 4EL 004 A 24 x 200** 90 S 4	8	6,3	6	4,75	60	63
	4,06	2 352	1,32	221	**R 3EL 004 A 24 x 200** 90 L 6	11,2	9	8,5	6,7	59	65
	3,93	2 382	2,24	357	**R 4EL 006 A 24 x 200** 90 S 4	8	6,3	6	4,75	67	70
	4,06	2 352	1,9	221	**R 3EL 006 A 24 x 200** 90 L 6	11,8	9,5	9	7,1	67	73
	3,91	2 389	3,35	358	**R 4EL 009 A 24 x 200** 90 S 4	11,8	9,5	9	7,1	97	100
	4,58	2 043	0,95	306	**R 4EL 002 A 19 x 200** 80 C 4	5,6	4,5	4,25	3,35	42	46
	4,58	2 043	0,95	306	**R 4EL 002 A 24 x 200** 90 S 4	5,6	4,5	4,25	3,35	44	47
	4,41	2 119	1,25	317	**R 4EL 003 A 19 x 200** 80 C 4	7,5	6	5,6	4,5	54	58
	4,41	2 119	1,25	317	**R 4EL 003 A 24 x 200** 90 S 4	7,5	6	5,6	4,5	56	59
	4,51	2 121	1	200	**R 3EL 003 A 24 x 200** 90 L 6	10,6	8,5	8	6,3	55	61
	4,41	2 119	1,8	317	**R 4EL 004 A 19 x 200** 80 C 4	8	6,3	6	4,75	58	62
	4,41	2 119	1,8	317	**R 4EL 004 A 24 x 200** 90 S 4	8	6,3	6	4,75	60	63
	4,51	2 121	1,4	200	**R 3EL 004 A 24 x 200** 90 L 6	11,2	9	8,5	6,7	59	65
	4,41	2 119	2,5	317	**R 4EL 006 A 24 x 200** 90 S 4	8	6,3	6	4,75	67	70
	4,44	2 152	1,9	203	**R 3EL 006 A 24 x 200** 90 L 6	11,8	9,5	9	7,1	67	73
	4,33	2 160	3,55	323	**R 4EL 009 A 24 x 200** 90 S 4	11,8	9,5	9	7,1	97	100
	4,75	1 969	0,95	295	**R 4EL 002 A 19 x 200** 80 C 4	5,6	4,5	4,25	3,35	42	46
	4,75	1 969	0,95	295	**R 4EL 002 A 24 x 200** 90 S 4	5,6	4,5	4,25	3,35	44	47
	4,91	1 945	0,9	183	**R 3EL 002 A 24 x 200** 90 L 6	8	6,3	6	4,75	43	49
	4,73	1 975	1,32	296	**R 4EL 003 A 19 x 200** 80 C 4	7,5	6	5,6	4,5	54	58
	4,73	1 975	1,32	296	**R 4EL 003 A 24 x 200** 90 S 4	7,5	6	5,6	4,5	56	59
	4,87	1 963	1,32	185	**R 3EL 003 A 24 x 200** 90 L 6	10,6	8,5	8	6,3	55	61
	4,73	1 975	1,9	296	**R 4EL 004 A 24 x 200** 90 S 4	8	6,3	6	4,75	60	63
	4,87	1 963	1,6	185	**R 3EL 004 A 24 x 200** 90 L 6	11,2	9	8,5	6,7	59	65
	4,73	1 975	2,65	296	**R 4EL 006 A 24 x 200** 90 S 4	8	6,3	6	4,75	67	70
	4,77	2 004	2,36	189	**R 3EL 006 A 24 x 200** 90 L 6	11,8	9,5	9	7,1	67	73
	4,64	2 013	3,75	301	**R 4EL 009 A 24 x 200** 90 S 4	11,8	9,5	9	7,1	97	100

P_1	n_2	M_2	fs	i		Pt_N [kW] t_{amb} = 20°C		t_{amb} = 40°C		kg	
kW	min^{-1}	N m			∅**d** x ∅**P**					HB	HBZ
1,1	**5,61**	1 665	1,12	249	**R 4EL 002 A 19 x 200** 80 C 4	5,6	4,5	4,25	3,35	42	46
	5,61	1 665	1,12	249	**R 4EL 002 A 24 x 200** 90 S 4	5,6	4,5	4,25	3,35	44	47
	5,69	1 681	1,06	158	**R 3EL 002 A 24 x 200** 90 L 6	8	6,3	6	4,75	43	49
	5,60	1 670	1,5	250	**R 4EL 003 A 19 x 200** 80 C 4	7,5	6	5,6	4,5	54	58
	5,60	1 670	1,5	250	**R 4EL 003 A 24 x 200** 90 S 4	7,5	6	5,6	4,5	56	59
	5,63	1 697	1,5	160	**R 3EL 003 A 24 x 200** 90 L 6	10,6	8,5	8	6,3	55	61
	5,60	1 670	2,24	250	**R 4EL 004 A 24 x 200** 90 S 4	8	6,3	6	4,75	60	63
	5,72	1 672	2,24	157	**R 3EL 004 A 24 x 200** 90 L 6	11,2	9	8,5	6,7	59	65
	5,60	1 670	3	250	**R 4EL 006 A 24 x 200** 90 S 4	8	6,3	6	4,75	67	70
	6,38	1 499	0,9	219	**R 3EL 001 A 19 x 200** 80 C 4	6,3	5	4,75	3,75	37	41
	6,38	1 499	0,9	219	**R 3EL 001 A 24 x 200** 90 S 4	6,3	5	4,75	3,75	39	42
	6,38	1 499	1,18	219	**R 3EL 002 A 19 x 200** 80 C 4	6,3	5	4,75	3,75	38	42
	6,38	1 499	1,18	219	**R 3EL 002 A 24 x 200** 90 S 4	6,3	5	4,75	3,75	40	43
	6,32	1 512	1,7	221	**R 3EL 003 A 19 x 200** 80 C 4	8,5	6,7	6,3	5	50	54
	6,32	1 512	1,7	221	**R 3EL 003 A 24 x 200** 90 S 4	8,5	6,7	6,3	5	52	55
	6,32	1 512	2	221	**R 3EL 004 A 24 x 200** 90 S 4	9	7,1	6,7	5,3	56	59
	6,61	1 445	2,5	136	**R 3EL 004 A 24 x 200** 90 L 6	11,2	9	8,5	6,7	59	65
	6,32	1 512	2,8	221	**R 3EL 006 A 24 x 200** 90 S 4	9,5	7,5	7,1	5,6	64	67
	6,61	1 447	0,9	212	**R 3EL 001 A 19 x 200** 80 C 4	6,3	5	4,75	3,75	37	41
	6,77	1 381	0,95	207	**R 4EL 001 A 19 x 200** 80 C 4	5,6	4,5	4,25	3,35	41	45
	6,61	1 447	0,9	212	**R 3EL 001 A 24 x 200** 90 S 4	6,3	5	4,75	3,75	39	42
	6,77	1 381	0,95	207	**R 4EL 001 A 24 x 200** 90 S 4	5,6	4,5	4,25	3,35	43	46
	6,97	1 371	1,12	201	**R 3EL 002 A 19 x 200** 80 C 4	6,3	5	4,75	3,75	38	42
	6,77	1 381	1,32	207	**R 4EL 002 A 19 x 200** 80 C 4	5,6	4,5	4,25	3,35	42	46
	6,97	1 371	1,12	201	**R 3EL 002 A 24 x 200** 90 S 4	6,3	5	4,75	3,75	40	43
	6,77	1 381	1,32	207	**R 4EL 002 A 24 x 200** 90 S 4	5,6	4,5	4,25	3,35	44	47
	7,12	1 343	1,32	126	**R 3EL 002 A 24 x 200** 90 L 6	8	6,3	6	4,75	43	49
	7,01	1 364	1,5	200	**R 3EL 003 A 19 x 200** 80 C 4	8,5	6,7	6,3	5	50	54
	6,75	1 385	1,8	207	**R 4EL 003 A 19 x 200** 80 C 4	7,5	6	5,6	4,5	54	58
	7,01	1 364	1,5	200	**R 3EL 003 A 24 x 200** 90 S 4	8,5	6,7	6,3	5	52	55
	6,75	1 385	1,8	207	**R 4EL 003 A 24 x 200** 90 S 4	7,5	6	5,6	4,5	56	59
	7,25	1 318	1,9	124	**R 3EL 003 A 24 x 200** 90 L 6	10,6	8,5	8	6,3	55	61
	7,01	1 364	2	200	**R 3EL 004 A 24 x 200** 90 S 4	9	7,1	6,7	5,3	56	59
	6,75	1 385	2,65	207	**R 4EL 004 A 24 x 200** 90 S 4	8	6,3	6	4,75	60	63
	6,91	1 383	2,8	203	**R 3EL 006 A 24 x 200** 90 S 4	9,5	7,5	7,1	5,6	64	67
	6,75	1 385	3,55	207	**R 4EL 006 A 24 x 200** 90 S 4	8	6,3	6	4,75	67	70
	7,64	1 250	1	183	**R 3EL 001 A 19 x 200** 80 C 4	6,3	5	4,75	3,75	37	41
	8,17	1 145	1,12	171	**R 4EL 001 A 19 x 200** 80 C 4	5,6	4,5	4,25	3,35	41	45
	7,64	1 250	1	183	**R 3EL 001 A 24 x 200** 90 S 4	6,3	5	4,75	3,75	39	42
	8,17	1 145	1,12	171	**R 4EL 001 A 24 x 200** 90 S 4	5,6	4,5	4,25	3,35	43	46
	8,41	1 136	1,12	107	**R 3EL 001 A 24 x 200** 90 L 6	8	6,3	6	4,75	42	48
	7,64	1 250	1,4	183	**R 3EL 002 A 19 x 200** 80 C 4	6,3	5	4,75	3,75	38	42
	8,17	1 145	1,5	171	**R 4EL 002 A 19 x 200** 80 C 4	5,6	4,5	4,25	3,35	42	46
	7,64	1 250	1,4	183	**R 3EL 002 A 24 x 200** 90 S 4	6,3	5	4,75	3,75	40	43
	8,17	1 145	1,5	171	**R 4EL 002 A 24 x 200** 90 S 4	5,6	4,5	4,25	3,35	44	47
	7,58	1 262	1,9	185	**R 3EL 003 A 24 x 200** 90 S 4	8,5	6,7	6,3	5	52	55
	8,01	1 167	2,12	175	**R 4EL 003 A 24 x 200** 90 S 4	7,5	6	5,6	4,5	56	59
	7,58	1 262	2,36	185	**R 3EL 004 A 24 x 200** 90 S 4	9	7,1	6,7	5,3	56	59
	8,01	1 167	3	175	**R 4EL 004 A 24 x 200** 90 S 4	8	6,3	6	4,75	60	63
	7,42	1 288	3,55	189	**R 3EL 006 A 19 x 200** 80 C 4	9,5	7,5	7,1	5,6	62	66
	7,42	1 288	3,55	189	**R 3EL 006 A 24 x 200** 90 S 4	9,5	7,5	7,1	5,6	64	67
	8,85	1 081	1,18	158	**R 3EL 001 A 19 x 200** 80 C 4	6,3	5	4,75	3,75	37	41
	8,85	1 081	1,18	158	**R 3EL 001 A 24 x 200** 90 S 4	6,3	5	4,75	3,75	39	42
	8,85	1 081	1,6	158	**R 3EL 002 A 19 x 200** 80 C 4	6,3	5	4,75	3,75	38	42
	8,85	1 081	1,6	158	**R 3EL 002 A 24 x 200** 90 S 4	6,3	5	4,75	3,75	40	43
	8,77	1 091	2,24	160	**R 3EL 003 A 24 x 200** 90 S 4	8,5	6,7	6,3	5	52	55
	8,89	1 075	3,15	157	**R 3EL 004 A 24 x 200** 90 S 4	9	7,1	6,7	5,3	56	59
	9,57	999	1,25	146	**R 3EL 001 A 19 x 200** 80 C 4	6,3	5	4,75	3,75	37	41
	9,57	999	1,25	146	**R 3EL 001 A 24 x 200** 90 S 4	6,3	5	4,75	3,75	39	42
	9,57	999	1,7	146	**R 3EL 002 A 19 x 200** 80 C 4	6,3	5	4,75	3,75	38	42
	9,57	999	1,7	146	**R 3EL 002 A 24 x 200** 90 S 4	6,3	5	4,75	3,75	40	43
	10,3	929	2,5	136	**R 3EL 003 A 24 x 200** 90 S 4	8,5	6,7	6,3	5	52	55
	10,3	929	3,75	136	**R 3EL 004 A 24 x 200** 90 S 4	9	7,1	6,7	5,3	56	59
	11,1	863	1,4	126	**R 3EL 001 A 19 x 200** 80 C 4	6,3	5	4,75	3,75	37	41
	11,1	863	1,4	126	**R 3EL 001 A 24 x 200** 90 S 4	6,3	5	4,75	3,75	39	42
	11,1	863	2	126	**R 3EL 002 A 24 x 200** 90 S 4	6,3	5	4,75	3,75	40	43
	11,3	848	2,8	124	**R 3EL 003 A 24 x 200** 90 S 4	8,5	6,7	6,3	5	52	55
	13,1	730	1,7	107	**R 3EL 001 A 19 x 200** 80 C 4	6,3	5	4,75	3,75	37	41
	13,1	730	1,7	107	**R 3EL 001 A 24 x 200** 90 S 4	6,3	5	4,75	3,75	39	42
	13,1	730	2,36	107	**R 3EL 002 A 24 x 200** 90 S 4	6,3	5	4,75	3,75	40	43
	12,9	742	3,15	109	**R 3EL 003 A 24 x 200** 90 S 4	8,5	6,7	6,3	5	52	55
	13,9	690	1,8	101	**R 3EL 001 A 19 x 200** 80 C 4	6,3	5	4,75	3,75	37	41
	13,9	690	1,8	101	**R 3EL 001 A 24 x 200** 90 S 4	6,3	5	4,75	3,75	39	42
	13,9	690	2,5	101	**R 3EL 002 A 24 x 200** 90 S 4	6,3	5	4,75	3,75	40	43
	13,4	714	3,35	105	**R 3EL 003 A 24 x 200** 90 S 4	8,5	6,7	6,3	5	52	55
	15,8	605	2	88,7	**R 3EL 001 A 24 x 200** 90 S 4	6,3	5	4,75	3,75	39	42
	15,8	605	2,8	88,7	**R 3EL 002 A 24 x 200** 90 S 4	6,3	5	4,75	3,75	40	43

P_1	n_2	M_2	fs	i	∅d x ∅P	Pt_N [kW] t_{amb} = 20°C		t_{amb} = 40°C		kg	
kW	min^{-1}	N m								HB	HBZ
1,1	**18,4**	519	2	76,0	**R 3EL 001 A 24 x 200** 90 S 4	6,3	5	4,75	3,75	39	42
	17,0	582	1,32	53,1	**R 2EL 001 A 24 x 200** 90 L 6	10,6	8,5	8	6,3	38	44
	18,1	528	2,24	49,7	**R 3EL 001 A 24 x 200** 90 L 6	8	6,3	6	4,75	42	48
	18,4	519	2,65	76,0	**R 3EL 002 A 24 x 200** 90 S 4	6,3	5	4,75	3,75	40	43
	17,0	582	1,9	53,1	**R 2EL 002 A 24 x 200** 90 L 6	10,6	8,5	8	6,3	39	45
	18,4	521	4,5	76,2	**R 3EL 003 A 24 x 200** 90 S 4	8,5	6,7	6,3	5	52	55
	19,8	484	2,5	70,8	**R 3EL 001 A 24 x 200** 90 S 4	6,3	5	4,75	3,75	39	42
	19,9	496	2,12	45,2	**R 2EL 001 A 24 x 200** 90 L 6	10,6	8,5	8	6,3	38	44
	19,8	484	3,35	70,8	**R 3EL 002 A 24 x 200** 90 S 4	6,3	5	4,75	3,75	40	43
	22,2	430	2,36	63,0	**R 3EL 001 A 24 x 200** 90 S 4	6,3	5	4,75	3,75	39	42
	23,9	414	2,5	37,7	**R 2EL 001 A 24 x 200** 90 L 6	10,6	8,5	8	6,3	38	44
	22,2	430	3,15	63,0	**R 3EL 002 A 24 x 200** 90 S 4	6,3	5	4,75	3,75	40	43
	23,4	409	2,8	59,9	**R 3EL 001 A 24 x 200** 90 S 4	6,3	5	4,75	3,75	39	42
	25,3	391	2,36	35,6	**R 2EL 001 A 24 x 200** 90 L 6	10,6	8,5	8	6,3	38	44
	26,4	374	2	53,1	**R 2EL 001 A 24 x 200** 90 S 4	8,5	6,7	6,3	5	35	38
	28,2	339	3,55	49,7	**R 3EL 001 A 24 x 200** 90 S 4	6,3	5	4,75	3,75	39	42
	27,6	358	2,8	32,6	**R 2EL 001 A 24 x 200** 90 L 6	10,6	8,5	8	6,3	38	44
	26,4	374	2,8	53,1	**R 2EL 002 A 19 x 200** 80 C 4	8,5	6,7	6,3	5	34	38
	26,4	374	2,8	53,1	**R 2EL 002 A 24 x 200** 90 S 4	8,5	6,7	6,3	5	36	39
	31,0	319	3,15	45,2	**R 2EL 001 A 24 x 200** 90 S 4	8,5	6,7	6,3	5	35	38
	30,3	326	3,55	29,7	**R 2EL 001 A 24 x 200** 90 L 6	10,6	8,5	8	6,3	38	44
	37,1	266	3,75	37,7	**R 2EL 001 A 24 x 200** 90 S 4	8,5	6,7	6,3	5	35	38
	39,3	251	3,55	35,6	**R 2EL 001 A 24 x 200** 90 S 4	8,5	6,7	6,3	5	35	38
	40,9	242	4	22,0	**R 2EL 001 A 24 x 200** 90 L 6	10,6	8,5	8	6,3	38	44
	42,9	230	4,25	32,6	**R 2EL 001 A 24 x 200** 90 S 4	8,5	6,7	6,3	5	35	38
	43,8	225	5	20,5	**R 2EL 001 A 24 x 200** 90 L 6	10,6	8,5	8	6,3	38	44
	47,1	210	5,3	29,7	**R 2EL 001 A 24 x 200** 90 S 4	8,5	6,7	6,3	5	35	38
1,5	**0,473**	26 950	1,06	1 902	**R 4EL 030 A 28 x 250** 100 LA 6	21,2	17	16	13,2	198	204
	0,538	23 690	1,7	1 673	**R 4EL 042 A 28 x 250** 100 LA 6	26,5	21,2	20	16	256	262
	0,501	25 440	2,24	1 796	**R 4EL 060 A 28 x 250** 100 LA 6	30	23,6	22,4	18	331	337
	0,555	22 960	1,18	1 621	**R 4EL 030 A 28 x 250** 100 LA 6	21,2	17	16	13,2	198	204
	0,596	21 380	1,9	1 509	**R 4EL 042 A 28 x 250** 100 LA 6	26,5	21,2	20	16	256	262
	0,653	19 530	0,9	2 145	**R 4EL 021 A 24 x 200** 90 L 4	16	11,8	11,8	9	155	161
	0,599	21 290	1,18	2 338	**R 4EL 030 A 24 x 200** 90 L 4	17	14	13,2	10,6	193	199
	0,607	21 000	1,4	1 482	**R 4EL 030 A 28 x 250** 100 LA 6	21,2	17	16	13,2	198	204
	0,661	19 280	2,12	1 361	**R 4EL 042 A 28 x 250** 100 LA 6	26,5	21,2	20	16	256	262
	0,710	17 950	1	1 267	**R 4EL 021 A 28 x 250** 100 LA 6	18	16	14	11,8	160	166
	0,736	17 330	1,6	1 902	**R 4EL 030 A 24 x 200** 90 L 4	17	14	13,2	10,6	193	199
	0,713	17 890	1,8	1 263	**R 4EL 030 A 28 x 250** 100 LA 6	21,2	17	16	13,2	198	204
	0,768	16 610	0,9	1 172	**R 4EL 015 A 28 x 250** 100 LA 6	16	11,8	11,8	9	120	126
	0,782	16 300	0,9	1 790	**R 4EL 018 A 24 x 200** 90 L 4	16	11,8	11,8	9	152	158
	0,768	16 610	1,06	1 172	**R 4EL 018 A 28 x 250** 100 LA 6	18	16	14	11,8	157	163
	0,766	16 640	1,06	1 827	**R 4EL 021 A 24 x 200** 90 L 4	16	11,8	11,8	9	155	161
	0,768	16 610	1,25	1 172	**R 4EL 021 A 28 x 250** 100 LA 6	18	16	14	11,8	160	166
	0,746	17 090	1,6	1 206	**R 4EL 030 A 28 x 250** 100 LA 6	21,2	17	16	13,2	198	204
	0,837	15 230	2,5	1 673	**R 4EL 042 A 24 x 200** 90 L 4	21,2	17	16	13,2	251	257
	0,779	16 360	3,35	1 796	**R 4EL 060 A 24 x 200** 90 L 4	23,6	18	18	14	326	332
	0,901	14 150	0,9	999	**R 4EL 012 A 28 x 250** 100 LA 6	16	11,8	11,8	9	116	122
	0,828	15 400	0,9	1 691	**R 4EL 015 A 24 x 200** 90 L 4	11,8	10	9	7,5	115	121
	0,901	14 150	1,06	999	**R 4EL 015 A 28 x 250** 100 LA 6	16	11,8	11,8	9	120	126
	0,918	13 890	1,06	1 525	**R 4EL 018 A 24 x 200** 90 L 4	16	11,8	11,8	9	152	158
	0,918	13 890	1,32	1 525	**R 4EL 021 A 24 x 200** 90 L 4	16	11,8	11,8	9	155	161
	0,864	14 760	1,9	1 621	**R 4EL 030 A 24 x 200** 90 L 4	17	14	13,2	10,6	193	199
	0,928	13 740	3	1 509	**R 4EL 042 A 24 x 200** 90 L 4	21,2	17	16	13,2	251	257
	0,974	13 090	0,95	924	**R 4EL 012 A 28 x 250** 100 LA 6	16	11,8	11,8	9	116	122
	0,972	13 120	1,12	1 441	**R 4EL 015 A 24 x 200** 90 L 4	11,8	10	9	7,5	115	121
	0,972	13 120	1,25	1 441	**R 4EL 018 A 24 x 200** 90 L 4	16	11,8	11,8	9	152	158
	1,06	12 000	1,5	1 318	**R 4EL 021 A 24 x 200** 90 L 4	16	11,8	11,8	9	155	161
	1,06	11 980	1,7	846	**R 4EL 021 A 28 x 250** 100 LA 6	18	16	14	11,8	160	166
	0,944	13 500	2	1 482	**R 4EL 030 A 24 x 200** 90 L 4	17	14	13,2	10,6	193	199
	1,03	12 400	2,5	876	**R 4EL 030 A 28 x 250** 100 LA 6	21,2	17	16	13,2	198	204
	1,03	12 390	3,15	1 361	**R 4EL 042 A 24 x 200** 90 L 4	21,2	17	16	13,2	251	257
	1,14	11 160	1,12	788	**R 4EL 012 A 28 x 250** 100 LA 6	16	11,8	11,8	9	116	122
	1,11	11 540	1,06	1 267	**R 4EL 015 A 24 x 200** 90 L 4	11,8	10	9	7,5	115	121
	1,14	11 160	1,32	788	**R 4EL 015 A 28 x 250** 100 LA 6	16	11,8	11,8	9	120	126
	1,11	11 540	1,25	1 267	**R 4EL 018 A 24 x 200** 90 L 4	16	11,8	11,8	9	152	158
	1,14	11 160	1,6	788	**R 4EL 018 A 28 x 250** 100 LA 6	18	16	14	11,8	157	163
	1,11	11 540	1,5	1 267	**R 4EL 021 A 24 x 200** 90 L 4	16	11,8	11,8	9	155	161
	1,14	11 160	1,7	788	**R 4EL 021 A 28 x 250** 100 LA 6	18	16	14	11,8	160	166
	1,11	11 500	2,65	1 263	**R 4EL 030 A 24 x 200** 90 L 4	17	14	13,2	10,6	193	199
	1,08	11 760	3,35	1 291	**R 4EL 042 A 24 x 200** 90 L 4	21,2	17	16	13,2	251	257
	1,19	10 680	1,12	1 172	**R 4EL 012 A 24 x 200** 90 L 4	11,8	10	9	7,5	111	117
	1,19	10 680	1,4	1 172	**R 4EL 015 A 24 x 200** 90 L 4	11,8	10	9	7,5	115	121
	1,19	10 680	1,5	1 172	**R 4EL 018 A 24 x 200** 90 L 4	16	11,8	11,8	9	152	158
	1,19	10 680	1,8	1 172	**R 4EL 021 A 24 x 200** 90 L 4	16	11,8	11,8	9	155	161
	1,16	10 990	2,36	1 206	**R 4EL 030 A 24 x 200** 90 L 4	17	14	13,2	10,6	193	199
	1,21	10 560	3,55	1 160	**R 4EL 042 A 24 x 200** 90 L 4	21,2	17	16	13,2	251	257

P_1	n_2	M_2	fs	i	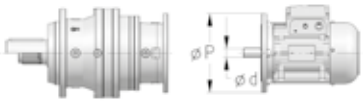 ∅**d** x ∅**P**	Pt_N [kW] t_{amb} = 20°C		t_{amb} = 40°C		kg	
kW	min^{-1}	N m								HB	HBZ
1,5	**1,40**	9 096	0,95	999	**R 4EL 009 A 24 x 200** 90 L 4	11,8	9,5	9	7,1	100	106
	1,40	9 096	1,25	999	**R 4EL 012 A 24 x 200** 90 L 4	11,8	10	9	7,5	111	117
	1,40	9 096	1,6	999	**R 4EL 015 A 24 x 200** 90 L 4	11,8	10	9	7,5	115	121
	1,40	9 096	1,7	999	**R 4EL 018 A 24 x 200** 90 L 4	16	11,8	11,8	9	152	158
	1,40	9 096	2,12	999	**R 4EL 021 A 24 x 200** 90 L 4	16	11,8	11,8	9	155	161
	1,36	9 359	3,35	1 028	**R 4EL 030 A 24 x 200** 90 L 4	17	14	13,2	10,6	193	199
	1,51	8 418	1,06	924	**R 4EL 009 A 24 x 200** 90 L 4	11,8	9,5	9	7,1	100	106
	1,51	8 418	1,5	924	**R 4EL 012 A 24 x 200** 90 L 4	11,8	10	9	7,5	111	117
	1,66	7 700	1,9	846	**R 4EL 015 A 24 x 200** 90 L 4	11,8	10	9	7,5	115	121
	1,66	7 700	2	846	**R 4EL 018 A 24 x 200** 90 L 4	16	11,8	11,8	9	152	158
	1,66	7 700	2,5	846	**R 4EL 021 A 24 x 200** 90 L 4	16	11,8	11,8	9	155	161
	1,60	7 974	3,75	876	**R 4EL 030 A 24 x 200** 90 L 4	17	14	13,2	10,6	193	199
	1,78	7 172	1,25	788	**R 4EL 009 A 24 x 200** 90 L 4	11,8	9,5	9	7,1	100	106
	1,78	7 172	1,7	788	**R 4EL 012 A 24 x 200** 90 L 4	11,8	10	9	7,5	111	117
	1,78	7 172	2	788	**R 4EL 015 A 24 x 200** 90 L 4	11,8	10	9	7,5	115	121
	1,78	7 172	2,5	788	**R 4EL 018 A 24 x 200** 90 L 4	16	11,8	11,8	9	152	158
	1,78	7 172	2,65	788	**R 4EL 021 A 24 x 200** 90 L 4	16	11,8	11,8	9	155	161
	1,67	7 616	4	836	**R 4EL 030 A 24 x 200** 90 L 4	17	14	13,2	10,6	193	199
	1,91	6 665	0,9	732	**R 4EL 006 A 24 x 200** 90 L 4	8	6,3	6	4,75	70	76
	1,94	6 560	1,25	720	**R 4EL 009 A 24 x 200** 90 L 4	11,8	9,5	9	7,1	100	106
	1,94	6 560	1,7	720	**R 4EL 012 A 24 x 200** 90 L 4	11,8	10	9	7,5	111	117
	1,94	6 560	2,24	720	**R 4EL 015 A 24 x 200** 90 L 4	11,8	10	9	7,5	115	121
	1,94	6 560	2,36	720	**R 4EL 018 A 24 x 200** 90 L 4	16	11,8	11,8	9	152	158
	1,94	6 560	3	720	**R 4EL 021 A 24 x 200** 90 L 4	16	11,8	11,8	9	155	161
	2,29	5 562	1,06	611	**R 4EL 006 A 24 x 200** 90 L 4	8	6,3	6	4,75	70	76
	2,13	5 984	1,4	657	**R 4EL 009 A 24 x 200** 90 L 4	11,8	9,5	9	7,1	100	106
	2,13	5 984	2	657	**R 4EL 012 A 24 x 200** 90 L 4	11,8	10	9	7,5	111	117
	2,13	5 984	2,36	657	**R 4EL 015 A 24 x 200** 90 L 4	11,8	10	9	7,5	115	121
	2,13	5 984	3	657	**R 4EL 018 A 24 x 200** 90 L 4	16	11,8	11,8	9	152	158
	2,47	5 156	1,12	566	**R 4EL 006 A 24 x 200** 90 L 4	8	6,3	6	4,75	70	76
	2,46	5 172	1,6	568	**R 4EL 009 A 24 x 200** 90 L 4	11,8	9,5	9	7,1	100	106
	2,46	5 172	2,24	568	**R 4EL 012 A 24 x 200** 90 L 4	11,8	10	9	7,5	111	117
	2,46	5 172	2,65	568	**R 4EL 015 A 24 x 200** 90 L 4	11,8	10	9	7,5	115	121
	2,46	5 172	3,35	568	**R 4EL 018 A 24 x 200** 90 L 4	16	11,8	11,8	9	152	158
	2,71	4 704	0,9	517	**R 4EL 004 A 24 x 200** 90 L 4	8	6,3	6	4,75	63	69
	2,71	4 704	1,18	517	**R 4EL 006 A 24 x 200** 90 L 4	8	6,3	6	4,75	70	76
	2,70	4 718	1,7	518	**R 4EL 009 A 24 x 200** 90 L 4	11,8	9,5	9	7,1	100	106
	2,70	4 718	2,36	518	**R 4EL 012 A 24 x 200** 90 L 4	11,8	10	9	7,5	111	117
	2,70	4 718	3	518	**R 4EL 015 A 24 x 200** 90 L 4	11,8	10	9	7,5	115	121
	3,09	4 120	1	452	**R 4EL 004 A 24 x 200** 90 L 4	8	6,3	6	4,75	63	69
	3,09	4 120	1,32	452	**R 4EL 006 A 24 x 200** 90 L 4	8	6,3	6	4,75	70	76
	3,13	4 078	2	448	**R 4EL 009 A 24 x 200** 90 L 4	11,8	9,5	9	7,1	100	106
	3,13	4 078	2,8	448	**R 4EL 012 A 24 x 200** 90 L 4	11,8	10	9	7,5	111	117
	3,32	3 840	1,06	422	**R 4EL 004 A 24 x 200** 90 L 4	8	6,3	6	4,75	63	69
	3,32	3 840	1,4	422	**R 4EL 006 A 24 x 200** 90 L 4	8	6,3	6	4,75	70	76
	3,47	3 675	2,12	404	**R 4EL 009 A 24 x 200** 90 L 4	11,8	9,5	9	7,1	100	106
	3,47	3 675	3	404	**R 4EL 012 A 24 x 200** 90 L 4	11,8	10	9	7,5	111	117
	3,93	3 248	1,18	357	**R 4EL 004 A 24 x 200** 90 L 4	8	6,3	6	4,75	63	69
	4,06	3 208	0,95	221	**R 3EL 004 A 28 x 250** 100 LA 6	11,2	9	8,5	6,7	64	70
	3,93	3 248	1,6	357	**R 4EL 006 A 24 x 200** 90 L 4	8	6,3	6	4,75	70	76
	4,06	3 208	1,4	221	**R 3EL 006 A 28 x 250** 100 LA 6	11,8	9,5	9	7,1	72	78
	3,91	3 258	2,36	358	**R 4EL 009 A 24 x 200** 90 L 4	11,8	9,5	9	7,1	100	106
	4,21	3 100	1,9	214	**R 3EL 009 A 28 x 250** 100 LA 6	17	14	13,2	10,6	101	107
	3,91	3 258	3,35	358	**R 4EL 012 A 24 x 200** 90 L 4	11,8	10	9	7,5	111	117
	4,41	2 889	0,9	317	**R 4EL 003 A 24 x 200** 90 L 4	7,5	6	5,6	4,5	59	65
	4,41	2 889	1,32	317	**R 4EL 004 A 24 x 200** 90 L 4	8	6,3	6	4,75	63	69
	4,51	2 892	1	200	**R 3EL 004 A 28 x 250** 100 LA 6	11,2	9	8,5	6,7	64	70
	4,41	2 889	1,8	317	**R 4EL 006 A 24 x 200** 90 L 4	8	6,3	6	4,75	70	76
	4,44	2 934	1,4	203	**R 3EL 006 A 28 x 250** 100 LA 6	11,8	9,5	9	7,1	72	78
	4,33	2 945	2,65	323	**R 4EL 009 A 24 x 200** 90 L 4	11,8	9,5	9	7,1	100	106
	4,54	2 869	2,12	198	**R 3EL 009 A 24 x 200** 90 LC 6	17	14	13,2	10,6	98	104
	4,54	2 869	2,12	198	**R 3EL 009 A 28 x 250** 100 LA 6	17	14	13,2	10,6	101	107
	4,33	2 945	3,55	323	**R 4EL 012 A 24 x 200** 90 L 4	11,8	10	9	7,5	111	117
	4,73	2 693	0,95	296	**R 4EL 003 A 24 x 200** 90 L 4	7,5	6	5,6	4,5	59	65
	4,87	2 677	0,95	185	**R 3EL 003 A 28 x 250** 100 LA 6	10,6	8,5	8	6,3	60	66
	4,73	2 693	1,4	296	**R 4EL 004 A 24 x 200** 90 L 4	8	6,3	6	4,75	63	69
	4,87	2 677	1,18	185	**R 3EL 004 A 28 x 250** 100 LA 6	11,2	9	8,5	6,7	64	70
	4,73	2 693	1,9	296	**R 4EL 006 A 24 x 200** 90 L 4	8	6,3	6	4,75	70	76
	4,77	2 733	1,7	189	**R 3EL 006 A 28 x 250** 100 LA 6	11,8	9,5	9	7,1	72	78
	4,64	2 745	2,8	301	**R 4EL 009 A 24 x 200** 90 L 4	11,8	9,5	9	7,1	100	106
	5,17	2 523	2,24	174	**R 3EL 009 A 28 x 250** 100 LA 6	17	14	13,2	10,6	101	107
	5,60	2 278	1,12	250	**R 4EL 003 A 24 x 200** 90 L 4	7,5	6	5,6	4,5	59	65
	5,63	2 313	1,12	160	**R 3EL 003 A 28 x 250** 100 LA 6	10,6	8,5	8	6,3	60	66
	5,60	2 278	1,6	250	**R 4EL 004 A 24 x 200** 90 L 4	8	6,3	6	4,75	63	69
	5,72	2 280	1,6	157	**R 3EL 004 A 28 x 250** 100 LA 6	11,2	9	8,5	6,7	64	70
	5,60	2 278	2,24	250	**R 4EL 006 A 24 x 200** 90 L 4	8	6,3	6	4,75	70	76
	5,72	2 280	2,24	157	**R 3EL 006 A 28 x 250** 100 LA 6	11,8	9,5	9	7,1	72	78
	5,49	2 322	3,15	255	**R 4EL 009 A 24 x 200** 90 L 4	11,8	9,5	9	7,1	100	106

P_1	n_2	M_2	fs	i	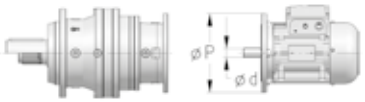	Pt_N [kW] t_{amb} = 20°C		t_{amb} = 40°C		kg	
kW	min^{-1}	N m			Ød x ØP					HB	HBZ
1,5	**6,32**	2 062	1,18	221	**R 3EL 003 A 24 x 200** 90 L 4	8,5	6,7	6,3	5	55	61
	6,32	2 062	1,5	221	**R 3EL 004 A 24 x 200** 90 L 4	9	7,1	6,7	5,3	59	65
	6,61	1 971	1,8	136	**R 3EL 004 A 28 x 250** 100 LA 6	11,2	9	8,5	6,7	64	70
	6,32	2 062	2,12	221	**R 3EL 006 A 24 x 200** 90 L 4	9,5	7,5	7,1	5,6	67	73
	6,54	1 993	2,8	214	**R 3EL 009 A 24 x 200** 90 L 4	14	10,6	10,6	8	96	102
	6,77	1 883	0,95	207	**R 4EL 002 A 24 x 200** 90 L 4	5,6	4,5	4,25	3,35	47	53
	7,12	1 832	1	126	**R 3EL 002 A 28 x 250** 100 LA 6	8	6,3	6	4,75	48	54
	7,01	1 859	1,12	200	**R 3EL 003 A 24 x 200** 90 L 4	8,5	6,7	6,3	5	55	61
	6,75	1 888	1,32	207	**R 4EL 003 A 24 x 200** 90 L 4	7,5	6	5,6	4,5	59	65
	7,25	1 798	1,4	124	**R 3EL 003 A 28 x 250** 100 LA 6	10,6	8,5	8	6,3	60	66
	7,01	1 859	1,5	200	**R 3EL 004 A 24 x 200** 90 L 4	9	7,1	6,7	5,3	59	65
	6,75	1 888	1,9	207	**R 4EL 004 A 24 x 200** 90 L 4	8	6,3	6	4,75	63	69
	7,25	1 798	2	124	**R 3EL 004 A 28 x 250** 100 LA 6	11,2	9	8,5	6,7	64	70
	6,91	1 886	2	203	**R 3EL 006 A 24 x 200** 90 L 4	9,5	7,5	7,1	5,6	67	73
	6,75	1 888	2,65	207	**R 4EL 006 A 24 x 200** 90 L 4	8	6,3	6	4,75	70	76
	7,07	1 844	3,15	198	**R 3EL 009 A 24 x 200** 90 L 4	14	10,6	10,6	8	96	102
	6,62	1 925	3,75	211	**R 4EL 009 A 24 x 200** 90 L 4	11,8	9,5	9	7,1	100	106
	7,64	1 705	1	183	**R 3EL 002 A 24 x 200** 90 L 4	6,3	5	4,75	3,75	43	49
	8,17	1 561	1,12	171	**R 4EL 002 A 24 x 200** 90 L 4	5,6	4,5	4,25	3,35	47	53
	8,41	1 549	1,12	107	**R 3EL 002 A 28 x 250** 100 LA 6	8	6,3	6	4,75	48	54
	7,58	1 721	1,4	185	**R 3EL 003 A 24 x 200** 90 L 4	8,5	6,7	6,3	5	55	61
	8,01	1 591	1,5	175	**R 4EL 003 A 24 x 200** 90 L 4	7,5	6	5,6	4,5	59	65
	7,58	1 721	1,7	185	**R 3EL 004 A 24 x 200** 90 L 4	9	7,1	6,7	5,3	59	65
	8,01	1 591	2,24	175	**R 4EL 004 A 24 x 200** 90 L 4	8	6,3	6	4,75	63	69
	8,28	1 575	2,24	109	**R 3EL 004 A 28 x 250** 100 LA 6	11,2	9	8,5	6,7	64	70
	7,42	1 757	2,65	189	**R 3EL 006 A 24 x 200** 90 L 4	9,5	7,5	7,1	5,6	67	73
	8,01	1 591	3	175	**R 4EL 006 A 24 x 200** 90 L 4	8	6,3	6	4,75	70	76
	8,04	1 622	3,35	174	**R 3EL 009 A 24 x 200** 90 L 4	14	10,6	10,6	8	96	102
	8,85	1 474	1,18	158	**R 3EL 002 A 24 x 200** 90 L 4	6,3	5	4,75	3,75	43	49
	8,77	1 487	1,6	160	**R 3EL 003 A 24 x 200** 90 L 4	8,5	6,7	6,3	5	55	61
	8,89	1 466	2,36	157	**R 3EL 004 A 24 x 200** 90 L 4	9	7,1	6,7	5,3	59	65
	8,89	1 466	3,15	157	**R 3EL 006 A 24 x 200** 90 L 4	9,5	7,5	7,1	5,6	67	73
	9,57	1 362	0,9	146	**R 3EL 001 A 24 x 200** 90 L 4	6,3	5	4,75	3,75	42	48
	9,57	1 362	1,25	146	**R 3EL 002 A 24 x 200** 90 L 4	6,3	5	4,75	3,75	43	49
	10,3	1 267	1,9	136	**R 3EL 003 A 24 x 200** 90 L 4	8,5	6,7	6,3	5	55	61
	10,3	1 267	2,65	136	**R 3EL 004 A 24 x 200** 90 L 4	9	7,1	6,7	5,3	59	65
	10,3	1 267	3,75	136	**R 3EL 006 A 24 x 200** 90 L 4	9,5	7,5	7,1	5,6	67	73
	11,1	1 177	1,06	126	**R 3EL 001 A 24 x 200** 90 L 4	6,3	5	4,75	3,75	42	48
	11,1	1 177	1,5	126	**R 3EL 002 A 24 x 200** 90 L 4	6,3	5	4,75	3,75	43	49
	11,3	1 156	2	124	**R 3EL 003 A 24 x 200** 90 L 4	8,5	6,7	6,3	5	55	61
	11,3	1 156	3	124	**R 3EL 004 A 24 x 200** 90 L 4	9	7,1	6,7	5,3	59	65
	13,1	996	1,25	107	**R 3EL 001 A 24 x 200** 90 L 4	6,3	5	4,75	3,75	42	48
	13,1	996	1,7	107	**R 3EL 002 A 24 x 200** 90 L 4	6,3	5	4,75	3,75	43	49
	12,9	1 012	2,36	109	**R 3EL 003 A 24 x 200** 90 L 4	8,5	6,7	6,3	5	55	61
	12,9	1 012	3,35	109	**R 3EL 004 A 24 x 200** 90 L 4	9	7,1	6,7	5,3	59	65
	13,9	941	1,32	101	**R 3EL 001 A 24 x 200** 90 L 4	6,3	5	4,75	3,75	42	48
	13,9	941	1,8	101	**R 3EL 002 A 24 x 200** 90 L 4	6,3	5	4,75	3,75	43	49
	13,4	974	2,36	105	**R 3EL 003 A 24 x 200** 90 L 4	8,5	6,7	6,3	5	55	61
	14,7	885	2,65	61,1	**R 3EL 003 A 28 x 250** 100 LA 6	10,6	8,5	8	6,3	60	66
	13,4	974	3,55	105	**R 3EL 004 A 24 x 200** 90 L 4	9	7,1	6,7	5,3	59	65
	15,8	826	1,5	88,7	**R 3EL 001 A 24 x 200** 90 L 4	6,3	5	4,75	3,75	42	48
	15,8	826	2	88,7	**R 3EL 002 A 24 x 200** 90 L 4	6,3	5	4,75	3,75	43	49
	15,2	856	2,65	92,0	**R 3EL 003 A 24 x 200** 90 L 4	8,5	6,7	6,3	5	55	61
	15,2	856	4	92,0	**R 3EL 004 A 24 x 200** 90 L 4	9	7,1	6,7	5,3	59	65
	18,4	708	1,5	76,0	**R 3EL 001 A 24 x 200** 90 L 4	6,3	5	4,75	3,75	42	48
	17,0	794	0,95	53,1	**R 2EL 001 A 28 x 250** 100 LA 6	10,6	8,5	8	6,3	43	49
	18,1	720	1,7	49,7	**R 3EL 001 A 28 x 250** 100 LA 6	8	6,3	6	4,75	47	53
	18,4	708	2	76,0	**R 3EL 002 A 24 x 200** 90 L 4	6,3	5	4,75	3,75	43	49
	17,0	794	1,4	53,1	**R 2EL 002 A 28 x 250** 100 LA 6	10,6	8,5	8	6,3	44	50
	18,1	720	2,36	49,7	**R 3EL 002 A 28 x 250** 100 LA 6	8	6,3	6	4,75	48	54
	18,4	710	3,15	76,2	**R 3EL 003 A 24 x 200** 90 L 4	8,5	6,7	6,3	5	55	61
	19,8	660	1,8	70,8	**R 3EL 001 A 24 x 200** 90 L 4	6,3	5	4,75	3,75	42	48
	19,9	676	1,5	45,2	**R 2EL 001 A 28 x 250** 100 LA 6	10,6	8,5	8	6,3	43	49
	19,8	660	2,5	70,8	**R 3EL 002 A 24 x 200** 90 L 4	6,3	5	4,75	3,75	43	49
	19,9	676	1,7	45,2	**R 2EL 002 A 28 x 250** 100 LA 6	10,6	8,5	8	6,3	44	50
	19,3	675	3,35	72,5	**R 3EL 003 A 24 x 200** 90 L 4	8,5	6,7	6,3	5	55	61
	19,0	710	2,12	47,5	**R 2EL 003 A 28 x 250** 100 LA 6	14	11,2	10,6	8,5	56	62
	22,2	587	1,7	63,0	**R 3EL 001 A 24 x 200** 90 L 4	6,3	5	4,75	3,75	42	48
	23,9	564	1,8	37,7	**R 2EL 001 A 28 x 250** 100 LA 6	10,6	8,5	8	6,3	43	49
	22,2	587	2,36	63,0	**R 3EL 002 A 24 x 200** 90 L 4	6,3	5	4,75	3,75	43	49
	22,9	569	4	61,1	**R 3EL 003 A 24 x 200** 90 L 4	8,5	6,7	6,3	5	55	61
	23,4	558	2,12	59,9	**R 3EL 001 A 24 x 200** 90 L 4	6,3	5	4,75	3,75	42	48
	25,3	533	1,7	35,6	**R 2EL 001 A 28 x 250** 100 LA 6	10,6	8,5	8	6,3	43	49
	23,4	558	3	59,9	**R 3EL 002 A 24 x 200** 90 L 4	6,3	5	4,75	3,75	43	49
	25,3	533	1,7	35,6	**R 2EL 002 A 28 x 250** 100 LA 6	10,6	8,5	8	6,3	44	50

P_1	n_2	M_2	fs	i	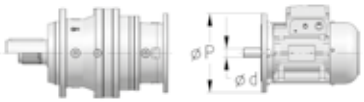	Pt_N [kW] t_{amb} = 20°C		t_{amb} = 40°C		kg	
kW	min^{-1}	N m			∅**d** x ∅**P**					HB	HBZ
1,5	**26,4**	510	1,5	53,1	**R 2EL 001 A 24 x 200** 90 L 4	8,5	6,7	6,3	5	38	44
	28,2	463	2,5	49,7	**R 3EL 001 A 24 x 200** 90 L 4	6,3	5	4,75	3,75	42	48
	27,6	488	2,12	32,6	**R 2EL 001 A 28 x 250** 100 LA 6	10,6	8,5	8	6,3	43	49
	26,4	510	2,12	53,1	**R 2EL 002 A 24 x 200** 90 L 4	8,5	6,7	6,3	5	39	45
	28,2	463	3,55	49,7	**R 3EL 002 A 24 x 200** 90 L 4	6,3	5	4,75	3,75	43	49
	27,4	492	3,75	32,9	**R 2EL 003 A 28 x 250** 100 LA 6	14	11,2	10,6	8,5	56	62
	31,0	435	2,24	45,2	**R 2EL 001 A 24 x 200** 90 L 4	8,5	6,7	6,3	5	38	44
	30,3	445	2,65	29,7	**R 2EL 001 A 28 x 250** 100 LA 6	10,6	8,5	8	6,3	43	49
	31,0	435	2,65	45,2	**R 2EL 002 A 24 x 200** 90 L 4	8,5	6,7	6,3	5	39	45
	37,1	363	2,8	37,7	**R 2EL 001 A 24 x 200** 90 L 4	8,5	6,7	6,3	5	38	44
	39,3	343	2,65	35,6	**R 2EL 001 A 24 x 200** 90 L 4	8,5	6,7	6,3	5	38	44
	40,9	330	3	22,0	**R 2EL 001 A 28 x 250** 100 LA 6	10,6	8,5	8	6,3	43	49
	42,9	314	3,15	32,6	**R 2EL 001 A 24 x 200** 90 L 4	8,5	6,7	6,3	5	38	44
	43,8	307	3,75	20,5	**R 2EL 001 A 28 x 250** 100 LA 6	10,6	8,5	8	6,3	43	49
	47,1	286	4	29,7	**R 2EL 001 A 24 x 200** 90 L 4	8,5	6,7	6,3	5	38	44
	54,5	247	4,5	25,7	**R 2EL 001 A 24 x 200** 90 L 4	8,5	6,7	6,3	5	38	44
	63,5	212	4,5	22,0	**R 2EL 001 A 24 x 200** 90 L 4	8,5	6,7	6,3	5	38	44
	68,2	198	5,3	20,5	**R 2EL 001 A 24 x 200** 90 L 4	8,5	6,7	6,3	5	38	44
	76,7	176	5,3	18,3	**R 2EL 001 A 24 x 200** 90 L 4	8,5	6,7	6,3	5	38	44
1,85	**0,538**	29 220	1,4	1 673	**R 4EL 042 A 28 x 250** 100 LB 6	26,5	21,2	20	16	258	264
	0,501	31 380	1,8	1 796	**R 4EL 060 A 28 x 250** 100 LB 6	30	23,6	22,4	18	333	339
	0,599	26 260	0,95	2 338	**R 4EL 030 A 24 x 200** 90 LB 4	17	14	13,2	10,6	194	200
	0,596	26 370	1,5	1 509	**R 4EL 042 A 28 x 250** 100 LB 6	26,5	21,2	20	16	258	264
	0,555	28 320	2	1 621	**R 4EL 060 A 28 x 250** 100 LB 6	30	23,6	22,4	18	333	339
	0,607	25 900	1,12	1 482	**R 4EL 030 A 28 x 250** 100 LB 6	21,2	17	16	13,2	200	206
	0,661	23 780	1,7	1 361	**R 4EL 042 A 28 x 250** 100 LB 6	26,5	21,2	20	16	258	264
	0,616	25 540	2,24	1 462	**R 4EL 060 A 28 x 250** 100 LB 6	30	23,6	22,4	18	333	339
	0,736	21 370	1,32	1 902	**R 4EL 030 A 24 x 200** 90 LB 4	17	14	13,2	10,6	194	200
	0,697	22 560	1,9	1 291	**R 4EL 042 A 28 x 250** 100 LB 6	26,5	21,2	20	16	258	264
	0,766	20 530	0,9	1 827	**R 4EL 021 A 24 x 200** 90 LB 4	16	11,8	11,8	9	156	162
	0,746	21 080	1,32	1 206	**R 4EL 030 A 28 x 250** 100 LB 6	21,2	17	16	13,2	200	206
	0,837	18 790	2,12	1 673	**R 4EL 042 A 24 x 200** 90 LB 4	21,2	17	16	13,2	252	258
	0,779	20 170	2,65	1 796	**R 4EL 060 A 24 x 200** 90 LB 4	23,6	18	18	14	327	333
	0,901	17 450	0,95	999	**R 4EL 018 A 28 x 250** 100 LB 6	18	16	14	11,8	159	165
	0,918	17 130	1,06	1 525	**R 4EL 021 A 24 x 200** 90 LB 4	16	11,8	11,8	9	156	162
	0,864	18 200	1,5	1 621	**R 4EL 030 A 24 x 200** 90 LB 4	17	14	13,2	10,6	194	200
	0,876	17 960	1,8	1 028	**R 4EL 030 A 28 x 250** 100 LB 6	21,2	17	16	13,2	200	206
	0,928	16 950	2,36	1 509	**R 4EL 042 A 24 x 200** 90 LB 4	21,2	17	16	13,2	252	258
	0,864	18 200	3	1 621	**R 4EL 060 A 24 x 200** 90 LB 4	23,6	18	18	14	327	333
	0,972	16 180	0,95	1 441	**R 4EL 015 A 24 x 200** 90 LB 4	11,8	10	9	7,5	116	122
	0,972	16 180	1	1 441	**R 4EL 018 A 24 x 200** 90 LB 4	16	11,8	11,8	9	153	159
	1,06	14 770	1,12	846	**R 4EL 018 A 28 x 250** 100 LB 6	18	16	14	11,8	159	165
	1,06	14 800	1,18	1 318	**R 4EL 021 A 24 x 200** 90 LB 4	16	11,8	11,8	9	156	162
	0,944	16 650	1,6	1 482	**R 4EL 030 A 24 x 200** 90 LB 4	17	14	13,2	10,6	194	200
	1,03	15 300	2	876	**R 4EL 030 A 28 x 250** 100 LB 6	21,2	17	16	13,2	200	206
	1,03	15 290	2,5	1 361	**R 4EL 042 A 24 x 200** 90 LB 4	21,2	17	16	13,2	252	258
	0,958	16 420	3,15	1 462	**R 4EL 060 A 24 x 200** 90 LB 4	23,6	18	18	14	327	333
	1,14	13 760	0,9	788	**R 4EL 012 A 28 x 250** 100 LB 6	16	11,8	11,8	9	118	124
	1,14	13 760	1,12	788	**R 4EL 015 A 28 x 250** 100 LB 6	16	11,8	11,8	9	122	128
	1,11	14 230	1	1 267	**R 4EL 018 A 24 x 200** 90 LB 4	16	11,8	11,8	9	153	159
	1,14	13 760	1,32	788	**R 4EL 018 A 28 x 250** 100 LB 6	18	16	14	11,8	159	165
	1,11	14 230	1,25	1 267	**R 4EL 021 A 24 x 200** 90 LB 4	16	11,8	11,8	9	156	162
	1,11	14 180	2,24	1 263	**R 4EL 030 A 24 x 200** 90 LB 4	17	14	13,2	10,6	194	200
	1,08	14 500	2,8	1 291	**R 4EL 042 A 24 x 200** 90 LB 4	21,2	17	16	13,2	252	258
	1,19	13 170	0,9	1 172	**R 4EL 012 A 24 x 200** 90 LB 4	11,8	10	9	7,5	112	118
	1,19	13 170	1,12	1 172	**R 4EL 015 A 24 x 200** 90 LB 4	11,8	10	9	7,5	116	122
	1,19	13 170	1,25	1 172	**R 4EL 018 A 24 x 200** 90 LB 4	16	11,8	11,8	9	153	159
	1,19	13 170	1,5	1 172	**R 4EL 021 A 24 x 200** 90 LB 4	16	11,8	11,8	9	156	162
	1,16	13 550	1,9	1 206	**R 4EL 030 A 24 x 200** 90 LB 4	17	14	13,2	10,6	194	200
	1,26	12 450	2,5	713	**R 4EL 030 A 28 x 250** 100 LB 6	21,2	17	16	13,2	200	206
	1,21	13 020	3	1 160	**R 4EL 042 A 24 x 200** 90 LB 4	21,2	17	16	13,2	252	258
	1,40	11 220	1,06	999	**R 4EL 012 A 24 x 200** 90 LB 4	11,8	10	9	7,5	112	118
	1,40	11 220	1,32	999	**R 4EL 015 A 24 x 200** 90 LB 4	11,8	10	9	7,5	116	122
	1,40	11 220	1,4	999	**R 4EL 018 A 24 x 200** 90 LB 4	16	11,8	11,8	9	153	159
	1,37	11 480	1,6	657	**R 4EL 018 A 28 x 250** 100 LB 6	18	16	14	11,8	159	165
	1,40	11 220	1,7	999	**R 4EL 021 A 24 x 200** 90 LB 4	16	11,8	11,8	9	156	162
	1,36	11 540	2,65	1 028	**R 4EL 030 A 24 x 200** 90 LB 4	17	14	13,2	10,6	194	200
	1,33	11 800	3,35	1 051	**R 4EL 042 A 24 x 200** 90 LB 4	21,2	17	16	13,2	252	258
	1,58	9 923	0,9	568	**R 4EL 009 A 28 x 250** 100 LB 6	15	11,8	11,2	9	107	113
	1,51	10 380	1,18	924	**R 4EL 012 A 24 x 200** 90 LB 4	11,8	10	9	7,5	112	118
	1,66	9 497	1,6	846	**R 4EL 015 A 24 x 200** 90 LB 4	11,8	10	9	7,5	116	122
	1,66	9 497	1,6	846	**R 4EL 018 A 24 x 200** 90 LB 4	16	11,8	11,8	9	153	159
	1,58	9 923	1,8	568	**R 4EL 018 A 28 x 250** 100 LB 6	18	16	14	11,8	159	165
	1,66	9 497	2	846	**R 4EL 021 A 24 x 200** 90 LB 4	16	11,8	11,8	9	156	162
	1,60	9 834	3,15	876	**R 4EL 030 A 24 x 200** 90 LB 4	17	14	13,2	10,6	194	200

P_1	n_2	M_2	fs	i	 Ød x ØP	Pt_N [kW] t_{amb} = 20°C		t_{amb} = 40°C		kg	
kW	min^{-1}	N m								HB	HBZ
1,85	**1,78**	8 845	1	788	**R 4EL 009 A 24 x 200** 90 LB 4	11,8	9,5	9	7,1	101	107
	1,78	8 845	1,4	788	**R 4EL 012 A 24 x 200** 90 LB 4	11,8	10	9	7,5	112	118
	1,78	8 845	1,7	788	**R 4EL 015 A 24 x 200** 90 LB 4	11,8	10	9	7,5	116	122
	1,78	8 845	2	788	**R 4EL 018 A 24 x 200** 90 LB 4	16	11,8	11,8	9	153	159
	1,78	8 845	2,12	788	**R 4EL 021 A 24 x 200** 90 LB 4	16	11,8	11,8	9	156	162
	1,67	9 394	3,15	836	**R 4EL 030 A 24 x 200** 90 LB 4	17	14	13,2	10,6	194	200
	1,94	8 091	1	720	**R 4EL 009 A 24 x 200** 90 LB 4	11,8	9,5	9	7,1	101	107
	2,01	7 823	1,12	448	**R 4EL 009 A 28 x 250** 100 LB 6	15	11,8	11,2	9	107	113
	1,94	8 091	1,4	720	**R 4EL 012 A 24 x 200** 90 LB 4	11,8	10	9	7,5	112	118
	1,94	8 091	1,8	720	**R 4EL 015 A 24 x 200** 90 LB 4	11,8	10	9	7,5	116	122
	1,94	8 091	1,9	720	**R 4EL 018 A 24 x 200** 90 LB 4	16	11,8	11,8	9	153	159
	1,94	8 091	2,36	720	**R 4EL 021 A 24 x 200** 90 LB 4	16	11,8	11,8	9	156	162
	1,96	8 003	3,75	713	**R 4EL 030 A 24 x 200** 90 LB 4	17	14	13,2	10,6	194	200
	2,13	7 381	1,18	657	**R 4EL 009 A 24 x 200** 90 LB 4	11,8	9,5	9	7,1	101	107
	2,13	7 381	1,6	657	**R 4EL 012 A 24 x 200** 90 LB 4	11,8	10	9	7,5	112	118
	2,13	7 381	1,9	657	**R 4EL 015 A 24 x 200** 90 LB 4	11,8	10	9	7,5	116	122
	2,13	7 381	2,5	657	**R 4EL 018 A 24 x 200** 90 LB 4	16	11,8	11,8	9	153	159
	2,13	7 381	2,8	657	**R 4EL 021 A 24 x 200** 90 LB 4	16	11,8	11,8	9	156	162
	2,47	6 360	0,9	566	**R 4EL 006 A 24 x 200** 90 LB 4	8	6,3	6	4,75	71	77
	2,46	6 379	1,32	568	**R 4EL 009 A 24 x 200** 90 LB 4	11,8	9,5	9	7,1	101	107
	2,46	6 379	1,8	568	**R 4EL 012 A 24 x 200** 90 LB 4	11,8	10	9	7,5	112	118
	2,46	6 379	2,24	568	**R 4EL 015 A 24 x 200** 90 LB 4	11,8	10	9	7,5	116	122
	2,46	6 379	2,8	568	**R 4EL 018 A 24 x 200** 90 LB 4	16	11,8	11,8	9	153	159
	2,71	5 801	1	517	**R 4EL 006 A 24 x 200** 90 LB 4	8	6,3	6	4,75	71	77
	2,70	5 819	1,4	518	**R 4EL 009 A 24 x 200** 90 LB 4	11,8	9,5	9	7,1	101	107
	2,70	5 819	2	518	**R 4EL 012 A 24 x 200** 90 LB 4	11,8	10	9	7,5	112	118
	2,70	5 819	2,36	518	**R 4EL 015 A 24 x 200** 90 LB 4	11,8	10	9	7,5	116	122
	2,70	5 819	3	518	**R 4EL 018 A 24 x 200** 90 LB 4	16	11,8	11,8	9	153	159
	3,09	5 081	1,12	452	**R 4EL 006 A 24 x 200** 90 LB 4	8	6,3	6	4,75	71	77
	3,13	5 029	1,6	448	**R 4EL 009 A 24 x 200** 90 LB 4	11,8	9,5	9	7,1	101	107
	3,13	5 029	2,24	448	**R 4EL 012 A 24 x 200** 90 LB 4	11,8	10	9	7,5	112	118
	3,13	5 029	2,65	448	**R 4EL 015 A 24 x 200** 90 LB 4	11,8	10	9	7,5	116	122
	3,13	5 029	3,35	448	**R 4EL 018 A 24 x 200** 90 LB 4	16	11,8	11,8	9	153	159
	3,60	4 370	0,9	250	**R 4EL 004 A 28 x 250** 100 LB 6	10	8	7,5	6	70	76
	3,32	4 736	1,18	422	**R 4EL 006 A 24 x 200** 90 LB 4	8	6,3	6	4,75	71	77
	3,47	4 533	1,7	404	**R 4EL 009 A 24 x 200** 90 LB 4	11,8	9,5	9	7,1	101	107
	3,47	4 533	2,36	404	**R 4EL 012 A 24 x 200** 90 LB 4	11,8	10	9	7,5	112	118
	3,47	4 533	3	404	**R 4EL 015 A 24 x 200** 90 LB 4	11,8	10	9	7,5	116	122
	3,93	4 006	1	357	**R 4EL 004 A 24 x 200** 90 LB 4	8	6,3	6	4,75	64	70
	3,93	4 006	1,32	357	**R 4EL 006 A 24 x 200** 90 LB 4	8	6,3	6	4,75	71	77
	4,06	3 956	1,12	221	**R 3EL 006 A 28 x 250** 100 LB 6	11,8	9,5	9	7,1	74	80
	3,91	4 018	1,9	358	**R 4EL 009 A 24 x 200** 90 LB 4	11,8	9,5	9	7,1	101	107
	4,21	3 823	1,5	214	**R 3EL 009 A 28 x 250** 100 LB 6	17	14	13,2	10,6	103	109
	3,91	4 018	2,65	358	**R 4EL 012 A 24 x 200** 90 LB 4	11,8	10	9	7,5	112	118
	4,21	3 823	2,12	214	**R 3EL 012 A 28 x 250** 100 LB 6	17	14	13,2	10,6	114	120
	3,91	4 018	3,15	358	**R 4EL 015 A 24 x 200** 90 LB 4	11,8	10	9	7,5	116	122
	4,41	3 563	1,06	317	**R 4EL 004 A 24 x 200** 90 LB 4	8	6,3	6	4,75	64	70
	4,41	3 563	1,5	317	**R 4EL 006 A 24 x 200** 90 LB 4	8	6,3	6	4,75	71	77
	4,44	3 619	1,12	203	**R 3EL 006 A 28 x 250** 100 LB 6	11,8	9,5	9	7,1	74	80
	4,33	3 632	2,12	323	**R 4EL 009 A 24 x 200** 90 LB 4	11,8	9,5	9	7,1	101	107
	4,54	3 538	1,7	198	**R 3EL 009 A 28 x 250** 100 LB 6	17	14	13,2	10,6	103	109
	4,33	3 632	3	323	**R 4EL 012 A 24 x 200** 90 LB 4	11,8	10	9	7,5	112	118
	4,54	3 538	2,5	198	**R 3EL 012 A 28 x 250** 100 LB 6	17	14	13,2	10,6	114	120
	4,73	3 321	1,12	296	**R 4EL 004 A 24 x 200** 90 LB 4	8	6,3	6	4,75	64	70
	4,87	3 301	0,95	185	**R 3EL 004 A 28 x 250** 100 LB 6	11,2	9	8,5	6,7	66	72
	4,73	3 321	1,6	296	**R 4EL 006 A 24 x 200** 90 LB 4	8	6,3	6	4,75	71	77
	4,77	3 370	1,4	189	**R 3EL 006 A 28 x 250** 100 LB 6	11,8	9,5	9	7,1	74	80
	4,64	3 386	2,24	301	**R 4EL 009 A 24 x 200** 90 LB 4	11,8	9,5	9	7,1	101	107
	5,17	3 111	1,8	174	**R 3EL 009 A 28 x 250** 100 LB 6	17	14	13,2	10,6	103	109
	4,64	3 386	3,15	301	**R 4EL 012 A 24 x 200** 90 LB 4	11,8	10	9	7,5	112	118
	5,60	2 809	0,9	250	**R 4EL 003 A 24 x 200** 90 LB 4	7,5	6	5,6	4,5	60	66
	5,63	2 853	0,9	160	**R 3EL 003 A 28 x 250** 100 LB 6	10,6	8,5	8	6,3	62	68
	5,60	2 809	1,32	250	**R 4EL 004 A 24 x 200** 90 LB 4	8	6,3	6	4,75	64	70
	5,72	2 813	1,32	157	**R 3EL 004 A 28 x 250** 100 LB 6	11,2	9	8,5	6,7	66	72
	5,60	2 809	1,8	250	**R 4EL 006 A 24 x 200** 90 LB 4	8	6,3	6	4,75	71	77
	5,72	2 813	1,8	157	**R 3EL 006 A 28 x 250** 100 LB 6	11,8	9,5	9	7,1	74	80
	5,49	2 864	2,65	255	**R 4EL 009 A 24 x 200** 90 LB 4	11,8	9,5	9	7,1	101	107
	5,49	2 864	3,55	255	**R 4EL 012 A 24 x 200** 90 LB 4	11,8	10	9	7,5	112	118
	6,32	2 543	1	221	**R 3EL 003 A 24 x 200** 90 LB 4	8,5	6,7	6,3	5	56	62
	6,32	2 543	1,18	221	**R 3EL 004 A 24 x 200** 90 LB 4	9	7,1	6,7	5,3	60	66
	6,61	2 431	1,5	136	**R 3EL 004 A 28 x 250** 100 LB 6	11,2	9	8,5	6,7	66	72
	6,32	2 543	1,7	221	**R 3EL 006 A 24 x 200** 90 LB 4	9,5	7,5	7,1	5,6	68	74
	6,61	2 431	2	136	**R 3EL 006 A 28 x 250** 100 LB 6	11,8	9,5	9	7,1	74	80
	6,54	2 458	2,24	214	**R 3EL 009 A 24 x 200** 90 LB 4	14	10,6	10,6	8	97	103
	6,62	2 374	3	211	**R 4EL 009 A 24 x 200** 90 LB 4	11,8	9,5	9	7,1	101	107
	6,54	2 458	3,15	214	**R 3EL 012 A 24 x 200** 90 LB 4	14	11,2	10,6	8,5	108	114

P_1	n_2	M_2	fs	i		Pt_N [kW] t_{amb} = 20°C		t_{amb} = 40°C		kg	
kW	min^{-1}	N m			∅**d** x ∅**P**					HB	HBZ
1,85	**7,01**	2 293	0,9	200	**R 3EL 003 A 24 x 200** 90 LB 4	8,5	6,7	6,3	5	56	62
	6,75	2 329	1,06	207	**R 4EL 003 A 24 x 200** 90 LB 4	7,5	6	5,6	4,5	60	66
	7,25	2 217	1,12	124	**R 3EL 003 A 28 x 250** 100 LB 6	10,6	8,5	8	6,3	62	68
	7,01	2 293	1,25	200	**R 3EL 004 A 24 x 200** 90 LB 4	9	7,1	6,7	5,3	60	66
	6,75	2 329	1,5	207	**R 4EL 004 A 24 x 200** 90 LB 4	8	6,3	6	4,75	64	70
	7,25	2 217	1,6	124	**R 3EL 004 A 28 x 250** 100 LB 6	11,2	9	8,5	6,7	66	72
	6,91	2 327	1,7	203	**R 3EL 006 A 24 x 200** 90 LB 4	9,5	7,5	7,1	5,6	68	74
	6,75	2 329	2,12	207	**R 4EL 006 A 24 x 200** 90 LB 4	8	6,3	6	4,75	71	77
	7,25	2 217	2,24	124	**R 3EL 006 A 28 x 250** 100 LB 6	11,8	9,5	9	7,1	74	80
	7,07	2 275	2,65	198	**R 3EL 009 A 24 x 200** 90 LB 4	14	10,6	10,6	8	97	103
	7,07	2 275	3,75	198	**R 3EL 012 A 24 x 200** 90 LB 4	14	11,2	10,6	8,5	108	114
	8,17	1 925	0,9	171	**R 4EL 002 A 24 x 200** 90 LB 4	5,6	4,5	4,25	3,35	48	54
	8,41	1 911	0,9	107	**R 3EL 002 A 28 x 250** 100 LB 6	8	6,3	6	4,75	50	56
	7,58	2 122	1,12	185	**R 3EL 003 A 24 x 200** 90 LB 4	8,5	6,7	6,3	5	56	62
	8,01	1 963	1,25	175	**R 4EL 003 A 24 x 200** 90 LB 4	7,5	6	5,6	4,5	60	66
	7,58	2 122	1,4	185	**R 3EL 004 A 24 x 200** 90 LB 4	9	7,1	6,7	5,3	60	66
	8,01	1 963	1,8	175	**R 4EL 004 A 24 x 200** 90 LB 4	8	6,3	6	4,75	64	70
	8,28	1 942	1,8	109	**R 3EL 004 A 28 x 250** 100 LB 6	11,2	9	8,5	6,7	66	72
	7,42	2 167	2,12	189	**R 3EL 006 A 24 x 200** 90 LB 4	9,5	7,5	7,1	5,6	68	74
	8,01	1 963	2,5	175	**R 4EL 006 A 24 x 200** 90 LB 4	8	6,3	6	4,75	71	77
	8,04	2 000	2,65	174	**R 3EL 009 A 24 x 200** 90 LB 4	14	10,6	10,6	8	97	103
	7,86	2 001	3,55	178	**R 4EL 009 A 24 x 200** 90 LB 4	11,8	9,5	9	7,1	101	107
	8,04	2 000	3,75	174	**R 3EL 012 A 24 x 200** 90 LB 4	14	11,2	10,6	8,5	108	114
	8,85	1 818	0,95	158	**R 3EL 002 A 24 x 200** 90 LB 4	6,3	5	4,75	3,75	44	50
	8,77	1 834	1,32	160	**R 3EL 003 A 24 x 200** 90 LB 4	8,5	6,7	6,3	5	56	62
	8,89	1 808	1,9	157	**R 3EL 004 A 24 x 200** 90 LB 4	9	7,1	6,7	5,3	60	66
	8,89	1 808	2,65	157	**R 3EL 006 A 24 x 200** 90 LB 4	9,5	7,5	7,1	5,6	68	74
	8,30	1 938	3,55	169	**R 3EL 009 A 24 x 200** 90 LB 4	14	10,6	10,6	8	97	103
	9,57	1 680	1,06	146	**R 3EL 002 A 24 x 200** 90 LB 4	6,3	5	4,75	3,75	44	50
	10,3	1 563	1,5	136	**R 3EL 003 A 24 x 200** 90 LB 4	8,5	6,7	6,3	5	56	62
	10,3	1 563	2,24	136	**R 3EL 004 A 24 x 200** 90 LB 4	9	7,1	6,7	5,3	60	66
	10,3	1 563	3	136	**R 3EL 006 A 24 x 200** 90 LB 4	9,5	7,5	7,1	5,6	68	74
	11,1	1 452	1,18	126	**R 3EL 002 A 24 x 200** 90 LB 4	6,3	5	4,75	3,75	44	50
	11,3	1 425	1,6	124	**R 3EL 003 A 24 x 200** 90 LB 4	8,5	6,7	6,3	5	56	62
	11,3	1 425	2,36	124	**R 3EL 004 A 24 x 200** 90 LB 4	9	7,1	6,7	5,3	60	66
	11,3	1 425	3,35	124	**R 3EL 006 A 24 x 200** 90 LB 4	9,5	7,5	7,1	5,6	68	74
	13,1	1 228	1	107	**R 3EL 001 A 24 x 200** 90 LB 4	6,3	5	4,75	3,75	43	49
	13,1	1 228	1,4	107	**R 3EL 002 A 24 x 200** 90 LB 4	6,3	5	4,75	3,75	44	50
	12,9	1 249	1,9	109	**R 3EL 003 A 24 x 200** 90 LB 4	8,5	6,7	6,3	5	56	62
	12,9	1 249	2,65	109	**R 3EL 004 A 24 x 200** 90 LB 4	9	7,1	6,7	5,3	60	66
	12,9	1 249	3,75	109	**R 3EL 006 A 24 x 200** 90 LB 4	9,5	7,5	7,1	5,6	68	74
	13,9	1 160	1,06	101	**R 3EL 001 A 24 x 200** 90 LB 4	6,3	5	4,75	3,75	43	49
	13,9	1 160	1,5	101	**R 3EL 002 A 24 x 200** 90 LB 4	6,3	5	4,75	3,75	44	50
	13,4	1 201	1,9	105	**R 3EL 003 A 24 x 200** 90 LB 4	8,5	6,7	6,3	5	56	62
	13,4	1 201	2,8	105	**R 3EL 004 A 24 x 200** 90 LB 4	9	7,1	6,7	5,3	60	66
	15,8	1 018	1,18	88,7	**R 3EL 001 A 24 x 200** 90 LB 4	6,3	5	4,75	3,75	43	49
	15,8	1 018	1,7	88,7	**R 3EL 002 A 24 x 200** 90 LB 4	6,3	5	4,75	3,75	44	50
	15,2	1 056	2,24	92,0	**R 3EL 003 A 24 x 200** 90 LB 4	8,5	6,7	6,3	5	56	62
	15,2	1 056	3,15	92,0	**R 3EL 004 A 24 x 200** 90 LB 4	9	7,1	6,7	5,3	60	66
	18,4	873	1,18	76,0	**R 3EL 001 A 24 x 200** 90 LB 4	6,3	5	4,75	3,75	43	49
	18,4	873	1,6	76,0	**R 3EL 002 A 24 x 200** 90 LB 4	6,3	5	4,75	3,75	44	50
	17,0	979	1,12	53,1	**R 2EL 002 A 28 x 250** 100 LB 6	10,6	8,5	8	6,3	46	52
	18,1	887	1,9	49,7	**R 3EL 002 A 28 x 250** 100 LB 6	8	6,3	6	4,75	50	56
	18,4	875	2,65	76,2	**R 3EL 003 A 24 x 200** 90 LB 4	8,5	6,7	6,3	5	56	62
	18,4	875	3,75	76,2	**R 3EL 004 A 24 x 200** 90 LB 4	9	7,1	6,7	5,3	60	66
	19,8	814	1,5	70,8	**R 3EL 001 A 24 x 200** 90 LB 4	6,3	5	4,75	3,75	43	49
	19,9	834	1,25	45,2	**R 2EL 001 A 28 x 250** 100 LB 6	10,6	8,5	8	6,3	45	51
	19,8	814	2	70,8	**R 3EL 002 A 24 x 200** 90 LB 4	6,3	5	4,75	3,75	44	50
	19,9	834	1,4	45,2	**R 2EL 002 A 28 x 250** 100 LB 6	10,6	8,5	8	6,3	46	52
	19,3	833	2,8	72,5	**R 3EL 003 A 24 x 200** 90 LB 4	8,5	6,7	6,3	5	56	62
	19,0	876	1,7	47,5	**R 2EL 003 A 28 x 250** 100 LB 6	14	11,2	10,6	8,5	58	64
	19,0	876	2,5	47,5	**R 2EL 004 A 28 x 250** 100 LB 6	16	12,5	11,8	9,5	62	68
	22,2	724	1,4	63,0	**R 3EL 001 A 24 x 200** 90 LB 4	6,3	5	4,75	3,75	43	49
	23,9	696	1,5	37,7	**R 2EL 001 A 28 x 250** 100 LB 6	10,6	8,5	8	6,3	45	51
	22,2	724	1,9	63,0	**R 3EL 002 A 24 x 200** 90 LB 4	6,3	5	4,75	3,75	44	50
	23,9	696	2	37,7	**R 2EL 002 A 28 x 250** 100 LB 6	10,6	8,5	8	6,3	46	52
	22,9	702	3,15	61,1	**R 3EL 003 A 24 x 200** 90 LB 4	8,5	6,7	6,3	5	56	62
	23,4	688	1,7	59,9	**R 3EL 001 A 24 x 200** 90 LB 4	6,3	5	4,75	3,75	43	49
	25,3	658	1,4	35,6	**R 2EL 001 A 28 x 250** 100 LB 6	10,6	8,5	8	6,3	45	51
	23,4	688	2,36	59,9	**R 3EL 002 A 24 x 200** 90 LB 4	6,3	5	4,75	3,75	44	50
	25,3	658	1,4	35,6	**R 2EL 002 A 28 x 250** 100 LB 6	10,6	8,5	8	6,3	46	52
	26,4	629	1,18	53,1	**R 2EL 001 A 24 x 200** 90 LB 4	8,5	6,7	6,3	5	39	45
	28,2	571	2	49,7	**R 3EL 001 A 24 x 200** 90 LB 4	6,3	5	4,75	3,75	43	49
	27,6	602	1,7	32,6	**R 2EL 001 A 28 x 250** 100 LB 6	10,6	8,5	8	6,3	45	51
	26,4	629	1,7	53,1	**R 2EL 002 A 24 x 200** 90 LB 4	8,5	6,7	6,3	5	40	46
	28,2	571	2,8	49,7	**R 3EL 002 A 24 x 200** 90 LB 4	6,3	5	4,75	3,75	44	50
	27,6	602	2,24	32,6	**R 2EL 002 A 28 x 250** 100 LB 6	10,6	8,5	8	6,3	46	52
	27,4	607	3,15	32,9	**R 2EL 003 A 28 x 250** 100 LB 6	14	11,2	10,6	8,5	58	64

P_1	n_2	M_2	fs	i	∅**d** x ∅**P**	Pt_N [kW] t_{amb} = 20°C		t_{amb} = 40°C		kg	
kW	min^{-1}	N m								HB	HBZ
1,85	**31,0**	536	1,9	45,2	**R 2EL 001 A 24 x 200** 90 LB 4	8,5	6,7	6,3	5	39	45
	31,0	536	2,12	45,2	**R 2EL 002 A 24 x 200** 90 LB 4	8,5	6,7	6,3	5	40	46
	29,5	563	2,65	47,5	**R 2EL 003 A 24 x 200** 90 LB 4	11,2	9,5	8,5	7,1	52	58
	37,1	447	2,24	37,7	**R 2EL 001 A 24 x 200** 90 LB 4	8,5	6,7	6,3	5	39	45
	37,1	447	3	37,7	**R 2EL 002 A 24 x 200** 90 LB 4	8,5	6,7	6,3	5	40	46
	39,3	423	2,12	35,6	**R 2EL 001 A 24 x 200** 90 LB 4	8,5	6,7	6,3	5	39	45
	39,3	423	2,12	35,6	**R 2EL 002 A 24 x 200** 90 LB 4	8,5	6,7	6,3	5	40	46
	42,9	387	2,5	32,6	**R 2EL 001 A 24 x 200** 90 LB 4	8,5	6,7	6,3	5	39	45
	43,8	379	3	20,5	**R 2EL 001 A 28 x 250** 100 LB 6	10,6	8,5	8	6,3	45	51
	42,6	390	4,75	32,9	**R 2EL 003 A 24 x 200** 90 LB 4	11,2	9,5	8,5	7,1	52	58
	47,1	353	3,15	29,7	**R 2EL 001 A 24 x 200** 90 LB 4	8,5	6,7	6,3	5	39	45
	54,5	305	3,75	25,7	**R 2EL 001 A 24 x 200** 90 LB 4	8,5	6,7	6,3	5	39	45
	63,5	261	3,75	22,0	**R 2EL 001 A 24 x 200** 90 LB 4	8,5	6,7	6,3	5	39	45
	68,2	244	4,25	20,5	**R 2EL 001 A 24 x 200** 90 LB 4	8,5	6,7	6,3	5	39	45
	76,7	217	4,25	18,3	**R 2EL 001 A 24 x 200** 90 LB 4	8,5	6,7	6,3	5	39	45
	80,6	206	5	17,4	**R 2EL 001 A 24 x 200** 90 LB 4	8,5	6,7	6,3	5	39	45
	97,2	171	5,6	14,4	**R 2EL 001 A 24 x 200** 90 LB 4	8,5	6,7	6,3	5	39	45
2,2	**0,538**	34 750	1,18	1 673	**R 4EL 042 A 28 x 250** 112 M 6	26,5	21,2	20	16	260	269
	0,501	37 320	1,5	1 796	**R 4EL 060 A 28 x 250** 112 M 6	30	23,6	22,4	18	335	344
	0,498	37 570	2,12	1 808	**R 4EL 085 A 28 x 250** 112 M 6	37,5	30	28	22,4	481	490
	0,596	31 360	1,25	1 509	**R 4EL 042 A 28 x 250** 112 M 6	26,5	21,2	20	16	260	269
	0,555	33 670	1,7	1 621	**R 4EL 060 A 28 x 250** 112 M 6	30	23,6	22,4	18	335	344
	0,555	33 670	2,36	1 621	**R 4EL 085 A 28 x 250** 112 M 6	37,5	30	28	22,4	481	490
	0,607	30 800	0,95	1 482	**R 4EL 030 A 28 x 250** 112 M 6	21,2	17	16	13,2	202	211
	0,661	28 280	1,4	1 361	**R 4EL 042 A 28 x 250** 112 M 6	26,5	21,2	20	16	260	269
	0,616	30 370	1,8	1 462	**R 4EL 060 A 28 x 250** 112 M 6	30	23,6	22,4	18	335	344
	0,736	25 410	1,12	1 902	**R 4EL 030 A 24 x 200** 90 LC 4	17	14	13,2	10,6	195	201
	0,736	25 410	1,12	1 902	**R 4EL 030 A 28 x 250** 100 LA 4	17	14	13,2	10,6	198	204
	0,697	26 820	1,6	1 291	**R 4EL 042 A 28 x 250** 112 M 6	26,5	21,2	20	16	260	269
	0,723	25 870	2,12	1 245	**R 4EL 060 A 28 x 250** 112 M 6	30	23,6	22,4	18	335	344
	0,746	25 060	1,12	1 206	**R 4EL 030 A 28 x 250** 112 M 6	21,2	17	16	13,2	202	211
	0,837	22 340	1,7	1 673	**R 4EL 042 A 24 x 200** 90 LC 4	21,2	17	16	13,2	253	259
	0,837	22 340	1,7	1 673	**R 4EL 042 A 28 x 250** 100 LA 4	21,2	17	16	13,2	256	262
	0,779	23 990	2,24	1 796	**R 4EL 060 A 28 x 250** 100 LA 4	23,6	18	18	14	331	337
	0,774	24 150	3,35	1 808	**R 4EL 085 A 28 x 250** 100 LA 4	30	23,6	22,4	18	476	483
	0,918	20 370	0,9	1 525	**R 4EL 021 A 24 x 200** 90 LC 4	16	11,8	11,8	9	157	163
	0,918	20 370	0,9	1 525	**R 4EL 021 A 28 x 250** 100 LA 4	16	11,8	11,8	9	160	166
	0,864	21 650	1,25	1 621	**R 4EL 030 A 24 x 200** 90 LC 4	17	14	13,2	10,6	195	201
	0,864	21 650	1,25	1 621	**R 4EL 030 A 28 x 250** 100 LA 4	17	14	13,2	10,6	198	204
	0,876	21 350	1,5	1 028	**R 4EL 030 A 28 x 250** 112 M 6	21,2	17	16	13,2	202	211
	0,928	20 160	2	1 509	**R 4EL 042 A 28 x 250** 100 LA 4	21,2	17	16	13,2	256	262
	0,864	21 650	2,5	1 621	**R 4EL 060 A 28 x 250** 100 LA 4	23,6	18	18	14	331	337
	0,864	21 650	3,75	1 621	**R 4EL 085 A 28 x 250** 100 LA 4	30	23,6	22,4	18	476	483
	1,06	17 570	0,95	846	**R 4EL 018 A 28 x 250** 112 M 6	18	16	14	11,8	161	170
	1,06	17 600	1	1 318	**R 4EL 021 A 24 x 200** 90 LC 4	16	11,8	11,8	9	157	163
	1,06	17 600	1	1 318	**R 4EL 021 A 28 x 250** 100 LA 4	16	11,8	11,8	9	160	166
	1,06	17 570	1,12	846	**R 4EL 021 A 28 x 250** 112 M 6	18	16	14	11,8	164	173
	0,944	19 800	1,4	1 482	**R 4EL 030 A 24 x 200** 90 LC 4	17	14	13,2	10,6	195	201
	0,944	19 800	1,4	1 482	**R 4EL 030 A 28 x 250** 100 LA 4	17	14	13,2	10,6	198	204
	1,03	18 190	1,7	876	**R 4EL 030 A 28 x 250** 112 M 6	21,2	17	16	13,2	202	211
	1,03	18 180	2,12	1 361	**R 4EL 042 A 28 x 250** 100 LA 4	21,2	17	16	13,2	256	262
	0,958	19 520	2,65	1 462	**R 4EL 060 A 28 x 250** 100 LA 4	23,6	18	18	14	331	337
	0,951	19 650	4	1 471	**R 4EL 085 A 28 x 250** 100 LA 4	30	23,6	22,4	18	476	483
	1,14	16 360	0,9	788	**R 4EL 015 A 28 x 250** 112 M 6	16	11,8	11,8	9	124	133
	1,14	16 360	1,12	788	**R 4EL 018 A 28 x 250** 112 M 6	18	16	14	11,8	161	170
	1,11	16 920	1,06	1 267	**R 4EL 021 A 24 x 200** 90 LC 4	16	11,8	11,8	9	157	163
	1,11	16 920	1,06	1 267	**R 4EL 021 A 28 x 250** 100 LA 4	16	11,8	11,8	9	160	166
	1,11	16 870	1,8	1 263	**R 4EL 030 A 24 x 200** 90 LC 4	17	14	13,2	10,6	195	201
	1,11	16 870	1,8	1 263	**R 4EL 030 A 28 x 250** 100 LA 4	17	14	13,2	10,6	198	204
	1,08	17 240	2,24	1 291	**R 4EL 042 A 28 x 250** 100 LA 4	21,2	17	16	13,2	256	262
	1,12	16 630	3,15	1 245	**R 4EL 060 A 28 x 250** 100 LA 4	23,6	18	18	14	331	337
	1,19	15 660	0,95	1 172	**R 4EL 015 A 24 x 200** 90 LC 4	11,8	10	9	7,5	117	123
	1,19	15 660	0,95	1 172	**R 4EL 015 A 28 x 250** 100 LA 4	11,8	10	9	7,5	120	126
	1,19	15 660	1,06	1 172	**R 4EL 018 A 24 x 200** 90 LC 4	16	11,8	11,8	9	154	160
	1,19	15 660	1,06	1 172	**R 4EL 018 A 28 x 250** 100 LA 4	16	11,8	11,8	9	157	163
	1,19	15 660	1,25	1 172	**R 4EL 021 A 24 x 200** 90 LC 4	16	11,8	11,8	9	157	163
	1,19	15 660	1,25	1 172	**R 4EL 021 A 28 x 250** 100 LA 4	16	11,8	11,8	9	160	166
	1,16	16 110	1,6	1 206	**R 4EL 030 A 24 x 200** 90 LC 4	17	14	13,2	10,6	195	201
	1,16	16 110	1,6	1 206	**R 4EL 030 A 28 x 250** 100 LA 4	17	14	13,2	10,6	198	204
	1,26	14 800	2,12	713	**R 4EL 030 A 28 x 250** 112 M 6	21,2	17	16	13,2	202	211
	1,21	15 490	2,5	1 160	**R 4EL 042 A 28 x 250** 100 LA 4	21,2	17	16	13,2	256	262
	1,25	15 010	3,35	1 124	**R 4EL 060 A 28 x 250** 100 LA 4	23,6	18	18	14	331	337

P_1	n_2	M_2	fs	i		Pt_N [kW] t_{amb} = 20°C		t_{amb} = 40°C		kg	
					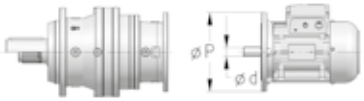						
kW	min^{-1}	N m			∅**d** x ∅**P**					HB	HBZ
2,2	**1,37**	13 650	0,9	657	**R 4EL 012 A 28 x 250** 112 M 6	16	11,8	11,8	9	120	129
	1,40	13 340	1,12	999	**R 4EL 015 A 24 x 200** 90 LC 4	11,8	10	9	7,5	117	123
	1,40	13 340	1,12	999	**R 4EL 015 A 28 x 250** 100 LA 4	11,8	10	9	7,5	120	126
	1,40	13 340	1,18	999	**R 4EL 018 A 24 x 200** 90 LC 4	16	11,8	11,8	9	154	160
	1,40	13 340	1,18	999	**R 4EL 018 A 28 x 250** 100 LA 4	16	11,8	11,8	9	157	163
	1,40	13 340	1,5	999	**R 4EL 021 A 24 x 200** 90 LC 4	16	11,8	11,8	9	157	163
	1,40	13 340	1,5	999	**R 4EL 021 A 28 x 250** 100 LA 4	16	11,8	11,8	9	160	166
	1,36	13 730	2,24	1 028	**R 4EL 030 A 28 x 250** 100 LA 4	17	14	13,2	10,6	198	204
	1,33	14 030	2,8	1 051	**R 4EL 042 A 28 x 250** 100 LA 4	21,2	17	16	13,2	256	262
	1,51	12 350	1	924	**R 4EL 012 A 24 x 200** 90 LC 4	11,8	10	9	7,5	113	119
	1,51	12 350	1	924	**R 4EL 012 A 28 x 250** 100 LA 4	11,8	10	9	7,5	116	122
	1,66	11 290	1,32	846	**R 4EL 015 A 24 x 200** 90 LC 4	11,8	10	9	7,5	117	123
	1,66	11 290	1,32	846	**R 4EL 015 A 28 x 250** 100 LA 4	11,8	10	9	7,5	120	126
	1,66	11 290	1,4	846	**R 4EL 018 A 24 x 200** 90 LC 4	16	11,8	11,8	9	154	160
	1,66	11 290	1,4	846	**R 4EL 018 A 28 x 250** 100 LA 4	16	11,8	11,8	9	157	163
	1,66	11 290	1,7	846	**R 4EL 021 A 24 x 200** 90 LC 4	16	11,8	11,8	9	157	163
	1,66	11 290	1,7	846	**R 4EL 021 A 28 x 250** 100 LA 4	16	11,8	11,8	9	160	166
	1,60	11 690	2,65	876	**R 4EL 030 A 28 x 250** 100 LA 4	17	14	13,2	10,6	198	204
	1,56	11 950	3,15	895	**R 4EL 042 A 28 x 250** 100 LA 4	21,2	17	16	13,2	256	262
	1,78	10 520	1,18	788	**R 4EL 012 A 24 x 200** 90 LC 4	11,8	10	9	7,5	113	119
	1,78	10 520	1,18	788	**R 4EL 012 A 28 x 250** 100 LA 4	11,8	10	9	7,5	116	122
	1,78	10 520	1,4	788	**R 4EL 015 A 24 x 200** 90 LC 4	11,8	10	9	7,5	117	123
	1,78	10 520	1,4	788	**R 4EL 015 A 28 x 250** 100 LA 4	11,8	10	9	7,5	120	126
	1,78	10 520	1,7	788	**R 4EL 018 A 24 x 200** 90 LC 4	16	11,8	11,8	9	154	160
	1,78	10 520	1,7	788	**R 4EL 018 A 28 x 250** 100 LA 4	16	11,8	11,8	9	157	163
	1,78	10 520	1,8	788	**R 4EL 021 A 24 x 200** 90 LC 4	16	11,8	11,8	9	157	163
	1,78	10 520	1,8	788	**R 4EL 021 A 28 x 250** 100 LA 4	16	11,8	11,8	9	160	166
	1,67	11 170	2,65	836	**R 4EL 030 A 28 x 250** 100 LA 4	17	14	13,2	10,6	198	204
	1,69	11 060	4	828	**R 4EL 042 A 28 x 250** 100 LA 4	21,2	17	16	13,2	256	262
	2,01	9 303	0,95	448	**R 4EL 009 A 28 x 250** 112 M 6	15	11,8	11,2	9	109	118
	1,94	9 622	1,18	720	**R 4EL 012 A 24 x 200** 90 LC 4	11,8	10	9	7,5	113	119
	1,94	9 622	1,18	720	**R 4EL 012 A 28 x 250** 100 LA 4	11,8	10	9	7,5	116	122
	1,94	9 622	1,5	720	**R 4EL 015 A 24 x 200** 90 LC 4	11,8	10	9	7,5	117	123
	1,94	9 622	1,5	720	**R 4EL 015 A 28 x 250** 100 LA 4	11,8	10	9	7,5	120	126
	1,94	9 622	1,6	720	**R 4EL 018 A 24 x 200** 90 LC 4	16	11,8	11,8	9	154	160
	1,94	9 622	1,6	720	**R 4EL 018 A 28 x 250** 100 LA 4	16	11,8	11,8	9	157	163
	2,01	9 303	1,9	448	**R 4EL 018 A 28 x 250** 112 M 6	18	16	14	11,8	161	170
	1,94	9 622	2	720	**R 4EL 021 A 28 x 250** 100 LA 4	16	11,8	11,8	9	160	166
	1,96	9 517	3,15	713	**R 4EL 030 A 28 x 250** 100 LA 4	17	14	13,2	10,6	198	204
	2,13	8 777	0,95	657	**R 4EL 009 A 24 x 200** 90 LC 4	11,8	9,5	9	7,1	102	108
	2,13	8 777	0,95	657	**R 4EL 009 A 28 x 250** 100 LA 4	11,8	9,5	9	7,1	105	111
	2,13	8 777	1,32	657	**R 4EL 012 A 24 x 200** 90 LC 4	11,8	10	9	7,5	113	119
	2,13	8 777	1,32	657	**R 4EL 012 A 28 x 250** 100 LA 4	11,8	10	9	7,5	116	122
	2,13	8 777	1,6	657	**R 4EL 015 A 24 x 200** 90 LC 4	11,8	10	9	7,5	117	123
	2,13	8 777	1,6	657	**R 4EL 015 A 28 x 250** 100 LA 4	11,8	10	9	7,5	120	126
	2,13	8 777	2	657	**R 4EL 018 A 28 x 250** 100 LA 4	16	11,8	11,8	9	157	163
	2,13	8 777	2,36	657	**R 4EL 021 A 28 x 250** 100 LA 4	16	11,8	11,8	9	160	166
	2,12	8 807	3,55	659	**R 4EL 030 A 28 x 250** 100 LA 4	17	14	13,2	10,6	198	204
	2,46	7 586	1,12	568	**R 4EL 009 A 24 x 200** 90 LC 4	11,8	9,5	9	7,1	102	108
	2,46	7 586	1,12	568	**R 4EL 009 A 28 x 250** 100 LA 4	11,8	9,5	9	7,1	105	111
	2,46	7 586	1,5	568	**R 4EL 012 A 24 x 200** 90 LC 4	11,8	10	9	7,5	113	119
	2,46	7 586	1,5	568	**R 4EL 012 A 28 x 250** 100 LA 4	11,8	10	9	7,5	116	122
	2,46	7 586	1,8	568	**R 4EL 015 A 24 x 200** 90 LC 4	11,8	10	9	7,5	117	123
	2,46	7 586	1,8	568	**R 4EL 015 A 28 x 250** 100 LA 4	11,8	10	9	7,5	120	126
	2,46	7 586	2,36	568	**R 4EL 018 A 28 x 250** 100 LA 4	16	11,8	11,8	9	157	163
	2,46	7 586	2,8	568	**R 4EL 021 A 28 x 250** 100 LA 4	16	11,8	11,8	9	160	166
	2,70	6 920	1,18	518	**R 4EL 009 A 24 x 200** 90 LC 4	11,8	9,5	9	7,1	102	108
	2,70	6 920	1,18	518	**R 4EL 009 A 28 x 250** 100 LA 4	11,8	9,5	9	7,1	105	111
	2,70	6 920	1,6	518	**R 4EL 012 A 24 x 200** 90 LC 4	11,8	10	9	7,5	113	119
	2,70	6 920	1,6	518	**R 4EL 012 A 28 x 250** 100 LA 4	11,8	10	9	7,5	116	122
	2,70	6 920	2	518	**R 4EL 015 A 28 x 250** 100 LA 4	11,8	10	9	7,5	120	126
	2,70	6 920	2,5	518	**R 4EL 018 A 28 x 250** 100 LA 4	16	11,8	11,8	9	157	163
	2,70	6 920	2,8	518	**R 4EL 021 A 28 x 250** 100 LA 4	16	11,8	11,8	9	160	166
	3,09	6 043	0,9	452	**R 4EL 006 A 24 x 200** 90 LC 4	8	6,3	6	4,75	72	78
	3,09	6 043	0,9	452	**R 4EL 006 A 28 x 250** 100 LA 4	8	6,3	6	4,75	75	81
	3,13	5 981	1,32	448	**R 4EL 009 A 24 x 200** 90 LC 4	11,8	9,5	9	7,1	102	108
	3,13	5 981	1,32	448	**R 4EL 009 A 28 x 250** 100 LA 4	11,8	9,5	9	7,1	105	111
	3,13	5 981	1,9	448	**R 4EL 012 A 28 x 250** 100 LA 4	11,8	10	9	7,5	116	122
	3,13	5 981	2,24	448	**R 4EL 015 A 28 x 250** 100 LA 4	11,8	10	9	7,5	120	126
	3,13	5 981	2,8	448	**R 4EL 018 A 28 x 250** 100 LA 4	16	11,8	11,8	9	157	163
	3,32	5 633	1	422	**R 4EL 006 A 24 x 200** 90 LC 4	8	6,3	6	4,75	72	78
	3,32	5 633	1	422	**R 4EL 006 A 28 x 250** 100 LA 4	8	6,3	6	4,75	75	81
	3,47	5 391	1,5	404	**R 4EL 009 A 24 x 200** 90 LC 4	11,8	9,5	9	7,1	102	108
	3,47	5 391	1,5	404	**R 4EL 009 A 28 x 250** 100 LA 4	11,8	9,5	9	7,1	105	111
	3,47	5 391	2	404	**R 4EL 012 A 28 x 250** 100 LA 4	11,8	10	9	7,5	116	122
	3,47	5 391	2,5	404	**R 4EL 015 A 28 x 250** 100 LA 4	11,8	10	9	7,5	120	126
	3,47	5 391	2,8	404	**R 4EL 018 A 28 x 250** 100 LA 4	16	11,8	11,8	9	157	163

P_1	n_2	M_2	fs	i		Pt_N [kW] t_{amb} = 20°C		t_{amb} = 40°C		kg	
kW	min^{-1}	N m			∅**d** x ∅**P**					HB	HBZ
2,2	**3,93**	4 764	1,12	357	**R 4EL 006 A 24 x 200** 90 LC 4	8	6,3	6	4,75	72	78
	3,93	4 764	1,12	357	**R 4EL 006 A 28 x 250** 100 LA 4	8	6,3	6	4,75	75	81
	4,06	4 705	0,95	221	**R 3EL 006 A 28 x 250** 112 M 6	11,8	9,5	9	7,1	76	85
	3,91	4 778	1,6	358	**R 4EL 009 A 24 x 200** 90 LC 4	11,8	9,5	9	7,1	102	108
	3,91	4 778	1,6	358	**R 4EL 009 A 28 x 250** 100 LA 4	11,8	9,5	9	7,1	105	111
	4,21	4 547	1,25	214	**R 3EL 009 A 28 x 250** 112 M 6	17	14	13,2	10,6	105	114
	3,91	4 778	2,24	358	**R 4EL 012 A 28 x 250** 100 LA 4	11,8	10	9	7,5	116	122
	4,21	4 547	1,8	214	**R 3EL 012 A 28 x 250** 112 M 6	17	14	13,2	10,6	116	125
	3,91	4 778	2,8	358	**R 4EL 015 A 28 x 250** 100 LA 4	11,8	10	9	7,5	120	126
	4,41	4 237	0,9	317	**R 4EL 004 A 24 x 200** 90 LC 4	8	6,3	6	4,75	65	71
	4,41	4 237	0,9	317	**R 4EL 004 A 28 x 250** 100 LA 4	8	6,3	6	4,75	68	74
	4,41	4 237	1,25	317	**R 4EL 006 A 24 x 200** 90 LC 4	8	6,3	6	4,75	72	78
	4,41	4 237	1,25	317	**R 4EL 006 A 28 x 250** 100 LA 4	8	6,3	6	4,75	75	81
	4,44	4 304	0,95	203	**R 3EL 006 A 28 x 250** 112 M 6	11,8	9,5	9	7,1	76	85
	4,33	4 320	1,8	323	**R 4EL 009 A 24 x 200** 90 LC 4	11,8	9,5	9	7,1	102	108
	4,33	4 320	1,8	323	**R 4EL 009 A 28 x 250** 100 LA 4	11,8	9,5	9	7,1	105	111
	4,54	4 208	1,5	198	**R 3EL 009 A 28 x 250** 112 M 6	17	14	13,2	10,6	105	114
	4,33	4 320	2,5	323	**R 4EL 012 A 28 x 250** 100 LA 4	11,8	10	9	7,5	116	122
	4,54	4 208	2,12	198	**R 3EL 012 A 28 x 250** 112 M 6	17	14	13,2	10,6	116	125
	4,33	4 320	3	323	**R 4EL 015 A 28 x 250** 100 LA 4	11,8	10	9	7,5	120	126
	4,73	3 950	0,95	296	**R 4EL 004 A 24 x 200** 90 LC 4	8	6,3	6	4,75	65	71
	4,73	3 950	0,95	296	**R 4EL 004 A 28 x 250** 100 LA 4	8	6,3	6	4,75	68	74
	4,73	3 950	1,32	296	**R 4EL 006 A 24 x 200** 90 LC 4	8	6,3	6	4,75	72	78
	4,73	3 950	1,32	296	**R 4EL 006 A 28 x 250** 100 LA 4	8	6,3	6	4,75	75	81
	4,77	4 008	1,18	189	**R 3EL 006 A 28 x 250** 112 M 6	11,8	9,5	9	7,1	76	85
	4,64	4 027	1,9	301	**R 4EL 009 A 28 x 250** 100 LA 4	11,8	9,5	9	7,1	105	111
	5,17	3 700	1,5	174	**R 3EL 009 A 28 x 250** 112 M 6	17	14	13,2	10,6	105	114
	4,64	4 027	2,65	301	**R 4EL 012 A 28 x 250** 100 LA 4	11,8	10	9	7,5	116	122
	5,17	3 700	2,12	174	**R 3EL 012 A 28 x 250** 112 M 6	17	14	13,2	10,6	116	125
	4,64	4 027	3,15	301	**R 4EL 015 A 28 x 250** 100 LA 4	11,8	10	9	7,5	120	126
	5,60	3 341	1,12	250	**R 4EL 004 A 24 x 200** 90 LC 4	8	6,3	6	4,75	65	71
	5,60	3 341	1,12	250	**R 4EL 004 A 28 x 250** 100 LA 4	8	6,3	6	4,75	68	74
	5,72	3 345	1,12	157	**R 3EL 004 A 28 x 250** 112 M 6	11,2	9	8,5	6,7	68	77
	5,60	3 341	1,5	250	**R 4EL 006 A 24 x 200** 90 LC 4	8	6,3	6	4,75	72	78
	5,60	3 341	1,5	250	**R 4EL 006 A 28 x 250** 100 LA 4	8	6,3	6	4,75	75	81
	5,72	3 345	1,5	157	**R 3EL 006 A 28 x 250** 112 M 6	11,8	9,5	9	7,1	76	85
	5,49	3 406	2,12	255	**R 4EL 009 A 28 x 250** 100 LA 4	11,8	9,5	9	7,1	105	111
	5,33	3 585	2,12	169	**R 3EL 009 A 28 x 250** 112 M 6	17	14	13,2	10,6	105	114
	5,49	3 406	3	255	**R 4EL 012 A 28 x 250** 100 LA 4	11,8	10	9	7,5	116	122
	6,32	3 025	1	221	**R 3EL 004 A 24 x 200** 90 LC 4	9	7,1	6,7	5,3	61	67
	6,32	3 025	1	221	**R 3EL 004 A 28 x 250** 100 LA 4	9	7,1	6,7	5,3	64	70
	6,61	2 891	1,25	136	**R 3EL 004 A 28 x 250** 112 M 6	11,2	9	8,5	6,7	68	77
	6,32	3 025	1,4	221	**R 3EL 006 A 24 x 200** 90 LC 4	9,5	7,5	7,1	5,6	69	75
	6,32	3 025	1,4	221	**R 3EL 006 A 28 x 250** 100 LA 4	9,5	7,5	7,1	5,6	72	78
	6,61	2 891	1,7	136	**R 3EL 006 A 28 x 250** 112 M 6	11,8	9,5	9	7,1	76	85
	6,54	2 923	1,9	214	**R 3EL 009 A 28 x 250** 100 LA 4	14	10,6	10,6	8	101	107
	6,62	2 824	2,5	211	**R 4EL 009 A 28 x 250** 100 LA 4	11,8	9,5	9	7,1	105	111
	6,55	2 917	2,5	137	**R 3EL 009 A 28 x 250** 112 M 6	17	14	13,2	10,6	105	114
	6,54	2 923	2,65	214	**R 3EL 012 A 28 x 250** 100 LA 4	14	11,2	10,6	8,5	112	118
	6,62	2 824	3,55	211	**R 4EL 012 A 28 x 250** 100 LA 4	11,8	10	9	7,5	116	122
	6,54	2 923	3,35	214	**R 3EL 015 A 28 x 250** 100 LA 4	14	11,2	10,6	8,5	116	122
	6,75	2 770	0,9	207	**R 4EL 003 A 24 x 200** 90 LC 4	7,5	6	5,6	4,5	61	67
	6,75	2 770	0,9	207	**R 4EL 003 A 28 x 250** 100 LA 4	7,5	6	5,6	4,5	64	70
	7,25	2 637	0,95	124	**R 3EL 003 A 28 x 250** 112 M 6	10,6	8,5	8	6,3	64	73
	7,01	2 727	1	200	**R 3EL 004 A 24 x 200** 90 LC 4	9	7,1	6,7	5,3	61	67
	6,75	2 770	1,32	207	**R 4EL 004 A 24 x 200** 90 LC 4	8	6,3	6	4,75	65	71
	7,01	2 727	1	200	**R 3EL 004 A 28 x 250** 100 LA 4	9	7,1	6,7	5,3	64	70
	6,75	2 770	1,32	207	**R 4EL 004 A 28 x 250** 100 LA 4	8	6,3	6	4,75	68	74
	7,25	2 637	1,32	124	**R 3EL 004 A 28 x 250** 112 M 6	11,2	9	8,5	6,7	68	77
	6,91	2 767	1,4	203	**R 3EL 006 A 24 x 200** 90 LC 4	9,5	7,5	7,1	5,6	69	75
	6,75	2 770	1,8	207	**R 4EL 006 A 24 x 200** 90 LC 4	8	6,3	6	4,75	72	78
	6,91	2 767	1,4	203	**R 3EL 006 A 28 x 250** 100 LA 4	9,5	7,5	7,1	5,6	72	78
	6,75	2 770	1,8	207	**R 4EL 006 A 28 x 250** 100 LA 4	8	6,3	6	4,75	75	81
	7,25	2 637	1,9	124	**R 3EL 006 A 28 x 250** 112 M 6	11,8	9,5	9	7,1	76	85
	7,07	2 705	2,24	198	**R 3EL 009 A 24 x 200** 90 LC 4	14	10,6	10,6	8	98	104
	7,07	2 705	2,24	198	**R 3EL 009 A 28 x 250** 100 LA 4	14	10,6	10,6	8	101	107
	7,07	2 705	3,15	198	**R 3EL 012 A 28 x 250** 100 LA 4	14	11,2	10,6	8,5	112	118
	7,58	2 524	0,95	185	**R 3EL 003 A 24 x 200** 90 LC 4	8,5	6,7	6,3	5	57	63
	8,01	2 334	1,06	175	**R 4EL 003 A 24 x 200** 90 LC 4	7,5	6	5,6	4,5	61	67
	7,58	2 524	0,95	185	**R 3EL 003 A 28 x 250** 100 LA 4	8,5	6,7	6,3	5	60	66
	8,01	2 334	1,06	175	**R 4EL 003 A 28 x 250** 100 LA 4	7,5	6	5,6	4,5	64	70
	7,58	2 524	1,18	185	**R 3EL 004 A 24 x 200** 90 LC 4	9	7,1	6,7	5,3	61	67
	8,01	2 334	1,5	175	**R 4EL 004 A 24 x 200** 90 LC 4	8	6,3	6	4,75	65	71
	7,58	2 524	1,18	185	**R 3EL 004 A 28 x 250** 100 LA 4	9	7,1	6,7	5,3	64	70
	8,01	2 334	1,5	175	**R 4EL 004 A 28 x 250** 100 LA 4	8	6,3	6	4,75	68	74
	8,28	2 310	1,5	109	**R 3EL 004 A 28 x 250** 112 M 6	11,2	9	8,5	6,7	68	77
	7,42	2 577	1,8	189	**R 3EL 006 A 24 x 200** 90 LC 4	9,5	7,5	7,1	5,6	69	75
	7,42	2 577	1,8	189	**R 3EL 006 A 28 x 250** 100 LA 4	9,5	7,5	7,1	5,6	72	78
	8,01	2 334	2,12	175	**R 4EL 006 A 28 x 250** 100 LA 4	8	6,3	6	4,75	75	81
	8,28	2 310	2,12	109	**R 3EL 006 A 28 x 250** 112 M 6	11,8	9,5	9	7,1	76	85
	8,04	2 379	2,24	174	**R 3EL 009 A 28 x 250** 100 LA 4	14	10,6	10,6	8	101	107
	7,86	2 379	3	178	**R 4EL 009 A 28 x 250** 100 LA 4	11,8	9,5	9	7,1	105	111
	8,04	2 379	3,15	174	**R 3EL 012 A 28 x 250** 100 LA 4	14	11,2	10,6	8,5	112	118

P_1	n_2	M_2	fs	i		Pt_N [kW] t_{amb} = 20°C		t_{amb} = 40°C		kg	
kW	min^{-1}	N m			∅**d** x ∅**P**					HB	HBZ
2,2	**8,77**	2 181	1,12	160	**R 3EL 003 A 24 x 200** 90 LC 4	8,5	6,7	6,3	5	57	63
	8,77	2 181	1,12	160	**R 3EL 003 A 28 x 250** 100 LA 4	8,5	6,7	6,3	5	60	66
	8,89	2 150	1,6	157	**R 3EL 004 A 24 x 200** 90 LC 4	9	7,1	6,7	5,3	61	67
	8,89	2 150	1,6	157	**R 3EL 004 A 28 x 250** 100 LA 4	9	7,1	6,7	5,3	64	70
	8,89	2 150	2,24	157	**R 3EL 006 A 28 x 250** 100 LA 4	9,5	7,5	7,1	5,6	72	78
	8,30	2 304	3	169	**R 3EL 009 A 28 x 250** 100 LA 4	14	10,6	10,6	8	101	107
	10,1	1 884	0,9	88,7	**R 3EL 002 A 28 x 250** 112 M 6	8	6,3	6	4,75	52	61
	10,3	1 858	1,25	136	**R 3EL 003 A 24 x 200** 90 LC 4	8,5	6,7	6,3	5	57	63
	10,3	1 858	1,25	136	**R 3EL 003 A 28 x 250** 100 LA 4	8,5	6,7	6,3	5	60	66
	10,3	1 858	1,8	136	**R 3EL 004 A 24 x 200** 90 LC 4	9	7,1	6,7	5,3	61	67
	10,3	1 858	1,8	136	**R 3EL 004 A 28 x 250** 100 LA 4	9	7,1	6,7	5,3	64	70
	10,3	1 858	2,5	136	**R 3EL 006 A 28 x 250** 100 LA 4	9,5	7,5	7,1	5,6	72	78
	10,2	1 875	3,55	137	**R 3EL 009 A 28 x 250** 100 LA 4	14	10,6	10,6	8	101	107
	11,1	1 727	1	126	**R 3EL 002 A 24 x 200** 90 LC 4	6,3	5	4,75	3,75	45	51
	11,1	1 727	1	126	**R 3EL 002 A 28 x 250** 100 LA 4	6,3	5	4,75	3,75	48	54
	11,3	1 695	1,4	124	**R 3EL 003 A 24 x 200** 90 LC 4	8,5	6,7	6,3	5	57	63
	11,3	1 695	1,4	124	**R 3EL 003 A 28 x 250** 100 LA 4	8,5	6,7	6,3	5	60	66
	11,3	1 695	2	124	**R 3EL 004 A 28 x 250** 100 LA 4	9	7,1	6,7	5,3	64	70
	11,3	1 695	2,8	124	**R 3EL 006 A 28 x 250** 100 LA 4	9,5	7,5	7,1	5,6	72	78
	13,1	1 461	1,18	107	**R 3EL 002 A 24 x 200** 90 LC 4	6,3	5	4,75	3,75	45	51
	13,1	1 461	1,18	107	**R 3EL 002 A 28 x 250** 100 LA 4	6,3	5	4,75	3,75	48	54
	12,9	1 485	1,6	109	**R 3EL 003 A 24 x 200** 90 LC 4	8,5	6,7	6,3	5	57	63
	12,9	1 485	1,6	109	**R 3EL 003 A 28 x 250** 100 LA 4	8,5	6,7	6,3	5	60	66
	12,9	1 485	2,24	109	**R 3EL 004 A 28 x 250** 100 LA 4	9	7,1	6,7	5,3	64	70
	12,9	1 485	3,15	109	**R 3EL 006 A 28 x 250** 100 LA 4	9,5	7,5	7,1	5,6	72	78
	13,9	1 380	0,9	101	**R 3EL 001 A 24 x 200** 90 LC 4	6,3	5	4,75	3,75	44	50
	13,9	1 380	0,9	101	**R 3EL 001 A 28 x 250** 100 LA 4	6,3	5	4,75	3,75	47	53
	13,9	1 380	1,25	101	**R 3EL 002 A 24 x 200** 90 LC 4	6,3	5	4,75	3,75	45	51
	13,9	1 380	1,25	101	**R 3EL 002 A 28 x 250** 100 LA 4	6,3	5	4,75	3,75	48	54
	13,4	1 428	1,6	105	**R 3EL 003 A 24 x 200** 90 LC 4	8,5	6,7	6,3	5	57	63
	13,4	1 428	1,6	105	**R 3EL 003 A 28 x 250** 100 LA 4	8,5	6,7	6,3	5	60	66
	14,7	1 298	1,8	61,1	**R 3EL 003 A 28 x 250** 112 M 6	10,6	8,5	8	6,3	64	73
	13,4	1 428	2,36	105	**R 3EL 004 A 28 x 250** 100 LA 4	9	7,1	6,7	5,3	64	70
	13,4	1 428	2,8	105	**R 3EL 006 A 28 x 250** 100 LA 4	9,5	7,5	7,1	5,6	72	78
	15,8	1 211	1	88,7	**R 3EL 001 A 24 x 200** 90 LC 4	6,3	5	4,75	3,75	44	50
	15,8	1 211	1	88,7	**R 3EL 001 A 28 x 250** 100 LA 4	6,3	5	4,75	3,75	47	53
	15,8	1 211	1,4	88,7	**R 3EL 002 A 24 x 200** 90 LC 4	6,3	5	4,75	3,75	45	51
	15,8	1 211	1,4	88,7	**R 3EL 002 A 28 x 250** 100 LA 4	6,3	5	4,75	3,75	48	54
	15,2	1 256	1,8	92,0	**R 3EL 003 A 24 x 200** 90 LC 4	8,5	6,7	6,3	5	57	63
	15,2	1 256	1,8	92,0	**R 3EL 003 A 28 x 250** 100 LA 4	8,5	6,7	6,3	5	60	66
	15,2	1 256	2,65	92,0	**R 3EL 004 A 28 x 250** 100 LA 4	9	7,1	6,7	5,3	64	70
	15,2	1 256	3,75	92,0	**R 3EL 006 A 28 x 250** 100 LA 4	9,5	7,5	7,1	5,6	72	78
	18,4	1 038	1	76,0	**R 3EL 001 A 24 x 200** 90 LC 4	6,3	5	4,75	3,75	44	50
	18,4	1 038	1	76,0	**R 3EL 001 A 28 x 250** 100 LA 4	6,3	5	4,75	3,75	47	53
	18,1	1 055	1,12	49,7	**R 3EL 001 A 28 x 250** 112 M 6	8	6,3	6	4,75	51	60
	18,4	1 038	1,32	76,0	**R 3EL 002 A 24 x 200** 90 LC 4	6,3	5	4,75	3,75	45	51
	18,4	1 038	1,32	76,0	**R 3EL 002 A 28 x 250** 100 LA 4	6,3	5	4,75	3,75	48	54
	17,0	1 164	0,95	53,1	**R 2EL 002 A 28 x 250** 112 M 6	10,6	8,5	8	6,3	48	57
	18,1	1 055	1,6	49,7	**R 3EL 002 A 28 x 250** 112 M 6	8	6,3	6	4,75	52	61
	18,4	1 041	2,24	76,2	**R 3EL 003 A 28 x 250** 100 LA 4	8,5	6,7	6,3	5	60	66
	18,4	1 041	3,15	76,2	**R 3EL 004 A 28 x 250** 100 LA 4	9	7,1	6,7	5,3	64	70
	19,8	968	1,25	70,8	**R 3EL 001 A 24 x 200** 90 LC 4	6,3	5	4,75	3,75	44	50
	19,8	968	1,25	70,8	**R 3EL 001 A 28 x 250** 100 LA 4	6,3	5	4,75	3,75	47	53
	19,9	992	1,06	45,2	**R 2EL 001 A 28 x 250** 112 M 6	10,6	8,5	8	6,3	47	56
	19,8	968	1,7	70,8	**R 3EL 002 A 24 x 200** 90 LC 4	6,3	5	4,75	3,75	45	51
	19,8	968	1,7	70,8	**R 3EL 002 A 28 x 250** 100 LA 4	6,3	5	4,75	3,75	48	54
	19,9	992	1,18	45,2	**R 2EL 002 A 28 x 250** 112 M 6	10,6	8,5	8	6,3	48	57
	19,3	990	2,24	72,5	**R 3EL 003 A 28 x 250** 100 LA 4	8,5	6,7	6,3	5	60	66
	19,0	1 041	1,5	47,5	**R 2EL 003 A 28 x 250** 112 M 6	14	11,2	10,6	8,5	60	69
	19,3	990	3,35	72,5	**R 3EL 004 A 28 x 250** 100 LA 4	9	7,1	6,7	5,3	64	70
	19,0	1 041	2	47,5	**R 2EL 004 A 28 x 250** 112 M 6	16	12,5	11,8	9,5	64	73
	22,2	861	1,18	63,0	**R 3EL 001 A 24 x 200** 90 LC 4	6,3	5	4,75	3,75	44	50
	22,2	861	1,18	63,0	**R 3EL 001 A 28 x 250** 100 LA 4	6,3	5	4,75	3,75	47	53
	23,9	828	1,25	37,7	**R 2EL 001 A 28 x 250** 112 M 6	10,6	8,5	8	6,3	47	56
	22,2	861	1,6	63,0	**R 3EL 002 A 24 x 200** 90 LC 4	6,3	5	4,75	3,75	45	51
	22,2	861	1,6	63,0	**R 3EL 002 A 28 x 250** 100 LA 4	6,3	5	4,75	3,75	48	54
	23,9	828	1,7	37,7	**R 2EL 002 A 28 x 250** 112 M 6	10,6	8,5	8	6,3	48	57
	22,9	834	2,65	61,1	**R 3EL 003 A 28 x 250** 100 LA 4	8,5	6,7	6,3	5	60	66
	22,3	887	2,12	40,4	**R 2EL 003 A 28 x 250** 112 M 6	14	11,2	10,6	8,5	60	69
	22,9	834	4	61,1	**R 3EL 004 A 28 x 250** 100 LA 4	9	7,1	6,7	5,3	64	70
	23,4	818	1,4	59,9	**R 3EL 001 A 24 x 200** 90 LC 4	6,3	5	4,75	3,75	44	50
	23,4	818	1,4	59,9	**R 3EL 001 A 28 x 250** 100 LA 4	6,3	5	4,75	3,75	47	53
	25,3	782	1,18	35,6	**R 2EL 001 A 28 x 250** 112 M 6	10,6	8,5	8	6,3	47	56
	23,4	818	2	59,9	**R 3EL 002 A 28 x 250** 100 LA 4	6,3	5	4,75	3,75	48	54
	25,3	782	1,18	35,6	**R 2EL 002 A 28 x 250** 112 M 6	10,6	8,5	8	6,3	48	57

P_1	n_2	M_2	fs	i	ØdxØP	Pt_N [kW] t_{amb} = 20°C		Pt_N [kW] t_{amb} = 40°C		kg	
kW	min^{-1}	N m								HB	HBZ
2,2	**26,4**	749	1	53,1	**R 2EL 001 A 24 x 200** 90 LC 4	8,5	6,7	6,3	5	40	46
	28,2	678	1,7	49,7	**R 3EL 001 A 24 x 200** 90 LC 4	6,3	5	4,75	3,75	44	50
	26,4	749	1	53,1	**R 2EL 001 A 28 x 250** 100 LA 4	8,5	6,7	6,3	5	43	49
	28,2	678	1,7	49,7	**R 3EL 001 A 28 x 250** 100 LA 4	6,3	5	4,75	3,75	47	53
	27,6	715	1,4	32,6	**R 2EL 001 A 28 x 250** 112 M 6	10,6	8,5	8	6,3	47	56
	26,4	749	1,4	53,1	**R 2EL 002 A 24 x 200** 90 LC 4	8,5	6,7	6,3	5	41	47
	26,4	749	1,4	53,1	**R 2EL 002 A 28 x 250** 100 LA 4	8,5	6,7	6,3	5	44	50
	28,2	678	2,36	49,7	**R 3EL 002 A 28 x 250** 100 LA 4	6,3	5	4,75	3,75	48	54
	27,6	715	1,9	32,6	**R 2EL 002 A 28 x 250** 112 M 6	10,6	8,5	8	6,3	48	57
	27,4	722	2,65	32,9	**R 2EL 003 A 28 x 250** 112 M 6	14	11,2	10,6	8,5	60	69
	27,6	692	3,15	50,6	**R 3EL 003 A 28 x 250** 100 LA 4	8,5	6,7	6,3	5	60	66
	31,0	638	1,6	45,2	**R 2EL 001 A 24 x 200** 90 LC 4	8,5	6,7	6,3	5	40	46
	31,0	638	1,6	45,2	**R 2EL 001 A 28 x 250** 100 LA 4	8,5	6,7	6,3	5	43	49
	30,3	653	1,8	29,7	**R 2EL 001 A 28 x 250** 112 M 6	10,6	8,5	8	6,3	47	56
	31,0	638	1,8	45,2	**R 2EL 002 A 24 x 200** 90 LC 4	8,5	6,7	6,3	5	41	47
	31,0	638	1,8	45,2	**R 2EL 002 A 28 x 250** 100 LA 4	8,5	6,7	6,3	5	44	50
	29,5	669	2,24	47,5	**R 2EL 003 A 28 x 250** 100 LA 4	11,2	9,5	8,5	7,1	56	62
	29,5	669	3,15	47,5	**R 2EL 004 A 28 x 250** 100 LA 4	12,5	10	9,5	7,5	60	66
	37,1	532	1,9	37,7	**R 2EL 001 A 28 x 250** 100 LA 4	8,5	6,7	6,3	5	43	49
	37,1	532	2,5	37,7	**R 2EL 002 A 28 x 250** 100 LA 4	8,5	6,7	6,3	5	44	50
	39,3	503	1,8	35,6	**R 2EL 001 A 24 x 200** 90 LC 4	8,5	6,7	6,3	5	40	46
	39,3	503	1,8	35,6	**R 2EL 001 A 28 x 250** 100 LA 4	8,5	6,7	6,3	5	43	49
	39,3	503	1,8	35,6	**R 2EL 002 A 24 x 200** 90 LC 4	8,5	6,7	6,3	5	41	47
	39,3	503	1,8	35,6	**R 2EL 002 A 28 x 250** 100 LA 4	8,5	6,7	6,3	5	44	50
	42,9	460	2,12	32,6	**R 2EL 001 A 28 x 250** 100 LA 4	8,5	6,7	6,3	5	43	49
	43,8	451	2,5	20,5	**R 2EL 001 A 28 x 250** 112 M 6	10,6	8,5	8	6,3	47	56
	42,9	460	3	32,6	**R 2EL 002 A 28 x 250** 100 LA 4	8,5	6,7	6,3	5	44	50
	42,6	464	4	32,9	**R 2EL 003 A 28 x 250** 100 LA 4	11,2	9,5	8,5	7,1	56	62
	47,1	420	2,65	29,7	**R 2EL 001 A 28 x 250** 100 LA 4	8,5	6,7	6,3	5	43	49
	54,5	363	3,15	25,7	**R 2EL 001 A 28 x 250** 100 LA 4	8,5	6,7	6,3	5	43	49
	63,5	311	3,15	22,0	**R 2EL 001 A 28 x 250** 100 LA 4	8,5	6,7	6,3	5	43	49
	62,5	316	3,55	14,4	**R 2EL 001 A 28 x 250** 112 M 6	10,6	8,5	8	6,3	47	56
	68,2	290	3,75	20,5	**R 2EL 001 A 28 x 250** 100 LA 4	8,5	6,7	6,3	5	43	49
	76,7	258	3,75	18,3	**R 2EL 001 A 28 x 250** 100 LA 4	8,5	6,7	6,3	5	43	49
	80,6	245	4,25	17,4	**R 2EL 001 A 28 x 250** 100 LA 4	8,5	6,7	6,3	5	43	49
	97,2	203	4,75	14,4	**R 2EL 001 A 28 x 250** 100 LA 4	8,5	6,7	6,3	5	43	49
	115	171	5,3	12,1	**R 2EL 001 A 28 x 250** 100 LA 4	8,5	6,7	6,3	5	43	49
3	**0,501**	50 890	1,12	1 796	**R 4EL 060 A 38 x 300** 132 S 6	30	23,6	22,4	18	367	375
	0,498	51 230	1,6	1 808	**R 4EL 085 A 38 x 300** 132 S 6	37,5	30	28	22,4	512	520
	0,486	52 480	2,12	1 852	**R 4EL 125 A 38 x 300** 132 S 6	45	35,5	33,5	26,5	687	695
	0,596	42 760	0,95	1 509	**R 4EL 042 A 38 x 300** 132 S 6	26,5	21,2	20	16	292	300
	0,555	45 920	1,18	1 621	**R 4EL 060 A 38 x 300** 132 S 6	30	23,6	22,4	18	367	375
	0,555	45 920	1,7	1 621	**R 4EL 085 A 38 x 300** 132 S 6	37,5	30	28	22,4	512	520
	0,597	42 710	2,65	1 507	**R 4EL 125 A 38 x 300** 132 S 6	45	35,5	33,5	26,5	687	695
	0,661	38 560	1,06	1 361	**R 4EL 042 A 38 x 300** 132 S 6	26,5	21,2	20	16	292	300
	0,616	41 410	1,32	1 462	**R 4EL 060 A 38 x 300** 132 S 6	30	23,6	22,4	18	367	375
	0,612	41 690	1,9	1 471	**R 4EL 085 A 38 x 300** 132 S 6	37,5	30	28	22,4	512	520
	0,713	35 780	0,9	1 263	**R 4EL 030 A 38 x 300** 132 S 6	21,2	17	16	13,2	234	242
	0,697	36 580	1,18	1 291	**R 4EL 042 A 38 x 300** 132 S 6	26,5	21,2	20	16	292	300
	0,723	35 280	1,6	1 245	**R 4EL 060 A 38 x 300** 132 S 6	30	23,6	22,4	18	367	375
	0,704	36 200	2,5	1 278	**R 4EL 085 A 38 x 300** 132 S 6	37,5	30	28	22,4	512	520
	0,837	30 460	1,32	1 673	**R 4EL 042 A 28 x 250** 100 LB 4	21,2	17	16	13,2	259	265
	0,779	32 710	1,7	1 796	**R 4EL 060 A 28 x 250** 100 LB 4	23,6	18	18	14	334	340
	0,774	32 930	2,36	1 808	**R 4EL 085 A 28 x 250** 100 LB 4	30	23,6	22,4	18	480	486
	0,756	33 740	3,35	1 852	**R 4EL 125 A 28 x 250** 100 LB 4	35,5	28	26,5	21,2	655	661
	0,864	29 520	0,95	1 621	**R 4EL 030 A 28 x 250** 100 LB 4	17	14	13,2	10,6	201	207
	0,928	27 490	1,5	1 509	**R 4EL 042 A 28 x 250** 100 LB 4	21,2	17	16	13,2	259	265
	0,864	29 520	1,8	1 621	**R 4EL 060 A 28 x 250** 100 LB 4	23,6	18	18	14	334	340
	0,864	29 520	2,65	1 621	**R 4EL 085 A 28 x 250** 100 LB 4	30	23,6	22,4	18	480	486
	0,929	27 450	4	1 507	**R 4EL 125 A 28 x 250** 100 LB 4	35,5	28	26,5	21,2	655	661
	0,944	27 000	1	1 482	**R 4EL 030 A 28 x 250** 100 LB 4	17	14	13,2	10,6	201	207
	1,03	24 810	1,25	876	**R 4EL 030 A 38 x 300** 132 S 6	21,2	17	16	13,2	234	242
	1,03	24 790	1,6	1 361	**R 4EL 042 A 28 x 250** 100 LB 4	21,2	17	16	13,2	259	265
	0,958	26 620	2	1 462	**R 4EL 060 A 28 x 250** 100 LB 4	23,6	18	18	14	334	340
	1,03	24 810	2,24	876	**R 4EL 060 A 38 x 300** 132 S 6	30	23,6	22,4	18	367	375
	0,951	26 800	3	1 471	**R 4EL 085 A 28 x 250** 100 LB 4	30	23,6	22,4	18	480	486
	1,11	23 000	1,32	1 263	**R 4EL 030 A 28 x 250** 100 LB 4	17	14	13,2	10,6	201	207
	1,08	23 510	1,7	1 291	**R 4EL 042 A 28 x 250** 100 LB 4	21,2	17	16	13,2	259	265
	1,12	22 680	2,24	1 245	**R 4EL 060 A 28 x 250** 100 LB 4	23,6	18	18	14	334	340
	1,10	23 270	3,75	1 278	**R 4EL 085 A 28 x 250** 100 LB 4	30	23,6	22,4	18	480	486

P_1	n_2	M_2	fs	i		Pt_N [kW] t_{amb} = 20°C		t_{amb} = 40°C		kg	
kW	min^{-1}	N m			Ød x ØP					HB	HBZ
3	**1,19**	21 350	0,9	1 172	**R 4EL 021 A 28 x 250**	100 LB 4	16	11,8	11,8	9	163	169
	1,16	21 970	1,18	1 206	**R 4EL 030 A 28 x 250**	100 LB 4	17	14	13,2	10,6	201	207
	1,26	20 190	1,6	713	**R 4EL 030 A 38 x 300**	132 S 6	21,2	17	16	13,2	234	242
	1,21	21 120	1,8	1 160	**R 4EL 042 A 28 x 250**	100 LB 4	21,2	17	16	13,2	259	265
	1,28	19 990	2,24	706	**R 4EL 042 A 38 x 300**	132 S 6	26,5	21,2	20	16	292	300
	1,25	20 470	2,5	1 124	**R 4EL 060 A 28 x 250**	100 LB 4	23,6	18	18	14	334	340
	1,25	20 470	4	1 124	**R 4EL 085 A 28 x 250**	100 LB 4	30	23,6	22,4	18	480	486
	1,37	18 620	0,95	657	**R 4EL 018 A 38 x 300**	132 S 6	18	16	14	11,8	193	201
	1,40	18 190	1,06	999	**R 4EL 021 A 28 x 250**	100 LB 4	16	11,8	11,8	9	163	169
	1,36	18 720	1,7	1 028	**R 4EL 030 A 28 x 250**	100 LB 4	17	14	13,2	10,6	201	207
	1,33	19 130	2	1 051	**R 4EL 042 A 28 x 250**	100 LB 4	21,2	17	16	13,2	259	265
	1,51	16 850	2,65	595	**R 4EL 042 A 38 x 300**	132 S 6	26,5	21,2	20	16	292	300
	1,36	18 720	3	1 028	**R 4EL 060 A 28 x 250**	100 LB 4	23,6	18	18	14	334	340
	1,66	15 400	0,95	846	**R 4EL 015 A 28 x 250**	100 LB 4	11,8	10	9	7,5	123	129
	1,66	15 400	1	846	**R 4EL 018 A 28 x 250**	100 LB 4	16	11,8	11,8	9	160	166
	1,58	16 090	1,12	568	**R 4EL 018 A 38 x 300**	132 S 6	18	16	14	11,8	193	201
	1,66	15 400	1,25	846	**R 4EL 021 A 28 x 250**	100 LB 4	16	11,8	11,8	9	163	169
	1,60	15 950	1,9	876	**R 4EL 030 A 28 x 250**	100 LB 4	17	14	13,2	10,6	201	207
	1,56	16 300	2,36	895	**R 4EL 042 A 28 x 250**	100 LB 4	21,2	17	16	13,2	259	265
	1,60	15 950	3,35	876	**R 4EL 060 A 28 x 250**	100 LB 4	23,6	18	18	14	334	340
	1,78	14 340	1	788	**R 4EL 015 A 28 x 250**	100 LB 4	11,8	10	9	7,5	123	129
	1,78	14 340	1,25	788	**R 4EL 018 A 28 x 250**	100 LB 4	16	11,8	11,8	9	160	166
	1,78	14 340	1,32	788	**R 4EL 021 A 28 x 250**	100 LB 4	16	11,8	11,8	9	163	169
	1,67	15 230	2	836	**R 4EL 030 A 28 x 250**	100 LB 4	17	14	13,2	10,6	201	207
	1,88	13 560	2,24	479	**R 4EL 030 A 38 x 300**	132 S 6	21,2	17	16	13,2	234	242
	1,69	15 090	3	828	**R 4EL 042 A 28 x 250**	100 LB 4	21,2	17	16	13,2	259	265
	2,01	12 690	0,95	448	**R 4EL 012 A 38 x 300**	132 S 6	16	11,8	11,8	9	152	160
	1,94	13 120	1,12	720	**R 4EL 015 A 28 x 250**	100 LB 4	11,8	10	9	7,5	123	129
	1,94	13 120	1,18	720	**R 4EL 018 A 28 x 250**	100 LB 4	16	11,8	11,8	9	160	166
	2,01	12 690	1,4	448	**R 4EL 018 A 38 x 300**	132 S 6	18	16	14	11,8	193	201
	1,94	13 120	1,5	720	**R 4EL 021 A 28 x 250**	100 LB 4	16	11,8	11,8	9	163	169
	2,01	12 690	1,7	448	**R 4EL 021 A 38 x 300**	132 S 6	18	16	14	11,8	196	204
	1,96	12 980	2,36	713	**R 4EL 030 A 28 x 250**	100 LB 4	17	14	13,2	10,6	201	207
	1,98	12 850	3,55	706	**R 4EL 042 A 28 x 250**	100 LB 4	21,2	17	16	13,2	259	265
	2,13	11 970	1	657	**R 4EL 012 A 28 x 250**	100 LB 4	11,8	10	9	7,5	119	125
	2,13	11 970	1,18	657	**R 4EL 015 A 28 x 250**	100 LB 4	11,8	10	9	7,5	123	129
	2,13	11 970	1,5	657	**R 4EL 018 A 28 x 250**	100 LB 4	16	11,8	11,8	9	160	166
	2,13	11 970	1,8	657	**R 4EL 021 A 28 x 250**	100 LB 4	16	11,8	11,8	9	163	169
	2,12	12 010	2,5	659	**R 4EL 030 A 28 x 250**	100 LB 4	17	14	13,2	10,6	201	207
	2,35	10 830	4,25	595	**R 4EL 042 A 28 x 250**	100 LB 4	21,2	17	16	13,2	259	265
	2,46	10 340	1,12	568	**R 4EL 012 A 28 x 250**	100 LB 4	11,8	10	9	7,5	119	125
	2,46	10 340	1,32	568	**R 4EL 015 A 28 x 250**	100 LB 4	11,8	10	9	7,5	123	129
	2,46	10 340	1,7	568	**R 4EL 018 A 28 x 250**	100 LB 4	16	11,8	11,8	9	160	166
	2,46	10 340	2	568	**R 4EL 021 A 28 x 250**	100 LB 4	16	11,8	11,8	9	163	169
	2,49	10 230	3	562	**R 4EL 030 A 28 x 250**	100 LB 4	17	14	13,2	10,6	201	207
	2,78	9 163	0,9	323	**R 4EL 009 A 38 x 300**	132 S 6	15	11,8	11,2	9	141	149
	2,70	9 436	1,18	518	**R 4EL 012 A 28 x 250**	100 LB 4	11,8	10	9	7,5	119	125
	2,70	9 436	1,5	518	**R 4EL 015 A 28 x 250**	100 LB 4	11,8	10	9	7,5	123	129
	2,70	9 436	1,9	518	**R 4EL 018 A 28 x 250**	100 LB 4	16	11,8	11,8	9	160	166
	2,70	9 436	2,12	518	**R 4EL 021 A 28 x 250**	100 LB 4	16	11,8	11,8	9	163	169
	2,93	8 716	3,35	479	**R 4EL 030 A 28 x 250**	100 LB 4	17	14	13,2	10,6	201	207
	3,13	8 155	1	448	**R 4EL 009 A 28 x 250**	100 LB 4	11,8	9,5	9	7,1	108	114
	3,13	8 155	1,4	448	**R 4EL 012 A 28 x 250**	100 LB 4	11,8	10	9	7,5	119	125
	3,13	8 155	1,7	448	**R 4EL 015 A 28 x 250**	100 LB 4	11,8	10	9	7,5	123	129
	3,13	8 155	2,12	448	**R 4EL 018 A 28 x 250**	100 LB 4	16	11,8	11,8	9	160	166
	3,13	8 155	2,5	448	**R 4EL 021 A 28 x 250**	100 LB 4	16	11,8	11,8	9	163	169
	3,16	8 066	3,55	443	**R 4EL 030 A 28 x 250**	100 LB 4	17	14	13,2	10,6	201	207
	3,47	7 351	1,06	404	**R 4EL 009 A 28 x 250**	100 LB 4	11,8	9,5	9	7,1	108	114
	3,47	7 351	1,5	404	**R 4EL 012 A 28 x 250**	100 LB 4	11,8	10	9	7,5	119	125
	3,47	7 351	1,8	404	**R 4EL 015 A 28 x 250**	100 LB 4	11,8	10	9	7,5	123	129
	3,47	7 351	2	404	**R 4EL 018 A 28 x 250**	100 LB 4	16	11,8	11,8	9	160	166
	3,47	7 351	2,5	404	**R 4EL 021 A 28 x 250**	100 LB 4	16	11,8	11,8	9	163	169
	3,71	6 872	4	377	**R 4EL 030 A 28 x 250**	100 LB 4	17	14	13,2	10,6	201	207
	3,91	6 516	1,18	358	**R 4EL 009 A 28 x 250**	100 LB 4	11,8	9,5	9	7,1	108	114
	4,21	6 200	0,95	214	**R 3EL 009 A 38 x 300**	132 S 6	17	14	13,2	10,6	137	145
	3,91	6 516	1,7	358	**R 4EL 012 A 28 x 250**	100 LB 4	11,8	10	9	7,5	119	125
	4,21	6 200	1,32	214	**R 3EL 012 A 38 x 300**	132 S 6	17	14	13,2	10,6	148	156
	3,91	6 516	2	358	**R 4EL 015 A 28 x 250**	100 LB 4	11,8	10	9	7,5	123	129
	4,21	6 200	1,6	214	**R 3EL 015 A 38 x 300**	132 S 6	17	14	13,2	10,6	152	160
	3,91	6 516	2,5	358	**R 4EL 018 A 28 x 250**	100 LB 4	16	11,8	11,8	9	160	166
	4,21	6 200	1,9	214	**R 3EL 018 A 38 x 300**	132 S 6	21,2	17	16	13,2	189	197
	3,91	6 516	3	358	**R 4EL 021 A 28 x 250**	100 LB 4	16	11,8	11,8	9	163	169
	4,41	5 778	0,9	317	**R 4EL 006 A 28 x 250**	100 LB 4	8	6,3	6	4,75	78	84
	4,33	5 891	1,32	323	**R 4EL 009 A 28 x 250**	100 LB 4	11,8	9,5	9	7,1	108	114
	4,54	5 738	1,06	198	**R 3EL 009 A 38 x 300**	132 S 6	17	14	13,2	10,6	137	145
	4,33	5 891	1,8	323	**R 4EL 012 A 28 x 250**	100 LB 4	11,8	10	9	7,5	119	125
	4,54	5 738	1,5	198	**R 3EL 012 A 38 x 300**	132 S 6	17	14	13,2	10,6	148	156
	4,33	5 891	2,12	323	**R 4EL 015 A 28 x 250**	100 LB 4	11,8	10	9	7,5	123	129
	4,54	5 738	2,12	198	**R 3EL 015 A 28 x 250**	112 MC 6	17	14	13,2	10,6	129	138
	4,54	5 738	2,12	198	**R 3EL 015 A 38 x 300**	132 S 6	17	14	13,2	10,6	152	160
	4,33	5 891	2,8	323	**R 4EL 018 A 28 x 250**	100 LB 4	16	11,8	11,8	9	160	166

P_1	n_2	M_2	fs	i		Pt_N [kW] t_{amb} = 20°C		t_{amb} = 40°C		kg	
											
kW	min^{-1}	N m			Ød x ØP					HB	HBZ
3	**4,73**	5 386	0,95	296	**R 4EL 006 A 28 x 250** 100 LB 4	8	6,3	6	4,75	78	84
	4,64	5 491	1,4	301	**R 4EL 009 A 28 x 250** 100 LB 4	11,8	9,5	9	7,1	108	114
	5,17	5 045	1,12	174	**R 3EL 009 A 38 x 300** 132 S 6	17	14	13,2	10,6	137	145
	4,64	5 491	1,9	301	**R 4EL 012 A 28 x 250** 100 LB 4	11,8	10	9	7,5	119	125
	5,17	5 045	1,6	174	**R 3EL 012 A 38 x 300** 132 S 6	17	14	13,2	10,6	148	156
	4,64	5 491	2,36	301	**R 4EL 015 A 28 x 250** 100 LB 4	11,8	10	9	7,5	123	129
	5,17	5 045	1,9	174	**R 3EL 015 A 28 x 250** 112 MC 6	17	14	13,2	10,6	129	138
	5,17	5 045	1,9	174	**R 3EL 015 A 38 x 300** 132 S 6	17	14	13,2	10,6	152	160
	4,64	5 491	3	301	**R 4EL 018 A 28 x 250** 100 LB 4	16	11,8	11,8	9	160	166
	5,60	4 555	1,12	250	**R 4EL 006 A 28 x 250** 100 LB 4	8	6,3	6	4,75	78	84
	5,72	4 561	1,12	157	**R 3EL 006 A 38 x 300** 132 S 6	11,8	9,5	9	7,1	108	116
	5,49	4 644	1,6	255	**R 4EL 009 A 28 x 250** 100 LB 4	11,8	9,5	9	7,1	108	114
	5,33	4 888	1,5	169	**R 3EL 009 A 38 x 300** 132 S 6	17	14	13,2	10,6	137	145
	5,49	4 644	2,24	255	**R 4EL 012 A 28 x 250** 100 LB 4	11,8	10	9	7,5	119	125
	5,33	4 888	2,12	169	**R 3EL 012 A 38 x 300** 132 S 6	17	14	13,2	10,6	148	156
	5,49	4 644	2,65	255	**R 4EL 015 A 28 x 250** 100 LB 4	11,8	10	9	7,5	123	129
	5,49	4 644	3,35	255	**R 4EL 018 A 28 x 250** 100 LB 4	16	11,8	11,8	9	160	166
	6,61	3 942	0,9	136	**R 3EL 004 A 38 x 300** 132 S 6	11,2	9	8,5	6,7	100	108
	6,32	4 124	1,06	221	**R 3EL 006 A 28 x 250** 100 LB 4	9,5	7,5	7,1	5,6	75	81
	6,61	3 942	1,25	136	**R 3EL 006 A 38 x 300** 132 S 6	11,8	9,5	9	7,1	108	116
	6,54	3 986	1,4	214	**R 3EL 009 A 28 x 250** 100 LB 4	14	10,6	10,6	8	104	110
	6,62	3 850	1,9	211	**R 4EL 009 A 28 x 250** 100 LB 4	11,8	9,5	9	7,1	108	114
	6,55	3 978	1,8	137	**R 3EL 009 A 38 x 300** 132 S 6	17	14	13,2	10,6	137	145
	6,54	3 986	1,9	214	**R 3EL 012 A 28 x 250** 100 LB 4	14	11,2	10,6	8,5	115	121
	6,62	3 850	2,65	211	**R 4EL 012 A 28 x 250** 100 LB 4	11,8	10	9	7,5	119	125
	6,54	3 986	2,36	214	**R 3EL 015 A 28 x 250** 100 LB 4	14	11,2	10,6	8,5	119	125
	6,62	3 850	3,15	211	**R 4EL 015 A 28 x 250** 100 LB 4	11,8	10	9	7,5	123	129
	6,54	3 986	2,8	214	**R 3EL 018 A 28 x 250** 100 LB 4	17	14	13,2	10,6	156	162
	6,75	3 777	0,95	207	**R 4EL 004 A 28 x 250** 100 LB 4	8	6,3	6	4,75	71	77
	7,25	3 596	1	124	**R 3EL 004 A 38 x 300** 132 S 6	11,2	9	8,5	6,7	100	108
	6,91	3 773	1	203	**R 3EL 006 A 28 x 250** 100 LB 4	9,5	7,5	7,1	5,6	75	81
	6,75	3 777	1,32	207	**R 4EL 006 A 28 x 250** 100 LB 4	8	6,3	6	4,75	78	84
	7,25	3 596	1,32	124	**R 3EL 006 A 38 x 300** 132 S 6	11,8	9,5	9	7,1	108	116
	7,07	3 689	1,6	198	**R 3EL 009 A 28 x 250** 100 LB 4	14	10,6	10,6	8	104	110
	7,69	3 389	2,12	117	**R 3EL 009 A 38 x 300** 132 S 6	17	14	13,2	10,6	137	145
	7,07	3 689	2,24	198	**R 3EL 012 A 28 x 250** 100 LB 4	14	11,2	10,6	8,5	115	121
	7,07	3 689	3,15	198	**R 3EL 015 A 28 x 250** 100 LB 4	14	11,2	10,6	8,5	119	125
	8,01	3 183	1,12	175	**R 4EL 004 A 28 x 250** 100 LB 4	8	6,3	6	4,75	71	77
	8,28	3 149	1,12	109	**R 3EL 004 A 38 x 300** 132 S 6	11,2	9	8,5	6,7	100	108
	7,42	3 514	1,32	189	**R 3EL 006 A 28 x 250** 100 LB 4	9,5	7,5	7,1	5,6	75	81
	8,01	3 183	1,5	175	**R 4EL 006 A 28 x 250** 100 LB 4	8	6,3	6	4,75	78	84
	8,28	3 149	1,5	109	**R 3EL 006 A 38 x 300** 132 S 6	11,8	9,5	9	7,1	108	116
	8,04	3 244	1,7	174	**R 3EL 009 A 28 x 250** 100 LB 4	14	10,6	10,6	8	104	110
	7,86	3 245	2,12	178	**R 4EL 009 A 28 x 250** 100 LB 4	11,8	9,5	9	7,1	108	114
	8,31	3 136	2,24	108	**R 3EL 009 A 38 x 300** 132 S 6	17	14	13,2	10,6	137	145
	8,04	3 244	2,36	174	**R 3EL 012 A 28 x 250** 100 LB 4	14	11,2	10,6	8,5	115	121
	7,86	3 245	3	178	**R 4EL 012 A 28 x 250** 100 LB 4	11,8	10	9	7,5	119	125
	8,04	3 244	2,8	174	**R 3EL 015 A 28 x 250** 100 LB 4	14	11,2	10,6	8,5	119	125
	8,89	2 932	1,18	157	**R 3EL 004 A 28 x 250** 100 LB 4	9	7,1	6,7	5,3	67	73
	8,89	2 932	1,6	157	**R 3EL 006 A 28 x 250** 100 LB 4	9,5	7,5	7,1	5,6	75	81
	8,30	3 142	2,24	169	**R 3EL 009 A 28 x 250** 100 LB 4	14	10,6	10,6	8	104	110
	8,30	3 142	3	169	**R 3EL 012 A 28 x 250** 100 LB 4	14	11,2	10,6	8,5	115	121
	10,3	2 534	0,95	136	**R 3EL 003 A 28 x 250** 100 LB 4	8,5	6,7	6,3	5	63	69
	10,3	2 534	1,32	136	**R 3EL 004 A 28 x 250** 100 LB 4	9	7,1	6,7	5,3	67	73
	10,3	2 534	1,9	136	**R 3EL 006 A 28 x 250** 100 LB 4	9,5	7,5	7,1	5,6	75	81
	10,2	2 557	2,65	137	**R 3EL 009 A 28 x 250** 100 LB 4	14	10,6	10,6	8	104	110
	10,2	2 557	3,75	137	**R 3EL 012 A 28 x 250** 100 LB 4	14	11,2	10,6	8,5	115	121
	11,3	2 312	1	124	**R 3EL 003 A 28 x 250** 100 LB 4	8,5	6,7	6,3	5	63	69
	11,3	2 312	1,5	124	**R 3EL 004 A 28 x 250** 100 LB 4	9	7,1	6,7	5,3	67	73
	11,3	2 312	2	124	**R 3EL 006 A 28 x 250** 100 LB 4	9,5	7,5	7,1	5,6	75	81
	12,0	2 179	3,15	117	**R 3EL 009 A 28 x 250** 100 LB 4	14	10,6	10,6	8	104	110
	12,9	2 025	1,18	109	**R 3EL 003 A 28 x 250** 100 LB 4	8,5	6,7	6,3	5	63	69
	12,9	2 025	1,7	109	**R 3EL 004 A 28 x 250** 100 LB 4	9	7,1	6,7	5,3	67	73
	12,9	2 025	2,24	109	**R 3EL 006 A 28 x 250** 100 LB 4	9,5	7,5	7,1	5,6	75	81
	12,9	2 016	3,35	108	**R 3EL 009 A 28 x 250** 100 LB 4	14	10,6	10,6	8	104	110
	13,9	1 882	0,9	101	**R 3EL 002 A 28 x 250** 100 LB 4	6,3	5	4,75	3,75	51	57
	13,4	1 948	1,18	105	**R 3EL 003 A 28 x 250** 100 LB 4	8,5	6,7	6,3	5	63	69
	13,4	1 948	1,7	105	**R 3EL 004 A 28 x 250** 100 LB 4	9	7,1	6,7	5,3	67	73
	13,4	1 948	2,12	105	**R 3EL 006 A 28 x 250** 100 LB 4	9,5	7,5	7,1	5,6	75	81
	14,2	1 836	2,8	98,6	**R 3EL 009 A 28 x 250** 100 LB 4	14	10,6	10,6	8	104	110
	15,8	1 651	1	88,7	**R 3EL 002 A 28 x 250** 100 LB 4	6,3	5	4,75	3,75	51	57
	15,2	1 712	1,32	92,0	**R 3EL 003 A 28 x 250** 100 LB 4	8,5	6,7	6,3	5	63	69
	15,2	1 712	2	92,0	**R 3EL 004 A 28 x 250** 100 LB 4	9	7,1	6,7	5,3	67	73
	15,2	1 712	2,65	92,0	**R 3EL 006 A 28 x 250** 100 LB 4	9,5	7,5	7,1	5,6	75	81
	15,2	1 718	4	92,2	**R 3EL 009 A 28 x 250** 100 LB 4	14	10,6	10,6	8	104	110
	18,4	1 415	1	76,0	**R 3EL 002 A 28 x 250** 100 LB 4	6,3	5	4,75	3,75	51	57
	18,1	1 439	1,18	49,7	**R 3EL 002 A 38 x 300** 132 S 6	8	6,3	6	4,75	84	92
	18,4	1 420	1,6	76,2	**R 3EL 003 A 28 x 250** 100 LB 4	8,5	6,7	6,3	5	63	69
	18,4	1 420	2,36	76,2	**R 3EL 004 A 28 x 250** 100 LB 4	9	7,1	6,7	5,3	67	73
	18,4	1 420	3,15	76,2	**R 3EL 006 A 28 x 250** 100 LB 4	9,5	7,5	7,1	5,6	75	81

P_1	n_2	M_2	f_s	i		Pt_N [kW] t_{amb} = 20°C		t_{amb} = 40°C		kg	
kW	min^{-1}	N m			∅**d** x ∅**P**					HB	HBZ
3	**19,8**	1 319	0,9	70,8	**R 3EL 001 A 28 x 250** 100 LB 4	6,3	5	4,75	3,75	50	56
	19,8	1 319	1,25	70,8	**R 3EL 002 A 28 x 250** 100 LB 4	6,3	5	4,75	3,75	51	57
	19,3	1 350	1,7	72,5	**R 3EL 003 A 28 x 250** 100 LB 4	8,5	6,7	6,3	5	63	69
	19,0	1 420	1,06	47,5	**R 2EL 003 A 38 x 300** 132 S 6	14	11,2	10,6	8,5	92	100
	19,3	1 350	2,5	72,5	**R 3EL 004 A 28 x 250** 100 LB 4	9	7,1	6,7	5,3	67	73
	19,0	1 420	1,5	47,5	**R 2EL 004 A 38 x 300** 132 S 6	16	12,5	11,8	9,5	96	104
	19,3	1 350	3,35	72,5	**R 3EL 006 A 28 x 250** 100 LB 4	9,5	7,5	7,1	5,6	75	81
	19,0	1 420	2,12	47,5	**R 2EL 006 A 38 x 300** 132 S 6	16	12,5	11,8	9,5	104	112
	22,2	1 173	1,18	63,0	**R 3EL 002 A 28 x 250** 100 LB 4	6,3	5	4,75	3,75	51	57
	22,9	1 138	2	61,1	**R 3EL 003 A 28 x 250** 100 LB 4	8,5	6,7	6,3	5	63	69
	22,3	1 210	1,6	40,4	**R 2EL 003 A 38 x 300** 132 S 6	14	11,2	10,6	8,5	92	100
	22,9	1 138	2,8	61,1	**R 3EL 004 A 28 x 250** 100 LB 4	9	7,1	6,7	5,3	67	73
	22,3	1 210	2,12	40,4	**R 2EL 004 A 38 x 300** 132 S 6	16	12,5	11,8	9,5	96	104
	23,9	1 129	0,9	37,7	**R 2EL 001 A 38 x 300** 132 S 6	10,6	8,5	8	6,3	79	87
	23,4	1 116	1,06	59,9	**R 3EL 001 A 28 x 250** 100 LB 4	6,3	5	4,75	3,75	50	56
	23,9	1 129	1,25	37,7	**R 2EL 002 A 38 x 300** 132 S 6	10,6	8,5	8	6,3	80	88
	23,4	1 116	1,5	59,9	**R 3EL 002 A 28 x 250** 100 LB 4	6,3	5	4,75	3,75	51	57
	28,2	925	1,25	49,7	**R 3EL 001 A 28 x 250** 100 LB 4	6,3	5	4,75	3,75	50	56
	27,6	976	1,06	32,6	**R 2EL 001 A 38 x 300** 132 S 6	10,6	8,5	8	6,3	79	87
	26,4	1 021	1,06	53,1	**R 2EL 002 A 28 x 250** 100 LB 4	8,5	6,7	6,3	5	47	53
	28,2	925	1,8	49,7	**R 3EL 002 A 28 x 250** 100 LB 4	6,3	5	4,75	3,75	51	57
	27,6	976	1,4	32,6	**R 2EL 002 A 38 x 300** 132 S 6	10,6	8,5	8	6,3	80	88
	27,6	943	2,36	50,6	**R 3EL 003 A 28 x 250** 100 LB 4	8,5	6,7	6,3	5	63	69
	27,4	984	1,9	32,9	**R 2EL 003 A 38 x 300** 132 S 6	14	11,2	10,6	8,5	92	100
	27,6	943	3,35	50,6	**R 3EL 004 A 28 x 250** 100 LB 4	9	7,1	6,7	5,3	67	73
	31,0	870	1,12	45,2	**R 2EL 001 A 28 x 250** 100 LB 4	8,5	6,7	6,3	5	46	52
	30,3	890	1,32	29,7	**R 2EL 001 A 38 x 300** 132 S 6	10,6	8,5	8	6,3	79	87
	31,0	870	1,32	45,2	**R 2EL 002 A 28 x 250** 100 LB 4	8,5	6,7	6,3	5	47	53
	29,5	913	1,6	47,5	**R 2EL 003 A 28 x 250** 100 LB 4	11,2	9,5	8,5	7,1	59	65
	32,1	839	2,24	28,0	**R 2EL 003 A 38 x 300** 132 S 6	14	11,2	10,6	8,5	92	100
	29,5	913	2,24	47,5	**R 2EL 004 A 28 x 250** 100 LB 4	12,5	10	9,5	7,5	63	69
	29,5	913	3,15	47,5	**R 2EL 006 A 28 x 250** 100 LB 4	12,5	10,6	9,5	8	71	77
	37,1	726	1,4	37,7	**R 2EL 001 A 28 x 250** 100 LB 4	8,5	6,7	6,3	5	46	52
	37,1	726	1,9	37,7	**R 2EL 002 A 28 x 250** 100 LB 4	8,5	6,7	6,3	5	47	53
	34,6	778	2,36	40,4	**R 2EL 003 A 28 x 250** 100 LB 4	11,2	9,5	8,5	7,1	59	65
	39,3	686	1,32	35,6	**R 2EL 001 A 28 x 250** 100 LB 4	8,5	6,7	6,3	5	46	52
	40,9	659	1,5	22,0	**R 2EL 001 A 38 x 300** 132 S 6	10,6	8,5	8	6,3	79	87
	39,3	686	1,32	35,6	**R 2EL 002 A 28 x 250** 100 LB 4	8,5	6,7	6,3	5	47	53
	40,9	659	2	22,0	**R 2EL 002 A 38 x 300** 132 S 6	10,6	8,5	8	6,3	80	88
	42,6	633	2,8	32,9	**R 2EL 003 A 28 x 250** 100 LB 4	11,2	9,5	8,5	7,1	59	65
	42,9	627	1,6	32,6	**R 2EL 001 A 28 x 250** 100 LB 4	8,5	6,7	6,3	5	46	52
	43,8	614	1,9	20,5	**R 2EL 001 A 38 x 300** 132 S 6	10,6	8,5	8	6,3	79	87
	42,9	627	2,12	32,6	**R 2EL 002 A 28 x 250** 100 LB 4	8,5	6,7	6,3	5	47	53
	43,9	613	3,15	31,9	**R 2EL 003 A 28 x 250** 100 LB 4	11,2	9,5	8,5	7,1	59	65
	47,1	572	2	29,7	**R 2EL 001 A 28 x 250** 100 LB 4	8,5	6,7	6,3	5	46	52
	47,1	572	2,12	29,7	**R 2EL 002 A 28 x 250** 100 LB 4	8,5	6,7	6,3	5	47	53
	50,0	539	3,35	28,0	**R 2EL 003 A 28 x 250** 100 LB 4	11,2	9,5	8,5	7,1	59	65
	54,5	494	2,24	25,7	**R 2EL 001 A 28 x 250** 100 LB 4	8,5	6,7	6,3	5	46	52
	54,5	494	3,15	25,7	**R 2EL 002 A 28 x 250** 100 LB 4	8,5	6,7	6,3	5	47	53
	63,5	424	2,24	22,0	**R 2EL 001 A 28 x 250** 100 LB 4	8,5	6,7	6,3	5	46	52
	63,5	424	3,15	22,0	**R 2EL 002 A 28 x 250** 100 LB 4	8,5	6,7	6,3	5	47	53
	68,2	395	2,65	20,5	**R 2EL 001 A 28 x 250** 100 LB 4	8,5	6,7	6,3	5	46	52
	76,7	351	2,65	18,3	**R 2EL 001 A 28 x 250** 100 LB 4	8,5	6,7	6,3	5	46	52
	80,6	334	3	17,4	**R 2EL 001 A 28 x 250** 100 LB 4	8,5	6,7	6,3	5	46	52
	97,2	277	3,55	14,4	**R 2EL 001 A 28 x 250** 100 LB 4	8,5	6,7	6,3	5	46	52
	115	233	4	12,1	**R 2EL 001 A 28 x 250** 100 LB 4	8,5	6,7	6,3	5	46	52
4	**0,498**	68 310	1,18	1 808	**R 4EL 085 A 38 x 300** 132 M 6	37,5	30	28	22,4	520	532
	0,486	69 970	1,6	1 852	**R 4EL 125 A 38 x 300** 132 M 6	45	35,5	33,5	26,5	695	707
	0,555	61 230	0,9	1 621	**R 4EL 060 A 38 x 300** 132 M 6	30	23,6	22,4	18	375	387
	0,555	61 230	1,32	1 621	**R 4EL 085 A 38 x 300** 132 M 6	37,5	30	28	22,4	520	532
	0,597	56 940	2	1 507	**R 4EL 125 A 38 x 300** 132 M 6	45	35,5	33,5	26,5	695	707
	0,616	55 210	1	1 462	**R 4EL 060 A 38 x 300** 132 M 6	30	23,6	22,4	18	375	387
	0,612	55 590	1,4	1 471	**R 4EL 085 A 38 x 300** 132 M 6	37,5	30	28	22,4	520	532
	0,632	53 760	2,12	1 423	**R 4EL 125 A 38 x 300** 132 M 6	45	35,5	33,5	26,5	695	707
	0,723	47 040	1,18	1 245	**R 4EL 060 A 38 x 300** 132 M 6	30	23,6	22,4	18	375	387
	0,704	48 270	1,9	1 278	**R 4EL 085 A 38 x 300** 132 M 6	37,5	30	28	22,4	520	532
	0,837	40 620	0,95	1 673	**R 4EL 042 A 28 x 250** 112 M 4	21,2	17	16	13,2	264	273
	0,779	43 620	1,25	1 796	**R 4EL 060 A 28 x 250** 112 M 4	23,6	18	18	14	339	348
	0,774	43 910	1,8	1 808	**R 4EL 085 A 28 x 250** 112 M 4	30	23,6	22,4	18	485	494
	0,756	44 980	2,5	1 852	**R 4EL 125 A 28 x 250** 112 M 4	35,5	28	26,5	21,2	660	669
	0,928	36 650	1,12	1 509	**R 4EL 042 A 28 x 250** 112 M 4	21,2	17	16	13,2	264	273
	0,864	39 360	1,4	1 621	**R 4EL 060 A 28 x 250** 112 M 4	23,6	18	18	14	339	348
	0,864	39 360	2	1 621	**R 4EL 085 A 28 x 250** 112 M 4	30	23,6	22,4	18	485	494
	0,865	39 280	2,24	1 040	**R 4EL 085 A 38 x 300** 132 M 6	37,5	30	28	22,4	520	532
	0,929	36 610	3	1 507	**R 4EL 125 A 28 x 250** 112 M 4	35,5	28	26,5	21,2	660	669

P_1	n_2	M_2	fs	i		Pt_N [kW] t_{amb} = 20°C		t_{amb} = 40°C		kg	
					Ød x ØP						
kW	min^{-1}	N m								HB	HBZ
4	**1,03**	33 080	0,95	876	**R 4EL 030 A 38 x 300** 132 M 6	21,2	17	16	13,2	242	254
	1,03	33 050	1,18	1 361	**R 4EL 042 A 28 x 250** 112 M 4	21,2	17	16	13,2	264	273
	0,958	35 490	1,5	1 462	**R 4EL 060 A 28 x 250** 112 M 4	23,6	18	18	14	339	348
	1,03	33 080	1,7	876	**R 4EL 060 A 38 x 300** 132 M 6	30	23,6	22,4	18	375	387
	0,951	35 730	2,24	1 471	**R 4EL 085 A 28 x 250** 112 M 4	30	23,6	22,4	18	485	494
	1,02	33 470	2,65	886	**R 4EL 085 A 38 x 300** 132 M 6	37,5	30	28	22,4	520	532
	0,984	34 560	3,15	1 423	**R 4EL 125 A 28 x 250** 112 M 4	35,5	28	26,5	21,2	660	669
	1,11	30 670	1	1 263	**R 4EL 030 A 28 x 250** 112 M 4	17	14	13,2	10,6	206	215
	1,08	31 350	1,25	1 291	**R 4EL 042 A 28 x 250** 112 M 4	21,2	17	16	13,2	264	273
	1,12	30 240	1,7	1 245	**R 4EL 060 A 28 x 250** 112 M 4	23,6	18	18	14	339	348
	1,10	31 030	2,8	1 278	**R 4EL 085 A 28 x 250** 112 M 4	30	23,6	22,4	18	485	494
	1,16	29 300	0,9	1 206	**R 4EL 030 A 28 x 250** 112 M 4	17	14	13,2	10,6	206	215
	1,26	26 920	1,18	713	**R 4EL 030 A 38 x 300** 132 M 6	21,2	17	16	13,2	242	254
	1,21	28 160	1,32	1 160	**R 4EL 042 A 28 x 250** 112 M 4	21,2	17	16	13,2	264	273
	1,28	26 660	1,7	706	**R 4EL 042 A 38 x 300** 132 M 6	26,5	21,2	20	16	300	312
	1,25	27 290	1,9	1 124	**R 4EL 060 A 28 x 250** 112 M 4	23,6	18	18	14	339	348
	1,25	27 290	3	1 124	**R 4EL 085 A 28 x 250** 112 M 4	30	23,6	22,4	18	485	494
	1,36	24 960	1,25	1 028	**R 4EL 030 A 28 x 250** 112 M 4	17	14	13,2	10,6	206	215
	1,33	25 510	1,5	1 051	**R 4EL 042 A 28 x 250** 112 M 4	21,2	17	16	13,2	264	273
	1,51	22 460	2	595	**R 4EL 042 A 38 x 300** 132 M 6	26,5	21,2	20	16	300	312
	1,36	24 960	2,24	1 028	**R 4EL 060 A 28 x 250** 112 M 4	23,6	18	18	14	339	348
	1,35	25 250	3,35	1 040	**R 4EL 085 A 28 x 250** 112 M 4	30	23,6	22,4	18	485	494
	1,66	20 530	0,95	846	**R 4EL 021 A 28 x 250** 112 M 4	16	11,8	11,8	9	168	177
	1,60	21 260	1,4	876	**R 4EL 030 A 28 x 250** 112 M 4	17	14	13,2	10,6	206	215
	1,56	21 740	1,8	895	**R 4EL 042 A 28 x 250** 112 M 4	21,2	17	16	13,2	264	273
	1,62	21 020	2,12	556	**R 4EL 042 A 38 x 300** 132 M 6	26,5	21,2	20	16	300	312
	1,60	21 260	2,65	876	**R 4EL 060 A 28 x 250** 112 M 4	23,6	18	18	14	339	348
	1,58	21 510	4	886	**R 4EL 085 A 28 x 250** 112 M 4	30	23,6	22,4	18	485	494
	1,78	19 120	0,95	788	**R 4EL 018 A 28 x 250** 112 M 4	16	11,8	11,8	9	165	174
	1,78	19 120	1	788	**R 4EL 021 A 28 x 250** 112 M 4	16	11,8	11,8	9	168	177
	1,67	20 310	1,5	836	**R 4EL 030 A 28 x 250** 112 M 4	17	14	13,2	10,6	206	215
	1,88	18 080	1,7	479	**R 4EL 030 A 38 x 300** 132 M 6	21,2	17	16	13,2	242	254
	1,69	20 110	2,24	828	**R 4EL 042 A 28 x 250** 112 M 4	21,2	17	16	13,2	264	273
	1,67	20 310	2,65	836	**R 4EL 060 A 28 x 250** 112 M 4	23,6	18	18	14	339	348
	1,65	20 550	4	846	**R 4EL 085 A 28 x 250** 112 M 4	30	23,6	22,4	18	485	494
	1,94	17 490	0,9	720	**R 4EL 018 A 28 x 250** 112 M 4	16	11,8	11,8	9	165	174
	2,01	16 920	1,06	448	**R 4EL 018 A 38 x 300** 132 M 6	18	16	14	11,8	201	213
	1,94	17 490	1,12	720	**R 4EL 021 A 28 x 250** 112 M 4	16	11,8	11,8	9	168	177
	1,96	17 300	1,7	713	**R 4EL 030 A 28 x 250** 112 M 4	17	14	13,2	10,6	206	215
	1,98	17 140	2,65	706	**R 4EL 042 A 28 x 250** 112 M 4	21,2	17	16	13,2	264	273
	1,96	17 300	3,15	713	**R 4EL 060 A 28 x 250** 112 M 4	23,6	18	18	14	339	348
	2,13	15 960	0,9	657	**R 4EL 015 A 28 x 250** 112 M 4	11,8	10	9	7,5	128	137
	2,13	15 960	1,12	657	**R 4EL 018 A 28 x 250** 112 M 4	16	11,8	11,8	9	165	174
	2,13	15 960	1,32	657	**R 4EL 021 A 28 x 250** 112 M 4	16	11,8	11,8	9	168	177
	2,12	16 010	1,9	659	**R 4EL 030 A 28 x 250** 112 M 4	17	14	13,2	10,6	206	215
	2,35	14 440	3,15	595	**R 4EL 042 A 28 x 250** 112 M 4	21,2	17	16	13,2	264	273
	2,46	13 790	1	568	**R 4EL 015 A 28 x 250** 112 M 4	11,8	10	9	7,5	128	137
	2,46	13 790	1,32	568	**R 4EL 018 A 28 x 250** 112 M 4	16	11,8	11,8	9	165	174
	2,46	13 790	1,5	568	**R 4EL 021 A 28 x 250** 112 M 4	16	11,8	11,8	9	168	177
	2,49	13 640	2,12	562	**R 4EL 030 A 28 x 250** 112 M 4	17	14	13,2	10,6	206	215
	2,52	13 510	3,35	556	**R 4EL 042 A 28 x 250** 112 M 4	21,2	17	16	13,2	264	273
	2,70	12 580	0,9	518	**R 4EL 012 A 28 x 250** 112 M 4	11,8	10	9	7,5	124	133
	2,70	12 580	1,12	518	**R 4EL 015 A 28 x 250** 112 M 4	11,8	10	9	7,5	128	137
	2,70	12 580	1,4	518	**R 4EL 018 A 28 x 250** 112 M 4	16	11,8	11,8	9	165	174
	2,70	12 580	1,6	518	**R 4EL 021 A 28 x 250** 112 M 4	16	11,8	11,8	9	168	177
	2,93	11 620	2,5	479	**R 4EL 030 A 28 x 250** 112 M 4	17	14	13,2	10,6	206	215
	2,86	11 880	3,75	489	**R 4EL 042 A 28 x 250** 112 M 4	21,2	17	16	13,2	264	273
	3,13	10 870	1	448	**R 4EL 012 A 28 x 250** 112 M 4	11,8	10	9	7,5	124	133
	3,13	10 870	1,25	448	**R 4EL 015 A 28 x 250** 112 M 4	11,8	10	9	7,5	128	137
	3,13	10 870	1,6	448	**R 4EL 018 A 28 x 250** 112 M 4	16	11,8	11,8	9	165	174
	3,13	10 870	1,9	448	**R 4EL 021 A 28 x 250** 112 M 4	16	11,8	11,8	9	168	177
	3,16	10 760	2,65	443	**R 4EL 030 A 28 x 250** 112 M 4	17	14	13,2	10,6	206	215
	3,09	10 990	4	453	**R 4EL 042 A 28 x 250** 112 M 4	21,2	17	16	13,2	264	273
	3,47	9 801	1,12	404	**R 4EL 012 A 28 x 250** 112 M 4	11,8	10	9	7,5	124	133
	3,47	9 801	1,32	404	**R 4EL 015 A 28 x 250** 112 M 4	11,8	10	9	7,5	128	137
	3,47	9 801	1,5	404	**R 4EL 018 A 28 x 250** 112 M 4	16	11,8	11,8	9	165	174
	3,53	9 632	1,7	255	**R 4EL 018 A 38 x 300** 132 M 6	18	16	14	11,8	201	213
	3,47	9 801	1,9	404	**R 4EL 021 A 28 x 250** 112 M 4	16	11,8	11,8	9	168	177
	3,71	9 163	3	377	**R 4EL 030 A 28 x 250** 112 M 4	17	14	13,2	10,6	206	215
	3,91	8 688	0,9	358	**R 4EL 009 A 28 x 250** 112 M 4	11,8	9,5	9	7,1	113	122
	3,91	8 688	1,25	358	**R 4EL 012 A 28 x 250** 112 M 4	11,8	10	9	7,5	124	133
	4,21	8 267	1	214	**R 3EL 012 A 38 x 300** 132 M 6	17	14	13,2	10,6	156	168
	3,91	8 688	1,5	358	**R 4EL 015 A 28 x 250** 112 M 4	11,8	10	9	7,5	128	137
	4,21	8 267	1,18	214	**R 3EL 015 A 38 x 300** 132 M 6	17	14	13,2	10,6	160	172
	3,91	8 688	1,9	358	**R 4EL 018 A 28 x 250** 112 M 4	16	11,8	11,8	9	165	174
	4,21	8 267	1,4	214	**R 3EL 018 A 38 x 300** 132 M 6	21,2	17	16	13,2	197	209
	3,91	8 688	2,24	358	**R 4EL 021 A 28 x 250** 112 M 4	16	11,8	11,8	9	168	177
	4,21	8 267	1,7	214	**R 3EL 021 A 38 x 300** 132 M 6	21,2	17	16	13,2	200	212
	4,07	8 350	2,65	344	**R 4EL 030 A 28 x 250** 112 M 4	17	14	13,2	10,6	206	215
	4,24	8 198	2,65	212	**R 3EL 030 A 38 x 300** 132 M 6	26,5	21,2	20	16	237	249

P_1	n_2	M_2	fs	i	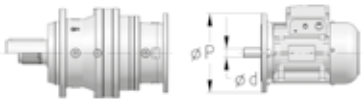 ∅**d** x ∅**P**	Pt_N [kW] t_{amb} = 20°C		t_{amb} = 40°C		kg	
kW	min^{-1}	N m								HB	HBZ
4	**4,33**	7 854	1	323	**R 4EL 009 A 28 x 250** 112 M 4	11,8	9,5	9	7,1	113	122
	4,33	7 854	1,32	323	**R 4EL 012 A 28 x 250** 112 M 4	11,8	10	9	7,5	124	133
	4,54	7 650	1,12	198	**R 3EL 012 A 38 x 300** 132 M 6	17	14	13,2	10,6	156	168
	4,33	7 854	1,6	323	**R 4EL 015 A 28 x 250** 112 M 4	11,8	10	9	7,5	128	137
	4,54	7 650	1,6	198	**R 3EL 015 A 38 x 300** 132 M 6	17	14	13,2	10,6	160	172
	4,33	7 854	2,12	323	**R 4EL 018 A 28 x 250** 112 M 4	16	11,8	11,8	9	165	174
	4,54	7 650	1,6	198	**R 3EL 018 A 38 x 300** 132 M 6	21,2	17	16	13,2	197	209
	4,40	7 727	2,5	318	**R 4EL 021 A 28 x 250** 112 M 4	16	11,8	11,8	9	168	177
	4,40	7 897	1,8	204	**R 3EL 021 A 38 x 300** 132 M 6	21,2	17	16	13,2	200	212
	4,40	7 721	3,55	318	**R 4EL 030 A 28 x 250** 112 M 4	17	14	13,2	10,6	206	215
	4,31	7 893	5,3	325	**R 4EL 042 A 28 x 250** 112 M 4	21,2	17	16	13,2	264	273
	4,64	7 321	1,06	301	**R 4EL 009 A 28 x 250** 112 M 4	11,8	9,5	9	7,1	113	122
	4,64	7 321	1,4	301	**R 4EL 012 A 28 x 250** 112 M 4	11,8	10	9	7,5	124	133
	5,17	6 727	1,18	174	**R 3EL 012 A 38 x 300** 132 M 6	17	14	13,2	10,6	156	168
	4,64	7 321	1,7	301	**R 4EL 015 A 28 x 250** 112 M 4	11,8	10	9	7,5	128	137
	5,17	6 727	1,4	174	**R 3EL 015 A 38 x 300** 132 M 6	17	14	13,2	10,6	160	172
	4,64	7 321	2,24	301	**R 4EL 018 A 28 x 250** 112 M 4	16	11,8	11,8	9	165	174
	5,17	6 727	1,7	174	**R 3EL 018 A 38 x 300** 132 M 6	21,2	17	16	13,2	197	209
	4,63	7 348	2,65	303	**R 4EL 021 A 28 x 250** 112 M 4	16	11,8	11,8	9	168	177
	5,17	6 727	2,12	174	**R 3EL 021 A 38 x 300** 132 M 6	21,2	17	16	13,2	200	212
	4,71	7 224	3,75	297	**R 4EL 030 A 28 x 250** 112 M 4	17	14	13,2	10,6	206	215
	5,49	6 192	1,18	255	**R 4EL 009 A 28 x 250** 112 M 4	11,8	9,5	9	7,1	113	122
	5,33	6 518	1,12	169	**R 3EL 009 A 38 x 300** 132 M 6	17	14	13,2	10,6	145	157
	5,49	6 192	1,7	255	**R 4EL 012 A 28 x 250** 112 M 4	11,8	10	9	7,5	124	133
	5,33	6 518	1,6	169	**R 3EL 012 A 38 x 300** 132 M 6	17	14	13,2	10,6	156	168
	5,49	6 192	2	255	**R 4EL 015 A 28 x 250** 112 M 4	11,8	10	9	7,5	128	137
	5,33	6 518	1,9	169	**R 3EL 015 A 38 x 300** 132 M 6	17	14	13,2	10,6	160	172
	5,49	6 192	2,5	255	**R 4EL 018 A 28 x 250** 112 M 4	16	11,8	11,8	9	165	174
	5,49	6 192	3	255	**R 4EL 021 A 28 x 250** 112 M 4	16	11,8	11,8	9	168	177
	6,61	5 256	0,95	136	**R 3EL 006 A 38 x 300** 132 M 6	11,8	9,5	9	7,1	116	128
	6,54	5 314	1	214	**R 3EL 009 A 28 x 250** 112 M 4	14	10,6	10,6	8	109	118
	6,55	5 304	1,32	137	**R 3EL 009 A 38 x 300** 132 M 6	17	14	13,2	10,6	145	157
	6,62	5 134	1,4	211	**R 4EL 009 A 28 x 250** 112 M 4	11,8	9,5	9	7,1	113	122
	6,54	5 314	1,4	214	**R 3EL 012 A 28 x 250** 112 M 4	14	11,2	10,6	8,5	120	129
	6,62	5 134	1,9	211	**R 4EL 012 A 28 x 250** 112 M 4	11,8	10	9	7,5	124	133
	6,55	5 304	1,9	137	**R 3EL 012 A 38 x 300** 132 M 6	17	14	13,2	10,6	156	168
	6,54	5 314	1,8	214	**R 3EL 015 A 28 x 250** 112 M 4	14	11,2	10,6	8,5	124	133
	6,62	5 134	2,36	211	**R 4EL 015 A 28 x 250** 112 M 4	11,8	10	9	7,5	128	137
	6,54	5 314	2,12	214	**R 3EL 018 A 28 x 250** 112 M 4	17	14	13,2	10,6	161	170
	6,62	5 134	3	211	**R 4EL 018 A 28 x 250** 112 M 4	16	11,8	11,8	9	165	174
	6,54	5 314	2,65	214	**R 3EL 021 A 28 x 250** 112 M 4	17	14	13,2	10,6	164	173
	6,60	5 270	4	212	**R 3EL 030 A 28 x 250** 112 M 4	21,2	17	16	13,2	202	211
	7,42	4 685	1	189	**R 3EL 006 A 28 x 250** 112 M 4	9,5	7,5	7,1	5,6	80	89
	6,75	5 036	1	207	**R 4EL 006 A 28 x 250** 112 M 4	8	6,3	6	4,75	83	92
	7,07	4 918	1,18	198	**R 3EL 009 A 28 x 250** 112 M 4	14	10,6	10,6	8	109	118
	7,69	4 518	1,6	117	**R 3EL 009 A 38 x 300** 132 M 6	17	14	13,2	10,6	145	157
	7,07	4 918	1,7	198	**R 3EL 012 A 28 x 250** 112 M 4	14	11,2	10,6	8,5	120	129
	7,69	4 518	2,12	117	**R 3EL 012 A 38 x 300** 132 M 6	17	14	13,2	10,6	156	168
	7,07	4 918	2,36	198	**R 3EL 015 A 28 x 250** 112 M 4	14	11,2	10,6	8,5	124	133
	7,07	4 918	2,36	198	**R 3EL 018 A 28 x 250** 112 M 4	17	14	13,2	10,6	161	170
	6,85	5 076	2,65	204	**R 3EL 021 A 28 x 250** 112 M 4	17	14	13,2	10,6	164	173
	6,91	5 034	4,25	203	**R 3EL 030 A 28 x 250** 112 M 4	21,2	17	16	13,2	202	211
	8,01	4 243	1,12	175	**R 4EL 006 A 28 x 250** 112 M 4	8	6,3	6	4,75	83	92
	8,28	4 199	1,12	109	**R 3EL 006 A 38 x 300** 132 M 6	11,8	9,5	9	7,1	116	128
	8,04	4 325	1,25	174	**R 3EL 009 A 28 x 250** 112 M 4	14	10,6	10,6	8	109	118
	7,86	4 326	1,6	178	**R 4EL 009 A 28 x 250** 112 M 4	11,8	9,5	9	7,1	113	122
	8,31	4 182	1,7	108	**R 3EL 009 A 38 x 300** 132 M 6	17	14	13,2	10,6	145	157
	8,04	4 325	1,8	174	**R 3EL 012 A 28 x 250** 112 M 4	14	11,2	10,6	8,5	120	129
	7,86	4 326	2,24	178	**R 4EL 012 A 28 x 250** 112 M 4	11,8	10	9	7,5	124	133
	8,31	4 182	2,24	108	**R 3EL 012 A 38 x 300** 132 M 6	17	14	13,2	10,6	156	168
	8,04	4 325	2,12	174	**R 3EL 015 A 28 x 250** 112 M 4	14	11,2	10,6	8,5	124	133
	7,86	4 326	2,8	178	**R 4EL 015 A 28 x 250** 112 M 4	11,8	10	9	7,5	128	137
	8,04	4 325	2,5	174	**R 3EL 018 A 28 x 250** 112 M 4	17	14	13,2	10,6	161	170
	8,04	4 325	3,15	174	**R 3EL 021 A 28 x 250** 112 M 4	17	14	13,2	10,6	164	173
	8,89	3 909	0,9	157	**R 3EL 004 A 28 x 250** 112 M 4	9	7,1	6,7	5,3	72	81
	8,89	3 909	1,18	157	**R 3EL 006 A 28 x 250** 112 M 4	9,5	7,5	7,1	5,6	80	89
	8,30	4 190	1,7	169	**R 3EL 009 A 28 x 250** 112 M 4	14	10,6	10,6	8	109	118
	8,30	4 190	2,24	169	**R 3EL 012 A 28 x 250** 112 M 4	14	11,2	10,6	8,5	120	129
	8,30	4 190	2,8	169	**R 3EL 015 A 28 x 250** 112 M 4	14	11,2	10,6	8,5	124	133
	10,3	3 379	1	136	**R 3EL 004 A 28 x 250** 112 M 4	9	7,1	6,7	5,3	72	81
	10,3	3 379	1,4	136	**R 3EL 006 A 28 x 250** 112 M 4	9,5	7,5	7,1	5,6	80	89
	10,2	3 410	2	137	**R 3EL 009 A 28 x 250** 112 M 4	14	10,6	10,6	8	109	118
	10,2	3 410	2,8	137	**R 3EL 012 A 28 x 250** 112 M 4	14	11,2	10,6	8,5	120	129
	11,3	3 082	1,12	124	**R 3EL 004 A 28 x 250** 112 M 4	9	7,1	6,7	5,3	72	81
	11,3	3 082	1,5	124	**R 3EL 006 A 28 x 250** 112 M 4	9,5	7,5	7,1	5,6	80	89
	12,0	2 905	2,36	117	**R 3EL 009 A 28 x 250** 112 M 4	14	10,6	10,6	8	109	118
	12,0	2 905	3,15	117	**R 3EL 012 A 28 x 250** 112 M 4	14	11,2	10,6	8,5	120	129
	12,9	2 699	1,25	109	**R 3EL 004 A 28 x 250** 112 M 4	9	7,1	6,7	5,3	72	81
	12,9	2 699	1,7	109	**R 3EL 006 A 28 x 250** 112 M 4	9,5	7,5	7,1	5,6	80	89
	12,9	2 688	2,5	108	**R 3EL 009 A 28 x 250** 112 M 4	14	10,6	10,6	8	109	118
	12,9	2 688	3,55	108	**R 3EL 012 A 28 x 250** 112 M 4	14	11,2	10,6	8,5	120	129

P_1	n_2	M_2	fs	i		Pt_N [kW] t_{amb} = 20°C		t_{amb} = 40°C		kg	
kW	min^{-1}	N m			Ød x ØP					HB	HBZ
4	**13,4**	2 597	0,9	105	**R 3EL 003 A 28 x 250** 112 M 4	8,5	6,7	6,3	5	68	77
	13,4	2 597	1,32	105	**R 3EL 004 A 28 x 250** 112 M 4	9	7,1	6,7	5,3	72	81
	13,4	2 597	1,6	105	**R 3EL 006 A 28 x 250** 112 M 4	9,5	7,5	7,1	5,6	80	89
	14,7	2 360	1,9	61,1	**R 3EL 006 A 38 x 300** 132 M 6	11,8	9,5	9	7,1	116	128
	14,2	2 448	2,12	98,6	**R 3EL 009 A 28 x 250** 112 M 4	14	10,6	10,6	8	109	118
	14,2	2 448	3	98,6	**R 3EL 012 A 28 x 250** 112 M 4	14	11,2	10,6	8,5	120	129
	15,2	2 283	1	92,0	**R 3EL 003 A 28 x 250** 112 M 4	8,5	6,7	6,3	5	68	77
	15,2	2 283	1,5	92,0	**R 3EL 004 A 28 x 250** 112 M 4	9	7,1	6,7	5,3	72	81
	15,2	2 283	2	92,0	**R 3EL 006 A 28 x 250** 112 M 4	9,5	7,5	7,1	5,6	80	89
	15,2	2 290	3	92,2	**R 3EL 009 A 28 x 250** 112 M 4	14	10,6	10,6	8	109	118
	18,4	1 893	1,18	76,2	**R 3EL 003 A 28 x 250** 112 M 4	8,5	6,7	6,3	5	68	77
	18,4	1 893	1,7	76,2	**R 3EL 004 A 28 x 250** 112 M 4	9	7,1	6,7	5,3	72	81
	18,4	1 893	2,36	76,2	**R 3EL 006 A 28 x 250** 112 M 4	9,5	7,5	7,1	5,6	80	89
	18,0	1 930	3,35	77,7	**R 3EL 009 A 28 x 250** 112 M 4	14	10,6	10,6	8	109	118
	19,8	1 759	0,95	70,8	**R 3EL 002 A 28 x 250** 112 M 4	6,3	5	4,75	3,75	56	65
	19,3	1 800	1,25	72,5	**R 3EL 003 A 28 x 250** 112 M 4	8,5	6,7	6,3	5	68	77
	19,3	1 800	1,8	72,5	**R 3EL 004 A 28 x 250** 112 M 4	9	7,1	6,7	5,3	72	81
	19,0	1 893	1,12	47,5	**R 2EL 004 A 38 x 300** 132 M 6	16	12,5	11,8	9,5	104	116
	19,3	1 800	2,5	72,5	**R 3EL 006 A 28 x 250** 112 M 4	9,5	7,5	7,1	5,6	80	89
	19,0	1 893	1,6	47,5	**R 2EL 006 A 38 x 300** 132 M 6	16	12,5	11,8	9,5	112	124
	19,3	1 806	3,55	72,7	**R 3EL 009 A 28 x 250** 112 M 4	14	10,6	10,6	8	109	118
	19,0	1 893	2,24	47,5	**R 2EL 009 A 38 x 300** 132 M 6	23,6	18	18	14	143	155
	22,2	1 565	0,9	63,0	**R 3EL 002 A 28 x 250** 112 M 4	6,3	5	4,75	3,75	56	65
	22,9	1 517	1,5	61,1	**R 3EL 003 A 28 x 250** 112 M 4	8,5	6,7	6,3	5	68	77
	22,3	1 613	1,18	40,4	**R 2EL 003 A 38 x 300** 132 M 6	14	11,2	10,6	8,5	100	112
	22,9	1 517	2,12	61,1	**R 3EL 004 A 28 x 250** 112 M 4	9	7,1	6,7	5,3	72	81
	22,3	1 613	1,6	40,4	**R 2EL 004 A 38 x 300** 132 M 6	16	12,5	11,8	9,5	104	116
	22,9	1 517	3	61,1	**R 3EL 006 A 28 x 250** 112 M 4	9,5	7,5	7,1	5,6	80	89
	22,3	1 613	2,24	40,4	**R 2EL 006 A 38 x 300** 132 M 6	16	12,5	11,8	9,5	112	124
	23,9	1 505	0,9	37,7	**R 2EL 002 A 38 x 300** 132 M 6	10,6	8,5	8	6,3	88	100
	23,4	1 488	1,12	59,9	**R 3EL 002 A 28 x 250** 112 M 4	6,3	5	4,75	3,75	56	65
	27,4	1 313	1,4	32,9	**R 2EL 003 A 38 x 300** 132 M 6	14	11,2	10,6	8,5	100	112
	27,4	1 313	2	32,9	**R 2EL 004 A 38 x 300** 132 M 6	16	12,5	11,8	9,5	104	116
	28,2	1 234	0,95	49,7	**R 3EL 001 A 28 x 250** 112 M 4	6,3	5	4,75	3,75	55	64
	28,2	1 234	1,32	49,7	**R 3EL 002 A 28 x 250** 112 M 4	6,3	5	4,75	3,75	56	65
	27,6	1 301	1,06	32,6	**R 2EL 002 A 38 x 300** 132 M 6	10,6	8,5	8	6,3	88	100
	27,6	1 258	1,8	50,6	**R 3EL 003 A 28 x 250** 112 M 4	8,5	6,7	6,3	5	68	77
	28,2	1 272	1,6	31,9	**R 2EL 003 A 38 x 300** 132 M 6	14	11,2	10,6	8,5	100	112
	27,6	1 258	2,5	50,6	**R 3EL 004 A 28 x 250** 112 M 4	9	7,1	6,7	5,3	72	81
	28,2	1 272	1,6	31,9	**R 2EL 004 A 38 x 300** 132 M 6	16	12,5	11,8	9,5	104	116
	27,6	1 258	3,55	50,6	**R 3EL 006 A 28 x 250** 112 M 4	9,5	7,5	7,1	5,6	80	89
	28,2	1 272	2,24	31,9	**R 2EL 006 A 38 x 300** 132 M 6	16	12,5	11,8	9,5	112	124
	30,3	1 187	1	29,7	**R 2EL 001 A 38 x 300** 132 M 6	10,6	8,5	8	6,3	87	99
	31,0	1 159	1	45,2	**R 2EL 002 A 28 x 250** 112 M 4	8,5	6,7	6,3	5	52	61
	29,5	1 217	1,18	47,5	**R 2EL 003 A 28 x 250** 112 M 4	11,2	9,5	8,5	7,1	64	73
	32,1	1 118	1,7	28,0	**R 2EL 003 A 38 x 300** 132 M 6	14	11,2	10,6	8,5	100	112
	29,5	1 217	1,7	47,5	**R 2EL 004 A 28 x 250** 112 M 4	12,5	10	9,5	7,5	68	77
	32,1	1 118	2,24	28,0	**R 2EL 004 A 38 x 300** 132 M 6	16	12,5	11,8	9,5	104	116
	29,5	1 217	2,36	47,5	**R 2EL 006 A 28 x 250** 112 M 4	12,5	10,6	9,5	8	76	85
	37,1	967	1	37,7	**R 2EL 001 A 28 x 250** 112 M 4	8,5	6,7	6,3	5	51	60
	35,0	1 025	1,12	25,7	**R 2EL 001 A 38 x 300** 132 M 6	10,6	8,5	8	6,3	87	99
	37,1	967	1,4	37,7	**R 2EL 002 A 28 x 250** 112 M 4	8,5	6,7	6,3	5	52	61
	34,6	1 037	1,8	40,4	**R 2EL 003 A 28 x 250** 112 M 4	11,2	9,5	8,5	7,1	64	73
	34,7	1 035	2,12	25,9	**R 2EL 003 A 38 x 300** 132 M 6	14	11,2	10,6	8,5	100	112
	34,6	1 037	2,36	40,4	**R 2EL 004 A 28 x 250** 112 M 4	12,5	10	9,5	7,5	68	77
	39,3	914	1	35,6	**R 2EL 001 A 28 x 250** 112 M 4	8,5	6,7	6,3	5	51	60
	40,9	879	1,12	22,0	**R 2EL 001 A 38 x 300** 132 M 6	10,6	8,5	8	6,3	87	99
	39,3	914	1	35,6	**R 2EL 002 A 28 x 250** 112 M 4	8,5	6,7	6,3	5	52	61
	40,9	879	1,5	22,0	**R 2EL 002 A 38 x 300** 132 M 6	10,6	8,5	8	6,3	88	100
	42,6	844	2,12	32,9	**R 2EL 003 A 28 x 250** 112 M 4	11,2	9,5	8,5	7,1	64	73
	40,7	882	2,5	22,1	**R 2EL 003 A 38 x 300** 132 M 6	14	11,2	10,6	8,5	100	112
	42,6	844	3	32,9	**R 2EL 004 A 28 x 250** 112 M 4	12,5	10	9,5	7,5	68	77
	42,9	836	1,18	32,6	**R 2EL 001 A 28 x 250** 112 M 4	8,5	6,7	6,3	5	51	60
	43,8	819	1,4	20,5	**R 2EL 001 A 38 x 300** 132 M 6	10,6	8,5	8	6,3	87	99
	42,9	836	1,6	32,6	**R 2EL 002 A 28 x 250** 112 M 4	8,5	6,7	6,3	5	52	61
	43,8	819	1,9	20,5	**R 2EL 002 A 38 x 300** 132 M 6	10,6	8,5	8	6,3	88	100
	43,9	818	2,36	31,9	**R 2EL 003 A 28 x 250** 112 M 4	11,2	9,5	8,5	7,1	64	73
	47,1	763	1,5	29,7	**R 2EL 001 A 28 x 250** 112 M 4	8,5	6,7	6,3	5	51	60
	47,1	763	1,6	29,7	**R 2EL 002 A 28 x 250** 112 M 4	8,5	6,7	6,3	5	52	61
	49,3	729	1,8	18,3	**R 2EL 002 A 38 x 300** 132 M 6	10,6	8,5	8	6,3	88	100
	50,0	719	2,5	28,0	**R 2EL 003 A 28 x 250** 112 M 4	11,2	9,5	8,5	7,1	64	73
	54,5	659	1,7	25,7	**R 2EL 001 A 28 x 250** 112 M 4	8,5	6,7	6,3	5	51	60
	54,5	659	2,36	25,7	**R 2EL 002 A 28 x 250** 112 M 4	8,5	6,7	6,3	5	52	61
	63,5	565	1,7	22,0	**R 2EL 001 A 28 x 250** 112 M 4	8,5	6,7	6,3	5	51	60
	63,5	565	2,36	22,0	**R 2EL 002 A 28 x 250** 112 M 4	8,5	6,7	6,3	5	52	61
	68,2	527	2	20,5	**R 2EL 001 A 28 x 250** 112 M 4	8,5	6,7	6,3	5	51	60
	68,2	527	2,8	20,5	**R 2EL 002 A 28 x 250** 112 M 4	8,5	6,7	6,3	5	52	61

P_1	n_2	M_2	fs	i	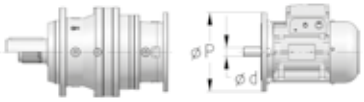 ∅**d** x ∅**P**	Pt_N [kW] t_{amb} = 20°C		t_{amb} = 40°C		kg	
kW	min^{-1}	N m								HB	HBZ
4	**76,7**	468	2	18,3	**R 2EL 001 A 28 x 250** 112 M 4	8,5	6,7	6,3	5	51	60
	76,7	468	2,8	18,3	**R 2EL 002 A 28 x 250** 112 M 4	8,5	6,7	6,3	5	52	61
	80,6	445	2,24	17,4	**R 2EL 001 A 28 x 250** 112 M 4	8,5	6,7	6,3	5	51	60
	80,6	445	3,15	17,4	**R 2EL 002 A 28 x 250** 112 M 4	8,5	6,7	6,3	5	52	61
	97,2	369	2,65	14,4	**R 2EL 001 A 28 x 250** 112 M 4	8,5	6,7	6,3	5	51	60
	115	311	3	12,1	**R 2EL 001 A 28 x 250** 112 M 4	8,5	6,7	6,3	5	51	60
5,5	**0,486**	96 210	1,18	1 852	**R 4EL 125 A 38 x 300** 132 MB 6	45	35,5	33,5	26,5	699	711
	0,555	84 190	0,95	1 621	**R 4EL 085 A 38 x 300** 132 MB 6	37,5	30	28	22,4	524	536
	0,597	78 300	1,4	1 507	**R 4EL 125 A 38 x 300** 132 MB 6	45	35,5	33,5	26,5	699	711
	0,539	86 730	1,8	1 670	**R 4EL 180 A 38 x 300** 132 MB 6	53	42,5	40	31,5	949	961
	0,612	76 430	1,06	1 471	**R 4EL 085 A 38 x 300** 132 MB 6	37,5	30	28	22,4	524	536
	0,632	73 920	1,5	1 423	**R 4EL 125 A 38 x 300** 132 MB 6	45	35,5	33,5	26,5	699	711
	0,704	66 370	1,32	1 278	**R 4EL 085 A 38 x 300** 132 MB 6	37,5	30	28	22,4	524	536
	0,701	66 700	1,7	1 284	**R 4EL 125 A 38 x 300** 132 MB 6	45	35,5	33,5	26,5	699	711
	0,702	66 630	2,36	1 283	**R 4EL 180 A 38 x 300** 132 MB 6	53	42,5	40	31,5	949	961
	0,779	59 970	0,9	1 796	**R 4EL 060 A 28 x 250** 112 MC 4	23,6	18	18	14	344	353
	0,779	59 970	0,9	1 796	**R 4EL 060 A 38 x 300** 132 S 4	23,6	18	18	14	367	375
	0,774	60 380	1,32	1 808	**R 4EL 085 A 28 x 250** 112 MC 4	30	23,6	22,4	18	490	499
	0,774	60 380	1,32	1 808	**R 4EL 085 A 38 x 300** 132 S 4	30	23,6	22,4	18	512	520
	0,756	61 850	1,8	1 852	**R 4EL 125 A 28 x 250** 112 MC 4	35,5	28	26,5	21,2	665	674
	0,756	61 850	1,8	1 852	**R 4EL 125 A 38 x 300** 132 S 4	35,5	28	26,5	21,2	687	695
	0,864	54 120	1	1 621	**R 4EL 060 A 28 x 250** 112 MC 4	23,6	18	18	14	344	353
	0,864	54 120	1	1 621	**R 4EL 060 A 38 x 300** 132 S 4	23,6	18	18	14	367	375
	0,876	53 380	1,12	1 028	**R 4EL 060 A 38 x 300** 132 MB 6	30	23,6	22,4	18	379	391
	0,864	54 120	1,5	1 621	**R 4EL 085 A 28 x 250** 112 MC 4	30	23,6	22,4	18	490	499
	0,864	54 120	1,5	1 621	**R 4EL 085 A 38 x 300** 132 S 4	30	23,6	22,4	18	512	520
	0,865	54 010	1,7	1 040	**R 4EL 085 A 38 x 300** 132 MB 6	37,5	30	28	22,4	524	536
	0,929	50 330	2,24	1 507	**R 4EL 125 A 38 x 300** 132 S 4	35,5	28	26,5	21,2	687	695
	0,838	55 760	2,8	1 670	**R 4EL 180 A 38 x 300** 132 S 4	42,5	33,5	31,5	25	937	945
	0,958	48 800	1,06	1 462	**R 4EL 060 A 28 x 250** 112 MC 4	23,6	18	18	14	344	353
	0,958	48 800	1,06	1 462	**R 4EL 060 A 38 x 300** 132 S 4	23,6	18	18	14	367	375
	1,03	45 480	1,25	876	**R 4EL 060 A 38 x 300** 132 MB 6	30	23,6	22,4	18	379	391
	0,951	49 130	1,6	1 471	**R 4EL 085 A 28 x 250** 112 MC 4	30	23,6	22,4	18	490	499
	0,951	49 130	1,6	1 471	**R 4EL 085 A 38 x 300** 132 S 4	30	23,6	22,4	18	512	520
	1,02	46 010	1,9	886	**R 4EL 085 A 38 x 300** 132 MB 6	37,5	30	28	22,4	524	536
	0,984	47 520	2,36	1 423	**R 4EL 125 A 38 x 300** 132 S 4	35,5	28	26,5	21,2	687	695
	1,08	43 110	0,9	1 291	**R 4EL 042 A 28 x 250** 112 MC 4	21,2	17	16	13,2	269	278
	1,08	43 110	0,9	1 291	**R 4EL 042 A 38 x 300** 132 S 4	21,2	17	16	13,2	292	300
	1,09	43 020	1,06	828	**R 4EL 042 A 38 x 300** 132 MB 6	26,5	21,2	20	16	304	316
	1,12	41 580	1,25	1 245	**R 4EL 060 A 28 x 250** 112 MC 4	23,6	18	18	14	344	353
	1,12	41 580	1,25	1 245	**R 4EL 060 A 38 x 300** 132 S 4	23,6	18	18	14	367	375
	1,10	42 670	2	1 278	**R 4EL 085 A 38 x 300** 132 S 4	30	23,6	22,4	18	512	520
	1,09	42 880	2,5	1 284	**R 4EL 125 A 38 x 300** 132 S 4	35,5	28	26,5	21,2	687	695
	1,09	42 840	3,75	1 283	**R 4EL 180 A 38 x 300** 132 S 4	42,5	33,5	31,5	25	937	945
	1,21	38 720	1	1 160	**R 4EL 042 A 28 x 250** 112 MC 4	21,2	17	16	13,2	269	278
	1,21	38 720	1	1 160	**R 4EL 042 A 38 x 300** 132 S 4	21,2	17	16	13,2	292	300
	1,28	36 650	1,25	706	**R 4EL 042 A 38 x 300** 132 MB 6	26,5	21,2	20	16	304	316
	1,25	37 520	1,32	1 124	**R 4EL 060 A 28 x 250** 112 MC 4	23,6	18	18	14	344	353
	1,25	37 520	1,32	1 124	**R 4EL 060 A 38 x 300** 132 S 4	23,6	18	18	14	367	375
	1,26	37 010	1,5	713	**R 4EL 060 A 38 x 300** 132 MB 6	30	23,6	22,4	18	379	391
	1,25	37 520	2,12	1 124	**R 4EL 085 A 38 x 300** 132 S 4	30	23,6	22,4	18	512	520
	1,21	38 720	2,8	1 160	**R 4EL 125 A 38 x 300** 132 S 4	35,5	28	26,5	21,2	687	695
	1,36	34 320	0,9	1 028	**R 4EL 030 A 28 x 250** 112 MC 4	17	14	13,2	10,6	211	220
	1,36	34 320	0,9	1 028	**R 4EL 030 A 38 x 300** 132 S 4	17	14	13,2	10,6	234	242
	1,33	35 080	1,12	1 051	**R 4EL 042 A 28 x 250** 112 MC 4	21,2	17	16	13,2	269	278
	1,33	35 080	1,12	1 051	**R 4EL 042 A 38 x 300** 132 S 4	21,2	17	16	13,2	292	300
	1,51	30 890	1,5	595	**R 4EL 042 A 38 x 300** 132 MB 6	26,5	21,2	20	16	304	316
	1,36	34 320	1,6	1 028	**R 4EL 060 A 28 x 250** 112 MC 4	23,6	18	18	14	344	353
	1,36	34 320	1,6	1 028	**R 4EL 060 A 38 x 300** 132 S 4	23,6	18	18	14	367	375
	1,35	34 720	2,5	1 040	**R 4EL 085 A 38 x 300** 132 S 4	30	23,6	22,4	18	512	520
	1,34	34 940	3	1 046	**R 4EL 125 A 38 x 300** 132 S 4	35,5	28	26,5	21,2	687	695
	1,60	29 240	1,06	876	**R 4EL 030 A 28 x 250** 112 MC 4	17	14	13,2	10,6	211	220
	1,60	29 240	1,06	876	**R 4EL 030 A 38 x 300** 132 S 4	17	14	13,2	10,6	234	242
	1,56	29 890	1,32	895	**R 4EL 042 A 28 x 250** 112 MC 4	21,2	17	16	13,2	269	278
	1,56	29 890	1,32	895	**R 4EL 042 A 38 x 300** 132 S 4	21,2	17	16	13,2	292	300
	1,62	28 900	1,6	556	**R 4EL 042 A 38 x 300** 132 MB 6	26,5	21,2	20	16	304	316
	1,60	29 240	1,9	876	**R 4EL 060 A 38 x 300** 132 S 4	23,6	18	18	14	367	375
	1,58	29 580	2,8	886	**R 4EL 085 A 38 x 300** 132 S 4	30	23,6	22,4	18	512	520
	1,67	27 930	1,06	836	**R 4EL 030 A 28 x 250** 112 MC 4	17	14	13,2	10,6	211	220
	1,67	27 930	1,06	836	**R 4EL 030 A 38 x 300** 132 S 4	17	14	13,2	10,6	234	242
	1,88	24 860	1,25	479	**R 4EL 030 A 38 x 300** 132 MB 6	21,2	17	16	13,2	246	258
	1,69	27 660	1,6	828	**R 4EL 042 A 28 x 250** 112 MC 4	21,2	17	16	13,2	269	278
	1,69	27 660	1,6	828	**R 4EL 042 A 38 x 300** 132 S 4	21,2	17	16	13,2	292	300
	1,84	25 410	1,8	489	**R 4EL 042 A 38 x 300** 132 MB 6	26,5	21,2	20	16	304	316
	1,67	27 930	2	836	**R 4EL 060 A 38 x 300** 132 S 4	23,6	18	18	14	367	375
	1,65	28 260	3	846	**R 4EL 085 A 38 x 300** 132 S 4	30	23,6	22,4	18	512	520

P_1	n_2	M_2	fs	i		Pt_N [kW] t_{amb} = 20°C		t_{amb} = 40°C		kg	
											
kW	min^{-1}	N m			∅**d** x ∅**P**					HB	HBZ
5,5	**2,01**	23 260	0,9	448	**R 4EL 021 A 38 x 300** 132 MB 6	18	16	14	11,8	208	220
	1,96	23 790	1,25	713	**R 4EL 030 A 28 x 250** 112 MC 4	17	14	13,2	10,6	211	220
	1,96	23 790	1,25	713	**R 4EL 030 A 38 x 300** 132 S 4	17	14	13,2	10,6	234	242
	1,98	23 560	1,9	706	**R 4EL 042 A 38 x 300** 132 S 4	21,2	17	16	13,2	292	300
	1,96	23 790	2,24	713	**R 4EL 060 A 38 x 300** 132 S 4	23,6	18	18	14	367	375
	1,94	24 070	3,55	721	**R 4EL 085 A 38 x 300** 132 S 4	30	23,6	22,4	18	512	520
	2,13	21 940	0,95	657	**R 4EL 021 A 28 x 250** 112 MC 4	16	11,8	11,8	9	173	182
	2,13	21 940	0,95	657	**R 4EL 021 A 38 x 300** 132 S 4	16	11,8	11,8	9	196	204
	2,12	22 020	1,4	659	**R 4EL 030 A 28 x 250** 112 MC 4	17	14	13,2	10,6	211	220
	2,12	22 020	1,4	659	**R 4EL 030 A 38 x 300** 132 S 4	17	14	13,2	10,6	234	242
	2,35	19 860	2,24	595	**R 4EL 042 A 38 x 300** 132 S 4	21,2	17	16	13,2	292	300
	2,31	20 270	2,65	607	**R 4EL 060 A 38 x 300** 132 S 4	23,6	18	18	14	367	375
	2,12	22 020	4	659	**R 4EL 085 A 38 x 300** 132 S 4	30	23,6	22,4	18	512	520
	2,46	18 960	0,95	568	**R 4EL 018 A 28 x 250** 112 MC 4	16	11,8	11,8	9	170	179
	2,46	18 960	0,95	568	**R 4EL 018 A 38 x 300** 132 S 4	16	11,8	11,8	9	193	201
	2,46	18 960	1,12	568	**R 4EL 021 A 28 x 250** 112 MC 4	16	11,8	11,8	9	173	182
	2,46	18 960	1,12	568	**R 4EL 021 A 38 x 300** 132 S 4	16	11,8	11,8	9	196	204
	2,49	18 760	1,6	562	**R 4EL 030 A 28 x 250** 112 MC 4	17	14	13,2	10,6	211	220
	2,49	18 760	1,6	562	**R 4EL 030 A 38 x 300** 132 S 4	17	14	13,2	10,6	234	242
	2,52	18 580	2,36	556	**R 4EL 042 A 38 x 300** 132 S 4	21,2	17	16	13,2	292	300
	2,77	16 880	2,65	325	**R 4EL 042 A 38 x 300** 132 MB 6	26,5	21,2	20	16	304	316
	2,49	18 760	3,15	562	**R 4EL 060 A 38 x 300** 132 S 4	23,6	18	18	14	367	375
	2,70	17 300	1	518	**R 4EL 018 A 28 x 250** 112 MC 4	16	11,8	11,8	9	170	179
	2,70	17 300	1	518	**R 4EL 018 A 38 x 300** 132 S 4	16	11,8	11,8	9	193	201
	2,70	17 300	1,12	518	**R 4EL 021 A 28 x 250** 112 MC 4	16	11,8	11,8	9	173	182
	2,70	17 300	1,12	518	**R 4EL 021 A 38 x 300** 132 S 4	16	11,8	11,8	9	196	204
	2,93	15 980	1,8	479	**R 4EL 030 A 28 x 250** 112 MC 4	17	14	13,2	10,6	211	220
	2,93	15 980	1,8	479	**R 4EL 030 A 38 x 300** 132 S 4	17	14	13,2	10,6	234	242
	2,86	16 340	2,65	489	**R 4EL 042 A 38 x 300** 132 S 4	21,2	17	16	13,2	292	300
	2,93	15 980	3,55	479	**R 4EL 060 A 38 x 300** 132 S 4	23,6	18	18	14	367	375
	3,13	14 950	0,9	448	**R 4EL 015 A 28 x 250** 112 MC 4	11,8	10	9	7,5	133	142
	3,13	14 950	0,9	448	**R 4EL 015 A 38 x 300** 132 S 4	11,8	10	9	7,5	156	164
	3,13	14 950	1,12	448	**R 4EL 018 A 28 x 250** 112 MC 4	16	11,8	11,8	9	170	179
	3,13	14 950	1,12	448	**R 4EL 018 A 38 x 300** 132 S 4	16	11,8	11,8	9	193	201
	3,13	14 950	1,32	448	**R 4EL 021 A 28 x 250** 112 MC 4	16	11,8	11,8	9	173	182
	3,13	14 950	1,32	448	**R 4EL 021 A 38 x 300** 132 S 4	16	11,8	11,8	9	196	204
	3,16	14 790	1,9	443	**R 4EL 030 A 38 x 300** 132 S 4	17	14	13,2	10,6	234	242
	3,09	15 120	2,8	453	**R 4EL 042 A 38 x 300** 132 S 4	21,2	17	16	13,2	292	300
	3,47	13 480	1	404	**R 4EL 015 A 28 x 250** 112 MC 4	11,8	10	9	7,5	133	142
	3,47	13 480	1	404	**R 4EL 015 A 38 x 300** 132 S 4	11,8	10	9	7,5	156	164
	3,47	13 480	1,12	404	**R 4EL 018 A 28 x 250** 112 MC 4	16	11,8	11,8	9	170	179
	3,47	13 480	1,12	404	**R 4EL 018 A 38 x 300** 132 S 4	16	11,8	11,8	9	193	201
	3,47	13 480	1,4	404	**R 4EL 021 A 28 x 250** 112 MC 4	16	11,8	11,8	9	173	182
	3,47	13 480	1,4	404	**R 4EL 021 A 38 x 300** 132 S 4	16	11,8	11,8	9	196	204
	3,71	12 600	2,24	377	**R 4EL 030 A 38 x 300** 132 S 4	17	14	13,2	10,6	234	242
	3,63	12 880	3,35	386	**R 4EL 042 A 38 x 300** 132 S 4	21,2	17	16	13,2	292	300
	3,91	11 950	0,9	358	**R 4EL 012 A 28 x 250** 112 MC 4	11,8	10	9	7,5	129	138
	3,91	11 950	0,9	358	**R 4EL 012 A 38 x 300** 132 S 4	11,8	10	9	7,5	152	160
	3,91	11 950	1,06	358	**R 4EL 015 A 28 x 250** 112 MC 4	11,8	10	9	7,5	133	142
	3,91	11 950	1,06	358	**R 4EL 015 A 38 x 300** 132 S 4	11,8	10	9	7,5	156	164
	3,91	11 950	1,4	358	**R 4EL 018 A 28 x 250** 112 MC 4	16	11,8	11,8	9	170	179
	3,91	11 950	1,4	358	**R 4EL 018 A 38 x 300** 132 S 4	16	11,8	11,8	9	193	201
	4,21	11 370	1,06	214	**R 3EL 018 A 38 x 300** 132 MB 6	21,2	17	16	13,2	201	213
	3,91	11 950	1,6	358	**R 4EL 021 A 28 x 250** 112 MC 4	16	11,8	11,8	9	173	182
	3,91	11 950	1,6	358	**R 4EL 021 A 38 x 300** 132 S 4	16	11,8	11,8	9	196	204
	4,21	11 370	1,25	214	**R 3EL 021 A 38 x 300** 132 MB 6	21,2	17	16	13,2	204	216
	4,07	11 480	1,9	344	**R 4EL 030 A 38 x 300** 132 S 4	17	14	13,2	10,6	234	242
	4,24	11 270	1,9	212	**R 3EL 030 A 38 x 300** 132 MB 6	26,5	21,2	20	16	241	253
	4,31	10 850	3,75	325	**R 4EL 042 A 38 x 300** 132 S 4	21,2	17	16	13,2	292	300
	4,33	10 800	1	323	**R 4EL 012 A 28 x 250** 112 MC 4	11,8	10	9	7,5	129	138
	4,33	10 800	1	323	**R 4EL 012 A 38 x 300** 132 S 4	11,8	10	9	7,5	152	160
	4,33	10 800	1,18	323	**R 4EL 015 A 28 x 250** 112 MC 4	11,8	10	9	7,5	133	142
	4,33	10 800	1,18	323	**R 4EL 015 A 38 x 300** 132 S 4	11,8	10	9	7,5	156	164
	4,54	10 520	1,18	198	**R 3EL 015 A 38 x 300** 132 MB 6	17	14	13,2	10,6	164	176
	4,33	10 800	1,5	323	**R 4EL 018 A 28 x 250** 112 MC 4	16	11,8	11,8	9	170	179
	4,33	10 800	1,5	323	**R 4EL 018 A 38 x 300** 132 S 4	16	11,8	11,8	9	193	201
	4,54	10 520	1,18	198	**R 3EL 018 A 38 x 300** 132 MB 6	21,2	17	16	13,2	201	213
	4,40	10 620	1,8	318	**R 4EL 021 A 28 x 250** 112 MC 4	16	11,8	11,8	9	173	182
	4,40	10 620	1,8	318	**R 4EL 021 A 38 x 300** 132 S 4	16	11,8	11,8	9	196	204
	4,40	10 860	1,32	204	**R 3EL 021 A 38 x 300** 132 MB 6	21,2	17	16	13,2	204	216
	4,40	10 620	2,5	318	**R 4EL 030 A 38 x 300** 132 S 4	17	14	13,2	10,6	234	242
	4,44	10 770	2	203	**R 3EL 030 A 38 x 300** 132 MB 6	26,5	21,2	20	16	241	253
	4,60	10 150	4	304	**R 4EL 042 A 38 x 300** 132 S 4	21,2	17	16	13,2	292	300

P_1	n_2	M_2	fs	i		Pt_N [kW] t_{amb} = 20°C		t_{amb} = 40°C		kg	
					ØdxØP						
kW	min^{-1}	N m								HB	HBZ
5,5	**4,64**	10 070	1,06	301	**R 4EL 012 A 28 x 250** 112 MC 4	11,8	10	9	7,5	129	138
	4,64	10 070	1,06	301	**R 4EL 012 A 38 x 300** 132 S 4	11,8	10	9	7,5	152	160
	4,64	10 070	1,25	301	**R 4EL 015 A 28 x 250** 112 MC 4	11,8	10	9	7,5	133	142
	4,64	10 070	1,25	301	**R 4EL 015 A 38 x 300** 132 S 4	11,8	10	9	7,5	156	164
	5,17	9 250	1,06	174	**R 3EL 015 A 38 x 300** 132 MB 6	17	14	13,2	10,6	164	176
	4,64	10 070	1,6	301	**R 4EL 018 A 28 x 250** 112 MC 4	16	11,8	11,8	9	170	179
	4,64	10 070	1,6	301	**R 4EL 018 A 38 x 300** 132 S 4	16	11,8	11,8	9	193	201
	5,17	9 250	1,25	174	**R 3EL 018 A 38 x 300** 132 MB 6	21,2	17	16	13,2	201	213
	4,63	10 100	1,9	303	**R 4EL 021 A 38 x 300** 132 S 4	16	11,8	11,8	9	196	204
	5,17	9 250	1,5	174	**R 3EL 021 A 38 x 300** 132 MB 6	21,2	17	16	13,2	204	216
	4,71	9 933	2,65	297	**R 4EL 030 A 38 x 300** 132 S 4	17	14	13,2	10,6	234	242
	5,21	9 173	2,36	173	**R 3EL 030 A 38 x 300** 132 MB 6	26,5	21,2	20	16	241	253
	5,11	9 145	4,5	274	**R 4EL 042 A 38 x 300** 132 S 4	21,2	17	16	13,2	292	300
	5,49	8 514	1,18	255	**R 4EL 012 A 28 x 250** 112 MC 4	11,8	10	9	7,5	129	138
	5,49	8 514	1,18	255	**R 4EL 012 A 38 x 300** 132 S 4	11,8	10	9	7,5	152	160
	5,33	8 962	1,12	169	**R 3EL 012 A 38 x 300** 132 MB 6	17	14	13,2	10,6	160	172
	5,49	8 514	1,5	255	**R 4EL 015 A 28 x 250** 112 MC 4	11,8	10	9	7,5	133	142
	5,49	8 514	1,5	255	**R 4EL 015 A 38 x 300** 132 S 4	11,8	10	9	7,5	156	164
	5,33	8 962	1,4	169	**R 3EL 015 A 38 x 300** 132 MB 6	17	14	13,2	10,6	164	176
	5,49	8 514	1,9	255	**R 4EL 018 A 38 x 300** 132 S 4	16	11,8	11,8	9	193	201
	5,33	8 962	1,6	169	**R 3EL 018 A 38 x 300** 132 MB 6	21,2	17	16	13,2	201	213
	5,49	8 514	2,24	255	**R 4EL 021 A 38 x 300** 132 S 4	16	11,8	11,8	9	196	204
	5,33	8 962	1,6	169	**R 3EL 021 A 38 x 300** 132 MB 6	21,2	17	16	13,2	204	216
	5,58	8 370	3,15	251	**R 4EL 030 A 38 x 300** 132 S 4	17	14	13,2	10,6	234	242
	5,44	8 783	3	165	**R 3EL 030 A 38 x 300** 132 MB 6	26,5	21,2	20	16	241	253
	6,55	7 293	1	137	**R 3EL 009 A 38 x 300** 132 MB 6	17	14	13,2	10,6	149	161
	6,62	7 059	1	211	**R 4EL 009 A 28 x 250** 112 MC 4	11,8	9,5	9	7,1	118	127
	6,62	7 059	1	211	**R 4EL 009 A 38 x 300** 132 S 4	11,8	9,5	9	7,1	141	149
	6,54	7 307	1,06	214	**R 3EL 012 A 28 x 250** 112 MC 4	14	11,2	10,6	8,5	125	134
	6,62	7 059	1,4	211	**R 4EL 012 A 28 x 250** 112 MC 4	11,8	10	9	7,5	129	138
	6,54	7 307	1,06	214	**R 3EL 012 A 38 x 300** 132 S 4	14	11,2	10,6	8,5	148	156
	6,62	7 059	1,4	211	**R 4EL 012 A 38 x 300** 132 S 4	11,8	10	9	7,5	152	160
	6,55	7 293	1,4	137	**R 3EL 012 A 38 x 300** 132 MB 6	17	14	13,2	10,6	160	172
	6,54	7 307	1,32	214	**R 3EL 015 A 28 x 250** 112 MC 4	14	11,2	10,6	8,5	129	138
	6,62	7 059	1,7	211	**R 4EL 015 A 28 x 250** 112 MC 4	11,8	10	9	7,5	133	142
	6,54	7 307	1,32	214	**R 3EL 015 A 38 x 300** 132 S 4	14	11,2	10,6	8,5	152	160
	6,62	7 059	1,7	211	**R 4EL 015 A 38 x 300** 132 S 4	11,8	10	9	7,5	156	164
	6,55	7 293	1,7	137	**R 3EL 015 A 38 x 300** 132 MB 6	17	14	13,2	10,6	164	176
	6,54	7 307	1,5	214	**R 3EL 018 A 28 x 250** 112 MC 4	17	14	13,2	10,6	166	175
	6,54	7 307	1,5	214	**R 3EL 018 A 38 x 300** 132 S 4	17	14	13,2	10,6	189	197
	6,62	7 059	2,12	211	**R 4EL 018 A 38 x 300** 132 S 4	16	11,8	11,8	9	193	201
	6,55	7 293	2	137	**R 3EL 018 A 38 x 300** 132 MB 6	21,2	17	16	13,2	201	213
	6,54	7 307	1,9	214	**R 3EL 021 A 38 x 300** 132 S 4	17	14	13,2	10,6	192	200
	6,62	7 059	2,5	211	**R 4EL 021 A 38 x 300** 132 S 4	16	11,8	11,8	9	196	204
	6,60	7 246	2,8	212	**R 3EL 030 A 38 x 300** 132 S 4	21,2	17	16	13,2	229	237
	7,07	6 762	0,9	198	**R 3EL 009 A 28 x 250** 112 MC 4	14	10,6	10,6	8	114	123
	7,07	6 762	0,9	198	**R 3EL 009 A 38 x 300** 132 S 4	14	10,6	10,6	8	137	145
	7,69	6 213	1,12	117	**R 3EL 009 A 38 x 300** 132 MB 6	17	14	13,2	10,6	149	161
	7,07	6 762	1,25	198	**R 3EL 012 A 28 x 250** 112 MC 4	14	11,2	10,6	8,5	125	134
	7,07	6 762	1,25	198	**R 3EL 012 A 38 x 300** 132 S 4	14	11,2	10,6	8,5	148	156
	7,69	6 213	1,6	117	**R 3EL 012 A 38 x 300** 132 MB 6	17	14	13,2	10,6	160	172
	7,07	6 762	1,8	198	**R 3EL 015 A 28 x 250** 112 MC 4	14	11,2	10,6	8,5	129	138
	7,07	6 762	1,8	198	**R 3EL 015 A 38 x 300** 132 S 4	14	11,2	10,6	8,5	152	160
	7,07	6 762	1,8	198	**R 3EL 018 A 28 x 250** 112 MC 4	17	14	13,2	10,6	166	175
	7,07	6 762	1,8	198	**R 3EL 018 A 38 x 300** 132 S 4	17	14	13,2	10,6	189	197
	6,85	6 980	2	204	**R 3EL 021 A 28 x 250** 112 MC 4	17	14	13,2	10,6	169	178
	6,85	6 980	2	204	**R 3EL 021 A 38 x 300** 132 S 4	17	14	13,2	10,6	192	200
	6,91	6 922	3	203	**R 3EL 030 A 38 x 300** 132 S 4	21,2	17	16	13,2	229	237
	6,63	7 053	3,55	211	**R 4EL 030 A 38 x 300** 132 S 4	17	14	13,2	10,6	234	242
	8,04	5 946	0,9	174	**R 3EL 009 A 28 x 250** 112 MC 4	14	10,6	10,6	8	114	123
	7,86	5 948	1,18	178	**R 4EL 009 A 28 x 250** 112 MC 4	11,8	9,5	9	7,1	118	127
	8,04	5 946	0,9	174	**R 3EL 009 A 38 x 300** 132 S 4	14	10,6	10,6	8	137	145
	7,86	5 948	1,18	178	**R 4EL 009 A 38 x 300** 132 S 4	11,8	9,5	9	7,1	141	149
	8,31	5 750	1,18	108	**R 3EL 009 A 38 x 300** 132 MB 6	17	14	13,2	10,6	149	161
	8,04	5 946	1,25	174	**R 3EL 012 A 28 x 250** 112 MC 4	14	11,2	10,6	8,5	125	134
	7,86	5 948	1,6	178	**R 4EL 012 A 28 x 250** 112 MC 4	11,8	10	9	7,5	129	138
	8,04	5 946	1,25	174	**R 3EL 012 A 38 x 300** 132 S 4	14	11,2	10,6	8,5	148	156
	7,86	5 948	1,6	178	**R 4EL 012 A 38 x 300** 132 S 4	11,8	10	9	7,5	152	160
	8,31	5 750	1,7	108	**R 3EL 012 A 38 x 300** 132 MB 6	17	14	13,2	10,6	160	172
	8,04	5 946	1,6	174	**R 3EL 015 A 28 x 250** 112 MC 4	14	11,2	10,6	8,5	129	138
	8,04	5 946	1,6	174	**R 3EL 015 A 38 x 300** 132 S 4	14	11,2	10,6	8,5	152	160
	7,86	5 948	2	178	**R 4EL 015 A 38 x 300** 132 S 4	11,8	10	9	7,5	156	164
	8,31	5 750	2,12	108	**R 3EL 015 A 38 x 300** 132 MB 6	17	14	13,2	10,6	164	176
	8,04	5 946	1,8	174	**R 3EL 018 A 28 x 250** 112 MC 4	17	14	13,2	10,6	166	175
	8,04	5 946	1,8	174	**R 3EL 018 A 38 x 300** 132 S 4	17	14	13,2	10,6	189	197
	7,86	5 948	2,5	178	**R 4EL 018 A 38 x 300** 132 S 4	16	11,8	11,8	9	193	201
	8,04	5 946	2,24	174	**R 3EL 021 A 38 x 300** 132 S 4	17	14	13,2	10,6	192	200
	7,86	5 948	3	178	**R 4EL 021 A 38 x 300** 132 S 4	16	11,8	11,8	9	196	204
	8,11	5 897	3,55	173	**R 3EL 030 A 38 x 300** 132 S 4	21,2	17	16	13,2	229	237

P_1	n_2	M_2	fs	i		Pt_N [kW] t_{amb} = 20°C		t_{amb} = 40°C		kg	
kW	min^{-1}	N m			Ød x ØP					HB	HBZ
5,5	**8,89**	5 375	0,9	157	**R 3EL 006 A 28 x 250** 112 MC 4	9,5	7,5	7,1	5,6	85	94
	8,89	5 375	0,9	157	**R 3EL 006 A 38 x 300** 132 S 4	9,5	7,5	7,1	5,6	108	116
	8,30	5 761	1,18	169	**R 3EL 009 A 28 x 250** 112 MC 4	14	10,6	10,6	8	114	123
	8,30	5 761	1,18	169	**R 3EL 009 A 38 x 300** 132 S 4	14	10,6	10,6	8	137	145
	8,30	5 761	1,7	169	**R 3EL 012 A 28 x 250** 112 MC 4	14	11,2	10,6	8,5	125	134
	8,30	5 761	1,7	169	**R 3EL 012 A 38 x 300** 132 S 4	14	11,2	10,6	8,5	148	156
	8,30	5 761	2	169	**R 3EL 015 A 38 x 300** 132 S 4	14	11,2	10,6	8,5	152	160
	8,30	5 761	2,5	169	**R 3EL 018 A 38 x 300** 132 S 4	17	14	13,2	10,6	189	197
	8,30	5 761	2,5	169	**R 3EL 021 A 38 x 300** 132 S 4	17	14	13,2	10,6	192	200
	8,47	5 647	4,5	165	**R 3EL 030 A 38 x 300** 132 S 4	21,2	17	16	13,2	229	237
	10,3	4 646	1	136	**R 3EL 006 A 28 x 250** 112 MC 4	9,5	7,5	7,1	5,6	85	94
	10,3	4 646	1	136	**R 3EL 006 A 38 x 300** 132 S 4	9,5	7,5	7,1	5,6	108	116
	10,2	4 688	1,5	137	**R 3EL 009 A 28 x 250** 112 MC 4	14	10,6	10,6	8	114	123
	10,2	4 688	1,5	137	**R 3EL 009 A 38 x 300** 132 S 4	14	10,6	10,6	8	137	145
	10,2	4 688	2	137	**R 3EL 012 A 38 x 300** 132 S 4	14	11,2	10,6	8,5	148	156
	10,2	4 688	2,5	137	**R 3EL 015 A 38 x 300** 132 S 4	14	11,2	10,6	8,5	152	160
	10,2	4 688	3	137	**R 3EL 018 A 38 x 300** 132 S 4	17	14	13,2	10,6	189	197
	11,3	4 238	1,12	124	**R 3EL 006 A 28 x 250** 112 MC 4	9,5	7,5	7,1	5,6	85	94
	11,3	4 238	1,12	124	**R 3EL 006 A 38 x 300** 132 S 4	9,5	7,5	7,1	5,6	108	116
	12,0	3 994	1,7	117	**R 3EL 009 A 28 x 250** 112 MC 4	14	10,6	10,6	8	114	123
	12,0	3 994	1,7	117	**R 3EL 009 A 38 x 300** 132 S 4	14	10,6	10,6	8	137	145
	12,0	3 994	2,36	117	**R 3EL 012 A 38 x 300** 132 S 4	14	11,2	10,6	8,5	148	156
	12,0	3 994	3	117	**R 3EL 015 A 38 x 300** 132 S 4	14	11,2	10,6	8,5	152	160
	12,9	3 712	0,9	109	**R 3EL 004 A 28 x 250** 112 MC 4	9	7,1	6,7	5,3	77	86
	12,9	3 712	0,9	109	**R 3EL 004 A 38 x 300** 132 S 4	9	7,1	6,7	5,3	100	108
	12,9	3 712	1,25	109	**R 3EL 006 A 28 x 250** 112 MC 4	9,5	7,5	7,1	5,6	85	94
	12,9	3 712	1,25	109	**R 3EL 006 A 38 x 300** 132 S 4	9,5	7,5	7,1	5,6	108	116
	12,9	3 696	1,8	108	**R 3EL 009 A 28 x 250** 112 MC 4	14	10,6	10,6	8	114	123
	12,9	3 696	1,8	108	**R 3EL 009 A 38 x 300** 132 S 4	14	10,6	10,6	8	137	145
	12,9	3 696	2,5	108	**R 3EL 012 A 38 x 300** 132 S 4	14	11,2	10,6	8,5	148	156
	12,9	3 696	3,15	108	**R 3EL 015 A 38 x 300** 132 S 4	14	11,2	10,6	8,5	152	160
	13,4	3 571	0,95	105	**R 3EL 004 A 28 x 250** 112 MC 4	9	7,1	6,7	5,3	77	86
	13,4	3 571	0,95	105	**R 3EL 004 A 38 x 300** 132 S 4	9	7,1	6,7	5,3	100	108
	13,4	3 571	1,18	105	**R 3EL 006 A 28 x 250** 112 MC 4	9,5	7,5	7,1	5,6	85	94
	13,4	3 571	1,18	105	**R 3EL 006 A 38 x 300** 132 S 4	9,5	7,5	7,1	5,6	108	116
	14,7	3 244	1,4	61,1	**R 3EL 006 A 38 x 300** 132 MB 6	11,8	9,5	9	7,1	120	132
	14,2	3 366	1,5	98,6	**R 3EL 009 A 28 x 250** 112 MC 4	14	10,6	10,6	8	114	123
	14,2	3 366	1,5	98,6	**R 3EL 009 A 38 x 300** 132 S 4	14	10,6	10,6	8	137	145
	14,7	3 254	2	61,3	**R 3EL 009 A 38 x 300** 132 MB 6	17	14	13,2	10,6	149	161
	14,2	3 366	2,12	98,6	**R 3EL 012 A 38 x 300** 132 S 4	14	11,2	10,6	8,5	148	156
	14,2	3 366	2,65	98,6	**R 3EL 015 A 38 x 300** 132 S 4	14	11,2	10,6	8,5	152	160
	14,2	3 366	3,15	98,6	**R 3EL 018 A 38 x 300** 132 S 4	17	14	13,2	10,6	189	197
	15,2	3 139	1,06	92,0	**R 3EL 004 A 28 x 250** 112 MC 4	9	7,1	6,7	5,3	77	86
	15,2	3 139	1,06	92,0	**R 3EL 004 A 38 x 300** 132 S 4	9	7,1	6,7	5,3	100	108
	15,2	3 139	1,5	92,0	**R 3EL 006 A 28 x 250** 112 MC 4	9,5	7,5	7,1	5,6	85	94
	15,2	3 139	1,5	92,0	**R 3EL 006 A 38 x 300** 132 S 4	9,5	7,5	7,1	5,6	108	116
	15,2	3 149	2,12	92,2	**R 3EL 009 A 38 x 300** 132 S 4	14	10,6	10,6	8	137	145
	15,2	3 149	3	92,2	**R 3EL 012 A 38 x 300** 132 S 4	14	11,2	10,6	8,5	148	156
	18,4	2 603	0,9	76,2	**R 3EL 003 A 28 x 250** 112 MC 4	8,5	6,7	6,3	5	73	82
	18,4	2 603	0,9	76,2	**R 3EL 003 A 38 x 300** 132 S 4	8,5	6,7	6,3	5	96	104
	18,4	2 603	1,25	76,2	**R 3EL 004 A 28 x 250** 112 MC 4	9	7,1	6,7	5,3	77	86
	18,4	2 603	1,25	76,2	**R 3EL 004 A 38 x 300** 132 S 4	9	7,1	6,7	5,3	100	108
	18,4	2 603	1,7	76,2	**R 3EL 006 A 28 x 250** 112 MC 4	9,5	7,5	7,1	5,6	85	94
	18,4	2 603	1,7	76,2	**R 3EL 006 A 38 x 300** 132 S 4	9,5	7,5	7,1	5,6	108	116
	18,0	2 653	2,5	77,7	**R 3EL 009 A 38 x 300** 132 S 4	14	10,6	10,6	8	137	145
	18,0	2 653	3,35	77,7	**R 3EL 012 A 38 x 300** 132 S 4	14	11,2	10,6	8,5	148	156
	19,3	2 475	0,9	72,5	**R 3EL 003 A 28 x 250** 112 MC 4	8,5	6,7	6,3	5	73	82
	19,3	2 475	0,9	72,5	**R 3EL 003 A 38 x 300** 132 S 4	8,5	6,7	6,3	5	96	104
	19,3	2 475	1,32	72,5	**R 3EL 004 A 28 x 250** 112 MC 4	9	7,1	6,7	5,3	77	86
	19,3	2 475	1,32	72,5	**R 3EL 004 A 38 x 300** 132 S 4	9	7,1	6,7	5,3	100	108
	19,3	2 475	1,8	72,5	**R 3EL 006 A 28 x 250** 112 MC 4	9,5	7,5	7,1	5,6	85	94
	19,3	2 475	1,8	72,5	**R 3EL 006 A 38 x 300** 132 S 4	9,5	7,5	7,1	5,6	108	116
	19,0	2 603	1,18	47,5	**R 2EL 006 A 38 x 300** 132 MB 6	16	12,5	11,8	9,5	116	128
	19,3	2 483	2,65	72,7	**R 3EL 009 A 38 x 300** 132 S 4	14	10,6	10,6	8	137	145
	19,0	2 603	1,6	47,5	**R 2EL 009 A 38 x 300** 132 MB 6	23,6	18	18	14	147	159
	19,3	2 483	3,75	72,7	**R 3EL 012 A 38 x 300** 132 S 4	14	11,2	10,6	8,5	148	156
	19,0	2 603	2,36	47,5	**R 2EL 012 A 38 x 300** 132 MB 6	25	20	19	15	157	169
	22,9	2 086	1,06	61,1	**R 3EL 003 A 28 x 250** 112 MC 4	8,5	6,7	6,3	5	73	82
	22,9	2 086	1,06	61,1	**R 3EL 003 A 38 x 300** 132 S 4	8,5	6,7	6,3	5	96	104
	22,9	2 086	1,6	61,1	**R 3EL 004 A 28 x 250** 112 MC 4	9	7,1	6,7	5,3	77	86
	22,9	2 086	1,6	61,1	**R 3EL 004 A 38 x 300** 132 S 4	9	7,1	6,7	5,3	100	108
	22,3	2 218	1,12	40,4	**R 2EL 004 A 38 x 300** 132 MB 6	16	12,5	11,8	9,5	108	120
	22,9	2 086	2,12	61,1	**R 3EL 006 A 38 x 300** 132 S 4	9,5	7,5	7,1	5,6	108	116
	22,3	2 218	1,6	40,4	**R 2EL 006 A 38 x 300** 132 MB 6	16	12,5	11,8	9,5	116	128
	22,8	2 092	3,15	61,3	**R 3EL 009 A 38 x 300** 132 S 4	14	10,6	10,6	8	137	145
	22,3	2 218	2,24	40,4	**R 2EL 009 A 38 x 300** 132 MB 6	23,6	18	18	14	147	159
	27,4	1 805	1,06	32,9	**R 2EL 003 A 38 x 300** 132 MB 6	14	11,2	10,6	8,5	104	116
	27,4	1 805	1,4	32,9	**R 2EL 004 A 38 x 300** 132 MB 6	16	12,5	11,8	9,5	108	120
	27,4	1 805	2	32,9	**R 2EL 006 A 38 x 300** 132 MB 6	16	12,5	11,8	9,5	116	128

P_1	n_2	M_2	fs	i	ØdxØP	Pt_N [kW] t_{amb} = 20°C		t_{amb} = 40°C		kg	
kW	min^{-1}	N m								HB	HBZ
5,5	**28,2**	1 696	0,95	49,7	**R 3EL 002 A 28 x 250** 112 MC 4	6,3	5	4,75	3,75	61	70
	28,2	1 696	0,95	49,7	**R 3EL 002 A 38 x 300** 132 S 4	6,3	5	4,75	3,75	84	92
	27,6	1 729	1,32	50,6	**R 3EL 003 A 28 x 250** 112 MC 4	8,5	6,7	6,3	5	73	82
	27,6	1 729	1,32	50,6	**R 3EL 003 A 38 x 300** 132 S 4	8,5	6,7	6,3	5	96	104
	28,2	1 749	1,12	31,9	**R 2EL 003 A 38 x 300** 132 MB 6	14	11,2	10,6	8,5	104	116
	27,6	1 729	1,9	50,6	**R 3EL 004 A 38 x 300** 132 S 4	9	7,1	6,7	5,3	100	108
	28,2	1 749	1,12	31,9	**R 2EL 004 A 38 x 300** 132 MB 6	16	12,5	11,8	9,5	108	120
	27,6	1 729	2,5	50,6	**R 3EL 006 A 38 x 300** 132 S 4	9,5	7,5	7,1	5,6	108	116
	28,2	1 749	1,6	31,9	**R 2EL 006 A 38 x 300** 132 MB 6	16	12,5	11,8	9,5	116	128
	27,1	1 763	3,55	51,6	**R 3EL 009 A 38 x 300** 132 S 4	14	10,6	10,6	8	137	145
	28,2	1 749	2,24	31,9	**R 2EL 009 A 38 x 300** 132 MB 6	23,6	18	18	14	147	159
	29,5	1 674	0,9	47,5	**R 2EL 003 A 28 x 250** 112 MC 4	11,2	9,5	8,5	7,1	69	78
	29,5	1 674	0,9	47,5	**R 2EL 003 A 38 x 300** 132 S 4	11,2	9,5	8,5	7,1	92	100
	32,1	1 538	1,18	28,0	**R 2EL 003 A 38 x 300** 132 MB 6	14	11,2	10,6	8,5	104	116
	29,5	1 674	1,25	47,5	**R 2EL 004 A 28 x 250** 112 MC 4	12,5	10	9,5	7,5	73	82
	29,5	1 674	1,25	47,5	**R 2EL 004 A 38 x 300** 132 S 4	12,5	10	9,5	7,5	96	104
	32,1	1 538	1,7	28,0	**R 2EL 004 A 38 x 300** 132 MB 6	16	12,5	11,8	9,5	108	120
	29,5	1 674	1,8	47,5	**R 2EL 006 A 28 x 250** 112 MC 4	12,5	10,6	9,5	8	81	90
	29,5	1 674	1,8	47,5	**R 2EL 006 A 38 x 300** 132 S 4	12,5	10,6	9,5	8	104	112
	32,1	1 538	2,24	28,0	**R 2EL 006 A 38 x 300** 132 MB 6	16	12,5	11,8	9,5	116	128
	29,5	1 674	2,5	47,5	**R 2EL 009 A 38 x 300** 132 S 4	18	15	14	11,2	135	143
	37,1	1 330	1	37,7	**R 2EL 002 A 28 x 250** 112 MC 4	8,5	6,7	6,3	5	57	66
	37,1	1 330	1	37,7	**R 2EL 002 A 38 x 300** 132 S 4	8,5	6,7	6,3	5	80	88
	35,0	1 410	1,12	25,7	**R 2EL 002 A 38 x 300** 132 MB 6	10,6	8,5	8	6,3	92	104
	34,6	1 426	1,32	40,4	**R 2EL 003 A 28 x 250** 112 MC 4	11,2	9,5	8,5	7,1	69	78
	34,6	1 426	1,32	40,4	**R 2EL 003 A 38 x 300** 132 S 4	11,2	9,5	8,5	7,1	92	100
	34,7	1 423	1,5	25,9	**R 2EL 003 A 38 x 300** 132 MB 6	14	11,2	10,6	8,5	104	116
	34,6	1 426	1,7	40,4	**R 2EL 004 A 28 x 250** 112 MC 4	12,5	10	9,5	7,5	73	82
	34,6	1 426	1,7	40,4	**R 2EL 004 A 38 x 300** 132 S 4	12,5	10	9,5	7,5	96	104
	34,6	1 426	2,5	40,4	**R 2EL 006 A 38 x 300** 132 S 4	12,5	10,6	9,5	8	104	112
	40,9	1 209	1,12	22,0	**R 2EL 002 A 38 x 300** 132 MB 6	10,6	8,5	8	6,3	92	104
	42,6	1 160	1,6	32,9	**R 2EL 003 A 28 x 250** 112 MC 4	11,2	9,5	8,5	7,1	69	78
	42,6	1 160	1,6	32,9	**R 2EL 003 A 38 x 300** 132 S 4	11,2	9,5	8,5	7,1	92	100
	40,7	1 212	1,8	22,1	**R 2EL 003 A 38 x 300** 132 MB 6	14	11,2	10,6	8,5	104	116
	42,6	1 160	2,12	32,9	**R 2EL 004 A 38 x 300** 132 S 4	12,5	10	9,5	7,5	96	104
	42,6	1 160	3	32,9	**R 2EL 006 A 38 x 300** 132 S 4	12,5	10,6	9,5	8	104	112
	43,8	1 127	1	20,5	**R 2EL 001 A 38 x 300** 132 MB 6	10,6	8,5	8	6,3	91	103
	42,9	1 150	1,18	32,6	**R 2EL 002 A 28 x 250** 112 MC 4	8,5	6,7	6,3	5	57	66
	42,9	1 150	1,18	32,6	**R 2EL 002 A 38 x 300** 132 S 4	8,5	6,7	6,3	5	80	88
	43,8	1 127	1,4	20,5	**R 2EL 002 A 38 x 300** 132 MB 6	10,6	8,5	8	6,3	92	104
	43,9	1 124	1,7	31,9	**R 2EL 003 A 28 x 250** 112 MC 4	11,2	9,5	8,5	7,1	69	78
	43,9	1 124	1,7	31,9	**R 2EL 003 A 38 x 300** 132 S 4	11,2	9,5	8,5	7,1	92	100
	43,9	1 124	1,7	31,9	**R 2EL 004 A 28 x 250** 112 MC 4	12,5	10	9,5	7,5	73	82
	43,9	1 124	1,7	31,9	**R 2EL 004 A 38 x 300** 132 S 4	12,5	10	9,5	7,5	96	104
	43,9	1 124	2,5	31,9	**R 2EL 006 A 38 x 300** 132 S 4	12,5	10,6	9,5	8	104	112
	47,1	1 049	1,06	29,7	**R 2EL 001 A 28 x 250** 112 MC 4	8,5	6,7	6,3	5	56	65
	47,1	1 049	1,06	29,7	**R 2EL 001 A 38 x 300** 132 S 4	8,5	6,7	6,3	5	79	87
	47,1	1 049	1,12	29,7	**R 2EL 002 A 28 x 250** 112 MC 4	8,5	6,7	6,3	5	57	66
	47,1	1 049	1,12	29,7	**R 2EL 002 A 38 x 300** 132 S 4	8,5	6,7	6,3	5	80	88
	49,3	1 002	1,32	18,3	**R 2EL 002 A 38 x 300** 132 MB 6	10,6	8,5	8	6,3	92	104
	50,0	988	1,8	28,0	**R 2EL 003 A 28 x 250** 112 MC 4	11,2	9,5	8,5	7,1	69	78
	50,0	988	1,8	28,0	**R 2EL 003 A 38 x 300** 132 S 4	11,2	9,5	8,5	7,1	92	100
	50,0	988	2,5	28,0	**R 2EL 004 A 38 x 300** 132 S 4	12,5	10	9,5	7,5	96	104
	54,5	906	1,25	25,7	**R 2EL 001 A 28 x 250** 112 MC 4	8,5	6,7	6,3	5	56	65
	54,5	906	1,25	25,7	**R 2EL 001 A 38 x 300** 132 S 4	8,5	6,7	6,3	5	79	87
	54,5	906	1,7	25,7	**R 2EL 002 A 28 x 250** 112 MC 4	8,5	6,7	6,3	5	57	66
	54,5	906	1,7	25,7	**R 2EL 002 A 38 x 300** 132 S 4	8,5	6,7	6,3	5	80	88
	54,0	915	2,36	25,9	**R 2EL 003 A 38 x 300** 132 S 4	11,2	9,5	8,5	7,1	92	100
	54,0	915	3	25,9	**R 2EL 004 A 38 x 300** 132 S 4	12,5	10	9,5	7,5	96	104
	63,5	777	1,25	22,0	**R 2EL 001 A 28 x 250** 112 MC 4	8,5	6,7	6,3	5	56	65
	63,5	777	1,25	22,0	**R 2EL 001 A 38 x 300** 132 S 4	8,5	6,7	6,3	5	79	87
	63,5	777	1,7	22,0	**R 2EL 002 A 28 x 250** 112 MC 4	8,5	6,7	6,3	5	57	66
	63,5	777	1,7	22,0	**R 2EL 002 A 38 x 300** 132 S 4	8,5	6,7	6,3	5	80	88
	62,5	790	2	14,4	**R 2EL 002 A 38 x 300** 132 MB 6	10,6	8,5	8	6,3	92	104
	63,4	779	2,65	22,1	**R 2EL 003 A 38 x 300** 132 S 4	11,2	9,5	8,5	7,1	92	100
	68,2	724	1,5	20,5	**R 2EL 001 A 28 x 250** 112 MC 4	8,5	6,7	6,3	5	56	65
	68,2	724	1,5	20,5	**R 2EL 001 A 38 x 300** 132 S 4	8,5	6,7	6,3	5	79	87
	68,2	724	2,12	20,5	**R 2EL 002 A 38 x 300** 132 S 4	8,5	6,7	6,3	5	80	88
	76,7	644	1,5	18,3	**R 2EL 001 A 28 x 250** 112 MC 4	8,5	6,7	6,3	5	56	65
	76,7	644	1,5	18,3	**R 2EL 001 A 38 x 300** 132 S 4	8,5	6,7	6,3	5	79	87
	76,7	644	2	18,3	**R 2EL 002 A 38 x 300** 132 S 4	8,5	6,7	6,3	5	80	88
	75,2	657	2,65	18,6	**R 2EL 003 A 38 x 300** 132 S 4	11,2	9,5	8,5	7,1	92	100
	80,6	613	1,7	17,4	**R 2EL 001 A 28 x 250** 112 MC 4	8,5	6,7	6,3	5	56	65
	80,6	613	1,7	17,4	**R 2EL 001 A 38 x 300** 132 S 4	8,5	6,7	6,3	5	79	87
	80,6	613	2,36	17,4	**R 2EL 002 A 38 x 300** 132 S 4	8,5	6,7	6,3	5	80	88
	80,4	614	3,15	17,4	**R 2EL 003 A 38 x 300** 132 S 4	11,2	9,5	8,5	7,1	92	100
	97,2	508	1,9	14,4	**R 2EL 001 A 38 x 300** 132 S 4	8,5	6,7	6,3	5	79	87
	97,2	508	2,65	14,4	**R 2EL 002 A 38 x 300** 132 S 4	8,5	6,7	6,3	5	80	88
	115	428	2,12	12,1	**R 2EL 001 A 38 x 300** 132 S 4	8,5	6,7	6,3	5	79	87
	115	428	3,15	12,1	**R 2EL 002 A 38 x 300** 132 S 4	8,5	6,7	6,3	5	80	88

P_1	n_2	M_2	fs	i		Pt_N [kW] t_{amb} = 20°C		t_{amb} = 40°C		kg	
kW	min^{-1}	N m			∅**d** x ∅**P**					HB	HBZ
7,5	**0,597**	106 770	1,06	1 507	**R 4EL 125 A 42 x 350** 160 M 6	45	35,5	33,5	26,5	713	737
	0,539	118 270	1,32	1 670	**R 4EL 180 A 42 x 350** 160 M 6	53	42,5	40	31,5	963	987
	0,632	100 790	1,12	1 423	**R 4EL 125 A 42 x 350** 160 M 6	45	35,5	33,5	26,5	713	737
	0,685	93 080	3,55	1 314	**R 4EL 355 A 42 x 350** 160 M 6	75	60	56	45	1 884	1 908
	0,704	90 510	1	1 278	**R 4EL 085 A 42 x 350** 160 M 6	37,5	30	28	22,4	538	562
	0,701	90 960	1,25	1 284	**R 4EL 125 A 42 x 350** 160 M 6	45	35,5	33,5	26,5	713	737
	0,702	90 860	1,8	1 283	**R 4EL 180 A 42 x 350** 160 M 6	53	42,5	40	31,5	963	987
	0,774	82 330	0,95	1 808	**R 4EL 085 A 38 x 300** 132 M 4	30	23,6	22,4	18	520	532
	0,756	84 340	1,32	1 852	**R 4EL 125 A 38 x 300** 132 M 4	35,5	28	26,5	21,2	695	707
	0,783	81 440	2	1 150	**R 4EL 180 A 42 x 350** 160 M 6	53	42,5	40	31,5	963	987
	0,864	73 800	1,06	1 621	**R 4EL 085 A 38 x 300** 132 M 4	30	23,6	22,4	18	520	532
	0,865	73 650	1,25	1 040	**R 4EL 085 A 42 x 350** 160 M 6	37,5	30	28	22,4	538	562
	0,929	68 640	1,6	1 507	**R 4EL 125 A 38 x 300** 132 M 4	35,5	28	26,5	21,2	695	707
	0,838	76 030	2,12	1 670	**R 4EL 180 A 38 x 300** 132 M 4	42,5	33,5	31,5	25	945	957
	0,915	69 660	2,5	984	**R 4EL 180 A 42 x 350** 160 M 6	53	42,5	40	31,5	963	987
	1,03	62 020	0,9	876	**R 4EL 060 A 42 x 350** 160 M 6	30	23,6	22,4	18	392	416
	0,951	67 000	1,18	1 471	**R 4EL 085 A 38 x 300** 132 M 4	30	23,6	22,4	18	520	532
	1,02	62 750	1,4	886	**R 4EL 085 A 42 x 350** 160 M 6	37,5	30	28	22,4	538	562
	0,984	64 800	1,7	1 423	**R 4EL 125 A 38 x 300** 132 M 4	35,5	28	26,5	21,2	695	707
	1,12	56 700	0,9	1 245	**R 4EL 060 A 38 x 300** 132 M 4	23,6	18	18	14	375	387
	1,10	58 180	1,5	1 278	**R 4EL 085 A 38 x 300** 132 M 4	30	23,6	22,4	18	520	532
	1,09	58 470	1,9	1 284	**R 4EL 125 A 38 x 300** 132 M 4	35,5	28	26,5	21,2	695	707
	1,09	58 410	2,8	1 283	**R 4EL 180 A 38 x 300** 132 M 4	42,5	33,5	31,5	25	945	957
	1,28	49 980	0,9	706	**R 4EL 042 A 42 x 350** 160 M 6	26,5	21,2	20	16	317	341
	1,25	51 160	1	1 124	**R 4EL 060 A 38 x 300** 132 M 4	23,6	18	18	14	375	387
	1,26	50 470	1,12	713	**R 4EL 060 A 42 x 350** 160 M 6	30	23,6	22,4	18	392	416
	1,25	51 160	1,6	1 124	**R 4EL 085 A 38 x 300** 132 M 4	30	23,6	22,4	18	520	532
	1,21	52 800	2	1 160	**R 4EL 125 A 38 x 300** 132 M 4	35,5	28	26,5	21,2	695	707
	1,28	49 980	2,5	706	**R 4EL 125 A 42 x 350** 160 M 6	45	35,5	33,5	26,5	713	737
	1,22	52 360	3	1 150	**R 4EL 180 A 38 x 300** 132 M 4	42,5	33,5	31,5	25	945	957
	1,51	42 120	1,06	595	**R 4EL 042 A 42 x 350** 160 M 6	26,5	21,2	20	16	317	341
	1,36	46 800	1,18	1 028	**R 4EL 060 A 38 x 300** 132 M 4	23,6	18	18	14	375	387
	1,35	47 350	1,8	1 040	**R 4EL 085 A 38 x 300** 132 M 4	30	23,6	22,4	18	520	532
	1,34	47 640	2,24	1 046	**R 4EL 125 A 38 x 300** 132 M 4	35,5	28	26,5	21,2	695	707
	1,42	44 780	3,75	984	**R 4EL 180 A 38 x 300** 132 M 4	42,5	33,5	31,5	25	945	957
	1,56	40 750	0,95	895	**R 4EL 042 A 38 x 300** 132 M 4	21,2	17	16	13,2	300	312
	1,62	39 400	1,12	556	**R 4EL 042 A 42 x 350** 160 M 6	26,5	21,2	20	16	317	341
	1,60	39 870	1,4	876	**R 4EL 060 A 38 x 300** 132 M 4	23,6	18	18	14	375	387
	1,60	39 790	1,6	562	**R 4EL 060 A 42 x 350** 160 M 6	30	23,6	22,4	18	392	416
	1,58	40 340	2,12	886	**R 4EL 085 A 38 x 300** 132 M 4	30	23,6	22,4	18	520	532
	1,53	41 630	3	914	**R 4EL 125 A 38 x 300** 132 M 4	35,5	28	26,5	21,2	695	707
	1,88	33 900	0,9	479	**R 4EL 030 A 42 x 350** 160 M 6	21,2	17	16	13,2	259	283
	1,69	37 710	1,18	828	**R 4EL 042 A 38 x 300** 132 M 4	21,2	17	16	13,2	300	312
	1,67	38 080	1,4	836	**R 4EL 060 A 38 x 300** 132 M 4	23,6	18	18	14	375	387
	1,88	33 900	1,8	479	**R 4EL 060 A 42 x 350** 160 M 6	30	23,6	22,4	18	392	416
	1,65	38 530	2,24	846	**R 4EL 085 A 38 x 300** 132 M 4	30	23,6	22,4	18	520	532
	1,70	37 560	3,35	825	**R 4EL 125 A 38 x 300** 132 M 4	35,5	28	26,5	21,2	695	707
	1,96	32 440	0,95	713	**R 4EL 030 A 38 x 300** 132 M 4	17	14	13,2	10,6	242	254
	1,98	32 130	1,4	706	**R 4EL 042 A 38 x 300** 132 M 4	21,2	17	16	13,2	300	312
	1,96	32 440	1,7	713	**R 4EL 060 A 38 x 300** 132 M 4	23,6	18	18	14	375	387
	1,94	32 830	2,5	721	**R 4EL 085 A 38 x 300** 132 M 4	30	23,6	22,4	18	520	532
	1,98	32 130	4	706	**R 4EL 125 A 38 x 300** 132 M 4	35,5	28	26,5	21,2	695	707
	2,12	30 020	1	659	**R 4EL 030 A 38 x 300** 132 M 4	17	14	13,2	10,6	242	254
	2,39	26 720	1,12	377	**R 4EL 030 A 42 x 350** 160 M 6	21,2	17	16	13,2	259	283
	2,35	27 080	1,7	595	**R 4EL 042 A 38 x 300** 132 M 4	21,2	17	16	13,2	300	312
	2,31	27 640	1,9	607	**R 4EL 060 A 38 x 300** 132 M 4	23,6	18	18	14	375	387
	2,39	26 720	2,24	377	**R 4EL 060 A 42 x 350** 160 M 6	30	23,6	22,4	18	392	416
	2,12	30 020	3	659	**R 4EL 085 A 38 x 300** 132 M 4	30	23,6	22,4	18	520	532
	2,49	25 580	1,18	562	**R 4EL 030 A 38 x 300** 132 M 4	17	14	13,2	10,6	242	254
	2,52	25 330	1,8	556	**R 4EL 042 A 38 x 300** 132 M 4	21,2	17	16	13,2	300	312
	2,49	25 580	2,36	562	**R 4EL 060 A 38 x 300** 132 M 4	23,6	18	18	14	375	387
	2,49	25 580	3,35	562	**R 4EL 085 A 38 x 300** 132 M 4	30	23,6	22,4	18	520	532
	2,83	22 540	0,9	318	**R 4EL 021 A 38 x 300** 132 MC 6	18	16	14	11,8	211	223
	2,93	21 790	1,32	479	**R 4EL 030 A 38 x 300** 132 M 4	17	14	13,2	10,6	242	254
	2,86	22 280	2	489	**R 4EL 042 A 38 x 300** 132 M 4	21,2	17	16	13,2	300	312
	2,93	21 790	2,65	479	**R 4EL 060 A 38 x 300** 132 M 4	23,6	18	18	14	375	387
	2,93	21 790	4	479	**R 4EL 085 A 38 x 300** 132 M 4	30	23,6	22,4	18	520	532
	3,13	20 390	1	448	**R 4EL 021 A 38 x 300** 132 M 4	16	11,8	11,8	9	204	216
	3,16	20 170	1,4	443	**R 4EL 030 A 38 x 300** 132 M 4	17	14	13,2	10,6	242	254
	3,09	20 610	2,12	453	**R 4EL 042 A 38 x 300** 132 M 4	21,2	17	16	13,2	300	312
	3,16	20 170	2,8	443	**R 4EL 060 A 38 x 300** 132 M 4	23,6	18	18	14	375	387
	3,53	18 060	0,95	255	**R 4EL 018 A 38 x 300** 132 MC 6	18	16	14	11,8	208	220
	3,47	18 380	1	404	**R 4EL 021 A 38 x 300** 132 M 4	16	11,8	11,8	9	204	216
	3,53	18 060	1,12	255	**R 4EL 021 A 38 x 300** 132 MC 6	18	16	14	11,8	211	223
	3,71	17 180	1,6	377	**R 4EL 030 A 38 x 300** 132 M 4	17	14	13,2	10,6	242	254
	3,63	17 560	2,36	386	**R 4EL 042 A 38 x 300** 132 M 4	21,2	17	16	13,2	300	312
	3,71	17 180	3,15	377	**R 4EL 060 A 38 x 300** 132 M 4	23,6	18	18	14	375	387

P_1	n_2	M_2	fs	i		Pt_N [kW] t_{amb} = 20°C		t_{amb} = 40°C		kg	
kW	min^{-1}	N m			∅**d** x ∅**P**					HB	HBZ
7,5	**3,91**	16 290	1	358	**R 4EL 018 A 38 x 300** 132 M 4	16	11,8	11,8	9	201	213
	3,91	16 290	1,18	358	**R 4EL 021 A 38 x 300** 132 M 4	16	11,8	11,8	9	204	216
	4,21	15 500	0,95	214	**R 3EL 021 A 42 x 350** 160 M 6	21,2	17	16	13,2	217	241
	4,07	15 660	1,4	344	**R 4EL 030 A 38 x 300** 132 M 4	17	14	13,2	10,6	242	254
	4,24	15 370	1,4	212	**R 3EL 030 A 42 x 350** 160 M 6	26,5	21,2	20	16	255	279
	4,31	14 800	2,8	325	**R 4EL 042 A 38 x 300** 132 M 4	21,2	17	16	13,2	300	312
	4,11	15 860	2,12	219	**R 3EL 042 A 42 x 350** 160 M 6	33,5	26,5	25	20	313	337
	4,07	15 660	4,25	344	**R 4EL 085 A 38 x 300** 132 M 4	30	23,6	22,4	18	520	532
	4,64	13 730	0,9	301	**R 4EL 015 A 38 x 300** 132 M 4	11,8	10	9	7,5	164	176
	4,33	14 730	1,12	323	**R 4EL 018 A 38 x 300** 132 M 4	16	11,8	11,8	9	201	213
	4,40	14 490	1,32	318	**R 4EL 021 A 38 x 300** 132 M 4	16	11,8	11,8	9	204	216
	4,40	14 810	0,95	204	**R 3EL 021 A 42 x 350** 160 M 6	21,2	17	16	13,2	217	241
	4,40	14 480	1,9	318	**R 4EL 030 A 38 x 300** 132 M 4	17	14	13,2	10,6	242	254
	4,44	14 680	1,5	203	**R 3EL 030 A 42 x 350** 160 M 6	26,5	21,2	20	16	255	279
	4,60	13 850	3	304	**R 4EL 042 A 38 x 300** 132 M 4	21,2	17	16	13,2	300	312
	4,55	14 310	2,36	198	**R 3EL 042 A 42 x 350** 160 M 6	33,5	26,5	25	20	313	337
	5,17	12 610	0,9	174	**R 3EL 018 A 42 x 350** 160 M 6	21,2	17	16	13,2	214	238
	5,17	12 610	1,12	174	**R 3EL 021 A 42 x 350** 160 M 6	21,2	17	16	13,2	217	241
	4,71	13 540	2	297	**R 4EL 030 A 38 x 300** 132 M 4	17	14	13,2	10,6	242	254
	5,21	12 510	1,7	173	**R 3EL 030 A 42 x 350** 160 M 6	26,5	21,2	20	16	255	279
	5,11	12 470	3,15	274	**R 4EL 042 A 38 x 300** 132 M 4	21,2	17	16	13,2	300	312
	5,05	12 910	2,5	178	**R 3EL 042 A 42 x 350** 160 M 6	33,5	26,5	25	20	313	337
	5,49	11 610	0,9	255	**R 4EL 012 A 38 x 300** 132 M 4	11,8	10	9	7,5	160	172
	5,49	11 610	1,06	255	**R 4EL 015 A 38 x 300** 132 M 4	11,8	10	9	7,5	164	176
	5,33	12 220	1	169	**R 3EL 015 A 42 x 350** 160 M 6	17	14	13,2	10,6	177	201
	5,49	11 610	1,32	255	**R 4EL 018 A 38 x 300** 132 M 4	16	11,8	11,8	9	201	213
	5,33	12 220	1,18	169	**R 3EL 018 A 42 x 350** 160 M 6	21,2	17	16	13,2	214	238
	5,49	11 610	1,6	255	**R 4EL 021 A 38 x 300** 132 M 4	16	11,8	11,8	9	204	216
	5,33	12 220	1,18	169	**R 3EL 021 A 42 x 350** 160 M 6	21,2	17	16	13,2	217	241
	5,58	11 410	2,36	251	**R 4EL 030 A 38 x 300** 132 M 4	17	14	13,2	10,6	242	254
	5,44	11 980	2,24	165	**R 3EL 030 A 42 x 350** 160 M 6	26,5	21,2	20	16	255	279
	5,46	11 670	3,35	256	**R 4EL 042 A 38 x 300** 132 M 4	21,2	17	16	13,2	300	312
	6,55	9 945	1	137	**R 3EL 012 A 42 x 350** 160 M 6	17	14	13,2	10,6	173	197
	6,62	9 626	1,06	211	**R 4EL 012 A 38 x 300** 132 M 4	11,8	10	9	7,5	160	172
	6,54	9 964	0,95	214	**R 3EL 015 A 38 x 300** 132 M 4	14	11,2	10,6	8,5	160	172
	6,62	9 626	1,25	211	**R 4EL 015 A 38 x 300** 132 M 4	11,8	10	9	7,5	164	176
	6,55	9 945	1,18	137	**R 3EL 015 A 42 x 350** 160 M 6	17	14	13,2	10,6	177	201
	6,54	9 964	1,12	214	**R 3EL 018 A 38 x 300** 132 M 4	17	14	13,2	10,6	197	209
	6,62	9 626	1,6	211	**R 4EL 018 A 38 x 300** 132 M 4	16	11,8	11,8	9	201	213
	6,55	9 945	1,4	137	**R 3EL 018 A 42 x 350** 160 M 6	21,2	17	16	13,2	214	238
	6,54	9 964	1,4	214	**R 3EL 021 A 38 x 300** 132 M 4	17	14	13,2	10,6	200	212
	6,62	9 626	1,9	211	**R 4EL 021 A 38 x 300** 132 M 4	16	11,8	11,8	9	204	216
	6,55	9 945	1,8	137	**R 3EL 021 A 42 x 350** 160 M 6	21,2	17	16	13,2	217	241
	6,60	9 881	2,12	212	**R 3EL 030 A 38 x 300** 132 M 4	21,2	17	16	13,2	237	249
	6,63	9 618	2,65	211	**R 4EL 030 A 38 x 300** 132 M 4	17	14	13,2	10,6	242	254
	6,39	10 200	3,15	219	**R 3EL 042 A 38 x 300** 132 M 4	26,5	21,2	20	16	295	307
	6,48	9 832	4	216	**R 4EL 042 A 38 x 300** 132 M 4	21,2	17	16	13,2	300	312
	7,07	9 221	0,9	198	**R 3EL 012 A 38 x 300** 132 M 4	14	11,2	10,6	8,5	156	168
	7,69	8 472	1,12	117	**R 3EL 012 A 42 x 350** 160 M 6	17	14	13,2	10,6	173	197
	7,07	9 221	1,32	198	**R 3EL 015 A 38 x 300** 132 M 4	14	11,2	10,6	8,5	160	172
	7,07	9 221	1,32	198	**R 3EL 018 A 38 x 300** 132 M 4	17	14	13,2	10,6	197	209
	7,69	8 472	1,7	117	**R 3EL 018 A 42 x 350** 160 M 6	21,2	17	16	13,2	214	238
	6,85	9 518	1,4	204	**R 3EL 021 A 38 x 300** 132 M 4	17	14	13,2	10,6	200	212
	7,69	8 472	2,12	117	**R 3EL 021 A 42 x 350** 160 M 6	21,2	17	16	13,2	217	241
	6,91	9 439	2,24	203	**R 3EL 030 A 38 x 300** 132 M 4	21,2	17	16	13,2	237	249
	7,08	9 202	3,55	198	**R 3EL 042 A 38 x 300** 132 M 4	26,5	21,2	20	16	295	307
	8,31	7 840	0,9	108	**R 3EL 009 A 42 x 350** 160 M 6	17	14	13,2	10,6	162	186
	8,04	8 109	0,95	174	**R 3EL 012 A 38 x 300** 132 M 4	14	11,2	10,6	8,5	156	168
	7,86	8 111	1,18	178	**R 4EL 012 A 38 x 300** 132 M 4	11,8	10	9	7,5	160	172
	8,31	7 840	1,25	108	**R 3EL 012 A 42 x 350** 160 M 6	17	14	13,2	10,6	173	197
	8,04	8 109	1,18	174	**R 3EL 015 A 38 x 300** 132 M 4	14	11,2	10,6	8,5	160	172
	7,86	8 111	1,5	178	**R 4EL 015 A 38 x 300** 132 M 4	11,8	10	9	7,5	164	176
	8,31	7 840	1,5	108	**R 3EL 015 A 42 x 350** 160 M 6	17	14	13,2	10,6	177	201
	8,04	8 109	1,32	174	**R 3EL 018 A 38 x 300** 132 M 4	17	14	13,2	10,6	197	209
	7,86	8 111	1,8	178	**R 4EL 018 A 38 x 300** 132 M 4	16	11,8	11,8	9	201	213
	8,31	7 840	1,9	108	**R 3EL 018 A 42 x 350** 160 M 6	21,2	17	16	13,2	214	238
	8,04	8 109	1,7	174	**R 3EL 021 A 38 x 300** 132 M 4	17	14	13,2	10,6	200	212
	7,86	8 111	2,24	178	**R 4EL 021 A 38 x 300** 132 M 4	16	11,8	11,8	9	204	216
	8,11	8 041	2,5	173	**R 3EL 030 A 38 x 300** 132 M 4	21,2	17	16	13,2	237	249
	7,87	8 105	3,15	178	**R 4EL 030 A 38 x 300** 132 M 4	17	14	13,2	10,6	242	254
	7,85	8 298	3,75	178	**R 3EL 042 A 38 x 300** 132 M 4	26,5	21,2	20	16	295	307
	8,30	7 856	0,9	169	**R 3EL 009 A 38 x 300** 132 M 4	14	10,6	10,6	8	145	157
	8,30	7 856	1,25	169	**R 3EL 012 A 38 x 300** 132 M 4	14	11,2	10,6	8,5	156	168
	8,30	7 856	1,5	169	**R 3EL 015 A 38 x 300** 132 M 4	14	11,2	10,6	8,5	160	172
	8,30	7 856	1,8	169	**R 3EL 018 A 38 x 300** 132 M 4	17	14	13,2	10,6	197	209
	8,30	7 856	1,8	169	**R 3EL 021 A 38 x 300** 132 M 4	17	14	13,2	10,6	200	212
	8,47	7 700	3,35	165	**R 3EL 030 A 38 x 300** 132 M 4	21,2	17	16	13,2	237	249

P_1	n_2	M_2	fs	i	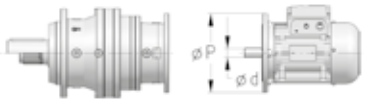 Ød x ØP	Pt_N [kW] t_{amb} = 20°C		t_{amb} = 40°C		kg	
kW	min^{-1}	N m								HB	HBZ
7,5	**10,2**	6 393	1,06	137	**R 3EL 009 A 38 x 300**	132 M 4	14	10,6	10,6	8	145	157
	10,2	6 393	1,5	137	**R 3EL 012 A 38 x 300**	132 M 4	14	11,2	10,6	8,5	156	168
	10,2	6 393	1,8	137	**R 3EL 015 A 38 x 300**	132 M 4	14	11,2	10,6	8,5	160	172
	10,2	6 393	2,12	137	**R 3EL 018 A 38 x 300**	132 M 4	17	14	13,2	10,6	197	209
	10,2	6 393	2,65	137	**R 3EL 021 A 38 x 300**	132 M 4	17	14	13,2	10,6	200	212
	10,4	6 266	4	135	**R 3EL 030 A 38 x 300**	132 M 4	21,2	17	16	13,2	237	249
	12,0	5 446	1,25	117	**R 3EL 009 A 38 x 300**	132 M 4	14	10,6	10,6	8	145	157
	12,0	5 446	1,7	117	**R 3EL 012 A 38 x 300**	132 M 4	14	11,2	10,6	8,5	156	168
	12,0	5 446	2,12	117	**R 3EL 015 A 38 x 300**	132 M 4	14	11,2	10,6	8,5	160	172
	12,0	5 446	2,5	117	**R 3EL 018 A 38 x 300**	132 M 4	17	14	13,2	10,6	197	209
	12,0	5 446	3,15	117	**R 3EL 021 A 38 x 300**	132 M 4	17	14	13,2	10,6	200	212
	12,9	5 062	0,9	109	**R 3EL 006 A 38 x 300**	132 M 4	9,5	7,5	7,1	5,6	116	128
	12,9	5 040	1,32	108	**R 3EL 009 A 38 x 300**	132 M 4	14	10,6	10,6	8	145	157
	12,9	5 040	1,8	108	**R 3EL 012 A 38 x 300**	132 M 4	14	11,2	10,6	8,5	156	168
	12,9	5 040	2,24	108	**R 3EL 015 A 38 x 300**	132 M 4	14	11,2	10,6	8,5	160	172
	12,9	5 040	2,8	108	**R 3EL 018 A 38 x 300**	132 M 4	17	14	13,2	10,6	197	209
	14,7	4 424	1,06	61,1	**R 3EL 006 A 38 x 300**	132 MC 6	11,8	9,5	9	7,1	123	135
	14,2	4 590	1,12	98,6	**R 3EL 009 A 38 x 300**	132 M 4	14	10,6	10,6	8	145	157
	14,7	4 438	1,5	61,3	**R 3EL 009 A 42 x 350**	160 M 6	17	14	13,2	10,6	162	186
	14,2	4 590	1,6	98,6	**R 3EL 012 A 38 x 300**	132 M 4	14	11,2	10,6	8,5	156	168
	14,7	4 438	2,12	61,3	**R 3EL 012 A 42 x 350**	160 M 6	17	14	13,2	10,6	173	197
	14,2	4 590	2	98,6	**R 3EL 015 A 38 x 300**	132 M 4	14	11,2	10,6	8,5	160	172
	14,2	4 590	2,36	98,6	**R 3EL 018 A 38 x 300**	132 M 4	17	14	13,2	10,6	197	209
	14,2	4 590	2,8	98,6	**R 3EL 021 A 38 x 300**	132 M 4	17	14	13,2	10,6	200	212
	15,2	4 281	1,06	92,0	**R 3EL 006 A 38 x 300**	132 M 4	9,5	7,5	7,1	5,6	116	128
	15,2	4 294	1,6	92,2	**R 3EL 009 A 38 x 300**	132 M 4	14	10,6	10,6	8	145	157
	15,2	4 294	2,12	92,2	**R 3EL 012 A 38 x 300**	132 M 4	14	11,2	10,6	8,5	156	168
	15,2	4 294	2,65	92,2	**R 3EL 015 A 38 x 300**	132 M 4	14	11,2	10,6	8,5	160	172
	15,2	4 294	3,35	92,2	**R 3EL 018 A 38 x 300**	132 M 4	17	14	13,2	10,6	197	209
	18,4	3 549	0,95	76,2	**R 3EL 004 A 38 x 300**	132 M 4	9	7,1	6,7	5,3	108	120
	18,4	3 549	1,25	76,2	**R 3EL 006 A 38 x 300**	132 M 4	9,5	7,5	7,1	5,6	116	128
	18,0	3 618	1,8	77,7	**R 3EL 009 A 38 x 300**	132 M 4	14	10,6	10,6	8	145	157
	18,0	3 618	2,5	77,7	**R 3EL 012 A 38 x 300**	132 M 4	14	11,2	10,6	8,5	156	168
	18,0	3 618	3,15	77,7	**R 3EL 015 A 38 x 300**	132 M 4	14	11,2	10,6	8,5	160	172
	19,3	3 375	1	72,5	**R 3EL 004 A 38 x 300**	132 M 4	9	7,1	6,7	5,3	108	120
	19,3	3 375	1,32	72,5	**R 3EL 006 A 38 x 300**	132 M 4	9,5	7,5	7,1	5,6	116	128
	19,3	3 385	1,9	72,7	**R 3EL 009 A 38 x 300**	132 M 4	14	10,6	10,6	8	145	157
	19,0	3 550	1,18	47,5	**R 2EL 009 A 42 x 350**	160 M 6	23,6	18	18	14	161	185
	19,3	3 385	2,65	72,7	**R 3EL 012 A 38 x 300**	132 M 4	14	11,2	10,6	8,5	156	168
	19,0	3 550	1,7	47,5	**R 2EL 012 A 42 x 350**	160 M 6	25	20	19	15	171	195
	19,3	3 385	3,35	72,7	**R 3EL 015 A 38 x 300**	132 M 4	14	11,2	10,6	8,5	160	172
	20,1	3 351	2,24	44,8	**R 2EL 015 A 42 x 350**	160 M 6	25	20	19	15	174	198
	22,9	2 844	1,12	61,1	**R 3EL 004 A 38 x 300**	132 M 4	9	7,1	6,7	5,3	108	120
	22,9	2 844	1,6	61,1	**R 3EL 006 A 38 x 300**	132 M 4	9,5	7,5	7,1	5,6	116	128
	22,3	3 024	1,18	40,4	**R 2EL 006 A 42 x 350**	160 M 6	16	12,5	11,8	9,5	129	153
	22,8	2 853	2,24	61,3	**R 3EL 009 A 38 x 300**	132 M 4	14	10,6	10,6	8	145	157
	22,3	3 024	1,7	40,4	**R 2EL 009 A 42 x 350**	160 M 6	23,6	18	18	14	161	185
	22,8	2 853	3,15	61,3	**R 3EL 012 A 38 x 300**	132 M 4	14	11,2	10,6	8,5	156	168
	22,3	3 024	2,36	40,4	**R 2EL 012 A 42 x 350**	160 M 6	25	20	19	15	171	195
	27,6	2 358	0,95	50,6	**R 3EL 003 A 38 x 300**	132 M 4	8,5	6,7	6,3	5	104	116
	27,6	2 358	1,4	50,6	**R 3EL 004 A 38 x 300**	132 M 4	9	7,1	6,7	5,3	108	120
	27,6	2 358	1,9	50,6	**R 3EL 006 A 38 x 300**	132 M 4	9,5	7,5	7,1	5,6	116	128
	28,2	2 384	1,18	31,9	**R 2EL 006 A 42 x 350**	160 M 6	16	12,5	11,8	9,5	129	153
	27,1	2 404	2,65	51,6	**R 3EL 009 A 38 x 300**	132 M 4	14	10,6	10,6	8	145	157
	28,2	2 384	1,7	31,9	**R 2EL 009 A 42 x 350**	160 M 6	23,6	18	18	14	161	185
	27,1	2 404	3,75	51,6	**R 3EL 012 A 38 x 300**	132 M 4	14	11,2	10,6	8,5	156	168
	28,2	2 384	2,36	31,9	**R 2EL 012 A 42 x 350**	160 M 6	25	20	19	15	171	195
	32,1	2 097	0,9	28,0	**R 2EL 003 A 42 x 350**	160 M 6	14	11,2	10,6	8,5	117	141
	29,5	2 282	0,9	47,5	**R 2EL 004 A 38 x 300**	132 M 4	12,5	10	9,5	7,5	104	116
	32,1	2 097	1,18	28,0	**R 2EL 004 A 42 x 350**	160 M 6	16	12,5	11,8	9,5	121	145
	29,5	2 282	1,32	47,5	**R 2EL 006 A 38 x 300**	132 M 4	12,5	10,6	9,5	8	112	124
	32,1	2 097	1,7	28,0	**R 2EL 006 A 42 x 350**	160 M 6	16	12,5	11,8	9,5	129	153
	29,5	2 282	1,8	47,5	**R 2EL 009 A 38 x 300**	132 M 4	18	15	14	11,2	143	155
	32,1	2 097	2,36	28,0	**R 2EL 009 A 42 x 350**	160 M 6	23,6	18	18	14	161	185
	29,5	2 282	2,5	47,5	**R 2EL 012 A 38 x 300**	132 M 4	20	16	15	11,8	153	165
	34,6	1 944	0,95	40,4	**R 2EL 003 A 38 x 300**	132 M 4	11,2	9,5	8,5	7,1	100	112
	34,7	1 940	1,12	25,9	**R 2EL 003 A 42 x 350**	160 M 6	14	11,2	10,6	8,5	117	141
	34,6	1 944	1,25	40,4	**R 2EL 004 A 38 x 300**	132 M 4	12,5	10	9,5	7,5	104	116
	34,6	1 944	1,8	40,4	**R 2EL 006 A 38 x 300**	132 M 4	12,5	10,6	9,5	8	112	124
	34,6	1 944	2,5	40,4	**R 2EL 009 A 38 x 300**	132 M 4	18	15	14	11,2	143	155
	42,6	1 582	1,18	32,9	**R 2EL 003 A 38 x 300**	132 M 4	11,2	9,5	8,5	7,1	100	112
	42,6	1 582	1,6	32,9	**R 2EL 004 A 38 x 300**	132 M 4	12,5	10	9,5	7,5	104	116
	40,7	1 653	1,9	22,1	**R 2EL 004 A 42 x 350**	160 M 6	16	12,5	11,8	9,5	121	145
	42,6	1 582	2,12	32,9	**R 2EL 006 A 38 x 300**	132 M 4	12,5	10,6	9,5	8	112	124
	42,6	1 582	3	32,9	**R 2EL 009 A 38 x 300**	132 M 4	18	15	14	11,2	143	155
	43,8	1 536	1	20,5	**R 2EL 002 A 38 x 300**	132 MC 6	10,6	8,5	8	6,3	95	107
	43,9	1 533	1,25	31,9	**R 2EL 003 A 38 x 300**	132 M 4	11,2	9,5	8,5	7,1	100	112
	43,9	1 533	1,25	31,9	**R 2EL 004 A 38 x 300**	132 M 4	12,5	10	9,5	7,5	104	116
	43,9	1 533	1,8	31,9	**R 2EL 006 A 38 x 300**	132 M 4	12,5	10,6	9,5	8	112	124
	43,9	1 533	2,5	31,9	**R 2EL 009 A 38 x 300**	132 M 4	18	15	14	11,2	143	155

P_1	n_2	M_2	fs	i	Ød x ØP	Pt_N [kW] t_{amb} = 20°C		t_{amb} = 40°C		kg	
kW	min^{-1}	N m								HB	HBZ
7,5	**49,3**	1 366	0,95	18,3	**R 2EL 002 A 38 x 300** 132 MC 6	10,6	8,5	8	6,3	95	107
	50,0	1 348	1,32	28,0	**R 2EL 003 A 38 x 300** 132 M 4	11,2	9,5	8,5	7,1	100	112
	50,0	1 348	1,8	28,0	**R 2EL 004 A 38 x 300** 132 M 4	12,5	10	9,5	7,5	104	116
	50,0	1 348	2,5	28,0	**R 2EL 006 A 38 x 300** 132 M 4	12,5	10,6	9,5	8	112	124
	54,5	1 236	0,9	25,7	**R 2EL 001 A 38 x 300** 132 M 4	8,5	6,7	6,3	5	87	99
	54,5	1 236	1,25	25,7	**R 2EL 002 A 38 x 300** 132 M 4	8,5	6,7	6,3	5	88	100
	54,0	1 247	1,7	25,9	**R 2EL 003 A 38 x 300** 132 M 4	11,2	9,5	8,5	7,1	100	112
	54,0	1 247	2,12	25,9	**R 2EL 004 A 38 x 300** 132 M 4	12,5	10	9,5	7,5	104	116
	54,0	1 247	3	25,9	**R 2EL 006 A 38 x 300** 132 M 4	12,5	10,6	9,5	8	112	124
	63,5	1 059	0,9	22,0	**R 2EL 001 A 38 x 300** 132 M 4	8,5	6,7	6,3	5	87	99
	63,5	1 059	1,25	22,0	**R 2EL 002 A 38 x 300** 132 M 4	8,5	6,7	6,3	5	88	100
	63,4	1 063	2	22,1	**R 2EL 003 A 38 x 300** 132 M 4	11,2	9,5	8,5	7,1	100	112
	63,4	1 063	2,65	22,1	**R 2EL 004 A 38 x 300** 132 M 4	12,5	10	9,5	7,5	104	116
	68,2	988	1,06	20,5	**R 2EL 001 A 38 x 300** 132 M 4	8,5	6,7	6,3	5	87	99
	68,2	988	1,5	20,5	**R 2EL 002 A 38 x 300** 132 M 4	8,5	6,7	6,3	5	88	100
	74,2	908	1,7	12,1	**R 2EL 002 A 38 x 300** 132 MC 6	10,6	8,5	8	6,3	95	107
	72,8	925	2,24	12,4	**R 2EL 003 A 42 x 350** 160 M 6	14	11,2	10,6	8,5	117	141
	76,7	878	1,06	18,3	**R 2EL 001 A 38 x 300** 132 M 4	8,5	6,7	6,3	5	87	99
	76,7	878	1,5	18,3	**R 2EL 002 A 38 x 300** 132 M 4	8,5	6,7	6,3	5	88	100
	75,2	895	2	18,6	**R 2EL 003 A 38 x 300** 132 M 4	11,2	9,5	8,5	7,1	100	112
	75,2	895	2,65	18,6	**R 2EL 004 A 38 x 300** 132 M 4	12,5	10	9,5	7,5	104	116
	80,6	835	1,18	17,4	**R 2EL 001 A 38 x 300** 132 M 4	8,5	6,7	6,3	5	87	99
	80,6	835	1,7	17,4	**R 2EL 002 A 38 x 300** 132 M 4	8,5	6,7	6,3	5	88	100
	80,4	838	2,36	17,4	**R 2EL 003 A 38 x 300** 132 M 4	11,2	9,5	8,5	7,1	100	112
	80,4	838	3,15	17,4	**R 2EL 004 A 38 x 300** 132 M 4	12,5	10	9,5	7,5	104	116
	97,2	693	1,4	14,4	**R 2EL 001 A 38 x 300** 132 M 4	8,5	6,7	6,3	5	87	99
	97,2	693	2	14,4	**R 2EL 002 A 38 x 300** 132 M 4	8,5	6,7	6,3	5	88	100
	95,4	706	2,65	14,7	**R 2EL 003 A 38 x 300** 132 M 4	11,2	9,5	8,5	7,1	100	112
	115	584	1,6	12,1	**R 2EL 001 A 38 x 300** 132 M 4	8,5	6,7	6,3	5	87	99
	115	584	2,24	12,1	**R 2EL 002 A 38 x 300** 132 M 4	8,5	6,7	6,3	5	88	100
	113	595	3	12,4	**R 2EL 003 A 38 x 300** 132 M 4	11,2	9,5	8,5	7,1	100	112
9,2	**0,756**	103 460	1,06	1 852	**R 4EL 125 A 38 x 300** 132 MB 4	35,5	28	26,5	21,2	699	711
	0,864	90 530	0,9	1 621	**R 4EL 085 A 38 x 300** 132 MB 4	30	23,6	22,4	18	524	536
	0,929	84 190	1,32	1 507	**R 4EL 125 A 38 x 300** 132 MB 4	35,5	28	26,5	21,2	699	711
	0,838	93 270	1,7	1 670	**R 4EL 180 A 38 x 300** 132 MB 4	42,5	33,5	31,5	25	949	961
	0,951	82 190	0,95	1 471	**R 4EL 085 A 38 x 300** 132 MB 4	30	23,6	22,4	18	524	536
	0,984	79 480	1,4	1 423	**R 4EL 125 A 38 x 300** 132 MB 4	35,5	28	26,5	21,2	699	711
	1,10	71 370	1,25	1 278	**R 4EL 085 A 38 x 300** 132 MB 4	30	23,6	22,4	18	524	536
	1,09	71 730	1,5	1 284	**R 4EL 125 A 38 x 300** 132 MB 4	35,5	28	26,5	21,2	699	711
	1,09	71 650	2,24	1 283	**R 4EL 180 A 38 x 300** 132 MB 4	42,5	33,5	31,5	25	949	961
	1,25	62 760	1,25	1 124	**R 4EL 085 A 38 x 300** 132 MB 4	30	23,6	22,4	18	524	536
	1,21	64 760	1,7	1 160	**R 4EL 125 A 38 x 300** 132 MB 4	35,5	28	26,5	21,2	699	711
	1,22	64 220	2,5	1 150	**R 4EL 180 A 38 x 300** 132 MB 4	42,5	33,5	31,5	25	949	961
	1,36	57 400	0,95	1 028	**R 4EL 060 A 38 x 300** 132 MB 4	23,6	18	18	14	379	391
	1,35	58 080	1,5	1 040	**R 4EL 085 A 38 x 300** 132 MB 4	30	23,6	22,4	18	524	536
	1,34	58 440	1,8	1 046	**R 4EL 125 A 38 x 300** 132 MB 4	35,5	28	26,5	21,2	699	711
	1,42	54 940	3	984	**R 4EL 180 A 38 x 300** 132 MB 4	42,5	33,5	31,5	25	949	961
	1,60	48 900	1,12	876	**R 4EL 060 A 38 x 300** 132 MB 4	23,6	18	18	14	379	391
	1,58	49 480	1,7	886	**R 4EL 085 A 38 x 300** 132 MB 4	30	23,6	22,4	18	524	536
	1,53	51 060	2,5	914	**R 4EL 125 A 38 x 300** 132 MB 4	35,5	28	26,5	21,2	699	711
	1,58	49 570	3,35	888	**R 4EL 180 A 38 x 300** 132 MB 4	42,5	33,5	31,5	25	949	961
	1,69	46 260	0,95	828	**R 4EL 042 A 38 x 300** 132 MB 4	21,2	17	16	13,2	304	316
	1,67	46 710	1,18	836	**R 4EL 060 A 38 x 300** 132 MB 4	23,6	18	18	14	379	391
	1,65	47 260	1,8	846	**R 4EL 085 A 38 x 300** 132 MB 4	30	23,6	22,4	18	524	536
	1,70	46 080	2,65	825	**R 4EL 125 A 38 x 300** 132 MB 4	35,5	28	26,5	21,2	699	711
	1,75	44 710	3,75	800	**R 4EL 180 A 38 x 300** 132 MB 4	42,5	33,5	31,5	25	949	961
	1,98	39 410	1,12	706	**R 4EL 042 A 38 x 300** 132 MB 4	21,2	17	16	13,2	304	316
	1,96	39 800	1,32	713	**R 4EL 060 A 38 x 300** 132 MB 4	23,6	18	18	14	379	391
	1,94	40 270	2,12	721	**R 4EL 085 A 38 x 300** 132 MB 4	30	23,6	22,4	18	524	536
	1,98	39 410	3,15	706	**R 4EL 125 A 38 x 300** 132 MB 4	35,5	28	26,5	21,2	699	711
	2,35	33 210	1,32	595	**R 4EL 042 A 38 x 300** 132 MB 4	21,2	17	16	13,2	304	316
	2,31	33 900	1,6	607	**R 4EL 060 A 38 x 300** 132 MB 4	23,6	18	18	14	379	391
	2,12	36 830	2,36	659	**R 4EL 085 A 38 x 300** 132 MB 4	30	23,6	22,4	18	524	536
	2,21	35 400	3,55	634	**R 4EL 125 A 38 x 300** 132 MB 4	35,5	28	26,5	21,2	699	711
	2,49	31 380	0,95	562	**R 4EL 030 A 38 x 300** 132 MB 4	17	14	13,2	10,6	246	258
	2,52	31 070	1,4	556	**R 4EL 042 A 38 x 300** 132 MB 4	21,2	17	16	13,2	304	316
	2,49	31 380	1,9	562	**R 4EL 060 A 38 x 300** 132 MB 4	23,6	18	18	14	379	391
	2,49	31 380	2,8	562	**R 4EL 085 A 38 x 300** 132 MB 4	30	23,6	22,4	18	524	536
	2,93	26 730	1,06	479	**R 4EL 030 A 38 x 300** 132 MB 4	17	14	13,2	10,6	246	258
	2,86	27 320	1,6	489	**R 4EL 042 A 38 x 300** 132 MB 4	21,2	17	16	13,2	304	316
	2,93	26 730	2,12	479	**R 4EL 060 A 38 x 300** 132 MB 4	23,6	18	18	14	379	391
	2,93	26 730	3,15	479	**R 4EL 085 A 38 x 300** 132 MB 4	30	23,6	22,4	18	524	536
	3,16	24 740	1,18	443	**R 4EL 030 A 38 x 300** 132 MB 4	17	14	13,2	10,6	246	258
	3,09	25 290	1,7	453	**R 4EL 042 A 38 x 300** 132 MB 4	21,2	17	16	13,2	304	316
	3,16	24 740	2,36	443	**R 4EL 060 A 38 x 300** 132 MB 4	23,6	18	18	14	379	391
	3,16	24 740	3,35	443	**R 4EL 085 A 38 x 300** 132 MB 4	30	23,6	22,4	18	524	536

P_1	n_2	M_2	fs	i	ØdxØP	Pt_N [kW] t_{amb} = 20°C		t_{amb} = 40°C		kg	
kW	min^{-1}	N m								HB	HBZ
9,2	**3,71**	21 070	1,32	377	**R 4EL 030 A 38 x 300** 132 MB 4	17	14	13,2	10,6	246	258
	3,63	21 540	2	386	**R 4EL 042 A 38 x 300** 132 MB 4	21,2	17	16	13,2	304	316
	3,71	21 070	2,65	377	**R 4EL 060 A 38 x 300** 132 MB 4	23,6	18	18	14	379	391
	3,67	21 320	3,75	382	**R 4EL 085 A 38 x 300** 132 MB 4	30	23,6	22,4	18	524	536
	3,91	19 980	1	358	**R 4EL 021 A 38 x 300** 132 MB 4	16	11,8	11,8	9	208	220
	4,07	19 200	1,12	344	**R 4EL 030 A 38 x 300** 132 MB 4	17	14	13,2	10,6	246	258
	4,31	18 150	2,24	325	**R 4EL 042 A 38 x 300** 132 MB 4	21,2	17	16	13,2	304	316
	4,07	19 200	2,24	344	**R 4EL 060 A 38 x 300** 132 MB 4	23,6	18	18	14	379	391
	4,07	19 200	3,55	344	**R 4EL 085 A 38 x 300** 132 MB 4	30	23,6	22,4	18	524	536
	4,33	18 060	0,9	323	**R 4EL 018 A 38 x 300** 132 MB 4	16	11,8	11,8	9	205	217
	4,40	17 770	1,06	318	**R 4EL 021 A 38 x 300** 132 MB 4	16	11,8	11,8	9	208	220
	4,40	17 760	1,5	318	**R 4EL 030 A 38 x 300** 132 MB 4	17	14	13,2	10,6	246	258
	4,60	16 980	2,36	304	**R 4EL 042 A 38 x 300** 132 MB 4	21,2	17	16	13,2	304	316
	4,40	17 760	3	318	**R 4EL 060 A 38 x 300** 132 MB 4	23,6	18	18	14	379	391
	4,64	16 840	0,95	301	**R 4EL 018 A 38 x 300** 132 MB 4	16	11,8	11,8	9	205	217
	4,63	16 900	1,12	303	**R 4EL 021 A 38 x 300** 132 MB 4	16	11,8	11,8	9	208	220
	4,71	16 620	1,6	297	**R 4EL 030 A 38 x 300** 132 MB 4	17	14	13,2	10,6	246	258
	5,11	15 300	2,65	274	**R 4EL 042 A 38 x 300** 132 MB 4	21,2	17	16	13,2	304	316
	4,71	16 620	3,15	297	**R 4EL 060 A 38 x 300** 132 MB 4	23,6	18	18	14	379	391
	5,49	14 240	1,12	255	**R 4EL 018 A 38 x 300** 132 MB 4	16	11,8	11,8	9	205	217
	5,49	14 240	1,32	255	**R 4EL 021 A 38 x 300** 132 MB 4	16	11,8	11,8	9	208	220
	5,58	14 000	1,9	251	**R 4EL 030 A 38 x 300** 132 MB 4	17	14	13,2	10,6	246	258
	5,46	14 310	2,8	256	**R 4EL 042 A 38 x 300** 132 MB 4	21,2	17	16	13,2	304	316
	6,62	11 810	1	211	**R 4EL 015 A 38 x 300** 132 MB 4	11,8	10	9	7,5	168	180
	6,54	12 220	0,9	214	**R 3EL 018 A 38 x 300** 132 MB 4	17	14	13,2	10,6	201	213
	6,62	11 810	1,32	211	**R 4EL 018 A 38 x 300** 132 MB 4	16	11,8	11,8	9	205	217
	6,54	12 220	1,12	214	**R 3EL 021 A 38 x 300** 132 MB 4	17	14	13,2	10,6	204	216
	6,62	11 810	1,5	211	**R 4EL 021 A 38 x 300** 132 MB 4	16	11,8	11,8	9	208	220
	6,60	12 120	1,7	212	**R 3EL 030 A 38 x 300** 132 MB 4	21,2	17	16	13,2	241	253
	6,63	11 800	2,12	211	**R 4EL 030 A 38 x 300** 132 MB 4	17	14	13,2	10,6	246	258
	6,39	12 510	2,65	219	**R 3EL 042 A 38 x 300** 132 MB 4	26,5	21,2	20	16	299	311
	6,60	12 120	3,35	212	**R 3EL 060 A 38 x 300** 132 MB 4	33,5	26,5	25	20	373	385
	7,07	11 310	1,06	198	**R 3EL 015 A 38 x 300** 132 MB 4	14	11,2	10,6	8,5	164	176
	7,07	11 310	1,06	198	**R 3EL 018 A 38 x 300** 132 MB 4	17	14	13,2	10,6	201	213
	6,85	11 680	1,18	204	**R 3EL 021 A 38 x 300** 132 MB 4	17	14	13,2	10,6	204	216
	6,91	11 580	1,8	203	**R 3EL 030 A 38 x 300** 132 MB 4	21,2	17	16	13,2	241	253
	7,08	11 290	2,8	198	**R 3EL 042 A 38 x 300** 132 MB 4	26,5	21,2	20	16	299	311
	6,48	12 060	3,15	216	**R 4EL 042 A 38 x 300** 132 MB 4	21,2	17	16	13,2	304	316
	7,86	9 950	0,95	178	**R 4EL 012 A 38 x 300** 132 MB 4	11,8	10	9	7,5	164	176
	8,04	9 947	0,95	174	**R 3EL 015 A 38 x 300** 132 MB 4	14	11,2	10,6	8,5	164	176
	7,86	9 950	1,18	178	**R 4EL 015 A 38 x 300** 132 MB 4	11,8	10	9	7,5	168	180
	8,04	9 947	1,12	174	**R 3EL 018 A 38 x 300** 132 MB 4	17	14	13,2	10,6	201	213
	7,86	9 950	1,5	178	**R 4EL 018 A 38 x 300** 132 MB 4	16	11,8	11,8	9	205	217
	8,04	9 947	1,4	174	**R 3EL 021 A 38 x 300** 132 MB 4	17	14	13,2	10,6	204	216
	7,86	9 950	1,8	178	**R 4EL 021 A 38 x 300** 132 MB 4	16	11,8	11,8	9	208	220
	8,11	9 864	2,12	173	**R 3EL 030 A 38 x 300** 132 MB 4	21,2	17	16	13,2	241	253
	7,87	9 942	2,5	178	**R 4EL 030 A 38 x 300** 132 MB 4	17	14	13,2	10,6	246	258
	7,85	10 180	3,15	178	**R 3EL 042 A 38 x 300** 132 MB 4	26,5	21,2	20	16	299	311
	7,69	10 160	3,75	182	**R 4EL 042 A 38 x 300** 132 MB 4	21,2	17	16	13,2	304	316
	8,30	9 637	1	169	**R 3EL 012 A 38 x 300** 132 MB 4	14	11,2	10,6	8,5	160	172
	8,30	9 637	1,25	169	**R 3EL 015 A 38 x 300** 132 MB 4	14	11,2	10,6	8,5	164	176
	8,30	9 637	1,5	169	**R 3EL 018 A 38 x 300** 132 MB 4	17	14	13,2	10,6	201	213
	8,30	9 637	1,5	169	**R 3EL 021 A 38 x 300** 132 MB 4	17	14	13,2	10,6	204	216
	8,47	9 445	2,65	165	**R 3EL 030 A 38 x 300** 132 MB 4	21,2	17	16	13,2	241	253
	8,28	9 655	3,55	169	**R 3EL 042 A 38 x 300** 132 MB 4	26,5	21,2	20	16	299	311
	10,2	7 842	1,18	137	**R 3EL 012 A 38 x 300** 132 MB 4	14	11,2	10,6	8,5	160	172
	10,2	7 842	1,5	137	**R 3EL 015 A 38 x 300** 132 MB 4	14	11,2	10,6	8,5	164	176
	10,2	7 842	1,8	137	**R 3EL 018 A 38 x 300** 132 MB 4	17	14	13,2	10,6	201	213
	10,2	7 842	2,24	137	**R 3EL 021 A 38 x 300** 132 MB 4	17	14	13,2	10,6	204	216
	10,4	7 686	3,15	135	**R 3EL 030 A 38 x 300** 132 MB 4	21,2	17	16	13,2	241	253
	12,0	6 681	1	117	**R 3EL 009 A 38 x 300** 132 MB 4	14	10,6	10,6	8	149	161
	12,0	6 681	1,4	117	**R 3EL 012 A 38 x 300** 132 MB 4	14	11,2	10,6	8,5	160	172
	12,0	6 681	1,7	117	**R 3EL 015 A 38 x 300** 132 MB 4	14	11,2	10,6	8,5	164	176
	12,0	6 681	2,12	117	**R 3EL 018 A 38 x 300** 132 MB 4	17	14	13,2	10,6	201	213
	12,0	6 681	2,5	117	**R 3EL 021 A 38 x 300** 132 MB 4	17	14	13,2	10,6	204	216
	10,7	7 447	3	130	**R 3EL 030 A 38 x 300** 132 MB 4	21,2	17	16	13,2	241	253
	12,9	6 183	1,06	108	**R 3EL 009 A 38 x 300** 132 MB 4	14	10,6	10,6	8	149	161
	12,9	6 183	1,5	108	**R 3EL 012 A 38 x 300** 132 MB 4	14	11,2	10,6	8,5	160	172
	12,9	6 183	1,9	108	**R 3EL 015 A 38 x 300** 132 MB 4	14	11,2	10,6	8,5	164	176
	12,9	6 183	2,36	108	**R 3EL 018 A 38 x 300** 132 MB 4	17	14	13,2	10,6	201	213
	12,9	6 183	2,5	108	**R 3EL 021 A 38 x 300** 132 MB 4	17	14	13,2	10,6	204	216
	12,2	6 548	3,75	115	**R 3EL 030 A 38 x 300** 132 MB 4	21,2	17	16	13,2	241	253
	14,2	5 630	0,9	98,6	**R 3EL 009 A 38 x 300** 132 MB 4	14	10,6	10,6	8	149	161
	14,2	5 630	1,32	98,6	**R 3EL 012 A 38 x 300** 132 MB 4	14	11,2	10,6	8,5	160	172
	14,2	5 630	1,6	98,6	**R 3EL 015 A 38 x 300** 132 MB 4	14	11,2	10,6	8,5	164	176
	14,2	5 630	1,9	98,6	**R 3EL 018 A 38 x 300** 132 MB 4	17	14	13,2	10,6	201	213
	14,2	5 630	2,36	98,6	**R 3EL 021 A 38 x 300** 132 MB 4	17	14	13,2	10,6	204	216
	13,2	6 060	4	106	**R 3EL 030 A 38 x 300** 132 MB 4	21,2	17	16	13,2	241	253

P_1	n_2	M_2	f_s	i	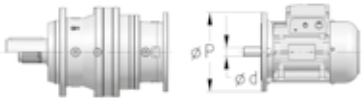	Pt_N [kW] t_{amb} = 20°C		t_{amb} = 40°C		kg	
kW	min^{-1}	N m			Ød x ØP					HB	HBZ
9,2	**15,2**	5 267	1,25	92,2	**R 3EL 009 A 38 x 300** 132 MB 4	14	10,6	10,6	8	149	161
	15,2	5 267	1,8	92,2	**R 3EL 012 A 38 x 300** 132 MB 4	14	11,2	10,6	8,5	160	172
	15,2	5 267	2,12	92,2	**R 3EL 015 A 38 x 300** 132 MB 4	14	11,2	10,6	8,5	164	176
	15,2	5 267	2,65	92,2	**R 3EL 018 A 38 x 300** 132 MB 4	17	14	13,2	10,6	201	213
	15,2	5 267	3,15	92,2	**R 3EL 021 A 38 x 300** 132 MB 4	17	14	13,2	10,6	204	216
	18,4	4 354	1,06	76,2	**R 3EL 006 A 38 x 300** 132 MB 4	9,5	7,5	7,1	5,6	120	132
	18,0	4 439	1,5	77,7	**R 3EL 009 A 38 x 300** 132 MB 4	14	10,6	10,6	8	149	161
	18,0	4 439	2	77,7	**R 3EL 012 A 38 x 300** 132 MB 4	14	11,2	10,6	8,5	160	172
	18,0	4 439	2,5	77,7	**R 3EL 015 A 38 x 300** 132 MB 4	14	11,2	10,6	8,5	164	176
	18,0	4 439	3	77,7	**R 3EL 018 A 38 x 300** 132 MB 4	17	14	13,2	10,6	201	213
	19,3	4 140	1,12	72,5	**R 3EL 006 A 38 x 300** 132 MB 4	9,5	7,5	7,1	5,6	120	132
	19,3	4 153	1,6	72,7	**R 3EL 009 A 38 x 300** 132 MB 4	14	10,6	10,6	8	149	161
	19,3	4 153	2,24	72,7	**R 3EL 012 A 38 x 300** 132 MB 4	14	11,2	10,6	8,5	160	172
	19,3	4 153	2,65	72,7	**R 3EL 015 A 38 x 300** 132 MB 4	14	11,2	10,6	8,5	164	176
	19,3	4 153	3,35	72,7	**R 3EL 018 A 38 x 300** 132 MB 4	17	14	13,2	10,6	201	213
	22,9	3 489	0,95	61,1	**R 3EL 004 A 38 x 300** 132 MB 4	9	7,1	6,7	5,3	112	124
	22,9	3 489	1,32	61,1	**R 3EL 006 A 38 x 300** 132 MB 4	9,5	7,5	7,1	5,6	120	132
	22,8	3 499	1,9	61,3	**R 3EL 009 A 38 x 300** 132 MB 4	14	10,6	10,6	8	149	161
	22,8	3 499	2,65	61,3	**R 3EL 012 A 38 x 300** 132 MB 4	14	11,2	10,6	8,5	160	172
	22,8	3 499	3,15	61,3	**R 3EL 015 A 38 x 300** 132 MB 4	14	11,2	10,6	8,5	164	176
	27,6	2 892	1,12	50,6	**R 3EL 004 A 38 x 300** 132 MB 4	9	7,1	6,7	5,3	112	124
	27,6	2 892	1,5	50,6	**R 3EL 006 A 38 x 300** 132 MB 4	9,5	7,5	7,1	5,6	120	132
	27,1	2 949	2,24	51,6	**R 3EL 009 A 38 x 300** 132 MB 4	14	10,6	10,6	8	149	161
	27,1	2 949	3	51,6	**R 3EL 012 A 38 x 300** 132 MB 4	14	11,2	10,6	8,5	160	172
	29,5	2 799	1,06	47,5	**R 2EL 006 A 38 x 300** 132 MB 4	12,5	10,6	9,5	8	116	128
	29,5	2 799	1,5	47,5	**R 2EL 009 A 38 x 300** 132 MB 4	18	15	14	11,2	147	159
	29,5	2 799	2,12	47,5	**R 2EL 012 A 38 x 300** 132 MB 4	20	16	15	11,8	157	169
	31,3	2 643	2,8	44,8	**R 2EL 015 A 38 x 300** 132 MB 4	20	16	15	11,8	160	172
	34,6	2 385	1,06	40,4	**R 2EL 004 A 38 x 300** 132 MB 4	12,5	10	9,5	7,5	108	120
	34,6	2 385	1,5	40,4	**R 2EL 006 A 38 x 300** 132 MB 4	12,5	10,6	9,5	8	116	128
	34,6	2 385	2	40,4	**R 2EL 009 A 38 x 300** 132 MB 4	18	15	14	11,2	147	159
	34,6	2 385	2,8	40,4	**R 2EL 012 A 38 x 300** 132 MB 4	20	16	15	11,8	157	169
	42,6	1 941	0,95	32,9	**R 2EL 003 A 38 x 300** 132 MB 4	11,2	9,5	8,5	7,1	104	116
	42,6	1 941	1,32	32,9	**R 2EL 004 A 38 x 300** 132 MB 4	12,5	10	9,5	7,5	108	120
	42,6	1 941	1,8	32,9	**R 2EL 006 A 38 x 300** 132 MB 4	12,5	10,6	9,5	8	116	128
	42,6	1 941	2,5	32,9	**R 2EL 009 A 38 x 300** 132 MB 4	18	15	14	11,2	147	159
	43,9	1 880	1,06	31,9	**R 2EL 003 A 38 x 300** 132 MB 4	11,2	9,5	8,5	7,1	104	116
	43,9	1 880	1,06	31,9	**R 2EL 004 A 38 x 300** 132 MB 4	12,5	10	9,5	7,5	108	120
	43,9	1 880	1,5	31,9	**R 2EL 006 A 38 x 300** 132 MB 4	12,5	10,6	9,5	8	116	128
	43,9	1 880	2	31,9	**R 2EL 009 A 38 x 300** 132 MB 4	18	15	14	11,2	147	159
	43,9	1 880	2,8	31,9	**R 2EL 012 A 38 x 300** 132 MB 4	20	16	15	11,8	157	169
	50,0	1 653	1,12	28,0	**R 2EL 003 A 38 x 300** 132 MB 4	11,2	9,5	8,5	7,1	104	116
	50,0	1 653	1,5	28,0	**R 2EL 004 A 38 x 300** 132 MB 4	12,5	10	9,5	7,5	108	120
	50,0	1 653	2	28,0	**R 2EL 006 A 38 x 300** 132 MB 4	12,5	10,6	9,5	8	116	128
	50,0	1 653	3	28,0	**R 2EL 009 A 38 x 300** 132 MB 4	18	15	14	11,2	147	159
	54,5	1 516	1	25,7	**R 2EL 002 A 38 x 300** 132 MB 4	8,5	6,7	6,3	5	92	104
	54,0	1 530	1,4	25,9	**R 2EL 003 A 38 x 300** 132 MB 4	11,2	9,5	8,5	7,1	104	116
	54,0	1 530	1,7	25,9	**R 2EL 004 A 38 x 300** 132 MB 4	12,5	10	9,5	7,5	108	120
	54,0	1 530	2,5	25,9	**R 2EL 006 A 38 x 300** 132 MB 4	12,5	10,6	9,5	8	116	128
	63,5	1 300	1	22,0	**R 2EL 002 A 38 x 300** 132 MB 4	8,5	6,7	6,3	5	92	104
	63,4	1 304	1,6	22,1	**R 2EL 003 A 38 x 300** 132 MB 4	11,2	9,5	8,5	7,1	104	116
	63,4	1 304	2,12	22,1	**R 2EL 004 A 38 x 300** 132 MB 4	12,5	10	9,5	7,5	108	120
	63,4	1 304	3	22,1	**R 2EL 006 A 38 x 300** 132 MB 4	12,5	10,6	9,5	8	116	128
	68,2	1 211	0,9	20,5	**R 2EL 001 A 38 x 300** 132 MB 4	8,5	6,7	6,3	5	91	103
	68,2	1 211	1,25	20,5	**R 2EL 002 A 38 x 300** 132 MB 4	8,5	6,7	6,3	5	92	104
	76,7	1 077	0,9	18,3	**R 2EL 001 A 38 x 300** 132 MB 4	8,5	6,7	6,3	5	91	103
	76,7	1 077	1,18	18,3	**R 2EL 002 A 38 x 300** 132 MB 4	8,5	6,7	6,3	5	92	104
	75,2	1 098	1,6	18,6	**R 2EL 003 A 38 x 300** 132 MB 4	11,2	9,5	8,5	7,1	104	116
	75,2	1 098	2,24	18,6	**R 2EL 004 A 38 x 300** 132 MB 4	12,5	10	9,5	7,5	108	120
	75,2	1 098	3	18,6	**R 2EL 006 A 38 x 300** 132 MB 4	12,5	10,6	9,5	8	116	128
	80,6	1 025	1	17,4	**R 2EL 001 A 38 x 300** 132 MB 4	8,5	6,7	6,3	5	91	103
	80,6	1 025	1,4	17,4	**R 2EL 002 A 38 x 300** 132 MB 4	8,5	6,7	6,3	5	92	104
	80,4	1 028	1,9	17,4	**R 2EL 003 A 38 x 300** 132 MB 4	11,2	9,5	8,5	7,1	104	116
	80,4	1 028	2,65	17,4	**R 2EL 004 A 38 x 300** 132 MB 4	12,5	10	9,5	7,5	108	120
	97,2	849	1,12	14,4	**R 2EL 001 A 38 x 300** 132 MB 4	8,5	6,7	6,3	5	91	103
	97,2	849	1,6	14,4	**R 2EL 002 A 38 x 300** 132 MB 4	8,5	6,7	6,3	5	92	104
	95,4	866	2,12	14,7	**R 2EL 003 A 38 x 300** 132 MB 4	11,2	9,5	8,5	7,1	104	116
	95,4	866	3	14,7	**R 2EL 004 A 38 x 300** 132 MB 4	12,5	10	9,5	7,5	108	120
	115	716	1,32	12,1	**R 2EL 001 A 38 x 300** 132 MB 4	8,5	6,7	6,3	5	91	103
	115	716	1,8	12,1	**R 2EL 002 A 38 x 300** 132 MB 4	8,5	6,7	6,3	5	92	104
	113	730	2,5	12,4	**R 2EL 003 A 38 x 300** 132 MB 4	11,2	9,5	8,5	7,1	104	116
11	**0,539**	173 470	0,9	1 670	**R 4EL 180 A 42 x 350** 160 L 6	53	42,5	40	31,5	977	1001
	0,685	136 520	2,5	1 314	**R 4EL 355 A 42 x 350** 160 L 6	75	60	56	45	1 898	1 922
	0,702	133 270	1,18	1 283	**R 4EL 180 A 42 x 350** 160 L 6	53	42,5	40	31,5	977	1001
	0,702	133 270	1,8	1 283	**R 4EL 250 A 42 x 350** 160 L 6	63	50	47,5	37,5	1 343	1 367

P_1	n_2	M_2	fs	i		Pt_N [kW] t_{amb} = 20°C		t_{amb} = 40°C		kg	
					Ød x ØP						
kW	min^{-1}	N m								HB	HBZ
11	**0,756**	123 700	0,9	1 852	**R 4EL 125 A 38 x 300** 132 MC 4	35,5	28	26,5	21,2	702	714
	0,756	123 700	0,9	1 852	**R 4EL 125 A 42 x 350** 160 M 4	35,5	28	26,5	21,2	720	744
	0,783	119 450	1,32	1 150	**R 4EL 180 A 42 x 350** 160 L 6	53	42,5	40	31,5	977	1001
	0,783	119 450	2	1 150	**R 4EL 250 A 42 x 350** 160 L 6	63	50	47,5	37,5	1 343	1 367
	0,929	100 670	1,12	1 507	**R 4EL 125 A 38 x 300** 132 MC 4	35,5	28	26,5	21,2	702	714
	0,929	100 670	1,12	1 507	**R 4EL 125 A 42 x 350** 160 M 4	35,5	28	26,5	21,2	720	744
	0,838	111 510	1,4	1 670	**R 4EL 180 A 38 x 300** 132 MC 4	42,5	33,5	31,5	25	952	964
	0,838	111 510	1,4	1 670	**R 4EL 180 A 42 x 350** 160 M 4	42,5	33,5	31,5	25	970	994
	0,915	102 180	1,7	984	**R 4EL 180 A 42 x 350** 160 L 6	53	42,5	40	31,5	977	1001
	0,909	102 870	2,65	990	**R 4EL 250 A 42 x 350** 160 L 6	63	50	47,5	37,5	1 343	1 367
	1,02	92 030	0,95	886	**R 4EL 085 A 42 x 350** 160 L 6	37,5	30	28	22,4	552	576
	0,984	95 030	1,18	1 423	**R 4EL 125 A 38 x 300** 132 MC 4	35,5	28	26,5	21,2	702	714
	0,984	95 030	1,18	1 423	**R 4EL 125 A 42 x 350** 160 M 4	35,5	28	26,5	21,2	720	744
	1,01	92 200	1,9	888	**R 4EL 180 A 42 x 350** 160 L 6	53	42,5	40	31,5	977	1001
	1,10	85 340	1	1 278	**R 4EL 085 A 38 x 300** 132 MC 4	30	23,6	22,4	18	527	539
	1,10	85 340	1	1 278	**R 4EL 085 A 42 x 350** 160 M 4	30	23,6	22,4	18	545	569
	1,09	85 760	1,32	1 284	**R 4EL 125 A 38 x 300** 132 MC 4	35,5	28	26,5	21,2	702	714
	1,09	85 760	1,32	1 284	**R 4EL 125 A 42 x 350** 160 M 4	35,5	28	26,5	21,2	720	744
	1,09	85 700	1,5	825	**R 4EL 125 A 42 x 350** 160 L 6	45	35,5	33,5	26,5	727	751
	1,09	85 670	1,9	1 283	**R 4EL 180 A 42 x 350** 160 M 4	42,5	33,5	31,5	25	970	994
	1,09	85 670	2,8	1 283	**R 4EL 250 A 42 x 350** 160 M 4	50	40	37,5	30	1 336	1 360
	1,07	87 760	3,75	1 314	**R 4EL 355 A 42 x 350** 160 M 4	60	47,5	45	35,5	1 891	1 915
	1,25	75 040	1,06	1 124	**R 4EL 085 A 38 x 300** 132 MC 4	30	23,6	22,4	18	527	539
	1,25	75 040	1,06	1 124	**R 4EL 085 A 42 x 350** 160 M 4	30	23,6	22,4	18	545	569
	1,21	77 440	1,4	1 160	**R 4EL 125 A 38 x 300** 132 MC 4	35,5	28	26,5	21,2	702	714
	1,21	77 440	1,4	1 160	**R 4EL 125 A 42 x 350** 160 M 4	35,5	28	26,5	21,2	720	744
	1,28	73 300	1,7	706	**R 4EL 125 A 42 x 350** 160 L 6	45	35,5	33,5	26,5	727	751
	1,22	76 790	2,12	1 150	**R 4EL 180 A 42 x 350** 160 M 4	42,5	33,5	31,5	25	970	994
	1,22	76 790	3	1 150	**R 4EL 250 A 42 x 350** 160 M 4	50	40	37,5	30	1 336	1 360
	1,35	69 440	1,25	1 040	**R 4EL 085 A 38 x 300** 132 MC 4	30	23,6	22,4	18	527	539
	1,35	69 440	1,25	1 040	**R 4EL 085 A 42 x 350** 160 M 4	30	23,6	22,4	18	545	569
	1,34	69 880	1,5	1 046	**R 4EL 125 A 38 x 300** 132 MC 4	35,5	28	26,5	21,2	702	714
	1,34	69 880	1,5	1 046	**R 4EL 125 A 42 x 350** 160 M 4	35,5	28	26,5	21,2	720	744
	1,42	65 840	1,9	634	**R 4EL 125 A 42 x 350** 160 L 6	45	35,5	33,5	26,5	727	751
	1,42	65 680	2,5	984	**R 4EL 180 A 42 x 350** 160 M 4	42,5	33,5	31,5	25	970	994
	1,41	66 130	4	990	**R 4EL 250 A 42 x 350** 160 M 4	50	40	37,5	30	1 336	1 360
	1,60	58 470	0,95	876	**R 4EL 060 A 38 x 300** 132 MC 4	23,6	18	18	14	382	394
	1,60	58 470	0,95	876	**R 4EL 060 A 42 x 350** 160 M 4	23,6	18	18	14	399	423
	1,58	59 160	1,4	886	**R 4EL 085 A 38 x 300** 132 MC 4	30	23,6	22,4	18	527	539
	1,58	59 160	1,4	886	**R 4EL 085 A 42 x 350** 160 M 4	30	23,6	22,4	18	545	569
	1,53	61 050	2	914	**R 4EL 125 A 42 x 350** 160 M 4	35,5	28	26,5	21,2	720	744
	1,58	59 270	2,8	888	**R 4EL 180 A 42 x 350** 160 M 4	42,5	33,5	31,5	25	970	994
	1,84	50 820	0,9	489	**R 4EL 042 A 42 x 350** 160 L 6	26,5	21,2	20	16	331	355
	1,67	55 850	1	836	**R 4EL 060 A 38 x 300** 132 MC 4	23,6	18	18	14	382	394
	1,67	55 850	1	836	**R 4EL 060 A 42 x 350** 160 M 4	23,6	18	18	14	399	423
	1,88	49 720	1,25	479	**R 4EL 060 A 42 x 350** 160 L 6	30	23,6	22,4	18	406	430
	1,65	56 510	1,5	846	**R 4EL 085 A 38 x 300** 132 MC 4	30	23,6	22,4	18	527	539
	1,65	56 510	1,5	846	**R 4EL 085 A 42 x 350** 160 M 4	30	23,6	22,4	18	545	569
	1,88	49 720	1,8	479	**R 4EL 085 A 42 x 350** 160 L 6	37,5	30	28	22,4	552	576
	1,70	55 090	2,24	825	**R 4EL 125 A 42 x 350** 160 M 4	35,5	28	26,5	21,2	720	744
	1,75	53 450	3	800	**R 4EL 180 A 42 x 350** 160 M 4	42,5	33,5	31,5	25	970	994
	1,98	47 120	0,95	706	**R 4EL 042 A 38 x 300** 132 MC 4	21,2	17	16	13,2	307	319
	1,98	47 120	0,95	706	**R 4EL 042 A 42 x 350** 160 M 4	21,2	17	16	13,2	324	348
	1,96	47 580	1,12	713	**R 4EL 060 A 38 x 300** 132 MC 4	23,6	18	18	14	382	394
	1,96	47 580	1,12	713	**R 4EL 060 A 42 x 350** 160 M 4	23,6	18	18	14	399	423
	2,03	46 010	1,32	443	**R 4EL 060 A 42 x 350** 160 L 6	30	23,6	22,4	18	406	430
	1,94	48 140	1,7	721	**R 4EL 085 A 38 x 300** 132 MC 4	30	23,6	22,4	18	527	539
	1,94	48 140	1,7	721	**R 4EL 085 A 42 x 350** 160 M 4	30	23,6	22,4	18	545	569
	2,03	46 010	2	443	**R 4EL 085 A 42 x 350** 160 L 6	37,5	30	28	22,4	552	576
	1,98	47 120	2,65	706	**R 4EL 125 A 42 x 350** 160 M 4	35,5	28	26,5	21,2	720	744
	1,94	48 240	3,35	722	**R 4EL 180 A 42 x 350** 160 M 4	42,5	33,5	31,5	25	970	994
	2,35	39 710	1,12	595	**R 4EL 042 A 38 x 300** 132 MC 4	21,2	17	16	13,2	307	319
	2,35	39 710	1,12	595	**R 4EL 042 A 42 x 350** 160 M 4	21,2	17	16	13,2	324	348
	2,31	40 540	1,32	607	**R 4EL 060 A 38 x 300** 132 MC 4	23,6	18	18	14	382	394
	2,31	40 540	1,32	607	**R 4EL 060 A 42 x 350** 160 M 4	23,6	18	18	14	399	423
	2,39	39 200	1,5	377	**R 4EL 060 A 42 x 350** 160 L 6	30	23,6	22,4	18	406	430
	2,12	44 040	2	659	**R 4EL 085 A 42 x 350** 160 M 4	30	23,6	22,4	18	545	569
	2,21	42 320	3	634	**R 4EL 125 A 42 x 350** 160 M 4	35,5	28	26,5	21,2	720	744
	2,52	37 150	1,18	556	**R 4EL 042 A 38 x 300** 132 MC 4	21,2	17	16	13,2	307	319
	2,52	37 150	1,18	556	**R 4EL 042 A 42 x 350** 160 M 4	21,2	17	16	13,2	324	348
	2,49	37 520	1,6	562	**R 4EL 060 A 38 x 300** 132 MC 4	23,6	18	18	14	382	394
	2,49	37 520	1,6	562	**R 4EL 060 A 42 x 350** 160 M 4	23,6	18	18	14	399	423
	2,49	37 520	2,36	562	**R 4EL 085 A 42 x 350** 160 M 4	30	23,6	22,4	18	545	569
	2,45	38 190	3,35	572	**R 4EL 125 A 42 x 350** 160 M 4	35,5	28	26,5	21,2	720	744

P_1	n_2	M_2	fs	i	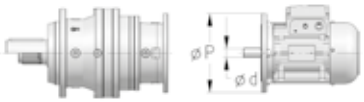	Pt_N [kW] t_{amb} = 20°C		t_{amb} = 40°C		kg	
kW	min^{-1}	N m			Ød x ØP					HB	HBZ
11	**2,93**	31 960	0,9	479	**R 4EL 030 A 38 x 300** 132 MC 4	17	14	13,2	10,6	249	261
	2,93	31 960	0,9	479	**R 4EL 030 A 42 x 350** 160 M 4	17	14	13,2	10,6	266	290
	2,86	32 670	1,32	489	**R 4EL 042 A 38 x 300** 132 MC 4	21,2	17	16	13,2	307	319
	2,86	32 670	1,32	489	**R 4EL 042 A 42 x 350** 160 M 4	21,2	17	16	13,2	324	348
	2,93	31 960	1,8	479	**R 4EL 060 A 38 x 300** 132 MC 4	23,6	18	18	14	382	394
	2,93	31 960	1,8	479	**R 4EL 060 A 42 x 350** 160 M 4	23,6	18	18	14	399	423
	2,93	31 960	2,65	479	**R 4EL 085 A 42 x 350** 160 M 4	30	23,6	22,4	18	545	569
	2,80	33 370	3,75	500	**R 4EL 125 A 42 x 350** 160 M 4	35,5	28	26,5	21,2	720	744
	3,16	29 580	0,95	443	**R 4EL 030 A 38 x 300** 132 MC 4	17	14	13,2	10,6	249	261
	3,16	29 580	0,95	443	**R 4EL 030 A 42 x 350** 160 M 4	17	14	13,2	10,6	266	290
	3,09	30 230	1,4	453	**R 4EL 042 A 38 x 300** 132 MC 4	21,2	17	16	13,2	307	319
	3,09	30 230	1,4	453	**R 4EL 042 A 42 x 350** 160 M 4	21,2	17	16	13,2	324	348
	3,16	29 580	1,9	443	**R 4EL 060 A 42 x 350** 160 M 4	23,6	18	18	14	399	423
	3,16	29 580	2,8	443	**R 4EL 085 A 42 x 350** 160 M 4	30	23,6	22,4	18	545	569
	3,71	25 200	1,12	377	**R 4EL 030 A 38 x 300** 132 MC 4	17	14	13,2	10,6	249	261
	3,71	25 200	1,12	377	**R 4EL 030 A 42 x 350** 160 M 4	17	14	13,2	10,6	266	290
	3,63	25 760	1,6	386	**R 4EL 042 A 38 x 300** 132 MC 4	21,2	17	16	13,2	307	319
	3,63	25 760	1,6	386	**R 4EL 042 A 42 x 350** 160 M 4	21,2	17	16	13,2	324	348
	3,71	25 200	2,24	377	**R 4EL 060 A 42 x 350** 160 M 4	23,6	18	18	14	399	423
	3,67	25 490	3,15	382	**R 4EL 085 A 42 x 350** 160 M 4	30	23,6	22,4	18	545	569
	4,07	22 960	0,95	344	**R 4EL 030 A 38 x 300** 132 MC 4	17	14	13,2	10,6	249	261
	4,07	22 960	0,95	344	**R 4EL 030 A 42 x 350** 160 M 4	17	14	13,2	10,6	266	290
	4,24	22 540	0,95	212	**R 3EL 030 A 42 x 350** 160 L 6	26,5	21,2	20	16	269	293
	4,31	21 710	1,9	325	**R 4EL 042 A 42 x 350** 160 M 4	21,2	17	16	13,2	324	348
	4,11	23 260	1,5	219	**R 3EL 042 A 42 x 350** 160 L 6	33,5	26,5	25	20	327	351
	4,07	22 960	1,9	344	**R 4EL 060 A 42 x 350** 160 M 4	23,6	18	18	14	399	423
	4,24	22 540	1,9	212	**R 3EL 060 A 42 x 350** 160 L 6	42,5	33,5	31,5	25	401	425
	4,07	22 960	3	344	**R 4EL 085 A 42 x 350** 160 M 4	30	23,6	22,4	18	545	569
	4,40	21 250	0,9	318	**R 4EL 021 A 38 x 300** 132 MC 4	16	11,8	11,8	9	211	223
	4,40	21 230	1,32	318	**R 4EL 030 A 38 x 300** 132 MC 4	17	14	13,2	10,6	249	261
	4,40	21 230	1,32	318	**R 4EL 030 A 42 x 350** 160 M 4	17	14	13,2	10,6	266	290
	4,44	21 530	1	203	**R 3EL 030 A 42 x 350** 160 L 6	26,5	21,2	20	16	269	293
	4,60	20 310	2	304	**R 4EL 042 A 42 x 350** 160 M 4	21,2	17	16	13,2	324	348
	4,55	20 990	1,6	198	**R 3EL 042 A 42 x 350** 160 L 6	33,5	26,5	25	20	327	351
	4,40	21 230	2,5	318	**R 4EL 060 A 42 x 350** 160 M 4	23,6	18	18	14	399	423
	4,44	21 530	1,9	203	**R 3EL 060 A 42 x 350** 160 L 6	42,5	33,5	31,5	25	401	425
	4,40	21 230	3,75	318	**R 4EL 085 A 42 x 350** 160 M 4	30	23,6	22,4	18	545	569
	4,63	20 210	0,95	303	**R 4EL 021 A 38 x 300** 132 MC 4	16	11,8	11,8	9	211	223
	4,71	19 870	1,32	297	**R 4EL 030 A 38 x 300** 132 MC 4	17	14	13,2	10,6	249	261
	4,71	19 870	1,32	297	**R 4EL 030 A 42 x 350** 160 M 4	17	14	13,2	10,6	266	290
	5,21	18 350	1,18	173	**R 3EL 030 A 42 x 350** 160 L 6	26,5	21,2	20	16	269	293
	5,11	18 290	2,24	274	**R 4EL 042 A 42 x 350** 160 M 4	21,2	17	16	13,2	324	348
	5,05	18 930	1,7	178	**R 3EL 042 A 42 x 350** 160 L 6	33,5	26,5	25	20	327	351
	4,71	19 870	2,65	297	**R 4EL 060 A 42 x 350** 160 M 4	23,6	18	18	14	399	423
	4,91	19 470	2,12	183	**R 3EL 060 A 42 x 350** 160 L 6	42,5	33,5	31,5	25	401	425
	4,71	19 870	4	297	**R 4EL 085 A 42 x 350** 160 M 4	30	23,6	22,4	18	545	569
	5,49	17 030	0,95	255	**R 4EL 018 A 38 x 300** 132 MC 4	16	11,8	11,8	9	208	220
	5,49	17 030	1,12	255	**R 4EL 021 A 38 x 300** 132 MC 4	16	11,8	11,8	9	211	223
	5,58	16 740	1,6	251	**R 4EL 030 A 38 x 300** 132 MC 4	17	14	13,2	10,6	249	261
	5,58	16 740	1,6	251	**R 4EL 030 A 42 x 350** 160 M 4	17	14	13,2	10,6	266	290
	5,44	17 570	1,5	165	**R 3EL 030 A 42 x 350** 160 L 6	26,5	21,2	20	16	269	293
	5,46	17 110	2,36	256	**R 4EL 042 A 42 x 350** 160 M 4	21,2	17	16	13,2	324	348
	5,32	17 960	2	169	**R 3EL 042 A 42 x 350** 160 L 6	33,5	26,5	25	20	327	351
	5,58	16 740	3,15	251	**R 4EL 060 A 42 x 350** 160 M 4	23,6	18	18	14	399	423
	6,55	14 590	1	137	**R 3EL 018 A 42 x 350** 160 L 6	21,2	17	16	13,2	228	252
	6,62	14 120	1,06	211	**R 4EL 018 A 38 x 300** 132 MC 4	16	11,8	11,8	9	208	220
	6,54	14 610	0,95	214	**R 3EL 021 A 38 x 300** 132 MC 4	17	14	13,2	10,6	207	219
	6,54	14 610	0,95	214	**R 3EL 021 A 42 x 350** 160 M 4	17	14	13,2	10,6	224	248
	6,62	14 120	1,32	211	**R 4EL 021 A 38 x 300** 132 MC 4	16	11,8	11,8	9	211	223
	6,55	14 590	1,18	137	**R 3EL 021 A 42 x 350** 160 L 6	21,2	17	16	13,2	231	255
	6,60	14 490	1,4	212	**R 3EL 030 A 38 x 300** 132 MC 4	21,2	17	16	13,2	244	256
	6,60	14 490	1,4	212	**R 3EL 030 A 42 x 350** 160 M 4	21,2	17	16	13,2	262	286
	6,63	14 110	1,8	211	**R 4EL 030 A 38 x 300** 132 MC 4	17	14	13,2	10,6	249	261
	6,63	14 110	1,8	211	**R 4EL 030 A 42 x 350** 160 M 4	17	14	13,2	10,6	266	290
	6,69	14 300	1,8	135	**R 3EL 030 A 42 x 350** 160 L 6	26,5	21,2	20	16	269	293
	6,39	14 960	2,12	219	**R 3EL 042 A 42 x 350** 160 M 4	26,5	21,2	20	16	320	344
	6,48	14 420	2,65	216	**R 4EL 042 A 42 x 350** 160 M 4	21,2	17	16	13,2	324	348
	6,60	14 490	2,8	212	**R 3EL 060 A 42 x 350** 160 M 4	33,5	26,5	25	20	394	418
	6,63	14 110	3,55	211	**R 4EL 060 A 42 x 350** 160 M 4	23,6	18	18	14	399	423
	7,07	13 520	0,9	198	**R 3EL 015 A 38 x 300** 132 MC 4	14	11,2	10,6	8,5	167	179
	7,07	13 520	0,9	198	**R 3EL 015 A 42 x 350** 160 M 4	14	11,2	10,6	8,5	184	208
	7,07	13 520	0,9	198	**R 3EL 018 A 38 x 300** 132 MC 4	17	14	13,2	10,6	204	216
	7,07	13 520	0,9	198	**R 3EL 018 A 42 x 350** 160 M 4	17	14	13,2	10,6	221	245
	7,69	12 430	1,12	117	**R 3EL 018 A 42 x 350** 160 L 6	21,2	17	16	13,2	228	252
	6,85	13 960	1	204	**R 3EL 021 A 38 x 300** 132 MC 4	17	14	13,2	10,6	207	219
	6,85	13 960	1	204	**R 3EL 021 A 42 x 350** 160 M 4	17	14	13,2	10,6	224	248
	7,69	12 430	1,4	117	**R 3EL 021 A 42 x 350** 160 L 6	21,2	17	16	13,2	231	255
	6,91	13 840	1,5	203	**R 3EL 030 A 38 x 300** 132 MC 4	21,2	17	16	13,2	244	256
	6,91	13 840	1,5	203	**R 3EL 030 A 42 x 350** 160 M 4	21,2	17	16	13,2	262	286
	7,08	13 500	2,36	198	**R 3EL 042 A 42 x 350** 160 M 4	26,5	21,2	20	16	320	344
	6,91	13 840	3	203	**R 3EL 060 A 42 x 350** 160 M 4	33,5	26,5	25	20	394	418

P_1	n_2	M_2	fs	i		Pt_N [kW] t_{amb} = 20°C		t_{amb} = 40°C		kg	
kW	min^{-1}	N m			Ød x ØP					HB	HBZ
11	**7,86**	11 900	1	178	**R 4EL 015 A 38 x 300** 132 MC 4	11,8	10	9	7,5	171	183
	8,31	11 500	1,06	108	**R 3EL 015 A 42 x 350** 160 L 6	17	14	13,2	10,6	191	215
	8,04	11 890	0,9	174	**R 3EL 018 A 38 x 300** 132 MC 4	17	14	13,2	10,6	204	216
	7,86	11 900	1,25	178	**R 4EL 018 A 38 x 300** 132 MC 4	16	11,8	11,8	9	208	220
	8,04	11 890	0,9	174	**R 3EL 018 A 42 x 350** 160 M 4	17	14	13,2	10,6	221	245
	8,31	11 500	1,32	108	**R 3EL 018 A 42 x 350** 160 L 6	21,2	17	16	13,2	228	252
	8,04	11 890	1,12	174	**R 3EL 021 A 38 x 300** 132 MC 4	17	14	13,2	10,6	207	219
	7,86	11 900	1,5	178	**R 4EL 021 A 38 x 300** 132 MC 4	16	11,8	11,8	9	211	223
	8,04	11 890	1,12	174	**R 3EL 021 A 42 x 350** 160 M 4	17	14	13,2	10,6	224	248
	8,31	11 500	1,32	108	**R 3EL 021 A 42 x 350** 160 L 6	21,2	17	16	13,2	231	255
	8,11	11 790	1,8	173	**R 3EL 030 A 38 x 300** 132 MC 4	21,2	17	16	13,2	244	256
	8,11	11 790	1,8	173	**R 3EL 030 A 42 x 350** 160 M 4	21,2	17	16	13,2	262	286
	7,87	11 890	2,12	178	**R 4EL 030 A 42 x 350** 160 M 4	17	14	13,2	10,6	266	290
	7,85	12 180	2,12	115	**R 3EL 030 A 42 x 350** 160 L 6	26,5	21,2	20	16	269	293
	7,85	12 170	2,65	178	**R 3EL 042 A 42 x 350** 160 M 4	26,5	21,2	20	16	320	344
	7,69	12 150	3,15	182	**R 4EL 042 A 42 x 350** 160 M 4	21,2	17	16	13,2	324	348
	7,64	12 510	3,15	183	**R 3EL 060 A 42 x 350** 160 M 4	33,5	26,5	25	20	394	418
	8,30	11 520	1	169	**R 3EL 015 A 38 x 300** 132 MC 4	14	11,2	10,6	8,5	167	179
	8,30	11 520	1	169	**R 3EL 015 A 42 x 350** 160 M 4	14	11,2	10,6	8,5	184	208
	8,30	11 520	1,25	169	**R 3EL 018 A 38 x 300** 132 MC 4	17	14	13,2	10,6	204	216
	8,30	11 520	1,25	169	**R 3EL 018 A 42 x 350** 160 M 4	17	14	13,2	10,6	221	245
	8,30	11 520	1,25	169	**R 3EL 021 A 38 x 300** 132 MC 4	17	14	13,2	10,6	207	219
	8,30	11 520	1,25	169	**R 3EL 021 A 42 x 350** 160 M 4	17	14	13,2	10,6	224	248
	8,47	11 290	2,24	165	**R 3EL 030 A 42 x 350** 160 M 4	21,2	17	16	13,2	262	286
	8,28	11 540	3	169	**R 3EL 042 A 42 x 350** 160 M 4	26,5	21,2	20	16	320	344
	10,2	9 376	1	137	**R 3EL 012 A 38 x 300** 132 MC 4	14	11,2	10,6	8,5	163	175
	10,2	9 376	1	137	**R 3EL 012 A 42 x 350** 160 M 4	14	11,2	10,6	8,5	180	204
	10,2	9 376	1,25	137	**R 3EL 015 A 38 x 300** 132 MC 4	14	11,2	10,6	8,5	167	179
	10,2	9 376	1,25	137	**R 3EL 015 A 42 x 350** 160 M 4	14	11,2	10,6	8,5	184	208
	10,2	9 376	1,5	137	**R 3EL 018 A 38 x 300** 132 MC 4	17	14	13,2	10,6	204	216
	10,2	9 376	1,5	137	**R 3EL 018 A 42 x 350** 160 M 4	17	14	13,2	10,6	221	245
	10,2	9 376	1,8	137	**R 3EL 021 A 38 x 300** 132 MC 4	17	14	13,2	10,6	207	219
	10,2	9 376	1,8	137	**R 3EL 021 A 42 x 350** 160 M 4	17	14	13,2	10,6	224	248
	10,4	9 190	2,65	135	**R 3EL 030 A 42 x 350** 160 M 4	21,2	17	16	13,2	262	286
	10,2	9 394	3,75	138	**R 3EL 042 A 42 x 350** 160 M 4	26,5	21,2	20	16	320	344
	12,0	7 988	1,18	117	**R 3EL 012 A 38 x 300** 132 MC 4	14	11,2	10,6	8,5	163	175
	12,0	7 988	1,18	117	**R 3EL 012 A 42 x 350** 160 M 4	14	11,2	10,6	8,5	180	204
	12,0	7 988	1,5	117	**R 3EL 015 A 38 x 300** 132 MC 4	14	11,2	10,6	8,5	167	179
	12,0	7 988	1,5	117	**R 3EL 015 A 42 x 350** 160 M 4	14	11,2	10,6	8,5	184	208
	12,0	7 988	1,7	117	**R 3EL 018 A 38 x 300** 132 MC 4	17	14	13,2	10,6	204	216
	12,0	7 988	1,7	117	**R 3EL 018 A 42 x 350** 160 M 4	17	14	13,2	10,6	221	245
	12,0	7 988	2,12	117	**R 3EL 021 A 42 x 350** 160 M 4	17	14	13,2	10,6	224	248
	10,7	8 903	2,36	130	**R 3EL 030 A 42 x 350** 160 M 4	21,2	17	16	13,2	262	286
	11,0	8 659	3,55	127	**R 3EL 042 A 42 x 350** 160 M 4	26,5	21,2	20	16	320	344
	12,9	7 392	0,9	108	**R 3EL 009 A 38 x 300** 132 MC 4	14	10,6	10,6	8	152	164
	12,9	7 392	0,9	108	**R 3EL 009 A 42 x 350** 160 M 4	14	10,6	10,6	8	169	193
	12,9	7 392	1,25	108	**R 3EL 012 A 38 x 300** 132 MC 4	14	11,2	10,6	8,5	163	175
	12,9	7 392	1,25	108	**R 3EL 012 A 42 x 350** 160 M 4	14	11,2	10,6	8,5	180	204
	12,9	7 392	1,6	108	**R 3EL 015 A 38 x 300** 132 MC 4	14	11,2	10,6	8,5	167	179
	12,9	7 392	1,6	108	**R 3EL 015 A 42 x 350** 160 M 4	14	11,2	10,6	8,5	184	208
	12,9	7 392	1,9	108	**R 3EL 018 A 42 x 350** 160 M 4	17	14	13,2	10,6	221	245
	12,9	7 392	2	108	**R 3EL 021 A 42 x 350** 160 M 4	17	14	13,2	10,6	224	248
	12,2	7 829	3,15	115	**R 3EL 030 A 42 x 350** 160 M 4	21,2	17	16	13,2	262	286
	14,7	6 509	1	61,3	**R 3EL 009 A 42 x 350** 160 L 6	17	14	13,2	10,6	176	200
	14,2	6 731	1,06	98,6	**R 3EL 012 A 38 x 300** 132 MC 4	14	11,2	10,6	8,5	163	175
	14,2	6 731	1,06	98,6	**R 3EL 012 A 42 x 350** 160 M 4	14	11,2	10,6	8,5	180	204
	14,7	6 509	1,4	61,3	**R 3EL 012 A 42 x 350** 160 L 6	17	14	13,2	10,6	187	211
	14,2	6 731	1,32	98,6	**R 3EL 015 A 38 x 300** 132 MC 4	14	11,2	10,6	8,5	167	179
	14,2	6 731	1,32	98,6	**R 3EL 015 A 42 x 350** 160 M 4	14	11,2	10,6	8,5	184	208
	14,7	6 509	1,8	61,3	**R 3EL 015 A 42 x 350** 160 L 6	17	14	13,2	10,6	191	215
	14,2	6 731	1,6	98,6	**R 3EL 018 A 38 x 300** 132 MC 4	17	14	13,2	10,6	204	216
	14,2	6 731	1,6	98,6	**R 3EL 018 A 42 x 350** 160 M 4	17	14	13,2	10,6	221	245
	14,2	6 731	2	98,6	**R 3EL 021 A 42 x 350** 160 M 4	17	14	13,2	10,6	224	248
	13,2	7 245	3,35	106	**R 3EL 030 A 42 x 350** 160 M 4	21,2	17	16	13,2	262	286
	15,2	6 298	1,06	92,2	**R 3EL 009 A 38 x 300** 132 MC 4	14	10,6	10,6	8	152	164
	15,2	6 298	1,06	92,2	**R 3EL 009 A 42 x 350** 160 M 4	14	10,6	10,6	8	169	193
	15,2	6 298	1,5	92,2	**R 3EL 012 A 38 x 300** 132 MC 4	14	11,2	10,6	8,5	163	175
	15,2	6 298	1,5	92,2	**R 3EL 012 A 42 x 350** 160 M 4	14	11,2	10,6	8,5	180	204
	15,2	6 298	1,8	92,2	**R 3EL 015 A 38 x 300** 132 MC 4	14	11,2	10,6	8,5	167	179
	15,2	6 298	1,8	92,2	**R 3EL 015 A 42 x 350** 160 M 4	14	11,2	10,6	8,5	184	208
	15,2	6 298	2,24	92,2	**R 3EL 018 A 42 x 350** 160 M 4	17	14	13,2	10,6	221	245
	15,2	6 298	2,65	92,2	**R 3EL 021 A 42 x 350** 160 M 4	17	14	13,2	10,6	224	248
	15,5	6 173	4	90,4	**R 3EL 030 A 42 x 350** 160 M 4	21,2	17	16	13,2	262	286
	18,0	5 307	1,25	77,7	**R 3EL 009 A 38 x 300** 132 MC 4	14	10,6	10,6	8	152	164
	18,0	5 307	1,25	77,7	**R 3EL 009 A 42 x 350** 160 M 4	14	10,6	10,6	8	169	193
	18,0	5 307	1,7	77,7	**R 3EL 012 A 38 x 300** 132 MC 4	14	11,2	10,6	8,5	163	175
	18,0	5 307	1,7	77,7	**R 3EL 012 A 42 x 350** 160 M 4	14	11,2	10,6	8,5	180	204
	18,0	5 307	2,12	77,7	**R 3EL 015 A 42 x 350** 160 M 4	14	11,2	10,6	8,5	184	208
	18,0	5 307	2,5	77,7	**R 3EL 018 A 42 x 350** 160 M 4	17	14	13,2	10,6	221	245
	18,0	5 307	3,15	77,7	**R 3EL 021 A 42 x 350** 160 M 4	17	14	13,2	10,6	224	248

P_1	n_2	M_2	fs	i		Pt_N [kW] t_{amb} = 20°C		t_{amb} = 40°C		kg	
kW	min^{-1}	N m			∅**d** x ∅**P**					HB	HBZ
11	**19,3**	4 950	0,9	72,5	**R 3EL 006 A 38 x 300** 132 MC 4	9,5	7,5	7,1	5,6	123	135
	19,3	4 965	1,32	72,7	**R 3EL 009 A 38 x 300** 132 MC 4	14	10,6	10,6	8	152	164
	19,3	4 965	1,32	72,7	**R 3EL 009 A 42 x 350** 160 M 4	14	10,6	10,6	8	169	193
	19,3	4 965	1,8	72,7	**R 3EL 012 A 38 x 300** 132 MC 4	14	11,2	10,6	8,5	163	175
	19,3	4 965	1,8	72,7	**R 3EL 012 A 42 x 350** 160 M 4	14	11,2	10,6	8,5	180	204
	19,0	5 207	1,18	47,5	**R 2EL 012 A 42 x 350** 160 L 6	25	20	19	15	185	209
	19,3	4 965	2,24	72,7	**R 3EL 015 A 42 x 350** 160 M 4	14	11,2	10,6	8,5	184	208
	20,1	4 915	1,5	44,8	**R 2EL 015 A 42 x 350** 160 L 6	25	20	19	15	188	212
	19,3	4 965	2,8	72,7	**R 3EL 018 A 42 x 350** 160 M 4	17	14	13,2	10,6	221	245
	19,0	5 207	1,6	47,5	**R 2EL 018 A 42 x 350** 160 L 6	30	23,6	22,4	18	225	249
	20,1	4 915	2,12	44,8	**R 2EL 021 A 42 x 350** 160 L 6	30	23,6	22,4	18	228	252
	22,9	4 171	1,06	61,1	**R 3EL 006 A 38 x 300** 132 MC 4	9,5	7,5	7,1	5,6	123	135
	22,8	4 184	1,6	61,3	**R 3EL 009 A 38 x 300** 132 MC 4	14	10,6	10,6	8	152	164
	22,8	4 184	1,6	61,3	**R 3EL 009 A 42 x 350** 160 M 4	14	10,6	10,6	8	169	193
	22,3	4 436	1,12	40,4	**R 2EL 009 A 42 x 350** 160 L 6	23,6	18	18	14	175	199
	22,8	4 184	2,12	61,3	**R 3EL 012 A 42 x 350** 160 M 4	14	11,2	10,6	8,5	180	204
	22,3	4 436	1,6	40,4	**R 2EL 012 A 42 x 350** 160 L 6	25	20	19	15	185	209
	22,8	4 184	2,65	61,3	**R 3EL 015 A 42 x 350** 160 M 4	14	11,2	10,6	8,5	184	208
	22,3	4 436	2	40,4	**R 2EL 015 A 42 x 350** 160 L 6	25	20	19	15	188	212
	22,8	4 184	3,15	61,3	**R 3EL 018 A 42 x 350** 160 M 4	17	14	13,2	10,6	221	245
	27,6	3 458	0,95	50,6	**R 3EL 004 A 38 x 300** 132 MC 4	9	7,1	6,7	5,3	115	127
	27,6	3 458	1,25	50,6	**R 3EL 006 A 38 x 300** 132 MC 4	9,5	7,5	7,1	5,6	123	135
	27,4	3 610	1	32,9	**R 2EL 006 A 42 x 350** 160 L 6	16	12,5	11,8	9,5	143	167
	27,1	3 526	1,8	51,6	**R 3EL 009 A 38 x 300** 132 MC 4	14	10,6	10,6	8	152	164
	27,1	3 526	1,8	51,6	**R 3EL 009 A 42 x 350** 160 M 4	14	10,6	10,6	8	169	193
	28,2	3 497	1,12	31,9	**R 2EL 009 A 42 x 350** 160 L 6	23,6	18	18	14	175	199
	27,1	3 526	2,5	51,6	**R 3EL 012 A 42 x 350** 160 M 4	14	11,2	10,6	8,5	180	204
	28,2	3 497	1,6	31,9	**R 2EL 012 A 42 x 350** 160 L 6	25	20	19	15	185	209
	27,1	3 526	3,15	51,6	**R 3EL 015 A 42 x 350** 160 M 4	14	11,2	10,6	8,5	184	208
	28,2	3 497	2,24	31,9	**R 2EL 015 A 42 x 350** 160 L 6	25	20	19	15	188	212
	28,8	3 428	4,5	31,2	**R 2EL 030 A 42 x 350** 160 L 6	40	31,5	30	23,6	259	283
	29,5	3 347	0,9	47,5	**R 2EL 006 A 38 x 300** 132 MC 4	12,5	10,6	9,5	8	119	131
	29,5	3 347	0,9	47,5	**R 2EL 006 A 42 x 350** 160 M 4	12,5	10,6	9,5	8	136	160
	32,1	3 075	1,12	28,0	**R 2EL 006 A 42 x 350** 160 L 6	16	12,5	11,8	9,5	143	167
	29,5	3 347	1,25	47,5	**R 2EL 009 A 38 x 300** 132 MC 4	18	15	14	11,2	150	162
	29,5	3 347	1,25	47,5	**R 2EL 009 A 42 x 350** 160 M 4	18	15	14	11,2	168	192
	32,1	3 075	1,6	28,0	**R 2EL 009 A 42 x 350** 160 L 6	23,6	18	18	14	175	199
	29,5	3 347	1,7	47,5	**R 2EL 012 A 38 x 300** 132 MC 4	20	16	15	11,8	160	172
	29,5	3 347	1,7	47,5	**R 2EL 012 A 42 x 350** 160 M 4	20	16	15	11,8	178	202
	32,1	3 075	2,24	28,0	**R 2EL 012 A 42 x 350** 160 L 6	25	20	19	15	185	209
	31,3	3 160	2,24	44,8	**R 2EL 015 A 42 x 350** 160 M 4	20	16	15	11,8	181	205
	29,5	3 347	2,5	47,5	**R 2EL 018 A 42 x 350** 160 M 4	23,6	18	18	14	218	242
	34,7	2 846	0,95	25,9	**R 2EL 004 A 42 x 350** 160 L 6	16	12,5	11,8	9,5	135	159
	34,6	2 852	1,18	40,4	**R 2EL 006 A 38 x 300** 132 MC 4	12,5	10,6	9,5	8	119	131
	34,6	2 852	1,18	40,4	**R 2EL 006 A 42 x 350** 160 M 4	12,5	10,6	9,5	8	136	160
	34,6	2 852	1,7	40,4	**R 2EL 009 A 38 x 300** 132 MC 4	18	15	14	11,2	150	162
	34,6	2 852	1,7	40,4	**R 2EL 009 A 42 x 350** 160 M 4	18	15	14	11,2	168	192
	34,6	2 852	2,36	40,4	**R 2EL 012 A 42 x 350** 160 M 4	20	16	15	11,8	178	202
	34,6	2 852	3	40,4	**R 2EL 015 A 42 x 350** 160 M 4	20	16	15	11,8	181	205
	40,7	2 424	0,9	22,1	**R 2EL 003 A 42 x 350** 160 L 6	14	11,2	10,6	8,5	131	155
	42,6	2 320	1,06	32,9	**R 2EL 004 A 38 x 300** 132 MC 4	12,5	10	9,5	7,5	111	123
	42,6	2 320	1,06	32,9	**R 2EL 004 A 42 x 350** 160 M 4	12,5	10	9,5	7,5	128	152
	40,7	2 424	1,32	22,1	**R 2EL 004 A 42 x 350** 160 L 6	16	12,5	11,8	9,5	135	159
	42,6	2 320	1,5	32,9	**R 2EL 006 A 38 x 300** 132 MC 4	12,5	10,6	9,5	8	119	131
	42,6	2 320	1,5	32,9	**R 2EL 006 A 42 x 350** 160 M 4	12,5	10,6	9,5	8	136	160
	40,7	2 424	1,8	22,1	**R 2EL 006 A 42 x 350** 160 L 6	16	12,5	11,8	9,5	143	167
	42,6	2 320	2,12	32,9	**R 2EL 009 A 42 x 350** 160 M 4	18	15	14	11,2	168	192
	42,6	2 320	3	32,9	**R 2EL 012 A 42 x 350** 160 M 4	20	16	15	11,8	178	202
	43,9	2 248	1,18	31,9	**R 2EL 006 A 38 x 300** 132 MC 4	12,5	10,6	9,5	8	119	131
	43,9	2 248	1,18	31,9	**R 2EL 006 A 42 x 350** 160 M 4	12,5	10,6	9,5	8	136	160
	43,9	2 248	1,7	31,9	**R 2EL 009 A 38 x 300** 132 MC 4	18	15	14	11,2	150	162
	43,9	2 248	1,7	31,9	**R 2EL 009 A 42 x 350** 160 M 4	18	15	14	11,2	168	192
	43,9	2 248	2,36	31,9	**R 2EL 012 A 42 x 350** 160 M 4	20	16	15	11,8	178	202
	43,9	2 248	3,35	31,9	**R 2EL 015 A 42 x 350** 160 M 4	20	16	15	11,8	181	205
	50,0	1 977	0,9	28,0	**R 2EL 003 A 38 x 300** 132 MC 4	11,2	9,5	8,5	7,1	107	119
	50,0	1 977	0,9	28,0	**R 2EL 003 A 42 x 350** 160 M 4	11,2	9,5	8,5	7,1	124	148
	50,0	1 977	1,25	28,0	**R 2EL 004 A 38 x 300** 132 MC 4	12,5	10	9,5	7,5	111	123
	50,0	1 977	1,25	28,0	**R 2EL 004 A 42 x 350** 160 M 4	12,5	10	9,5	7,5	128	152
	50,0	1 977	1,7	28,0	**R 2EL 006 A 38 x 300** 132 MC 4	12,5	10,6	9,5	8	119	131
	50,0	1 977	1,7	28,0	**R 2EL 006 A 42 x 350** 160 M 4	12,5	10,6	9,5	8	136	160
	50,0	1 977	2,36	28,0	**R 2EL 009 A 42 x 350** 160 M 4	18	15	14	11,2	168	192
	50,0	1 977	3,35	28,0	**R 2EL 012 A 42 x 350** 160 M 4	20	16	15	11,8	178	202
	54,0	1 829	1,18	25,9	**R 2EL 003 A 38 x 300** 132 MC 4	11,2	9,5	8,5	7,1	107	119
	54,0	1 829	1,18	25,9	**R 2EL 003 A 42 x 350** 160 M 4	11,2	9,5	8,5	7,1	124	148
	54,0	1 829	1,5	25,9	**R 2EL 004 A 38 x 300** 132 MC 4	12,5	10	9,5	7,5	111	123
	54,0	1 829	1,5	25,9	**R 2EL 004 A 42 x 350** 160 M 4	12,5	10	9,5	7,5	128	152
	54,0	1 829	2	25,9	**R 2EL 006 A 42 x 350** 160 M 4	12,5	10,6	9,5	8	136	160
	51,7	1 911	2,24	17,4	**R 2EL 006 A 42 x 350** 160 L 6	16	12,5	11,8	9,5	143	167
	54,0	1 829	2,8	25,9	**R 2EL 009 A 42 x 350** 160 M 4	18	15	14	11,2	168	192

P_1	n_2	M_2	fs	i		Pt_N [kW] t_{amb} = 20°C		t_{amb} = 40°C		kg	
kW	min^{-1}	N m			∅**d** x ∅**P**					HB	HBZ
11	**63,4**	1 559	1,32	22,1	**R 2EL 003 A 38 x 300**	132 MC 4	11,2	9,5	8,5	7,1	107	119
	63,4	1 559	1,32	22,1	**R 2EL 003 A 42 x 350**	160 M 4	11,2	9,5	8,5	7,1	124	148
	63,4	1 559	1,8	22,1	**R 2EL 004 A 38 x 300**	132 MC 4	12,5	10	9,5	7,5	111	123
	63,4	1 559	1,8	22,1	**R 2EL 004 A 42 x 350**	160 M 4	12,5	10	9,5	7,5	128	152
	63,4	1 559	2,5	22,1	**R 2EL 006 A 42 x 350**	160 M 4	12,5	10,6	9,5	8	136	160
	68,2	1 448	1,06	20,5	**R 2EL 002 A 38 x 300**	132 MC 4	8,5	6,7	6,3	5	95	107
	72,8	1 357	1,5	12,4	**R 2EL 003 A 42 x 350**	160 L 6	14	11,2	10,6	8,5	131	155
	72,8	1 357	1,8	12,4	**R 2EL 004 A 42 x 350**	160 L 6	16	12,5	11,8	9,5	135	159
	76,7	1 288	1	18,3	**R 2EL 002 A 38 x 300**	132 MC 4	8,5	6,7	6,3	5	95	107
	75,2	1 313	1,32	18,6	**R 2EL 003 A 38 x 300**	132 MC 4	11,2	9,5	8,5	7,1	107	119
	75,2	1 313	1,32	18,6	**R 2EL 003 A 42 x 350**	160 M 4	11,2	9,5	8,5	7,1	124	148
	75,2	1 313	1,8	18,6	**R 2EL 004 A 38 x 300**	132 MC 4	12,5	10	9,5	7,5	111	123
	75,2	1 313	1,8	18,6	**R 2EL 004 A 42 x 350**	160 M 4	12,5	10	9,5	7,5	128	152
	75,2	1 313	2,5	18,6	**R 2EL 006 A 42 x 350**	160 M 4	12,5	10,6	9,5	8	136	160
	80,6	1 225	1,18	17,4	**R 2EL 002 A 38 x 300**	132 MC 4	8,5	6,7	6,3	5	95	107
	80,4	1 229	1,6	17,4	**R 2EL 003 A 38 x 300**	132 MC 4	11,2	9,5	8,5	7,1	107	119
	80,4	1 229	1,6	17,4	**R 2EL 003 A 42 x 350**	160 M 4	11,2	9,5	8,5	7,1	124	148
	80,4	1 229	2,12	17,4	**R 2EL 004 A 42 x 350**	160 M 4	12,5	10	9,5	7,5	128	152
	80,4	1 229	3,15	17,4	**R 2EL 006 A 42 x 350**	160 M 4	12,5	10,6	9,5	8	136	160
	97,2	1 016	0,95	14,4	**R 2EL 001 A 38 x 300**	132 MC 4	8,5	6,7	6,3	5	94	106
	97,2	1 016	1,32	14,4	**R 2EL 002 A 38 x 300**	132 MC 4	8,5	6,7	6,3	5	95	107
	95,4	1 035	1,8	14,7	**R 2EL 003 A 38 x 300**	132 MC 4	11,2	9,5	8,5	7,1	107	119
	95,4	1 035	1,8	14,7	**R 2EL 003 A 42 x 350**	160 M 4	11,2	9,5	8,5	7,1	124	148
	95,4	1 035	2,5	14,7	**R 2EL 004 A 42 x 350**	160 M 4	12,5	10	9,5	7,5	128	152
	115	856	1,06	12,1	**R 2EL 001 A 38 x 300**	132 MC 4	8,5	6,7	6,3	5	94	106
	115	856	1,5	12,1	**R 2EL 002 A 38 x 300**	132 MC 4	8,5	6,7	6,3	5	95	107
	113	873	2,12	12,4	**R 2EL 003 A 42 x 350**	160 M 4	11,2	9,5	8,5	7,1	124	148
	113	873	2,5	12,4	**R 2EL 004 A 42 x 350**	160 M 4	12,5	10	9,5	7,5	128	152
15	**0,685**	186 160	1,8	1 314	**R 4EL 355 A 48 x 350**	180 L 6	75	60	56	45	1 922	1 958
	0,702	181 730	0,9	1 283	**R 4EL 180 A 48 x 350**	180 L 6	53	42,5	40	31,5	1 001	1 037
	0,702	181 730	1,32	1 283	**R 4EL 250 A 48 x 350**	180 L 6	63	50	47,5	37,5	1 367	1 403
	0,759	167 990	2	1 186	**R 4EL 355 A 48 x 350**	180 L 6	75	60	56	45	1 922	1 958
	0,838	152 060	1,06	1 670	**R 4EL 180 A 42 x 350**	160 L 4	42,5	33,5	31,5	25	981	1005
	0,783	162 890	1,4	1 150	**R 4EL 250 A 48 x 350**	180 L 6	63	50	47,5	37,5	1 367	1 403
	0,841	151 680	2,24	1 071	**R 4EL 355 A 48 x 350**	180 L 6	75	60	56	45	1 922	1 958
	0,915	139 330	1,25	984	**R 4EL 180 A 48 x 350**	180 L 6	53	42,5	40	31,5	1 001	1 037
	0,909	140 270	1,9	990	**R 4EL 250 A 48 x 350**	180 L 6	63	50	47,5	37,5	1 367	1 403
	0,984	129 500	0,95	914	**R 4EL 125 A 48 x 350**	180 L 6	45	35,5	33,5	26,5	751	787
	1,01	125 730	1,4	888	**R 4EL 180 A 48 x 350**	180 L 6	53	42,5	40	31,5	1 001	1 037
	1,01	125 730	2,12	888	**R 4EL 250 A 48 x 350**	180 L 6	63	50	47,5	37,5	1 367	1 403
	1,07	119 670	2,8	1 314	**R 4EL 355 A 42 x 350**	160 L 4	60	47,5	45	35,5	1 902	1 926
	1,09	116 940	0,95	1 284	**R 4EL 125 A 42 x 350**	160 L 4	35,5	28	26,5	21,2	731	755
	1,09	116 820	1,4	1 283	**R 4EL 180 A 42 x 350**	160 L 4	42,5	33,5	31,5	25	981	1005
	1,09	116 820	2	1 283	**R 4EL 250 A 42 x 350**	160 L 4	50	40	37,5	30	1 347	1 371
	1,12	114 150	2,36	806	**R 4EL 250 A 48 x 350**	180 L 6	63	50	47,5	37,5	1 367	1 403
	1,18	107 990	3	1 186	**R 4EL 355 A 42 x 350**	160 L 4	60	47,5	45	35,5	1 902	1 926
	1,21	105 590	1	1 160	**R 4EL 125 A 42 x 350**	160 L 4	35,5	28	26,5	21,2	731	755
	1,28	99 960	1,25	706	**R 4EL 125 A 48 x 350**	180 L 6	45	35,5	33,5	26,5	751	787
	1,22	104 710	1,5	1 150	**R 4EL 180 A 42 x 350**	160 L 4	42,5	33,5	31,5	25	981	1005
	1,22	104 710	2,24	1 150	**R 4EL 250 A 42 x 350**	160 L 4	50	40	37,5	30	1 347	1 371
	1,25	102 320	2,65	722	**R 4EL 250 A 48 x 350**	180 L 6	63	50	47,5	37,5	1 367	1 403
	1,31	97 510	3,35	1 071	**R 4EL 355 A 42 x 350**	160 L 4	60	47,5	45	35,5	1 902	1 926
	1,35	94 700	0,9	1 040	**R 4EL 085 A 42 x 350**	160 L 4	30	23,6	22,4	18	556	580
	1,34	95 290	1,12	1 046	**R 4EL 125 A 42 x 350**	160 L 4	35,5	28	26,5	21,2	731	755
	1,42	89 780	1,4	634	**R 4EL 125 A 48 x 350**	180 L 6	45	35,5	33,5	26,5	751	787
	1,42	89 570	1,8	984	**R 4EL 180 A 42 x 350**	160 L 4	42,5	33,5	31,5	25	981	1005
	1,41	90 180	3	990	**R 4EL 250 A 42 x 350**	160 L 4	50	40	37,5	30	1 347	1 371
	1,58	80 680	1,06	886	**R 4EL 085 A 42 x 350**	160 L 4	30	23,6	22,4	18	556	580
	1,53	83 250	1,5	914	**R 4EL 125 A 42 x 350**	160 L 4	35,5	28	26,5	21,2	731	755
	1,58	80 830	2	888	**R 4EL 180 A 42 x 350**	160 L 4	42,5	33,5	31,5	25	981	1005
	1,60	79 730	2,24	563	**R 4EL 180 A 48 x 350**	180 L 6	53	42,5	40	31,5	1 001	1 037
	1,58	80 830	3,15	888	**R 4EL 250 A 42 x 350**	160 L 4	50	40	37,5	30	1 347	1 371
	1,88	67 790	0,9	479	**R 4EL 060 A 48 x 350**	180 L 6	30	23,6	22,4	18	430	466
	1,65	77 060	1,12	846	**R 4EL 085 A 42 x 350**	160 L 4	30	23,6	22,4	18	556	580
	1,88	67 790	1,32	479	**R 4EL 085 A 48 x 350**	180 L 6	37,5	30	28	22,4	576	612
	1,70	75 130	1,7	825	**R 4EL 125 A 42 x 350**	160 L 4	35,5	28	26,5	21,2	731	755
	1,75	72 890	2,24	800	**R 4EL 180 A 42 x 350**	160 L 4	42,5	33,5	31,5	25	981	1005
	1,74	73 380	3,55	806	**R 4EL 250 A 42 x 350**	160 L 4	50	40	37,5	30	1 347	1 371
	2,03	62 740	0,95	443	**R 4EL 060 A 48 x 350**	180 L 6	30	23,6	22,4	18	430	466
	1,94	65 650	1,25	721	**R 4EL 085 A 42 x 350**	160 L 4	30	23,6	22,4	18	556	580
	1,98	64 260	1,9	706	**R 4EL 125 A 42 x 350**	160 L 4	35,5	28	26,5	21,2	731	755
	1,94	65 780	2,5	722	**R 4EL 180 A 42 x 350**	160 L 4	42,5	33,5	31,5	25	981	1005
	1,94	65 780	4	722	**R 4EL 250 A 42 x 350**	160 L 4	50	40	37,5	30	1 347	1 371

P_1	n_2	M_2	fs	i	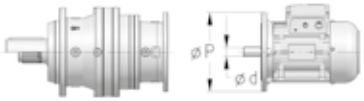 ∅**d** x ∅**P**	Pt_N [kW] t_{amb} = 20°C		t_{amb} = 40°C		kg	
kW	min^{-1}	N m								HB	HBZ
15	**2,31**	55 280	0,95	607	**R 4EL 060 A 42 x 350** 160 L 4	23,6	18	18	14	410	434
	2,39	53 450	1,12	377	**R 4EL 060 A 48 x 350** 180 L 6	30	23,6	22,4	18	430	466
	2,12	60 050	1,5	659	**R 4EL 085 A 42 x 350** 160 L 4	30	23,6	22,4	18	556	580
	2,21	57 720	2,12	634	**R 4EL 125 A 42 x 350** 160 L 4	35,5	28	26,5	21,2	731	755
	2,24	56 800	2,8	624	**R 4EL 180 A 42 x 350** 160 L 4	42,5	33,5	31,5	25	981	1005
	2,52	50 660	0,9	556	**R 4EL 042 A 42 x 350** 160 L 4	21,2	17	16	13,2	335	359
	2,49	51 160	1,18	562	**R 4EL 060 A 42 x 350** 160 L 4	23,6	18	18	14	410	434
	2,49	51 160	1,7	562	**R 4EL 085 A 42 x 350** 160 L 4	30	23,6	22,4	18	556	580
	2,45	52 080	2,36	572	**R 4EL 125 A 42 x 350** 160 L 4	35,5	28	26,5	21,2	731	755
	2,49	51 250	3,55	563	**R 4EL 180 A 42 x 350** 160 L 4	42,5	33,5	31,5	25	981	1005
	2,86	44 550	1	489	**R 4EL 042 A 42 x 350** 160 L 4	21,2	17	16	13,2	335	359
	2,93	43 580	1,32	479	**R 4EL 060 A 42 x 350** 160 L 4	23,6	18	18	14	410	434
	2,93	43 580	2	479	**R 4EL 085 A 42 x 350** 160 L 4	30	23,6	22,4	18	556	580
	2,80	45 500	2,65	500	**R 4EL 125 A 42 x 350** 160 L 4	35,5	28	26,5	21,2	731	755
	2,92	43 660	4	479	**R 4EL 180 A 42 x 350** 160 L 4	42,5	33,5	31,5	25	981	1005
	3,09	41 230	1,06	453	**R 4EL 042 A 42 x 350** 160 L 4	21,2	17	16	13,2	335	359
	3,16	40 330	1,4	443	**R 4EL 060 A 42 x 350** 160 L 4	23,6	18	18	14	410	434
	3,16	40 330	2,12	443	**R 4EL 085 A 42 x 350** 160 L 4	30	23,6	22,4	18	556	580
	3,10	41 060	3	451	**R 4EL 125 A 42 x 350** 160 L 4	35,5	28	26,5	21,2	731	755
	3,63	35 120	1,18	386	**R 4EL 042 A 42 x 350** 160 L 4	21,2	17	16	13,2	335	359
	3,71	34 360	1,6	377	**R 4EL 060 A 42 x 350** 160 L 4	23,6	18	18	14	410	434
	3,67	34 770	2,36	382	**R 4EL 085 A 42 x 350** 160 L 4	30	23,6	22,4	18	556	580
	3,63	35 120	3,35	386	**R 4EL 125 A 42 x 350** 160 L 4	35,5	28	26,5	21,2	731	755
	4,31	29 600	1,4	325	**R 4EL 042 A 42 x 350** 160 L 4	21,2	17	16	13,2	335	359
	4,11	31 720	1,06	219	**R 3EL 042 A 48 x 350** 180 L 6	33,5	26,5	25	20	351	387
	4,07	31 310	1,32	344	**R 4EL 060 A 42 x 350** 160 L 4	23,6	18	18	14	410	434
	4,24	30 740	1,4	212	**R 3EL 060 A 48 x 350** 180 L 6	42,5	33,5	31,5	25	425	461
	4,07	31 310	2,12	344	**R 4EL 085 A 42 x 350** 160 L 4	30	23,6	22,4	18	556	580
	4,24	30 740	2,24	212	**R 3EL 085 A 48 x 350** 180 L 6	53	42,5	40	31,5	565	601
	3,94	32 370	3,55	356	**R 4EL 125 A 42 x 350** 160 L 4	35,5	28	26,5	21,2	731	755
	4,12	31 670	4,25	219	**R 3EL 180 A 48 x 350** 180 L 6	75	60	56	45	977	1013
	4,40	28 950	0,95	318	**R 4EL 030 A 42 x 350** 160 L 4	17	14	13,2	10,6	277	301
	4,60	27 690	1,5	304	**R 4EL 042 A 42 x 350** 160 L 4	21,2	17	16	13,2	335	359
	4,55	28 630	1,18	198	**R 3EL 042 A 48 x 350** 180 L 6	33,5	26,5	25	20	351	387
	4,40	28 950	1,9	318	**R 4EL 060 A 42 x 350** 160 L 4	23,6	18	18	14	410	434
	4,44	29 370	1,4	203	**R 3EL 060 A 48 x 350** 180 L 6	42,5	33,5	31,5	25	425	461
	4,40	28 950	2,8	318	**R 4EL 085 A 42 x 350** 160 L 4	30	23,6	22,4	18	556	580
	4,67	27 910	2,36	193	**R 3EL 085 A 48 x 350** 180 L 6	53	42,5	40	31,5	565	601
	4,71	27 090	1	297	**R 4EL 030 A 42 x 350** 160 L 4	17	14	13,2	10,6	277	301
	5,11	24 940	1,6	274	**R 4EL 042 A 42 x 350** 160 L 4	21,2	17	16	13,2	335	359
	5,05	25 820	1,25	178	**R 3EL 042 A 48 x 350** 180 L 6	33,5	26,5	25	20	351	387
	4,71	27 090	2	297	**R 4EL 060 A 42 x 350** 160 L 4	23,6	18	18	14	410	434
	4,91	26 550	1,6	183	**R 3EL 060 A 48 x 350** 180 L 6	42,5	33,5	31,5	25	425	461
	4,71	27 090	3	297	**R 4EL 085 A 42 x 350** 160 L 4	30	23,6	22,4	18	556	580
	4,82	27 040	2,36	187	**R 3EL 085 A 48 x 350** 180 L 6	53	42,5	40	31,5	565	601
	5,58	22 830	1,18	251	**R 4EL 030 A 42 x 350** 160 L 4	17	14	13,2	10,6	277	301
	5,44	23 950	1,12	165	**R 3EL 030 A 48 x 350** 180 L 6	26,5	21,2	20	16	293	329
	5,46	23 340	1,7	256	**R 4EL 042 A 42 x 350** 160 L 4	21,2	17	16	13,2	335	359
	5,32	24 490	1,5	169	**R 3EL 042 A 48 x 350** 180 L 6	33,5	26,5	25	20	351	387
	5,58	22 830	2,24	251	**R 4EL 060 A 42 x 350** 160 L 4	23,6	18	18	14	410	434
	5,52	23 620	1,7	163	**R 3EL 060 A 48 x 350** 180 L 6	42,5	33,5	31,5	25	425	461
	5,58	22 830	3,35	251	**R 4EL 085 A 42 x 350** 160 L 4	30	23,6	22,4	18	556	580
	5,38	24 240	3,15	167	**R 3EL 085 A 48 x 350** 180 L 6	53	42,5	40	31,5	565	601
	6,55	19 890	0,9	137	**R 3EL 021 A 48 x 350** 180 L 6	21,2	17	16	13,2	255	291
	6,60	19 760	1,06	212	**R 3EL 030 A 42 x 350** 160 L 4	21,2	17	16	13,2	273	297
	6,63	19 240	1,32	211	**R 4EL 030 A 42 x 350** 160 L 4	17	14	13,2	10,6	277	301
	6,69	19 490	1,32	135	**R 3EL 030 A 48 x 350** 180 L 6	26,5	21,2	20	16	293	329
	6,39	20 390	1,6	219	**R 3EL 042 A 42 x 350** 160 L 4	26,5	21,2	20	16	331	355
	6,54	19 930	1,8	138	**R 3EL 042 A 48 x 350** 180 L 6	33,5	26,5	25	20	351	387
	6,60	19 760	2	212	**R 3EL 060 A 42 x 350** 160 L 4	33,5	26,5	25	20	405	429
	6,63	19 240	2,65	211	**R 4EL 060 A 42 x 350** 160 L 4	23,6	18	18	14	410	434
	6,60	19 760	3,35	212	**R 3EL 085 A 42 x 350** 160 L 4	42,5	33,5	31,5	25	545	569
	6,63	19 240	4	211	**R 4EL 085 A 42 x 350** 160 L 4	30	23,6	22,4	18	556	580
	7,69	16 940	1,06	117	**R 3EL 021 A 48 x 350** 180 L 6	21,2	17	16	13,2	255	291
	6,91	18 880	1,12	203	**R 3EL 030 A 42 x 350** 160 L 4	21,2	17	16	13,2	273	297
	7,08	18 400	1,7	198	**R 3EL 042 A 42 x 350** 160 L 4	26,5	21,2	20	16	331	355
	6,48	19 660	2	216	**R 4EL 042 A 42 x 350** 160 L 4	21,2	17	16	13,2	335	359
	6,91	18 880	2,12	203	**R 3EL 060 A 42 x 350** 160 L 4	33,5	26,5	25	20	405	429
	7,27	17 940	3,55	193	**R 3EL 085 A 42 x 350** 160 L 4	42,5	33,5	31,5	25	545	569
	8,30	15 710	0,9	169	**R 3EL 018 A 42 x 350** 160 L 4	17	14	13,2	10,6	232	256
	8,30	15 710	0,9	169	**R 3EL 021 A 42 x 350** 160 L 4	17	14	13,2	10,6	235	259
	8,11	16 080	1,32	173	**R 3EL 030 A 42 x 350** 160 L 4	21,2	17	16	13,2	273	297
	7,87	16 210	1,6	178	**R 4EL 030 A 42 x 350** 160 L 4	17	14	13,2	10,6	277	301
	7,85	16 610	1,5	115	**R 3EL 030 A 48 x 350** 180 L 6	26,5	21,2	20	16	293	329
	7,85	16 600	1,9	178	**R 3EL 042 A 42 x 350** 160 L 4	26,5	21,2	20	16	331	355
	7,69	16 570	2,36	182	**R 4EL 042 A 42 x 350** 160 L 4	21,2	17	16	13,2	335	359
	7,64	17 060	2,36	183	**R 3EL 060 A 42 x 350** 160 L 4	33,5	26,5	25	20	405	429
	7,87	16 210	2,65	178	**R 4EL 060 A 42 x 350** 160 L 4	23,6	18	18	14	410	434
	7,50	17 380	3,55	187	**R 3EL 085 A 42 x 350** 160 L 4	42,5	33,5	31,5	25	545	569

P_1	n_2	M_2	fs	i		Pt_N [kW] t_{amb} = 20°C		t_{amb} = 40°C		kg	
kW	min^{-1}	N m			Ød x ØP					HB	HBZ
15	**9,13**	14 280	0,95	98,6	**R 3EL 021 A 48 x 350** 180 L 6	21,2	17	16	13,2	255	291
	8,47	15 400	1,6	165	**R 3EL 030 A 42 x 350** 160 L 4	21,2	17	16	13,2	273	297
	8,59	15 180	2,65	163	**R 3EL 060 A 42 x 350** 160 L 4	33,5	26,5	25	20	405	429
	8,37	15 580	4,75	167	**R 3EL 085 A 42 x 350** 160 L 4	42,5	33,5	31,5	25	545	569
	10,2	12 790	0,9	137	**R 3EL 015 A 42 x 350** 160 L 4	14	11,2	10,6	8,5	195	219
	10,2	12 790	1,06	137	**R 3EL 018 A 42 x 350** 160 L 4	17	14	13,2	10,6	232	256
	10,2	12 790	1,32	137	**R 3EL 021 A 42 x 350** 160 L 4	17	14	13,2	10,6	235	259
	10,4	12 530	2	135	**R 3EL 030 A 42 x 350** 160 L 4	21,2	17	16	13,2	273	297
	10,2	12 810	2,65	138	**R 3EL 042 A 42 x 350** 160 L 4	26,5	21,2	20	16	331	355
	10,4	12 530	4	135	**R 3EL 060 A 42 x 350** 160 L 4	33,5	26,5	25	20	405	429
	12,0	10 890	1,06	117	**R 3EL 015 A 42 x 350** 160 L 4	14	11,2	10,6	8,5	195	219
	12,0	10 890	1,25	117	**R 3EL 018 A 42 x 350** 160 L 4	17	14	13,2	10,6	232	256
	12,0	10 890	1,6	117	**R 3EL 021 A 42 x 350** 160 L 4	17	14	13,2	10,6	235	259
	10,7	12 140	1,8	130	**R 3EL 030 A 42 x 350** 160 L 4	21,2	17	16	13,2	273	297
	11,8	11 030	2,24	76,2	**R 3EL 030 A 48 x 350** 180 L 6	26,5	21,2	20	16	293	329
	11,0	11 810	2,65	127	**R 3EL 042 A 42 x 350** 160 L 4	26,5	21,2	20	16	331	355
	11,0	11 830	3,35	127	**R 3EL 060 A 42 x 350** 160 L 4	33,5	26,5	25	20	405	429
	12,9	10 080	0,9	108	**R 3EL 012 A 42 x 350** 160 L 4	14	11,2	10,6	8,5	191	215
	12,9	10 080	1,12	108	**R 3EL 015 A 42 x 350** 160 L 4	14	11,2	10,6	8,5	195	219
	12,9	10 080	1,4	108	**R 3EL 018 A 42 x 350** 160 L 4	17	14	13,2	10,6	232	256
	12,9	10 080	1,5	108	**R 3EL 021 A 42 x 350** 160 L 4	17	14	13,2	10,6	235	259
	12,4	10 530	1,7	72,7	**R 3EL 021 A 48 x 350** 180 L 6	21,2	17	16	13,2	255	291
	12,2	10 680	2,36	115	**R 3EL 030 A 42 x 350** 160 L 4	21,2	17	16	13,2	273	297
	11,9	10 910	3,15	117	**R 3EL 042 A 42 x 350** 160 L 4	26,5	21,2	20	16	331	355
	14,2	9 179	1	98,6	**R 3EL 015 A 42 x 350** 160 L 4	14	11,2	10,6	8,5	195	219
	14,7	8 875	1,32	61,3	**R 3EL 015 A 48 x 350** 180 L 6	17	14	13,2	10,6	215	251
	14,2	9 179	1,18	98,6	**R 3EL 018 A 42 x 350** 160 L 4	17	14	13,2	10,6	232	256
	14,7	8 875	1,6	61,3	**R 3EL 018 A 48 x 350** 180 L 6	21,2	17	16	13,2	252	288
	14,2	9 179	1,4	98,6	**R 3EL 021 A 42 x 350** 160 L 4	17	14	13,2	10,6	235	259
	14,7	8 875	1,9	61,3	**R 3EL 021 A 48 x 350** 180 L 6	21,2	17	16	13,2	255	291
	13,2	9 880	2,5	106	**R 3EL 030 A 42 x 350** 160 L 4	21,2	17	16	13,2	273	297
	12,9	10 100	3,75	108	**R 3EL 042 A 42 x 350** 160 L 4	26,5	21,2	20	16	331	355
	15,2	8 588	1,06	92,2	**R 3EL 012 A 42 x 350** 160 L 4	14	11,2	10,6	8,5	191	215
	15,2	8 588	1,32	92,2	**R 3EL 015 A 42 x 350** 160 L 4	14	11,2	10,6	8,5	195	219
	15,2	8 588	1,7	92,2	**R 3EL 018 A 42 x 350** 160 L 4	17	14	13,2	10,6	232	256
	15,2	8 588	2	92,2	**R 3EL 021 A 42 x 350** 160 L 4	17	14	13,2	10,6	235	259
	15,5	8 417	2,8	90,4	**R 3EL 030 A 42 x 350** 160 L 4	21,2	17	16	13,2	273	297
	18,0	7 237	0,9	77,7	**R 3EL 009 A 42 x 350** 160 L 4	14	10,6	10,6	8	180	204
	18,0	7 237	1,25	77,7	**R 3EL 012 A 42 x 350** 160 L 4	14	11,2	10,6	8,5	191	215
	18,0	7 237	1,6	77,7	**R 3EL 015 A 42 x 350** 160 L 4	14	11,2	10,6	8,5	195	219
	18,0	7 237	1,9	77,7	**R 3EL 018 A 42 x 350** 160 L 4	17	14	13,2	10,6	232	256
	18,0	7 237	2,36	77,7	**R 3EL 021 A 42 x 350** 160 L 4	17	14	13,2	10,6	235	259
	18,4	7 093	3,35	76,2	**R 3EL 030 A 42 x 350** 160 L 4	21,2	17	16	13,2	273	297
	19,3	6 771	0,95	72,7	**R 3EL 009 A 42 x 350** 160 L 4	14	10,6	10,6	8	180	204
	19,3	6 771	1,32	72,7	**R 3EL 012 A 42 x 350** 160 L 4	14	11,2	10,6	8,5	191	215
	19,3	6 771	1,7	72,7	**R 3EL 015 A 42 x 350** 160 L 4	14	11,2	10,6	8,5	195	219
	20,1	6 703	1,12	44,8	**R 2EL 015 A 48 x 350** 180 L 6	25	20	19	15	212	248
	19,3	6 771	2,12	72,7	**R 3EL 018 A 42 x 350** 160 L 4	17	14	13,2	10,6	232	256
	19,0	7 100	1,18	47,5	**R 2EL 018 A 48 x 350** 180 L 6	30	23,6	22,4	18	249	285
	19,3	6 771	2,24	72,7	**R 3EL 021 A 42 x 350** 160 L 4	17	14	13,2	10,6	235	259
	20,1	6 703	1,6	44,8	**R 2EL 021 A 48 x 350** 180 L 6	30	23,6	22,4	18	252	288
	19,6	6 636	3,55	71,3	**R 3EL 030 A 42 x 350** 160 L 4	21,2	17	16	13,2	273	297
	22,8	5 706	1,12	61,3	**R 3EL 009 A 42 x 350** 160 L 4	14	10,6	10,6	8	180	204
	22,8	5 706	1,6	61,3	**R 3EL 012 A 42 x 350** 160 L 4	14	11,2	10,6	8,5	191	215
	22,3	6 049	1,18	40,4	**R 2EL 012 A 48 x 350** 180 L 6	25	20	19	15	209	245
	22,8	5 706	2	61,3	**R 3EL 015 A 42 x 350** 160 L 4	14	11,2	10,6	8,5	195	219
	22,3	6 049	1,5	40,4	**R 2EL 015 A 48 x 350** 180 L 6	25	20	19	15	212	248
	22,8	5 706	2,24	61,3	**R 3EL 018 A 42 x 350** 160 L 4	17	14	13,2	10,6	232	256
	22,3	6 049	1,7	40,4	**R 2EL 018 A 48 x 350** 180 L 6	30	23,6	22,4	18	249	285
	22,8	5 706	2,65	61,3	**R 3EL 021 A 42 x 350** 160 L 4	17	14	13,2	10,6	235	259
	22,3	6 049	1,7	40,4	**R 2EL 021 A 48 x 350** 180 L 6	30	23,6	22,4	18	252	288
	23,3	5 592	4,25	60,1	**R 3EL 030 A 42 x 350** 160 L 4	21,2	17	16	13,2	273	297
	22,4	5 998	3,15	40,1	**R 2EL 030 A 48 x 350** 180 L 6	40	31,5	30	23,6	283	319
	22,4	5 998	4,75	40,1	**R 2EL 060 A 48 x 350** 180 L 6	63	50	47,5	37,5	410	446
	27,1	4 808	1,32	51,6	**R 3EL 009 A 42 x 350** 160 L 4	14	10,6	10,6	8	180	204
	27,4	4 922	1	32,9	**R 2EL 009 A 48 x 350** 180 L 6	23,6	18	18	14	199	235
	27,1	4 808	1,8	51,6	**R 3EL 012 A 42 x 350** 160 L 4	14	11,2	10,6	8,5	191	215
	28,2	4 769	1,18	31,9	**R 2EL 012 A 48 x 350** 180 L 6	25	20	19	15	209	245
	27,1	4 808	2,24	51,6	**R 3EL 015 A 42 x 350** 160 L 4	14	11,2	10,6	8,5	195	219
	28,2	4 769	1,7	31,9	**R 2EL 015 A 48 x 350** 180 L 6	25	20	19	15	212	248
	27,1	4 808	2,65	51,6	**R 3EL 018 A 42 x 350** 160 L 4	17	14	13,2	10,6	232	256
	28,2	4 769	1,7	31,9	**R 2EL 018 A 48 x 350** 180 L 6	30	23,6	22,4	18	249	285
	27,1	4 808	2,65	51,6	**R 3EL 021 A 42 x 350** 160 L 4	17	14	13,2	10,6	235	259
	27,7	4 712	5	50,6	**R 3EL 030 A 42 x 350** 160 L 4	21,2	17	16	13,2	273	297
	28,8	4 674	3,35	31,2	**R 2EL 030 A 48 x 350** 180 L 6	40	31,5	30	23,6	283	319

P_1	n_2	M_2	fs	i	∅**d** x ∅**P**	Pt_N [kW] t_{amb} = 20°C		t_{amb} = 40°C		kg	
kW	min^{-1}	N m								HB	HBZ
15	**29,5**	4 564	0,9	47,5	**R 2EL 009 A 42 x 350** 160 L 4	18	15	14	11,2	179	203
	32,1	4 193	1,18	28,0	**R 2EL 009 A 48 x 350** 180 L 6	23,6	18	18	14	199	235
	29,5	4 564	1,32	47,5	**R 2EL 012 A 42 x 350** 160 L 4	20	16	15	11,8	189	213
	32,1	4 193	1,7	28,0	**R 2EL 012 A 48 x 350** 180 L 6	25	20	19	15	209	245
	31,3	4 309	1,7	44,8	**R 2EL 015 A 42 x 350** 160 L 4	20	16	15	11,8	192	216
	32,1	4 193	2	28,0	**R 2EL 015 A 48 x 350** 180 L 6	25	20	19	15	212	248
	29,5	4 564	1,8	47,5	**R 2EL 018 A 42 x 350** 160 L 4	23,6	18	18	14	229	253
	31,3	4 309	2,36	44,8	**R 2EL 021 A 42 x 350** 160 L 4	23,6	18	18	14	232	256
	34,6	3 888	0,9	40,4	**R 2EL 006 A 42 x 350** 160 L 4	12,5	10,6	9,5	8	147	171
	34,6	3 888	1,25	40,4	**R 2EL 009 A 42 x 350** 160 L 4	18	15	14	11,2	179	203
	34,6	3 888	1,8	40,4	**R 2EL 012 A 42 x 350** 160 L 4	20	16	15	11,8	189	213
	34,6	3 888	2,24	40,4	**R 2EL 015 A 42 x 350** 160 L 4	20	16	15	11,8	192	216
	34,6	3 888	2,5	40,4	**R 2EL 018 A 42 x 350** 160 L 4	23,6	18	18	14	229	253
	42,6	3 164	1,06	32,9	**R 2EL 006 A 42 x 350** 160 L 4	12,5	10,6	9,5	8	147	171
	40,7	3 306	1,32	22,1	**R 2EL 006 A 48 x 350** 180 L 6	16	12,5	11,8	9,5	167	203
	42,6	3 164	1,5	32,9	**R 2EL 009 A 42 x 350** 160 L 4	18	15	14	11,2	179	203
	40,7	3 306	1,9	22,1	**R 2EL 009 A 48 x 350** 180 L 6	23,6	18	18	14	199	235
	42,6	3 164	2,12	32,9	**R 2EL 012 A 42 x 350** 160 L 4	20	16	15	11,8	189	213
	42,6	3 164	2,65	32,9	**R 2EL 015 A 42 x 350** 160 L 4	20	16	15	11,8	192	216
	43,9	3 066	0,9	31,9	**R 2EL 006 A 42 x 350** 160 L 4	12,5	10,6	9,5	8	147	171
	43,9	3 066	1,25	31,9	**R 2EL 009 A 42 x 350** 160 L 4	18	15	14	11,2	179	203
	43,9	3 066	1,8	31,9	**R 2EL 012 A 42 x 350** 160 L 4	20	16	15	11,8	189	213
	43,9	3 066	2,5	31,9	**R 2EL 015 A 42 x 350** 160 L 4	20	16	15	11,8	192	216
	44,8	3 005	5	31,2	**R 2EL 030 A 42 x 350** 160 L 4	31,5	25	23,6	19	263	287
	50,0	2 696	0,9	28,0	**R 2EL 004 A 42 x 350** 160 L 4	12,5	10	9,5	7,5	139	163
	50,0	2 696	1,25	28,0	**R 2EL 006 A 42 x 350** 160 L 4	12,5	10,6	9,5	8	147	171
	50,0	2 696	1,8	28,0	**R 2EL 009 A 42 x 350** 160 L 4	18	15	14	11,2	179	203
	50,0	2 696	2,5	28,0	**R 2EL 012 A 42 x 350** 160 L 4	20	16	15	11,8	189	213
	54,0	2 495	1,06	25,9	**R 2EL 004 A 42 x 350** 160 L 4	12,5	10	9,5	7,5	139	163
	54,0	2 495	1,5	25,9	**R 2EL 006 A 42 x 350** 160 L 4	12,5	10,6	9,5	8	147	171
	54,0	2 495	2,12	25,9	**R 2EL 009 A 42 x 350** 160 L 4	18	15	14	11,2	179	203
	54,0	2 495	3	25,9	**R 2EL 012 A 42 x 350** 160 L 4	20	16	15	11,8	189	213
	63,4	2 125	1	22,1	**R 2EL 003 A 42 x 350** 160 L 4	11,2	9,5	8,5	7,1	135	159
	63,4	2 125	1,32	22,1	**R 2EL 004 A 42 x 350** 160 L 4	12,5	10	9,5	7,5	139	163
	63,4	2 125	1,9	22,1	**R 2EL 006 A 42 x 350** 160 L 4	12,5	10,6	9,5	8	147	171
	63,4	2 125	2,5	22,1	**R 2EL 009 A 42 x 350** 160 L 4	18	15	14	11,2	179	203
	72,8	1 851	1,9	12,4	**R 2EL 006 A 48 x 350** 180 L 6	16	12,5	11,8	9,5	167	203
	75,2	1 791	1	18,6	**R 2EL 003 A 42 x 350** 160 L 4	11,2	9,5	8,5	7,1	135	159
	75,2	1 791	1,32	18,6	**R 2EL 004 A 42 x 350** 160 L 4	12,5	10	9,5	7,5	139	163
	75,2	1 791	1,9	18,6	**R 2EL 006 A 42 x 350** 160 L 4	12,5	10,6	9,5	8	147	171
	75,2	1 791	2,65	18,6	**R 2EL 009 A 42 x 350** 160 L 4	18	15	14	11,2	179	203
	80,4	1 676	1,18	17,4	**R 2EL 003 A 42 x 350** 160 L 4	11,2	9,5	8,5	7,1	135	159
	80,4	1 676	1,6	17,4	**R 2EL 004 A 42 x 350** 160 L 4	12,5	10	9,5	7,5	139	163
	80,4	1 676	2,24	17,4	**R 2EL 006 A 42 x 350** 160 L 4	12,5	10,6	9,5	8	147	171
	80,4	1 676	3,15	17,4	**R 2EL 009 A 42 x 350** 160 L 4	18	15	14	11,2	179	203
	95,4	1 412	1,32	14,7	**R 2EL 003 A 42 x 350** 160 L 4	11,2	9,5	8,5	7,1	135	159
	95,4	1 412	1,8	14,7	**R 2EL 004 A 42 x 350** 160 L 4	12,5	10	9,5	7,5	139	163
	95,4	1 412	2,65	14,7	**R 2EL 006 A 42 x 350** 160 L 4	12,5	10,6	9,5	8	147	171
	113	1 190	1,5	12,4	**R 2EL 003 A 42 x 350** 160 L 4	11,2	9,5	8,5	7,1	135	159
	113	1 190	1,8	12,4	**R 2EL 004 A 42 x 350** 160 L 4	12,5	10	9,5	7,5	139	163
	113	1 190	2,65	12,4	**R 2EL 006 A 42 x 350** 160 L 4	12,5	10,6	9,5	8	147	171
18,5	**0,685**	229 590	1,5	1 314	**R 4EL 355 A 55 x 400** 200 LR 6	75	60	56	45	1 939	1 975
	0,702	224 130	1,06	1 283	**R 4EL 250 A 55 x 400** 200 LR 6	63	50	47,5	37,5	1 384	1 420
	0,759	207 190	1,6	1 186	**R 4EL 355 A 55 x 400** 200 LR 6	75	60	56	45	1 939	1 975
	0,783	200 900	1,18	1 150	**R 4EL 250 A 55 x 400** 200 LR 6	63	50	47,5	37,5	1 384	1 420
	0,841	187 080	1,8	1 071	**R 4EL 355 A 55 x 400** 200 LR 6	75	60	56	45	1 939	1 975
	0,915	171 840	1	984	**R 4EL 180 A 55 x 400** 200 LR 6	53	42,5	40	31,5	1 019	1 055
	0,909	173 000	1,5	990	**R 4EL 250 A 55 x 400** 200 LR 6	63	50	47,5	37,5	1 384	1 420
	0,887	177 220	2,12	1 014	**R 4EL 355 A 55 x 400** 200 LR 6	75	60	56	45	1 939	1 975
	1,01	155 070	1,12	888	**R 4EL 180 A 55 x 400** 200 LR 6	53	42,5	40	31,5	1 019	1 055
	1,01	155 070	1,7	888	**R 4EL 250 A 55 x 400** 200 LR 6	63	50	47,5	37,5	1 384	1 420
	1,07	147 600	2,24	1 314	**R 4EL 355 A 48 x 350** 180 M 4	60	47,5	45	35,5	1 912	1 936
	1,07	147 360	3,15	1 312	**R 4EL 500 A 48 x 350** 180 M 4	71	56	53	42,5	2 662	2 686
	1,09	144 080	1,12	1 283	**R 4EL 180 A 48 x 350** 180 M 4	42,5	33,5	31,5	25	991	1015
	1,09	144 080	1,6	1 283	**R 4EL 250 A 48 x 350** 180 M 4	50	40	37,5	30	1 357	1 381
	1,12	140 790	1,9	806	**R 4EL 250 A 55 x 400** 200 LR 6	63	50	47,5	37,5	1 384	1 420
	1,18	133 190	2,5	1 186	**R 4EL 355 A 48 x 350** 180 M 4	60	47,5	45	35,5	1 912	1 936
	1,28	123 290	1	706	**R 4EL 125 A 55 x 400** 200 LR 6	45	35,5	33,5	26,5	769	805
	1,22	129 150	1,25	1 150	**R 4EL 180 A 48 x 350** 180 M 4	42,5	33,5	31,5	25	991	1015
	1,22	129 150	1,8	1 150	**R 4EL 250 A 48 x 350** 180 M 4	50	40	37,5	30	1 357	1 381
	1,25	126 190	2,12	722	**R 4EL 250 A 55 x 400** 200 LR 6	63	50	47,5	37,5	1 384	1 420
	1,31	120 260	2,65	1 071	**R 4EL 355 A 48 x 350** 180 M 4	60	47,5	45	35,5	1 912	1 936
	1,25	126 050	3,35	1 122	**R 4EL 500 A 48 x 350** 180 M 4	71	56	53	42,5	2 662	2 686

P_1	n_2	M_2	fs	i		Pt_N [kW] t_{amb} = 20°C		t_{amb} = 40°C		kg	
					⌀**d** x ⌀**P**						
kW	min^{-1}	N m								HB	HBZ
18,5	**1,34**	117 520	0,9	1 046	**R 4EL 125 A 48 x 350** 180 M 4	35,5	28	26,5	21,2	741	765
	1,42	110 730	1,12	634	**R 4EL 125 A 55 x 400** 200 LR 6	45	35,5	33,5	26,5	769	805
	1,42	110 470	1,5	984	**R 4EL 180 A 48 x 350** 180 M 4	42,5	33,5	31,5	25	991	1015
	1,41	111 220	2,36	990	**R 4EL 250 A 48 x 350** 180 M 4	50	40	37,5	30	1 357	1 381
	1,38	113 930	3,15	1 014	**R 4EL 355 A 48 x 350** 180 M 4	60	47,5	45	35,5	1 912	1 936
	1,65	95 040	0,9	846	**R 4EL 085 A 48 x 350** 180 M 4	30	23,6	22,4	18	566	590
	1,53	102 680	1,18	914	**R 4EL 125 A 48 x 350** 180 M 4	35,5	28	26,5	21,2	741	765
	1,58	99 690	1,7	888	**R 4EL 180 A 48 x 350** 180 M 4	42,5	33,5	31,5	25	991	1015
	1,58	99 690	2,65	888	**R 4EL 250 A 48 x 350** 180 M 4	50	40	37,5	30	1 357	1 381
	1,54	102 330	3,15	911	**R 4EL 355 A 48 x 350** 180 M 4	60	47,5	45	35,5	1 912	1 936
	1,88	83 610	1,06	479	**R 4EL 085 A 55 x 400** 200 LR 6	37,5	30	28	22,4	594	630
	1,70	92 660	1,32	825	**R 4EL 125 A 48 x 350** 180 M 4	35,5	28	26,5	21,2	741	765
	1,75	89 900	1,8	800	**R 4EL 180 A 48 x 350** 180 M 4	42,5	33,5	31,5	25	991	1015
	1,88	83 770	2,12	479	**R 4EL 180 A 55 x 400** 200 LR 6	53	42,5	40	31,5	1 019	1 055
	1,74	90 510	2,8	806	**R 4EL 250 A 48 x 350** 180 M 4	50	40	37,5	30	1 357	1 381
	1,94	80 970	1,06	721	**R 4EL 085 A 48 x 350** 180 M 4	30	23,6	22,4	18	566	590
	1,98	79 250	1,6	706	**R 4EL 125 A 48 x 350** 180 M 4	35,5	28	26,5	21,2	741	765
	1,94	81 120	2	722	**R 4EL 180 A 48 x 350** 180 M 4	42,5	33,5	31,5	25	991	1015
	1,94	81 120	3,15	722	**R 4EL 250 A 48 x 350** 180 M 4	50	40	37,5	30	1 357	1 381
	2,12	74 060	1,18	659	**R 4EL 085 A 48 x 350** 180 M 4	30	23,6	22,4	18	566	590
	2,21	71 180	1,8	634	**R 4EL 125 A 48 x 350** 180 M 4	35,5	28	26,5	21,2	741	765
	2,24	70 050	2,36	624	**R 4EL 180 A 48 x 350** 180 M 4	42,5	33,5	31,5	25	991	1015
	2,20	71 350	3,55	635	**R 4EL 250 A 48 x 350** 180 M 4	50	40	37,5	30	1 357	1 381
	2,49	63 090	0,95	562	**R 4EL 060 A 48 x 350** 180 M 4	23,6	18	18	14	420	444
	2,49	63 090	1,4	562	**R 4EL 085 A 48 x 350** 180 M 4	30	23,6	22,4	18	566	590
	2,45	64 240	1,9	572	**R 4EL 125 A 48 x 350** 180 M 4	35,5	28	26,5	21,2	741	765
	2,49	63 210	2,8	563	**R 4EL 180 A 48 x 350** 180 M 4	42,5	33,5	31,5	25	991	1015
	2,93	53 750	1,06	479	**R 4EL 060 A 48 x 350** 180 M 4	23,6	18	18	14	420	444
	2,93	53 750	1,6	479	**R 4EL 085 A 48 x 350** 180 M 4	30	23,6	22,4	18	566	590
	2,80	56 120	2,24	500	**R 4EL 125 A 48 x 350** 180 M 4	35,5	28	26,5	21,2	741	765
	2,92	53 850	3,15	479	**R 4EL 180 A 48 x 350** 180 M 4	42,5	33,5	31,5	25	991	1015
	3,16	49 740	1,12	443	**R 4EL 060 A 48 x 350** 180 M 4	23,6	18	18	14	420	444
	3,16	49 740	1,7	443	**R 4EL 085 A 48 x 350** 180 M 4	30	23,6	22,4	18	566	590
	3,10	50 640	2,36	451	**R 4EL 125 A 48 x 350** 180 M 4	35,5	28	26,5	21,2	741	765
	3,16	49 840	3,35	444	**R 4EL 180 A 48 x 350** 180 M 4	42,5	33,5	31,5	25	991	1015
	3,63	43 320	1	386	**R 4EL 042 A 48 x 350** 180 M 4	21,2	17	16	13,2	345	369
	3,71	42 380	1,32	377	**R 4EL 060 A 48 x 350** 180 M 4	23,6	18	18	14	420	444
	3,67	42 880	1,9	382	**R 4EL 085 A 48 x 350** 180 M 4	30	23,6	22,4	18	566	590
	3,63	43 320	2,65	386	**R 4EL 125 A 48 x 350** 180 M 4	35,5	28	26,5	21,2	741	765
	3,70	42 460	4	378	**R 4EL 180 A 48 x 350** 180 M 4	42,5	33,5	31,5	25	991	1015
	4,31	36 500	1,12	325	**R 4EL 042 A 48 x 350** 180 M 4	21,2	17	16	13,2	345	369
	4,07	38 620	1,12	344	**R 4EL 060 A 48 x 350** 180 M 4	23,6	18	18	14	420	444
	4,24	37 920	1,12	212	**R 3EL 060 A 55 x 400** 200 LR 6	42,5	33,5	31,5	25	443	479
	4,07	38 620	1,7	344	**R 4EL 085 A 48 x 350** 180 M 4	30	23,6	22,4	18	566	590
	4,24	37 920	1,8	212	**R 3EL 085 A 55 x 400** 200 LR 6	53	42,5	40	31,5	582	618
	3,94	39 930	3	356	**R 4EL 125 A 48 x 350** 180 M 4	35,5	28	26,5	21,2	741	765
	4,60	34 150	1,18	304	**R 4EL 042 A 48 x 350** 180 M 4	21,2	17	16	13,2	345	369
	4,55	35 310	0,95	198	**R 3EL 042 A 55 x 400** 200 LR 6	33,5	26,5	25	20	369	405
	4,40	35 710	1,5	318	**R 4EL 060 A 48 x 350** 180 M 4	23,6	18	18	14	420	444
	4,44	36 220	1,18	203	**R 3EL 060 A 55 x 400** 200 LR 6	42,5	33,5	31,5	25	443	479
	4,40	35 710	2,24	318	**R 4EL 085 A 48 x 350** 180 M 4	30	23,6	22,4	18	566	590
	4,67	34 420	1,9	193	**R 3EL 085 A 55 x 400** 200 LR 6	53	42,5	40	31,5	582	618
	4,31	36 500	3,15	325	**R 4EL 125 A 48 x 350** 180 M 4	35,5	28	26,5	21,2	741	765
	5,11	30 760	1,32	274	**R 4EL 042 A 48 x 350** 180 M 4	21,2	17	16	13,2	345	369
	5,05	31 840	1,06	178	**R 3EL 042 A 55 x 400** 200 LR 6	33,5	26,5	25	20	369	405
	4,71	33 410	1,6	297	**R 4EL 060 A 48 x 350** 180 M 4	23,6	18	18	14	420	444
	4,91	32 740	1,25	183	**R 3EL 060 A 55 x 400** 200 LR 6	42,5	33,5	31,5	25	443	479
	4,71	33 410	2,36	297	**R 4EL 085 A 48 x 350** 180 M 4	30	23,6	22,4	18	566	590
	4,82	33 350	1,9	187	**R 3EL 085 A 55 x 400** 200 LR 6	53	42,5	40	31,5	582	618
	4,67	33 650	3,35	300	**R 4EL 125 A 48 x 350** 180 M 4	35,5	28	26,5	21,2	741	765
	5,44	29 540	0,9	165	**R 3EL 030 A 55 x 400** 200 LR 6	26,5	21,2	20	16	311	347
	5,46	28 780	1,4	256	**R 4EL 042 A 48 x 350** 180 M 4	21,2	17	16	13,2	345	369
	5,32	30 200	1,18	169	**R 3EL 042 A 55 x 400** 200 LR 6	33,5	26,5	25	20	369	405
	5,58	28 150	1,9	251	**R 4EL 060 A 48 x 350** 180 M 4	23,6	18	18	14	420	444
	5,52	29 130	1,4	163	**R 3EL 060 A 55 x 400** 200 LR 6	42,5	33,5	31,5	25	443	479
	5,58	28 150	2,8	251	**R 4EL 085 A 48 x 350** 180 M 4	30	23,6	22,4	18	566	590
	5,38	29 890	2,65	167	**R 3EL 085 A 55 x 400** 200 LR 6	53	42,5	40	31,5	582	618
	6,69	24 040	1,06	135	**R 3EL 030 A 55 x 400** 200 LR 6	26,5	21,2	20	16	311	347
	6,39	25 150	1,32	219	**R 3EL 042 A 48 x 350** 180 M 4	26,5	21,2	20	16	341	365
	6,48	24 250	1,6	216	**R 4EL 042 A 48 x 350** 180 M 4	21,2	17	16	13,2	345	369
	6,60	24 370	1,7	212	**R 3EL 060 A 48 x 350** 180 M 4	33,5	26,5	25	20	415	439
	6,63	23 720	2,12	211	**R 4EL 060 A 48 x 350** 180 M 4	23,6	18	18	14	420	444
	6,69	24 040	2,12	135	**R 3EL 060 A 55 x 400** 200 LR 6	42,5	33,5	31,5	25	443	479
	6,60	24 370	2,65	212	**R 3EL 085 A 48 x 350** 180 M 4	42,5	33,5	31,5	25	555	579
	6,63	23 720	3,15	211	**R 4EL 085 A 48 x 350** 180 M 4	30	23,6	22,4	18	566	590
	6,40	25 110	5	219	**R 3EL 180 A 48 x 350** 180 M 4	60	47,5	45	35,5	967	991

P_1	n_2	M_2	fs	i	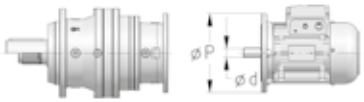	Pt_N [kW] t_{amb} = 20°C		t_{amb} = 40°C		kg	
kW	min^{-1}	N m			Ød x ØP					HB	HBZ
18,5	**6,91**	23 280	0,9	203	**R 3EL 030 A 48 x 350** 180 M 4	21,2	17	16	13,2	283	307
	7,08	22 700	1,4	198	**R 3EL 042 A 48 x 350** 180 M 4	26,5	21,2	20	16	341	365
	6,91	23 280	1,7	203	**R 3EL 060 A 48 x 350** 180 M 4	33,5	26,5	25	20	415	439
	7,27	22 130	2,8	193	**R 3EL 085 A 48 x 350** 180 M 4	42,5	33,5	31,5	25	555	579
	8,11	19 840	1,06	173	**R 3EL 030 A 48 x 350** 180 M 4	21,2	17	16	13,2	283	307
	7,85	20 480	1,25	115	**R 3EL 030 A 55 x 400** 200 LR 6	26,5	21,2	20	16	311	347
	7,85	20 470	1,6	178	**R 3EL 042 A 48 x 350** 180 M 4	26,5	21,2	20	16	341	365
	7,69	20 440	1,9	182	**R 4EL 042 A 48 x 350** 180 M 4	21,2	17	16	13,2	345	369
	7,64	21 050	1,9	183	**R 3EL 060 A 48 x 350** 180 M 4	33,5	26,5	25	20	415	439
	7,87	19 990	2,12	178	**R 4EL 060 A 48 x 350** 180 M 4	23,6	18	18	14	420	444
	7,85	20 480	2,36	115	**R 3EL 060 A 55 x 400** 200 LR 6	42,5	33,5	31,5	25	443	479
	7,50	21 440	3	187	**R 3EL 085 A 48 x 350** 180 M 4	42,5	33,5	31,5	25	555	579
	8,47	18 990	1,32	165	**R 3EL 030 A 48 x 350** 180 M 4	21,2	17	16	13,2	283	307
	8,28	19 410	1,8	169	**R 3EL 042 A 48 x 350** 180 M 4	26,5	21,2	20	16	341	365
	8,59	18 730	2,12	163	**R 3EL 060 A 48 x 350** 180 M 4	33,5	26,5	25	20	415	439
	8,37	19 220	3,75	167	**R 3EL 085 A 48 x 350** 180 M 4	42,5	33,5	31,5	25	555	579
	10,2	15 770	0,9	137	**R 3EL 018 A 48 x 350** 180 M 4	17	14	13,2	10,6	242	266
	10,2	15 770	1,12	137	**R 3EL 021 A 48 x 350** 180 M 4	17	14	13,2	10,6	245	269
	10,4	15 460	1,6	135	**R 3EL 030 A 48 x 350** 180 M 4	21,2	17	16	13,2	283	307
	10,2	15 800	2,12	138	**R 3EL 042 A 48 x 350** 180 M 4	26,5	21,2	20	16	341	365
	10,4	15 460	3,15	135	**R 3EL 060 A 48 x 350** 180 M 4	33,5	26,5	25	20	415	439
	12,0	13 430	1	117	**R 3EL 018 A 48 x 350** 180 M 4	17	14	13,2	10,6	242	266
	12,0	13 430	1,25	117	**R 3EL 021 A 48 x 350** 180 M 4	17	14	13,2	10,6	245	269
	10,7	14 970	1,4	130	**R 3EL 030 A 48 x 350** 180 M 4	21,2	17	16	13,2	283	307
	11,8	13 610	1,8	76,2	**R 3EL 030 A 55 x 400** 200 LR 6	26,5	21,2	20	16	311	347
	11,0	14 560	2,12	127	**R 3EL 042 A 48 x 350** 180 M 4	26,5	21,2	20	16	341	365
	11,0	14 590	2,65	127	**R 3EL 060 A 48 x 350** 180 M 4	33,5	26,5	25	20	415	439
	10,8	14 860	4,25	129	**R 3EL 085 A 48 x 350** 180 M 4	42,5	33,5	31,5	25	555	579
	12,9	12 430	0,95	108	**R 3EL 015 A 48 x 350** 180 M 4	14	11,2	10,6	8,5	205	229
	12,9	12 430	1,18	108	**R 3EL 018 A 48 x 350** 180 M 4	17	14	13,2	10,6	242	266
	12,9	12 430	1,25	108	**R 3EL 021 A 48 x 350** 180 M 4	17	14	13,2	10,6	245	269
	12,2	13 170	1,9	115	**R 3EL 030 A 48 x 350** 180 M 4	21,2	17	16	13,2	283	307
	11,9	13 460	2,5	117	**R 3EL 042 A 48 x 350** 180 M 4	26,5	21,2	20	16	341	365
	12,2	13 170	3,75	115	**R 3EL 060 A 48 x 350** 180 M 4	33,5	26,5	25	20	415	439
	14,2	11 320	0,95	98,6	**R 3EL 018 A 48 x 350** 180 M 4	17	14	13,2	10,6	242	266
	14,2	11 320	1,18	98,6	**R 3EL 021 A 48 x 350** 180 M 4	17	14	13,2	10,6	245	269
	13,2	12 190	2	106	**R 3EL 030 A 48 x 350** 180 M 4	21,2	17	16	13,2	283	307
	15,0	10 730	2,24	60,1	**R 3EL 030 A 55 x 400** 200 LR 6	26,5	21,2	20	16	311	347
	15,2	10 590	1,06	92,2	**R 3EL 015 A 48 x 350** 180 M 4	14	11,2	10,6	8,5	205	229
	15,2	10 590	1,32	92,2	**R 3EL 018 A 48 x 350** 180 M 4	17	14	13,2	10,6	242	266
	15,2	10 590	1,6	92,2	**R 3EL 021 A 48 x 350** 180 M 4	17	14	13,2	10,6	245	269
	15,5	10 380	2,36	90,4	**R 3EL 030 A 48 x 350** 180 M 4	21,2	17	16	13,2	283	307
	15,2	10 610	3,55	92,4	**R 3EL 042 A 48 x 350** 180 M 4	26,5	21,2	20	16	341	365
	18,0	8 925	1,25	77,7	**R 3EL 015 A 48 x 350** 180 M 4	14	11,2	10,6	8,5	205	229
	18,0	8 925	1,5	77,7	**R 3EL 018 A 48 x 350** 180 M 4	17	14	13,2	10,6	242	266
	18,0	8 925	1,9	77,7	**R 3EL 021 A 48 x 350** 180 M 4	17	14	13,2	10,6	245	269
	18,4	8 748	2,8	76,2	**R 3EL 030 A 48 x 350** 180 M 4	21,2	17	16	13,2	283	307
	19,3	8 351	1,32	72,7	**R 3EL 015 A 48 x 350** 180 M 4	14	11,2	10,6	8,5	205	229
	20,1	8 267	0,9	44,8	**R 2EL 015 A 55 x 400** 200 LR 6	25	20	19	15	230	266
	19,3	8 351	1,7	72,7	**R 3EL 018 A 48 x 350** 180 M 4	17	14	13,2	10,6	242	266
	19,0	8 757	0,95	47,5	**R 2EL 018 A 55 x 400** 200 LR 6	30	23,6	22,4	18	267	303
	19,3	8 351	1,8	72,7	**R 3EL 021 A 48 x 350** 180 M 4	17	14	13,2	10,6	245	269
	20,1	8 267	1,25	44,8	**R 2EL 021 A 55 x 400** 200 LR 6	30	23,6	22,4	18	270	306
	19,6	8 185	3	71,3	**R 3EL 030 A 48 x 350** 180 M 4	21,2	17	16	13,2	283	307
	22,3	7 460	0,95	40,4	**R 2EL 012 A 55 x 400** 200 LR 6	25	20	19	15	227	263
	22,8	7 037	1,6	61,3	**R 3EL 015 A 48 x 350** 180 M 4	14	11,2	10,6	8,5	205	229
	22,3	7 460	1,18	40,4	**R 2EL 015 A 55 x 400** 200 LR 6	25	20	19	15	230	266
	22,8	7 037	1,8	61,3	**R 3EL 018 A 48 x 350** 180 M 4	17	14	13,2	10,6	242	266
	22,3	7 460	1,32	40,4	**R 2EL 018 A 55 x 400** 200 LR 6	30	23,6	22,4	18	267	303
	22,8	7 037	2,12	61,3	**R 3EL 021 A 48 x 350** 180 M 4	17	14	13,2	10,6	245	269
	22,3	7 460	1,32	40,4	**R 2EL 021 A 55 x 400** 200 LR 6	30	23,6	22,4	18	270	306
	23,3	6 897	3,35	60,1	**R 3EL 030 A 48 x 350** 180 M 4	21,2	17	16	13,2	283	307
	27,4	6 071	1,18	32,9	**R 2EL 012 A 55 x 400** 200 LR 6	25	20	19	15	227	263
	27,4	6 071	1,4	32,9	**R 2EL 015 A 55 x 400** 200 LR 6	25	20	19	15	230	266
	27,4	6 071	1,7	32,9	**R 2EL 018 A 55 x 400** 200 LR 6	30	23,6	22,4	18	267	303
	27,4	6 071	2,12	32,9	**R 2EL 021 A 55 x 400** 200 LR 6	30	23,6	22,4	18	270	306
	28,2	5 882	0,95	31,9	**R 2EL 012 A 55 x 400** 200 LR 6	25	20	19	15	227	263
	27,1	5 930	1,9	51,6	**R 3EL 015 A 48 x 350** 180 M 4	14	11,2	10,6	8,5	205	229
	28,2	5 882	1,32	31,9	**R 2EL 015 A 55 x 400** 200 LR 6	25	20	19	15	230	266
	27,1	5 930	2,12	51,6	**R 3EL 018 A 48 x 350** 180 M 4	17	14	13,2	10,6	242	266
	28,2	5 882	1,32	31,9	**R 2EL 018 A 55 x 400** 200 LR 6	30	23,6	22,4	18	267	303
	27,1	5 930	2,12	51,6	**R 3EL 021 A 48 x 350** 180 M 4	17	14	13,2	10,6	245	269
	27,7	5 812	4	50,6	**R 3EL 030 A 48 x 350** 180 M 4	21,2	17	16	13,2	283	307
	29,5	5 629	1,06	47,5	**R 2EL 012 A 48 x 350** 180 M 4	20	16	15	11,8	199	223
	32,1	5 172	1,32	28,0	**R 2EL 012 A 55 x 400** 200 LR 6	25	20	19	15	227	263
	31,3	5 314	1,4	44,8	**R 2EL 015 A 48 x 350** 180 M 4	20	16	15	11,8	202	226
	32,1	5 172	1,7	28,0	**R 2EL 015 A 55 x 400** 200 LR 6	25	20	19	15	230	266
	29,5	5 629	1,5	47,5	**R 2EL 018 A 48 x 350** 180 M 4	23,6	18	18	14	239	263
	32,1	5 172	2	28,0	**R 2EL 018 A 55 x 400** 200 LR 6	30	23,6	22,4	18	267	303
	31,3	5 314	1,9	44,8	**R 2EL 021 A 48 x 350** 180 M 4	23,6	18	18	14	242	266

P_1	n_2	M_2	fs	i					Pt_N [kW] t_{amb} = 20°C		t_{amb} = 40°C		kg	
kW	min^{-1}	N m			∅**d** x ∅**P**								HB	HBZ
18,5	**34,6**	4 796	1	40,4	**R**	**2EL**	**009 A**	**48 x 350**	180 M 4	18	15	14	11,2	189	213
	34,6	4 796	1,4	40,4	**R**	**2EL**	**012 A**	**48 x 350**	180 M 4	20	16	15	11,8	199	223
	34,7	4 786	1,6	25,9	**R**	**2EL**	**012 A**	**55 x 400**	200 LR 6	25	20	19	15	227	263
	34,6	4 796	1,8	40,4	**R**	**2EL**	**015 A**	**48 x 350**	180 M 4	20	16	15	11,8	202	226
	34,7	4 786	2,24	25,9	**R**	**2EL**	**015 A**	**55 x 400**	200 LR 6	25	20	19	15	230	266
	34,6	4 796	2	40,4	**R**	**2EL**	**018 A**	**48 x 350**	180 M 4	23,6	18	18	14	239	263
	34,6	4 796	2	40,4	**R**	**2EL**	**021 A**	**48 x 350**	180 M 4	23,6	18	18	14	242	266
	34,9	4 756	4	40,1	**R**	**2EL**	**030 A**	**48 x 350**	180 M 4	31,5	25	23,6	19	273	297
	34,9	4 756	5,6	40,1	**R**	**2EL**	**060 A**	**48 x 350**	180 M 4	50	40	37,5	30	400	424
	42,6	3 903	0,9	32,9	**R**	**2EL**	**006 A**	**48 x 350**	180 M 4	12,5	10,6	9,5	8	157	181
	42,6	3 903	1,25	32,9	**R**	**2EL**	**009 A**	**48 x 350**	180 M 4	18	15	14	11,2	189	213
	42,6	3 903	1,8	32,9	**R**	**2EL**	**012 A**	**48 x 350**	180 M 4	20	16	15	11,8	199	223
	40,7	4 078	2,12	22,1	**R**	**2EL**	**012 A**	**55 x 400**	200 LR 6	25	20	19	15	227	263
	42,6	3 903	2,12	32,9	**R**	**2EL**	**015 A**	**48 x 350**	180 M 4	20	16	15	11,8	202	226
	42,6	3 903	2,5	32,9	**R**	**2EL**	**018 A**	**48 x 350**	180 M 4	23,6	18	18	14	239	263
	43,9	3 781	1	31,9	**R**	**2EL**	**009 A**	**48 x 350**	180 M 4	18	15	14	11,2	189	213
	43,9	3 781	1,4	31,9	**R**	**2EL**	**012 A**	**48 x 350**	180 M 4	20	16	15	11,8	199	223
	43,9	3 781	2	31,9	**R**	**2EL**	**015 A**	**48 x 350**	180 M 4	20	16	15	11,8	202	226
	43,9	3 781	2	31,9	**R**	**2EL**	**018 A**	**48 x 350**	180 M 4	23,6	18	18	14	239	263
	44,8	3 706	4	31,2	**R**	**2EL**	**030 A**	**48 x 350**	180 M 4	31,5	25	23,6	19	273	297
	50,0	3 325	1	28,0	**R**	**2EL**	**006 A**	**48 x 350**	180 M 4	12,5	10,6	9,5	8	157	181
	50,0	3 325	1,4	28,0	**R**	**2EL**	**009 A**	**48 x 350**	180 M 4	18	15	14	11,2	189	213
	50,0	3 325	2	28,0	**R**	**2EL**	**012 A**	**48 x 350**	180 M 4	20	16	15	11,8	199	223
	50,0	3 325	2,5	28,0	**R**	**2EL**	**015 A**	**48 x 350**	180 M 4	20	16	15	11,8	202	226
	54,0	3 077	1,18	25,9	**R**	**2EL**	**006 A**	**48 x 350**	180 M 4	12,5	10,6	9,5	8	157	181
	54,0	3 077	1,7	25,9	**R**	**2EL**	**009 A**	**48 x 350**	180 M 4	18	15	14	11,2	189	213
	54,0	3 077	2,36	25,9	**R**	**2EL**	**012 A**	**48 x 350**	180 M 4	20	16	15	11,8	199	223
	54,0	3 077	3,35	25,9	**R**	**2EL**	**015 A**	**48 x 350**	180 M 4	20	16	15	11,8	202	226
	63,4	2 621	1,5	22,1	**R**	**2EL**	**006 A**	**48 x 350**	180 M 4	12,5	10,6	9,5	8	157	181
	63,4	2 621	2,12	22,1	**R**	**2EL**	**009 A**	**48 x 350**	180 M 4	18	15	14	11,2	189	213
	63,4	2 621	3	22,1	**R**	**2EL**	**012 A**	**48 x 350**	180 M 4	20	16	15	11,8	199	223
	75,2	2 209	1,5	18,6	**R**	**2EL**	**006 A**	**48 x 350**	180 M 4	12,5	10,6	9,5	8	157	181
	75,2	2 209	2,12	18,6	**R**	**2EL**	**009 A**	**48 x 350**	180 M 4	18	15	14	11,2	189	213
	75,2	2 209	3	18,6	**R**	**2EL**	**012 A**	**48 x 350**	180 M 4	20	16	15	11,8	199	223
	80,4	2 067	1,8	17,4	**R**	**2EL**	**006 A**	**48 x 350**	180 M 4	12,5	10,6	9,5	8	157	181
	80,4	2 067	2,5	17,4	**R**	**2EL**	**009 A**	**48 x 350**	180 M 4	18	15	14	11,2	189	213
	95,4	1 741	2,12	14,7	**R**	**2EL**	**006 A**	**48 x 350**	180 M 4	12,5	10,6	9,5	8	157	181
	95,4	1 741	2,8	14,7	**R**	**2EL**	**009 A**	**48 x 350**	180 M 4	18	15	14	11,2	189	213
	113	1 468	2,12	12,4	**R**	**2EL**	**006 A**	**48 x 350**	180 M 4	12,5	10,6	9,5	8	157	181
	113	1 468	2,8	12,4	**R**	**2EL**	**009 A**	**48 x 350**	180 M 4	18	15	14	11,2	189	213
22	**0,685**	273 030	1,25	1 314	**R**	**4EL**	**355 A**	**55 x 400**	200 L 6	75	60	56	45	1 959	1 995
	0,686	272 590	1,7	1 312	**R**	**4EL**	**500 A**	**55 x 400**	200 L 6	90	71	67	53	2 709	2 745
	0,702	266 530	0,9	1 283	**R**	**4EL**	**250 A**	**55 x 400**	200 L 6	63	50	47,5	37,5	1 404	1 440
	0,759	246 390	1,32	1 186	**R**	**4EL**	**355 A**	**55 x 400**	200 L 6	75	60	56	45	1 959	1 995
	0,783	238 900	1	1 150	**R**	**4EL**	**250 A**	**55 x 400**	200 L 6	63	50	47,5	37,5	1 404	1 440
	0,841	222 470	1,5	1 071	**R**	**4EL**	**355 A**	**55 x 400**	200 L 6	75	60	56	45	1 959	1 995
	0,802	233 160	1,9	1 122	**R**	**4EL**	**500 A**	**55 x 400**	200 L 6	90	71	67	53	2 709	2 745
	0,909	205 730	1,32	990	**R**	**4EL**	**250 A**	**55 x 400**	200 L 6	63	50	47,5	37,5	1 404	1 440
	0,887	210 750	1,8	1 014	**R**	**4EL**	**355 A**	**55 x 400**	200 L 6	75	60	56	45	1 959	1 995
	1,01	184 410	0,95	888	**R**	**4EL**	**180 A**	**55 x 400**	200 L 6	53	42,5	40	31,5	1 039	1 075
	1,01	184 410	1,4	888	**R**	**4EL**	**250 A**	**55 x 400**	200 L 6	63	50	47,5	37,5	1 404	1 440
	1,07	175 520	1,9	1 314	**R**	**4EL**	**355 A**	**48 x 350**	180 L 4	60	47,5	45	35,5	1 934	1 970
	1,07	175 240	2,65	1 312	**R**	**4EL**	**500 A**	**48 x 350**	180 L 4	71	56	53	42,5	2 684	2 720
	1,09	171 340	0,95	1 283	**R**	**4EL**	**180 A**	**48 x 350**	180 L 4	42,5	33,5	31,5	25	1 013	1 049
	1,09	171 340	1,4	1 283	**R**	**4EL**	**250 A**	**48 x 350**	180 L 4	50	40	37,5	30	1 379	1 415
	1,12	167 420	1,6	806	**R**	**4EL**	**250 A**	**55 x 400**	200 L 6	63	50	47,5	37,5	1 404	1 440
	1,18	158 390	2,12	1 186	**R**	**4EL**	**355 A**	**48 x 350**	180 L 4	60	47,5	45	35,5	1 934	1 970
	1,22	153 580	1,06	1 150	**R**	**4EL**	**180 A**	**48 x 350**	180 L 4	42,5	33,5	31,5	25	1 013	1 049
	1,22	153 580	1,5	1 150	**R**	**4EL**	**250 A**	**48 x 350**	180 L 4	50	40	37,5	30	1 379	1 415
	1,25	150 070	1,8	722	**R**	**4EL**	**250 A**	**55 x 400**	200 L 6	63	50	47,5	37,5	1 404	1 440
	1,31	143 020	2,24	1 071	**R**	**4EL**	**355 A**	**48 x 350**	180 L 4	60	47,5	45	35,5	1 934	1 970
	1,25	149 890	2,8	1 122	**R**	**4EL**	**500 A**	**48 x 350**	180 L 4	71	56	53	42,5	2 684	2 720
	1,42	131 680	0,95	634	**R**	**4EL**	**125 A**	**55 x 400**	200 L 6	45	35,5	33,5	26,5	789	825
	1,42	131 370	1,25	984	**R**	**4EL**	**180 A**	**48 x 350**	180 L 4	42,5	33,5	31,5	25	1 013	1 049
	1,41	132 260	2	990	**R**	**4EL**	**250 A**	**48 x 350**	180 L 4	50	40	37,5	30	1 379	1 415
	1,38	135 480	2,65	1 014	**R**	**4EL**	**355 A**	**48 x 350**	180 L 4	60	47,5	45	35,5	1 934	1 970
	1,39	134 630	3,35	1 008	**R**	**4EL**	**500 A**	**48 x 350**	180 L 4	71	56	53	42,5	2 684	2 720
	1,53	122 100	1	914	**R**	**4EL**	**125 A**	**48 x 350**	180 L 4	35,5	28	26,5	21,2	763	799
	1,58	118 550	1,4	888	**R**	**4EL**	**180 A**	**48 x 350**	180 L 4	42,5	33,5	31,5	25	1 013	1 049
	1,58	118 550	2,24	888	**R**	**4EL**	**250 A**	**48 x 350**	180 L 4	50	40	37,5	30	1 379	1 415
	1,54	121 680	2,65	911	**R**	**4EL**	**355 A**	**48 x 350**	180 L 4	60	47,5	45	35,5	1 934	1 970
	1,53	122 130	4,25	914	**R**	**4EL**	**500 A**	**48 x 350**	180 L 4	71	56	53	42,5	2 684	2 720

P_1	n_2	M_2	fs	i	∅**d** x ∅**P**	Pt_N [kW] t_{amb} = 20°C		t_{amb} = 40°C		kg	
kW	min^{-1}	N m								HB	HBZ
22	**1,88**	99 430	0,9	479	**R 4EL 085 A 55 x 400** 200 L 6	37,5	30	28	22,4	614	650
	1,70	110 180	1,12	825	**R 4EL 125 A 48 x 350** 180 L 4	35,5	28	26,5	21,2	763	799
	1,75	106 900	1,5	800	**R 4EL 180 A 48 x 350** 180 L 4	42,5	33,5	31,5	25	1 013	1 049
	1,88	99 620	1,8	479	**R 4EL 180 A 55 x 400** 200 L 6	53	42,5	40	31,5	1 039	1 075
	1,74	107 630	2,36	806	**R 4EL 250 A 48 x 350** 180 L 4	50	40	37,5	30	1 379	1 415
	1,75	106 820	3,35	800	**R 4EL 355 A 48 x 350** 180 L 4	60	47,5	45	35,5	1 934	1 970
	2,03	92 020	1	443	**R 4EL 085 A 55 x 400** 200 L 6	37,5	30	28	22,4	614	650
	1,98	94 250	1,32	706	**R 4EL 125 A 48 x 350** 180 L 4	35,5	28	26,5	21,2	763	799
	1,94	96 470	1,7	722	**R 4EL 180 A 48 x 350** 180 L 4	42,5	33,5	31,5	25	1 013	1 049
	1,94	96 470	2,65	722	**R 4EL 250 A 48 x 350** 180 L 4	50	40	37,5	30	1 379	1 415
	1,99	93 930	3,75	703	**R 4EL 355 A 48 x 350** 180 L 4	60	47,5	45	35,5	1 934	1 970
	2,12	88 070	1	659	**R 4EL 085 A 48 x 350** 180 L 4	30	23,6	22,4	18	588	624
	2,21	84 650	1,5	634	**R 4EL 125 A 48 x 350** 180 L 4	35,5	28	26,5	21,2	763	799
	2,24	83 300	1,9	624	**R 4EL 180 A 48 x 350** 180 L 4	42,5	33,5	31,5	25	1 013	1 049
	2,38	78 540	2,24	378	**R 4EL 180 A 55 x 400** 200 L 6	53	42,5	40	31,5	1 039	1 075
	2,20	84 850	3	635	**R 4EL 250 A 48 x 350** 180 L 4	50	40	37,5	30	1 379	1 415
	2,49	75 030	1,18	562	**R 4EL 085 A 48 x 350** 180 L 4	30	23,6	22,4	18	588	624
	2,45	76 390	1,6	572	**R 4EL 125 A 48 x 350** 180 L 4	35,5	28	26,5	21,2	763	799
	2,49	75 170	2,36	563	**R 4EL 180 A 48 x 350** 180 L 4	42,5	33,5	31,5	25	1 013	1 049
	2,49	75 170	3,35	563	**R 4EL 250 A 48 x 350** 180 L 4	50	40	37,5	30	1 379	1 415
	2,93	63 920	0,9	479	**R 4EL 060 A 48 x 350** 180 L 4	23,6	18	18	14	442	478
	2,93	63 920	1,32	479	**R 4EL 085 A 48 x 350** 180 L 4	30	23,6	22,4	18	588	624
	2,80	66 740	1,8	500	**R 4EL 125 A 48 x 350** 180 L 4	35,5	28	26,5	21,2	763	799
	2,92	64 040	2,65	479	**R 4EL 180 A 48 x 350** 180 L 4	42,5	33,5	31,5	25	1 013	1 049
	2,89	64 800	3,75	485	**R 4EL 250 A 48 x 350** 180 L 4	50	40	37,5	30	1 379	1 415
	3,16	59 150	0,95	443	**R 4EL 060 A 48 x 350** 180 L 4	23,6	18	18	14	442	478
	3,16	59 150	1,4	443	**R 4EL 085 A 48 x 350** 180 L 4	30	23,6	22,4	18	588	624
	3,10	60 230	2	451	**R 4EL 125 A 48 x 350** 180 L 4	35,5	28	26,5	21,2	763	799
	3,16	59 270	2,8	444	**R 4EL 180 A 48 x 350** 180 L 4	42,5	33,5	31,5	25	1 013	1 049
	3,71	50 400	1,12	377	**R 4EL 060 A 48 x 350** 180 L 4	23,6	18	18	14	442	478
	3,67	50 990	1,6	382	**R 4EL 085 A 48 x 350** 180 L 4	30	23,6	22,4	18	588	624
	3,63	51 510	2,24	386	**R 4EL 125 A 48 x 350** 180 L 4	35,5	28	26,5	21,2	763	799
	3,70	50 490	3,35	378	**R 4EL 180 A 48 x 350** 180 L 4	42,5	33,5	31,5	25	1 013	1 049
	4,31	43 410	0,95	325	**R 4EL 042 A 48 x 350** 180 L 4	21,2	17	16	13,2	367	403
	4,07	45 920	0,95	344	**R 4EL 060 A 48 x 350** 180 L 4	23,6	18	18	14	442	478
	4,24	45 090	0,95	212	**R 3EL 060 A 55 x 400** 200 L 6	42,5	33,5	31,5	25	463	499
	4,07	45 920	1,5	344	**R 4EL 085 A 48 x 350** 180 L 4	30	23,6	22,4	18	588	624
	4,24	45 090	1,5	212	**R 3EL 085 A 55 x 400** 200 L 6	53	42,5	40	31,5	602	638
	3,94	47 480	2,5	356	**R 4EL 125 A 48 x 350** 180 L 4	35,5	28	26,5	21,2	763	799
	3,97	47 150	3,35	353	**R 4EL 180 A 48 x 350** 180 L 4	42,5	33,5	31,5	25	1 013	1 049
	4,60	40 610	1	304	**R 4EL 042 A 48 x 350** 180 L 4	21,2	17	16	13,2	367	403
	4,40	42 470	1,25	318	**R 4EL 060 A 48 x 350** 180 L 4	23,6	18	18	14	442	478
	4,44	43 070	0,95	203	**R 3EL 060 A 55 x 400** 200 L 6	42,5	33,5	31,5	25	463	499
	4,40	42 470	1,9	318	**R 4EL 085 A 48 x 350** 180 L 4	30	23,6	22,4	18	588	624
	4,67	40 940	1,6	193	**R 3EL 085 A 55 x 400** 200 L 6	53	42,5	40	31,5	602	638
	4,67	40 010	2,8	300	**R 4EL 125 A 48 x 350** 180 L 4	35,5	28	26,5	21,2	763	799
	4,39	42 550	3,75	319	**R 4EL 180 A 48 x 350** 180 L 4	42,5	33,5	31,5	25	1 013	1 049
	5,11	36 580	1,12	274	**R 4EL 042 A 48 x 350** 180 L 4	21,2	17	16	13,2	367	403
	4,71	39 730	1,32	297	**R 4EL 060 A 48 x 350** 180 L 4	23,6	18	18	14	442	478
	4,91	38 930	1,06	183	**R 3EL 060 A 55 x 400** 200 L 6	42,5	33,5	31,5	25	463	499
	4,71	39 730	2	297	**R 4EL 085 A 48 x 350** 180 L 4	30	23,6	22,4	18	588	624
	4,82	39 660	1,6	187	**R 3EL 085 A 55 x 400** 200 L 6	53	42,5	40	31,5	602	638
	5,46	34 220	1,18	256	**R 4EL 042 A 48 x 350** 180 L 4	21,2	17	16	13,2	367	403
	5,32	35 910	1	169	**R 3EL 042 A 55 x 400** 200 L 6	33,5	26,5	25	20	389	425
	5,58	33 480	1,6	251	**R 4EL 060 A 48 x 350** 180 L 4	23,6	18	18	14	442	478
	5,52	34 640	1,18	163	**R 3EL 060 A 55 x 400** 200 L 6	42,5	33,5	31,5	25	463	499
	5,58	33 480	2,36	251	**R 4EL 085 A 48 x 350** 180 L 4	30	23,6	22,4	18	588	624
	5,38	35 550	2,24	167	**R 3EL 085 A 55 x 400** 200 L 6	53	42,5	40	31,5	602	638
	5,46	34 220	3,15	256	**R 4EL 125 A 48 x 350** 180 L 4	35,5	28	26,5	21,2	763	799
	6,69	28 590	0,9	135	**R 3EL 030 A 55 x 400** 200 L 6	26,5	21,2	20	16	331	367
	6,39	29 910	1,06	219	**R 3EL 042 A 48 x 350** 180 L 4	26,5	21,2	20	16	363	399
	6,48	28 840	1,32	216	**R 4EL 042 A 48 x 350** 180 L 4	21,2	17	16	13,2	367	403
	6,60	28 990	1,4	212	**R 3EL 060 A 48 x 350** 180 L 4	33,5	26,5	25	20	437	473
	6,63	28 210	1,8	211	**R 4EL 060 A 48 x 350** 180 L 4	23,6	18	18	14	442	478
	6,69	28 590	1,8	135	**R 3EL 060 A 55 x 400** 200 L 6	42,5	33,5	31,5	25	463	499
	6,60	28 990	2,24	212	**R 3EL 085 A 48 x 350** 180 L 4	42,5	33,5	31,5	25	577	613
	6,63	28 210	2,65	211	**R 4EL 085 A 48 x 350** 180 L 4	30	23,6	22,4	18	588	624
	6,48	28 840	3,75	216	**R 4EL 125 A 48 x 350** 180 L 4	35,5	28	26,5	21,2	763	799
	6,40	29 860	4,25	219	**R 3EL 180 A 48 x 350** 180 L 4	60	47,5	45	35,5	989	1025
	7,08	26 990	1,18	198	**R 3EL 042 A 48 x 350** 180 L 4	26,5	21,2	20	16	363	399
	6,91	27 690	1,5	203	**R 3EL 060 A 48 x 350** 180 L 4	33,5	26,5	25	20	437	473
	7,27	26 320	2,5	193	**R 3EL 085 A 48 x 350** 180 L 4	42,5	33,5	31,5	25	577	613
	7,08	26 990	3,15	198	**R 3EL 125 A 48 x 350** 180 L 4	50	40	37,5	30	749	785

P_1	n_2	M_2	fs	i	Ød x ØP	Pt_N [kW] t_{amb} = 20°C		t_{amb} = 40°C		kg	
kW	min^{-1}	N m								HB	HBZ
22	**8,11**	23 590	0,9	173	**R 3EL 030 A 48 x 350** 180 L 4	21,2	17	16	13,2	305	341
	7,85	24 360	1,06	115	**R 3EL 030 A 55 x 400** 200 L 6	26,5	21,2	20	16	331	367
	7,85	24 340	1,32	178	**R 3EL 042 A 48 x 350** 180 L 4	26,5	21,2	20	16	363	399
	7,69	24 300	1,6	182	**R 4EL 042 A 48 x 350** 180 L 4	21,2	17	16	13,2	367	403
	7,64	25 030	1,6	183	**R 3EL 060 A 48 x 350** 180 L 4	33,5	26,5	25	20	437	473
	7,87	23 770	1,8	178	**R 4EL 060 A 48 x 350** 180 L 4	23,6	18	18	14	442	478
	7,85	24 360	2	115	**R 3EL 060 A 55 x 400** 200 L 6	42,5	33,5	31,5	25	463	499
	7,50	25 500	2,5	187	**R 3EL 085 A 48 x 350** 180 L 4	42,5	33,5	31,5	25	577	613
	7,51	25 450	3,35	186	**R 3EL 125 A 48 x 350** 180 L 4	50	40	37,5	30	749	785
	8,47	22 590	1,12	165	**R 3EL 030 A 48 x 350** 180 L 4	21,2	17	16	13,2	305	341
	8,28	23 090	1,5	169	**R 3EL 042 A 48 x 350** 180 L 4	26,5	21,2	20	16	363	399
	8,30	23 040	1,7	108	**R 3EL 042 A 55 x 400** 200 L 6	33,5	26,5	25	20	389	425
	8,59	22 270	1,8	163	**R 3EL 060 A 48 x 350** 180 L 4	33,5	26,5	25	20	437	473
	8,37	22 850	3,35	167	**R 3EL 085 A 48 x 350** 180 L 4	42,5	33,5	31,5	25	577	613
	10,2	18 750	0,9	137	**R 3EL 021 A 48 x 350** 180 L 4	17	14	13,2	10,6	267	303
	10,4	18 380	1,32	135	**R 3EL 030 A 48 x 350** 180 L 4	21,2	17	16	13,2	305	341
	10,2	18 790	1,8	138	**R 3EL 042 A 48 x 350** 180 L 4	26,5	21,2	20	16	363	399
	10,4	18 380	2,65	135	**R 3EL 060 A 48 x 350** 180 L 4	33,5	26,5	25	20	437	473
	10,3	18 600	4	136	**R 3EL 085 A 48 x 350** 180 L 4	42,5	33,5	31,5	25	577	613
	10,7	17 810	1,18	130	**R 3EL 030 A 48 x 350** 180 L 4	21,2	17	16	13,2	305	341
	11,8	16 180	1,5	76,2	**R 3EL 030 A 55 x 400** 200 L 6	26,5	21,2	20	16	331	367
	11,0	17 320	1,8	127	**R 3EL 042 A 48 x 350** 180 L 4	26,5	21,2	20	16	363	399
	11,6	16 540	2,24	77,9	**R 3EL 042 A 55 x 400** 200 L 6	33,5	26,5	25	20	389	425
	11,0	17 350	2,24	127	**R 3EL 060 A 48 x 350** 180 L 4	33,5	26,5	25	20	437	473
	10,8	17 680	3,55	129	**R 3EL 085 A 48 x 350** 180 L 4	42,5	33,5	31,5	25	577	613
	12,9	14 780	0,95	108	**R 3EL 018 A 48 x 350** 180 L 4	17	14	13,2	10,6	264	300
	12,9	14 780	1	108	**R 3EL 021 A 48 x 350** 180 L 4	17	14	13,2	10,6	267	303
	12,2	15 660	1,6	115	**R 3EL 030 A 48 x 350** 180 L 4	21,2	17	16	13,2	305	341
	11,9	16 010	2,12	117	**R 3EL 042 A 48 x 350** 180 L 4	26,5	21,2	20	16	363	399
	12,2	15 660	3,15	115	**R 3EL 060 A 48 x 350** 180 L 4	33,5	26,5	25	20	437	473
	14,2	13 460	1	98,6	**R 3EL 021 A 48 x 350** 180 L 4	17	14	13,2	10,6	267	303
	13,2	14 490	1,7	106	**R 3EL 030 A 48 x 350** 180 L 4	21,2	17	16	13,2	305	341
	12,9	14 810	2,5	108	**R 3EL 042 A 48 x 350** 180 L 4	26,5	21,2	20	16	363	399
	13,2	14 490	2,8	106	**R 3EL 060 A 48 x 350** 180 L 4	33,5	26,5	25	20	437	473
	15,2	12 600	0,9	92,2	**R 3EL 015 A 48 x 350** 180 L 4	14	11,2	10,6	8,5	227	263
	15,2	12 600	1,12	92,2	**R 3EL 018 A 48 x 350** 180 L 4	17	14	13,2	10,6	264	300
	15,2	12 600	1,32	92,2	**R 3EL 021 A 48 x 350** 180 L 4	17	14	13,2	10,6	267	303
	15,5	12 350	2	90,4	**R 3EL 030 A 48 x 350** 180 L 4	21,2	17	16	13,2	305	341
	15,2	12 620	3	92,4	**R 3EL 042 A 48 x 350** 180 L 4	26,5	21,2	20	16	363	399
	18,0	10 610	1,06	77,7	**R 3EL 015 A 48 x 350** 180 L 4	14	11,2	10,6	8,5	227	263
	18,0	10 610	1,25	77,7	**R 3EL 018 A 48 x 350** 180 L 4	17	14	13,2	10,6	264	300
	18,0	10 610	1,6	77,7	**R 3EL 021 A 48 x 350** 180 L 4	17	14	13,2	10,6	267	303
	18,4	10 400	2,36	76,2	**R 3EL 030 A 48 x 350** 180 L 4	21,2	17	16	13,2	305	341
	18,0	10 630	3,35	77,9	**R 3EL 042 A 48 x 350** 180 L 4	26,5	21,2	20	16	363	399
	19,3	9 930	1,12	72,7	**R 3EL 015 A 48 x 350** 180 L 4	14	11,2	10,6	8,5	227	263
	19,3	9 930	1,4	72,7	**R 3EL 018 A 48 x 350** 180 L 4	17	14	13,2	10,6	264	300
	19,3	9 930	1,5	72,7	**R 3EL 021 A 48 x 350** 180 L 4	17	14	13,2	10,6	267	303
	20,1	9 831	1,06	44,8	**R 2EL 021 A 55 x 400** 200 L 6	30	23,6	22,4	18	290	326
	19,6	9 733	2,5	71,3	**R 3EL 030 A 48 x 350** 180 L 4	21,2	17	16	13,2	305	341
	19,2	9 949	3,75	72,9	**R 3EL 042 A 48 x 350** 180 L 4	26,5	21,2	20	16	363	399
	22,8	8 368	1,32	61,3	**R 3EL 015 A 48 x 350** 180 L 4	14	11,2	10,6	8,5	227	263
	22,3	8 871	1	40,4	**R 2EL 015 A 55 x 400** 200 L 6	25	20	19	15	250	286
	22,8	8 368	1,5	61,3	**R 3EL 018 A 48 x 350** 180 L 4	17	14	13,2	10,6	264	300
	22,3	8 871	1,12	40,4	**R 2EL 018 A 55 x 400** 200 L 6	30	23,6	22,4	18	287	323
	22,8	8 368	1,8	61,3	**R 3EL 021 A 48 x 350** 180 L 4	17	14	13,2	10,6	267	303
	22,3	8 871	1,12	40,4	**R 2EL 021 A 55 x 400** 200 L 6	30	23,6	22,4	18	290	326
	23,3	8 202	2,8	60,1	**R 3EL 030 A 48 x 350** 180 L 4	21,2	17	16	13,2	305	341
	27,4	7 219	0,95	32,9	**R 2EL 012 A 55 x 400** 200 L 6	25	20	19	15	247	283
	27,1	7 052	1,6	51,6	**R 3EL 015 A 48 x 350** 180 L 4	14	11,2	10,6	8,5	227	263
	28,2	6 994	1,12	31,9	**R 2EL 015 A 55 x 400** 200 L 6	25	20	19	15	250	286
	27,1	7 052	1,8	51,6	**R 3EL 018 A 48 x 350** 180 L 4	17	14	13,2	10,6	264	300
	28,2	6 994	1,12	31,9	**R 2EL 018 A 55 x 400** 200 L 6	30	23,6	22,4	18	287	323
	27,1	7 052	1,8	51,6	**R 3EL 021 A 48 x 350** 180 L 4	17	14	13,2	10,6	267	303
	27,4	7 219	1,8	32,9	**R 2EL 021 A 55 x 400** 200 L 6	30	23,6	22,4	18	290	326
	27,7	6 911	3,35	50,6	**R 3EL 030 A 48 x 350** 180 L 4	21,2	17	16	13,2	305	341
	32,1	6 150	1,12	28,0	**R 2EL 012 A 55 x 400** 200 L 6	25	20	19	15	247	283
	31,3	6 320	1,12	44,8	**R 2EL 015 A 48 x 350** 180 L 4	20	16	15	11,8	224	260
	32,1	6 150	1,4	28,0	**R 2EL 015 A 55 x 400** 200 L 6	25	20	19	15	250	286
	29,5	6 694	1,25	47,5	**R 2EL 018 A 48 x 350** 180 L 4	23,6	18	18	14	261	297
	32,1	6 150	1,6	28,0	**R 2EL 018 A 55 x 400** 200 L 6	30	23,6	22,4	18	287	323
	31,3	6 320	1,6	44,8	**R 2EL 021 A 48 x 350** 180 L 4	23,6	18	18	14	264	300
	32,1	6 150	2	28,0	**R 2EL 021 A 55 x 400** 200 L 6	30	23,6	22,4	18	290	326
	34,6	5 703	1,18	40,4	**R 2EL 012 A 48 x 350** 180 L 4	20	16	15	11,8	221	257
	34,6	5 703	1,5	40,4	**R 2EL 015 A 48 x 350** 180 L 4	20	16	15	11,8	224	260
	34,7	5 692	1,9	25,9	**R 2EL 015 A 55 x 400** 200 L 6	25	20	19	15	250	286
	34,6	5 703	1,7	40,4	**R 2EL 018 A 48 x 350** 180 L 4	23,6	18	18	14	261	297
	34,6	5 703	1,7	40,4	**R 2EL 021 A 48 x 350** 180 L 4	23,6	18	18	14	264	300
	34,9	5 656	3,35	40,1	**R 2EL 030 A 48 x 350** 180 L 4	31,5	25	23,6	19	295	331
	34,9	5 656	4,75	40,1	**R 2EL 060 A 48 x 350** 180 L 4	50	40	37,5	30	422	458

P_1	n_2	M_2	fs	i		Pt_N [kW] t_{amb} = 20°C		t_{amb} = 40°C		kg	
kW	min^{-1}	N m			∅**d** x ∅**P**					HB	HBZ
22	**42,6**	4 641	1,06	32,9	**R 2EL 009 A 48 x 350**	180 L 4	18	15	14	11,2	211	247
	42,6	4 641	1,5	32,9	**R 2EL 012 A 48 x 350**	180 L 4	20	16	15	11,8	221	257
	40,7	4 849	1,8	22,1	**R 2EL 012 A 55 x 400**	200 L 6	25	20	19	15	247	283
	42,6	4 641	1,8	32,9	**R 2EL 015 A 48 x 350**	180 L 4	20	16	15	11,8	224	260
	42,6	4 641	2,12	32,9	**R 2EL 018 A 48 x 350**	180 L 4	23,6	18	18	14	261	297
	42,6	4 641	2,65	32,9	**R 2EL 021 A 48 x 350**	180 L 4	23,6	18	18	14	264	300
	43,9	4 496	1,18	31,9	**R 2EL 012 A 48 x 350**	180 L 4	20	16	15	11,8	221	257
	43,9	4 496	1,7	31,9	**R 2EL 015 A 48 x 350**	180 L 4	20	16	15	11,8	224	260
	43,9	4 496	1,7	31,9	**R 2EL 018 A 48 x 350**	180 L 4	23,6	18	18	14	261	297
	44,8	4 407	3,35	31,2	**R 2EL 030 A 48 x 350**	180 L 4	31,5	25	23,6	19	295	331
	50,0	3 954	1,18	28,0	**R 2EL 009 A 48 x 350**	180 L 4	18	15	14	11,2	211	247
	50,0	3 954	1,7	28,0	**R 2EL 012 A 48 x 350**	180 L 4	20	16	15	11,8	221	257
	50,0	3 954	2,12	28,0	**R 2EL 015 A 48 x 350**	180 L 4	20	16	15	11,8	224	260
	50,0	3 954	2,5	28,0	**R 2EL 018 A 48 x 350**	180 L 4	23,6	18	18	14	261	297
	54,0	3 659	1	25,9	**R 2EL 006 A 48 x 350**	180 L 4	12,5	10,6	9,5	8	179	215
	54,0	3 659	1,4	25,9	**R 2EL 009 A 48 x 350**	180 L 4	18	15	14	11,2	211	247
	54,0	3 659	2	25,9	**R 2EL 012 A 48 x 350**	180 L 4	20	16	15	11,8	221	257
	51,7	3 823	2,24	17,4	**R 2EL 012 A 55 x 400**	200 L 6	25	20	19	15	247	283
	54,0	3 659	2,8	25,9	**R 2EL 015 A 48 x 350**	180 L 4	20	16	15	11,8	224	260
	63,4	3 117	1,25	22,1	**R 2EL 006 A 48 x 350**	180 L 4	12,5	10,6	9,5	8	179	215
	63,4	3 117	1,7	22,1	**R 2EL 009 A 48 x 350**	180 L 4	18	15	14	11,2	211	247
	63,4	3 117	2,5	22,1	**R 2EL 012 A 48 x 350**	180 L 4	20	16	15	11,8	221	257
	75,2	2 627	1,25	18,6	**R 2EL 006 A 48 x 350**	180 L 4	12,5	10,6	9,5	8	179	215
	75,2	2 627	1,8	18,6	**R 2EL 009 A 48 x 350**	180 L 4	18	15	14	11,2	211	247
	75,2	2 627	2,5	18,6	**R 2EL 012 A 48 x 350**	180 L 4	20	16	15	11,8	221	257
	80,4	2 458	1,5	17,4	**R 2EL 006 A 48 x 350**	180 L 4	12,5	10,6	9,5	8	179	215
	80,4	2 458	2,12	17,4	**R 2EL 009 A 48 x 350**	180 L 4	18	15	14	11,2	211	247
	80,4	2 458	3	17,4	**R 2EL 012 A 48 x 350**	180 L 4	20	16	15	11,8	221	257
	95,4	2 071	1,8	14,7	**R 2EL 006 A 48 x 350**	180 L 4	12,5	10,6	9,5	8	179	215
	95,4	2 071	2,5	14,7	**R 2EL 009 A 48 x 350**	180 L 4	18	15	14	11,2	211	247
	113	1 745	1,8	12,4	**R 2EL 006 A 48 x 350**	180 L 4	12,5	10,6	9,5	8	179	215
	113	1 745	2,5	12,4	**R 2EL 009 A 48 x 350**	180 L 4	18	15	14	11,2	211	247
30	**0,685**	372 320	0,9	1 314	**R 4EL 355 A 60 x 450**	225 M 6	75	60	56	45	2 039	-
	0,686	371 710	1,25	1 312	**R 4EL 500 A 60 x 450**	225 M 6	90	71	67	53	2 790	-
	0,841	303 370	1,12	1 071	**R 4EL 355 A 60 x 450**	225 M 6	75	60	56	45	2 039	-
	0,802	317 950	1,4	1 122	**R 4EL 500 A 60 x 450**	225 M 6	90	71	67	53	2 790	-
	0,909	280 550	0,95	990	**R 4EL 250 A 60 x 450**	225 M 6	63	50	47,5	37,5	1 484	-
	0,887	287 390	1,32	1 014	**R 4EL 355 A 60 x 450**	225 M 6	75	60	56	45	2 039	-
	0,893	285 570	1,7	1 008	**R 4EL 500 A 60 x 450**	225 M 6	90	71	67	53	2 790	-
	0,893	285 570	2,24	1 008	**R 4EL 710 A 60 x 450**	225 M 6	100	80	75	60	3 611	-
	1,01	251 460	1,06	888	**R 4EL 250 A 60 x 450**	225 M 6	63	50	47,5	37,5	1 484	-
	1,07	239 350	1,4	1 314	**R 4EL 355 A 55 x 400**	200 L 4	60	47,5	45	35,5	1 960	1 996
	1,07	238 960	2	1 312	**R 4EL 500 A 55 x 400**	200 L 4	71	56	53	42,5	2 710	2 746
	1,09	233 650	1	1 283	**R 4EL 250 A 55 x 400**	200 L 4	50	40	37,5	30	1 405	1 441
	1,12	228 300	1,18	806	**R 4EL 250 A 60 x 450**	225 M 6	63	50	47,5	37,5	1 484	-
	1,18	215 990	1,5	1 186	**R 4EL 355 A 55 x 400**	200 L 4	60	47,5	45	35,5	1 960	1 996
	1,15	221 600	2,36	782	**R 4EL 500 A 60 x 450**	225 M 6	90	71	67	53	2 790	-
	1,22	209 430	1,12	1 150	**R 4EL 250 A 55 x 400**	200 L 4	50	40	37,5	30	1 405	1 441
	1,25	204 640	1,32	722	**R 4EL 250 A 60 x 450**	225 M 6	63	50	47,5	37,5	1 484	-
	1,31	195 020	1,7	1 071	**R 4EL 355 A 55 x 400**	200 L 4	60	47,5	45	35,5	1 960	1 996
	1,25	204 400	2	1 122	**R 4EL 500 A 55 x 400**	200 L 4	71	56	53	42,5	2 710	2 746
	1,42	179 140	0,9	984	**R 4EL 180 A 55 x 400**	200 L 4	42,5	33,5	31,5	25	1 040	1 076
	1,41	180 350	1,5	990	**R 4EL 250 A 55 x 400**	200 L 4	50	40	37,5	30	1 405	1 441
	1,38	184 750	1,9	1 014	**R 4EL 355 A 55 x 400**	200 L 4	60	47,5	45	35,5	1 960	1 996
	1,39	183 580	2,5	1 008	**R 4EL 500 A 55 x 400**	200 L 4	71	56	53	42,5	2 710	2 746
	1,58	161 660	1	888	**R 4EL 180 A 55 x 400**	200 L 4	42,5	33,5	31,5	25	1 040	1 076
	1,58	161 660	1,6	888	**R 4EL 250 A 55 x 400**	200 L 4	50	40	37,5	30	1 405	1 441
	1,54	165 930	1,9	911	**R 4EL 355 A 55 x 400**	200 L 4	60	47,5	45	35,5	1 960	1 996
	1,62	157 080	2,36	554	**R 4EL 355 A 60 x 450**	225 M 6	75	60	56	45	2 039	-
	1,53	166 550	3,15	914	**R 4EL 500 A 55 x 400**	200 L 4	71	56	53	42,5	2 710	2 746
	1,75	145 780	1,12	800	**R 4EL 180 A 55 x 400**	200 L 4	42,5	33,5	31,5	25	1 040	1 076
	1,74	146 760	1,8	806	**R 4EL 250 A 55 x 400**	200 L 4	50	40	37,5	30	1 405	1 441
	1,75	145 660	2,5	800	**R 4EL 355 A 55 x 400**	200 L 4	60	47,5	45	35,5	1 960	1 996
	1,79	142 460	3,55	782	**R 4EL 500 A 55 x 400**	200 L 4	71	56	53	42,5	2 710	2 746
	1,98	128 520	0,95	706	**R 4EL 125 A 55 x 400**	200 L 4	35,5	28	26,5	21,2	790	826
	1,94	131 550	1,25	722	**R 4EL 180 A 55 x 400**	200 L 4	42,5	33,5	31,5	25	1 040	1 076
	1,94	131 550	2	722	**R 4EL 250 A 55 x 400**	200 L 4	50	40	37,5	30	1 405	1 441
	1,99	128 080	2,65	703	**R 4EL 355 A 55 x 400**	200 L 4	60	47,5	45	35,5	1 960	1 996
	1,99	127 950	4	703	**R 4EL 500 A 55 x 400**	200 L 4	71	56	53	42,5	2 710	2 746
	2,21	115 430	1,06	634	**R 4EL 125 A 55 x 400**	200 L 4	35,5	28	26,5	21,2	790	826
	2,24	113 590	1,4	624	**R 4EL 180 A 55 x 400**	200 L 4	42,5	33,5	31,5	25	1 040	1 076
	2,20	115 710	2,12	635	**R 4EL 250 A 55 x 400**	200 L 4	50	40	37,5	30	1 405	1 441
	2,28	111 900	3,35	614	**R 4EL 355 A 55 x 400**	200 L 4	60	47,5	45	35,5	1 960	1 996

P_1	n_2	M_2	fs	i		Pt_N [kW] t_{amb} = 20°C		t_{amb} = 40°C		kg	
					Ød x ØP						
kW	min^{-1}	N m								HB	HBZ
30	**2,45**	104 170	1,18	572	**R 4EL 125 A 55 x 400** 200 L 4	35,5	28	26,5	21,2	790	826
	2,49	102 510	1,7	563	**R 4EL 180 A 55 x 400** 200 L 4	42,5	33,5	31,5	25	1 040	1 076
	2,49	102 510	2,5	563	**R 4EL 250 A 55 x 400** 200 L 4	50	40	37,5	30	1 405	1 441
	2,53	100 980	3,55	554	**R 4EL 355 A 55 x 400** 200 L 4	60	47,5	45	35,5	1 960	1 996
	2,93	87 160	1	479	**R 4EL 085 A 55 x 400** 200 L 4	30	23,6	22,4	18	615	651
	2,80	91 010	1,32	500	**R 4EL 125 A 55 x 400** 200 L 4	35,5	28	26,5	21,2	790	826
	2,92	87 330	2	479	**R 4EL 180 A 55 x 400** 200 L 4	42,5	33,5	31,5	25	1 040	1 076
	2,89	88 360	2,8	485	**R 4EL 250 A 55 x 400** 200 L 4	50	40	37,5	30	1 405	1 441
	3,16	80 660	1,06	443	**R 4EL 085 A 55 x 400** 200 L 4	30	23,6	22,4	18	615	651
	3,10	82 130	1,5	451	**R 4EL 125 A 55 x 400** 200 L 4	35,5	28	26,5	21,2	790	826
	3,16	80 820	2,12	444	**R 4EL 180 A 55 x 400** 200 L 4	42,5	33,5	31,5	25	1 040	1 076
	3,16	80 820	3	444	**R 4EL 250 A 55 x 400** 200 L 4	50	40	37,5	30	1 405	1 441
	3,67	69 530	1,18	382	**R 4EL 085 A 55 x 400** 200 L 4	30	23,6	22,4	18	615	651
	3,63	70 250	1,7	386	**R 4EL 125 A 55 x 400** 200 L 4	35,5	28	26,5	21,2	790	826
	3,70	68 850	2,5	378	**R 4EL 180 A 55 x 400** 200 L 4	42,5	33,5	31,5	25	1 040	1 076
	3,66	69 660	3,35	382	**R 4EL 250 A 55 x 400** 200 L 4	50	40	37,5	30	1 405	1 441
	4,07	62 620	1,06	344	**R 4EL 085 A 55 x 400** 200 L 4	30	23,6	22,4	18	615	651
	4,24	61 480	1,12	212	**R 3EL 085 A 60 x 450** 225 M 6	53	42,5	40	31,5	682	-
	3,94	64 750	1,8	356	**R 4EL 125 A 55 x 400** 200 L 4	35,5	28	26,5	21,2	790	826
	3,97	64 290	2,5	353	**R 4EL 180 A 55 x 400** 200 L 4	42,5	33,5	31,5	25	1 040	1 076
	4,12	63 340	2,12	219	**R 3EL 180 A 60 x 450** 225 M 6	75	60	56	45	1 095	-
	3,89	65 490	3,55	360	**R 4EL 250 A 55 x 400** 200 L 4	50	40	37,5	30	1 405	1 441
	4,40	57 910	1,4	318	**R 4EL 085 A 55 x 400** 200 L 4	30	23,6	22,4	18	615	651
	4,31	59 200	1,9	325	**R 4EL 125 A 55 x 400** 200 L 4	35,5	28	26,5	21,2	790	826
	4,55	57 260	1,5	198	**R 3EL 125 A 60 x 450** 225 M 6	63	50	47,5	37,5	854	-
	4,39	58 020	2,8	319	**R 4EL 180 A 55 x 400** 200 L 4	42,5	33,5	31,5	25	1 040	1 076
	4,71	54 180	1,5	297	**R 4EL 085 A 55 x 400** 200 L 4	30	23,6	22,4	18	615	651
	4,82	54 080	1,18	187	**R 3EL 085 A 60 x 450** 225 M 6	53	42,5	40	31,5	682	-
	4,67	54 560	2,12	300	**R 4EL 125 A 55 x 400** 200 L 4	35,5	28	26,5	21,2	790	826
	4,83	53 980	1,6	186	**R 3EL 125 A 60 x 450** 225 M 6	63	50	47,5	37,5	854	-
	4,70	54 280	3	298	**R 4EL 180 A 55 x 400** 200 L 4	42,5	33,5	31,5	25	1 040	1 076
	5,06	51 550	2,5	178	**R 3EL 180 A 60 x 450** 225 M 6	75	60	56	45	1 095	-
	5,23	49 850	5,3	172	**R 3EL 355 A 60 x 450** 225 M 6	112	90	85	67	2 011	-
	5,58	45 660	1,7	251	**R 4EL 085 A 55 x 400** 200 L 4	30	23,6	22,4	18	615	651
	5,38	48 470	1,6	167	**R 3EL 085 A 60 x 450** 225 M 6	53	42,5	40	31,5	682	-
	5,46	46 670	2,36	256	**R 4EL 125 A 55 x 400** 200 L 4	35,5	28	26,5	21,2	790	826
	5,35	48 710	1,8	168	**R 3EL 125 A 60 x 450** 225 M 6	63	50	47,5	37,5	854	-
	5,57	45 740	3,35	251	**R 4EL 180 A 55 x 400** 200 L 4	42,5	33,5	31,5	25	1 040	1 076
	6,60	39 530	1	212	**R 3EL 060 A 55 x 400** 200 L 4	33,5	26,5	25	20	464	500
	6,60	39 530	1,6	212	**R 3EL 085 A 55 x 400** 200 L 4	42,5	33,5	31,5	25	603	639
	6,61	39 450	1,9	136	**R 3EL 085 A 60 x 450** 225 M 6	53	42,5	40	31,5	682	-
	6,63	38 470	2	211	**R 4EL 085 A 55 x 400** 200 L 4	30	23,6	22,4	18	615	651
	6,48	39 330	2,8	216	**R 4EL 125 A 55 x 400** 200 L 4	35,5	28	26,5	21,2	790	826
	6,40	40 720	3,15	219	**R 3EL 180 A 55 x 400** 200 L 4	60	47,5	45	35,5	1 015	1 051
	6,91	37 760	1,06	203	**R 3EL 060 A 55 x 400** 200 L 4	33,5	26,5	25	20	464	500
	7,27	35 880	1,8	193	**R 3EL 085 A 55 x 400** 200 L 4	42,5	33,5	31,5	25	603	639
	7,08	36 810	2,36	198	**R 3EL 125 A 55 x 400** 200 L 4	50	40	37,5	30	775	811
	7,85	33 190	0,95	178	**R 3EL 042 A 55 x 400** 200 L 4	26,5	21,2	20	16	390	426
	7,64	34 130	1,18	183	**R 3EL 060 A 55 x 400** 200 L 4	33,5	26,5	25	20	464	500
	7,50	34 770	1,8	187	**R 3EL 085 A 55 x 400** 200 L 4	42,5	33,5	31,5	25	603	639
	7,76	33 610	2,24	116	**R 3EL 085 A 60 x 450** 225 M 6	53	42,5	40	31,5	682	-
	7,51	34 700	2,5	186	**R 3EL 125 A 55 x 400** 200 L 4	50	40	37,5	30	775	811
	7,52	34 680	3,15	120	**R 3EL 125 A 60 x 450** 225 M 6	63	50	47,5	37,5	854	-
	7,87	33 140	3,75	178	**R 3EL 180 A 55 x 400** 200 L 4	60	47,5	45	35,5	1 015	1 051
	8,28	31 480	1,12	169	**R 3EL 042 A 55 x 400** 200 L 4	26,5	21,2	20	16	390	426
	8,59	30 370	1,32	163	**R 3EL 060 A 55 x 400** 200 L 4	33,5	26,5	25	20	464	500
	8,37	31 160	2,36	167	**R 3EL 085 A 55 x 400** 200 L 4	42,5	33,5	31,5	25	603	639
	8,33	31 320	2,65	168	**R 3EL 125 A 55 x 400** 200 L 4	50	40	37,5	30	775	811
	8,33	31 280	4	168	**R 3EL 180 A 55 x 400** 200 L 4	60	47,5	45	35,5	1 015	1 051
	10,4	25 060	1	135	**R 3EL 030 A 55 x 400** 200 L 4	21,2	17	16	13,2	332	368
	10,2	25 620	1,32	138	**R 3EL 042 A 55 x 400** 200 L 4	26,5	21,2	20	16	390	426
	10,4	25 060	1,9	135	**R 3EL 060 A 55 x 400** 200 L 4	33,5	26,5	25	20	464	500
	10,3	25 360	2,8	136	**R 3EL 085 A 55 x 400** 200 L 4	42,5	33,5	31,5	25	603	639
	10,7	24 280	0,9	130	**R 3EL 030 A 55 x 400** 200 L 4	21,2	17	16	13,2	332	368
	11,0	23 610	1,32	127	**R 3EL 042 A 55 x 400** 200 L 4	26,5	21,2	20	16	390	426
	11,0	23 660	1,7	127	**R 3EL 060 A 55 x 400** 200 L 4	33,5	26,5	25	20	464	500
	10,8	24 100	2,65	129	**R 3EL 085 A 55 x 400** 200 L 4	42,5	33,5	31,5	25	603	639
	12,2	21 350	1,18	115	**R 3EL 030 A 55 x 400** 200 L 4	21,2	17	16	13,2	332	368
	11,9	21 830	1,6	117	**R 3EL 042 A 55 x 400** 200 L 4	26,5	21,2	20	16	390	426
	12,2	21 350	2,24	115	**R 3EL 060 A 55 x 400** 200 L 4	33,5	26,5	25	20	464	500
	12,1	21 600	3,35	116	**R 3EL 085 A 55 x 400** 200 L 4	42,5	33,5	31,5	25	603	639
	11,7	22 290	4,75	120	**R 3EL 125 A 55 x 400** 200 L 4	50	40	37,5	30	775	811
	13,2	19 760	1,25	106	**R 3EL 030 A 55 x 400** 200 L 4	21,2	17	16	13,2	332	368
	12,9	20 200	1,8	108	**R 3EL 042 A 55 x 400** 200 L 4	26,5	21,2	20	16	390	426
	13,2	19 760	2,12	106	**R 3EL 060 A 55 x 400** 200 L 4	33,5	26,5	25	20	464	500
	13,2	19 760	3,75	106	**R 3EL 085 A 55 x 400** 200 L 4	42,5	33,5	31,5	25	603	639

P_1	n_2	M_2	fs	i	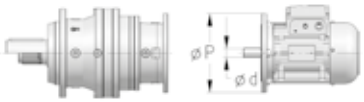	Pt_N [kW] t_{amb} = 20°C		t_{amb} = 40°C		kg	
kW	min^{-1}	N m			Ød x ØP					HB	HBZ
30	**15,5**	16 830	1,4	90,4	**R 3EL 030 A 55 x 400** 200 L 4	21,2	17	16	13,2	332	368
	15,2	17 210	2,12	92,4	**R 3EL 042 A 55 x 400** 200 L 4	26,5	21,2	20	16	390	426
	15,5	16 830	2,8	90,4	**R 3EL 060 A 55 x 400** 200 L 4	33,5	26,5	25	20	464	500
	18,4	14 190	1,7	76,2	**R 3EL 030 A 55 x 400** 200 L 4	21,2	17	16	13,2	332	368
	18,0	14 500	2,5	77,9	**R 3EL 042 A 55 x 400** 200 L 4	26,5	21,2	20	16	390	426
	18,4	14 190	3,35	76,2	**R 3EL 060 A 55 x 400** 200 L 4	33,5	26,5	25	20	464	500
	19,6	13 270	1,8	71,3	**R 3EL 030 A 55 x 400** 200 L 4	21,2	17	16	13,2	332	368
	19,2	13 570	2,65	72,9	**R 3EL 042 A 55 x 400** 200 L 4	26,5	21,2	20	16	390	426
	19,6	13 270	3,55	71,3	**R 3EL 060 A 55 x 400** 200 L 4	33,5	26,5	25	20	464	500
	23,3	11 180	2,12	60,1	**R 3EL 030 A 55 x 400** 200 L 4	21,2	17	16	13,2	332	368
	22,4	12 000	1,6	40,1	**R 2EL 030 A 60 x 450** 225 M 6	40	31,5	30	23,6	400	-
	22,8	11 430	3,15	61,4	**R 3EL 042 A 55 x 400** 200 L 4	26,5	21,2	20	16	390	426
	22,4	12 000	2,36	40,1	**R 2EL 060 A 60 x 450** 225 M 6	63	50	47,5	37,5	528	-
	27,7	9 425	2,5	50,6	**R 3EL 030 A 55 x 400** 200 L 4	21,2	17	16	13,2	332	368
	28,8	9 348	1,6	31,2	**R 2EL 030 A 60 x 450** 225 M 6	40	31,5	30	23,6	400	-
	27,1	9 634	3,75	51,7	**R 3EL 042 A 55 x 400** 200 L 4	26,5	21,2	20	16	390	426
	29,6	9 091	2,8	30,4	**R 2EL 042 A 60 x 450** 225 M 6	50	40	37,5	30	453	-
	27,6	9 762	3,75	32,6	**R 2EL 060 A 60 x 450** 225 M 6	63	50	47,5	37,5	528	-
	29,5	9 129	0,9	47,5	**R 2EL 018 A 55 x 400** 200 L 4	23,6	18	18	14	288	324
	31,3	8 618	1,18	44,8	**R 2EL 021 A 55 x 400** 200 L 4	23,6	18	18	14	291	327
	32,4	8 317	2,24	27,8	**R 2EL 030 A 60 x 450** 225 M 6	40	31,5	30	23,6	400	-
	34,6	7 777	0,9	40,4	**R 2EL 012 A 55 x 400** 200 L 4	20	16	15	11,8	248	284
	34,6	7 777	1,12	40,4	**R 2EL 015 A 55 x 400** 200 L 4	20	16	15	11,8	251	287
	34,6	7 777	1,25	40,4	**R 2EL 018 A 55 x 400** 200 L 4	23,6	18	18	14	288	324
	34,6	7 777	1,25	40,4	**R 2EL 021 A 55 x 400** 200 L 4	23,6	18	18	14	291	327
	34,9	7 712	2,5	40,1	**R 2EL 030 A 55 x 400** 200 L 4	31,5	25	23,6	19	321	357
	34,9	7 712	3,55	40,1	**R 2EL 060 A 55 x 400** 200 L 4	50	40	37,5	30	448	484
	42,6	6 329	1,06	32,9	**R 2EL 012 A 55 x 400** 200 L 4	20	16	15	11,8	248	284
	42,6	6 329	1,32	32,9	**R 2EL 015 A 55 x 400** 200 L 4	20	16	15	11,8	251	287
	42,6	6 329	1,6	32,9	**R 2EL 018 A 55 x 400** 200 L 4	23,6	18	18	14	288	324
	42,6	6 329	1,9	32,9	**R 2EL 021 A 55 x 400** 200 L 4	23,6	18	18	14	291	327
	42,9	6 276	3	32,6	**R 2EL 030 A 55 x 400** 200 L 4	31,5	25	23,6	19	321	357
	43,9	6 131	0,9	31,9	**R 2EL 012 A 55 x 400** 200 L 4	20	16	15	11,8	248	284
	43,9	6 131	1,25	31,9	**R 2EL 015 A 55 x 400** 200 L 4	20	16	15	11,8	251	287
	43,9	6 131	1,25	31,9	**R 2EL 018 A 55 x 400** 200 L 4	23,6	18	18	14	288	324
	44,8	6 009	2,5	31,2	**R 2EL 030 A 55 x 400** 200 L 4	31,5	25	23,6	19	321	357
	44,1	6 106	4,75	20,4	**R 2EL 042 A 60 x 450** 225 M 6	50	40	37,5	30	453	-
	50,0	5 392	1,25	28,0	**R 2EL 012 A 55 x 400** 200 L 4	20	16	15	11,8	248	284
	50,0	5 392	1,6	28,0	**R 2EL 015 A 55 x 400** 200 L 4	20	16	15	11,8	251	287
	50,0	5 392	1,8	28,0	**R 2EL 018 A 55 x 400** 200 L 4	23,6	18	18	14	288	324
	50,0	5 392	2,24	28,0	**R 2EL 021 A 55 x 400** 200 L 4	23,6	18	18	14	291	327
	50,4	5 347	3,55	27,8	**R 2EL 030 A 55 x 400** 200 L 4	31,5	25	23,6	19	321	357
	54,0	4 990	1,5	25,9	**R 2EL 012 A 55 x 400** 200 L 4	20	16	15	11,8	248	284
	54,0	4 990	2,12	25,9	**R 2EL 015 A 55 x 400** 200 L 4	20	16	15	11,8	251	287
	54,0	4 990	2,12	25,9	**R 2EL 018 A 55 x 400** 200 L 4	23,6	18	18	14	288	324
	54,0	4 990	2,12	25,9	**R 2EL 021 A 55 x 400** 200 L 4	23,6	18	18	14	291	327
	55,1	4 890	4,25	25,4	**R 2EL 030 A 55 x 400** 200 L 4	31,5	25	23,6	19	321	357
	63,4	4 251	1,8	22,1	**R 2EL 012 A 55 x 400** 200 L 4	20	16	15	11,8	248	284
	63,4	4 251	2,5	22,1	**R 2EL 015 A 55 x 400** 200 L 4	20	16	15	11,8	251	287
	62,5	4 306	4,75	14,4	**R 2EL 030 A 60 x 450** 225 M 6	40	31,5	30	23,6	400	-
	75,2	3 582	1,8	18,6	**R 2EL 012 A 55 x 400** 200 L 4	20	16	15	11,8	248	284
	75,2	3 582	2,24	18,6	**R 2EL 015 A 55 x 400** 200 L 4	20	16	15	11,8	251	287
	75,2	3 582	2,65	18,6	**R 2EL 018 A 55 x 400** 200 L 4	23,6	18	18	14	288	324
	80,4	3 351	2,24	17,4	**R 2EL 012 A 55 x 400** 200 L 4	20	16	15	11,8	248	284
	80,4	3 351	3,15	17,4	**R 2EL 015 A 55 x 400** 200 L 4	20	16	15	11,8	251	287
	95,4	2 824	2,5	14,7	**R 2EL 012 A 55 x 400** 200 L 4	20	16	15	11,8	248	284
	113	2 380	2,5	12,4	**R 2EL 012 A 55 x 400** 200 L 4	20	16	15	11,8	248	284
37	**0,686**	458 440	1,06	1 312	**R 4EL 500 A 65 x 550** 250 M 6	90	71	67	53	2 839	-
	0,841	374 150	0,9	1 071	**R 4EL 355 A 65 x 550** 250 M 6	75	60	56	45	2 088	-
	0,802	392 140	1,12	1 122	**R 4EL 500 A 65 x 550** 250 M 6	90	71	67	53	2 839	-
	0,887	354 450	1,06	1 014	**R 4EL 355 A 65 x 550** 250 M 6	75	60	56	45	2 088	-
	0,893	352 200	1,32	1 008	**R 4EL 500 A 65 x 550** 250 M 6	90	71	67	53	2 839	-
	0,893	352 200	1,8	1 008	**R 4EL 710 A 65 x 550** 250 M 6	100	80	75	60	3 660	-
	1,07	295 190	1,12	1 314	**R 4EL 355 A 60 x 450** 225 S 4	60	47,5	45	35,5	2 030	-
	1,07	294 710	1,6	1 312	**R 4EL 500 A 60 x 450** 225 S 4	71	56	53	42,5	2 781	-
	1,04	301 260	2	862	**R 4EL 710 A 65 x 550** 250 M 6	100	80	75	60	3 660	-
	1,12	281 570	0,95	806	**R 4EL 250 A 65 x 550** 250 M 6	63	50	47,5	37,5	1 533	-
	1,18	266 380	1,25	1 186	**R 4EL 355 A 60 x 450** 225 S 4	60	47,5	45	35,5	2 030	-
	1,15	273 310	1,9	782	**R 4EL 500 A 65 x 550** 250 M 6	90	71	67	53	2 839	-
	1,22	258 290	0,9	1 150	**R 4EL 250 A 60 x 450** 225 S 4	50	40	37,5	30	1 475	-
	1,25	252 380	1,06	722	**R 4EL 250 A 65 x 550** 250 M 6	63	50	47,5	37,5	1 533	-
	1,31	240 530	1,32	1 071	**R 4EL 355 A 60 x 450** 225 S 4	60	47,5	45	35,5	2 030	-
	1,25	252 090	1,6	1 122	**R 4EL 500 A 60 x 450** 225 S 4	71	56	53	42,5	2 781	-
	1,28	245 470	2,12	703	**R 4EL 500 A 65 x 550** 250 M 6	90	71	67	53	2 839	-

P_1	n_2	M_2	fs	i	ØdxØP	Pt_N [kW] t_{amb} = 20°C		t_{amb} = 40°C		kg	
kW	min^{-1}	N m								HB	HBZ
37	**1,41**	222 430	1,18	990	**R 4EL 250 A 60 x 450** 225 S 4	50	40	37,5	30	1 475	-
	1,38	227 860	1,5	1 014	**R 4EL 355 A 60 x 450** 225 S 4	60	47,5	45	35,5	2 030	-
	1,46	214 690	1,7	614	**R 4EL 355 A 65 x 550** 250 M 6	75	60	56	45	2 088	-
	1,39	226 420	2	1 008	**R 4EL 500 A 60 x 450** 225 S 4	71	56	53	42,5	2 781	-
	1,43	220 030	2,36	630	**R 4EL 500 A 65 x 550** 250 M 6	90	71	67	53	2 839	-
	1,39	226 420	2,65	1 008	**R 4EL 710 A 60 x 450** 225 S 4	80	63	60	47,5	3 602	-
	1,58	199 380	1,32	888	**R 4EL 250 A 60 x 450** 225 S 4	50	40	37,5	30	1 475	-
	1,54	204 650	1,5	911	**R 4EL 355 A 60 x 450** 225 S 4	60	47,5	45	35,5	2 030	-
	1,62	193 730	1,9	554	**R 4EL 355 A 65 x 550** 250 M 6	75	60	56	45	2 088	-
	1,53	205 410	2,5	914	**R 4EL 500 A 60 x 450** 225 S 4	71	56	53	42,5	2 781	-
	1,62	193 670	3,15	862	**R 4EL 710 A 60 x 450** 225 S 4	80	63	60	47,5	3 602	-
	1,74	181 010	1,4	806	**R 4EL 250 A 60 x 450** 225 S 4	50	40	37,5	30	1 475	-
	1,86	169 520	1,6	485	**R 4EL 250 A 65 x 550** 250 M 6	63	50	47,5	37,5	1 533	-
	1,75	179 640	2	800	**R 4EL 355 A 60 x 450** 225 S 4	60	47,5	45	35,5	2 030	-
	1,79	175 700	2,8	782	**R 4EL 500 A 60 x 450** 225 S 4	71	56	53	42,5	2 781	-
	1,94	162 250	1,6	722	**R 4EL 250 A 60 x 450** 225 S 4	50	40	37,5	30	1 475	-
	1,99	157 970	2,12	703	**R 4EL 355 A 60 x 450** 225 S 4	60	47,5	45	35,5	2 030	-
	1,99	157 800	3,15	703	**R 4EL 500 A 60 x 450** 225 S 4	71	56	53	42,5	2 781	-
	2,20	142 710	1,7	635	**R 4EL 250 A 60 x 450** 225 S 4	50	40	37,5	30	1 475	-
	2,28	138 010	2,65	614	**R 4EL 355 A 60 x 450** 225 S 4	60	47,5	45	35,5	2 030	-
	2,22	141 450	3,55	630	**R 4EL 500 A 60 x 450** 225 S 4	71	56	53	42,5	2 781	-
	2,49	126 430	2	563	**R 4EL 250 A 60 x 450** 225 S 4	50	40	37,5	30	1 475	-
	2,53	124 540	2,8	554	**R 4EL 355 A 60 x 450** 225 S 4	60	47,5	45	35,5	2 030	-
	2,89	108 980	2,24	485	**R 4EL 250 A 60 x 450** 225 S 4	50	40	37,5	30	1 475	-
	2,80	112 450	3,15	501	**R 4EL 355 A 60 x 450** 225 S 4	60	47,5	45	35,5	2 030	-
	3,16	99 680	2,5	444	**R 4EL 250 A 60 x 450** 225 S 4	50	40	37,5	30	1 475	-
	3,10	101 480	3,35	452	**R 4EL 355 A 60 x 450** 225 S 4	60	47,5	45	35,5	2 030	-
	3,66	85 920	2,8	382	**R 4EL 250 A 60 x 450** 225 S 4	50	40	37,5	30	1 475	-
	4,24	75 830	0,9	212	**R 3EL 085 A 65 x 550** 250 M 6	53	42,5	40	31,5	731	-
	4,12	78 120	1,7	219	**R 3EL 180 A 65 x 550** 250 M 6	75	60	56	45	1 144	-
	3,89	80 770	3	360	**R 4EL 250 A 60 x 450** 225 S 4	50	40	37,5	30	1 475	-
	4,82	66 700	0,95	187	**R 3EL 085 A 65 x 550** 250 M 6	53	42,5	40	31,5	731	-
	4,83	66 580	1,32	186	**R 3EL 125 A 65 x 550** 250 M 6	63	50	47,5	37,5	903	-
	5,06	63 580	2,12	178	**R 3EL 180 A 65 x 550** 250 M 6	75	60	56	45	1 144	-
	4,70	66 950	3,55	298	**R 4EL 250 A 60 x 450** 225 S 4	50	40	37,5	30	1 475	-
	5,23	61 480	4,25	172	**R 3EL 355 A 65 x 550** 250 M 6	112	90	85	67	2 060	-
	5,38	59 790	1,32	167	**R 3EL 085 A 65 x 550** 250 M 6	53	42,5	40	31,5	731	-
	5,35	60 080	1,5	168	**R 3EL 125 A 65 x 550** 250 M 6	63	50	47,5	37,5	903	-
	5,36	60 020	2,12	168	**R 3EL 180 A 65 x 550** 250 M 6	75	60	56	45	1 144	-
	6,60	48 750	1,32	212	**R 3EL 085 A 60 x 450** 225 S 4	42,5	33,5	31,5	25	673	-
	6,61	48 650	1,5	136	**R 3EL 085 A 65 x 550** 250 M 6	53	42,5	40	31,5	731	-
	6,79	47 370	2	133	**R 3EL 125 A 65 x 550** 250 M 6	63	50	47,5	37,5	903	-
	6,40	50 220	2,5	219	**R 3EL 180 A 60 x 450** 225 S 4	60	47,5	45	35,5	1 086	-
	7,27	44 260	1,4	193	**R 3EL 085 A 60 x 450** 225 S 4	42,5	33,5	31,5	25	673	-
	7,08	45 400	1,9	198	**R 3EL 125 A 60 x 450** 225 S 4	50	40	37,5	30	845	-
	7,50	42 880	1,5	187	**R 3EL 085 A 60 x 450** 225 S 4	42,5	33,5	31,5	25	673	-
	7,76	41 450	1,8	116	**R 3EL 085 A 65 x 550** 250 M 6	53	42,5	40	31,5	731	-
	7,51	42 800	2	186	**R 3EL 125 A 60 x 450** 225 S 4	50	40	37,5	30	845	-
	7,52	42 770	2,5	120	**R 3EL 125 A 65 x 550** 250 M 6	63	50	47,5	37,5	903	-
	7,87	40 870	3,15	178	**R 3EL 180 A 60 x 450** 225 S 4	60	47,5	45	35,5	1 086	-
	8,37	38 430	1,9	167	**R 3EL 085 A 60 x 450** 225 S 4	42,5	33,5	31,5	25	673	-
	8,33	38 620	2,24	168	**R 3EL 125 A 60 x 450** 225 S 4	50	40	37,5	30	845	-
	8,33	38 580	3,35	168	**R 3EL 180 A 60 x 450** 225 S 4	60	47,5	45	35,5	1 086	-
	10,3	31 280	2,36	136	**R 3EL 085 A 60 x 450** 225 S 4	42,5	33,5	31,5	25	673	-
	10,6	30 450	3	133	**R 3EL 125 A 60 x 450** 225 S 4	50	40	37,5	30	845	-
	10,8	29 730	2,12	129	**R 3EL 085 A 60 x 450** 225 S 4	42,5	33,5	31,5	25	673	-
	11,7	27 540	2,65	77,1	**R 3EL 085 A 65 x 550** 250 M 6	53	42,5	40	31,5	731	-
	11,7	27 500	3,75	120	**R 3EL 125 A 60 x 450** 225 S 4	50	40	37,5	30	845	-
	12,1	26 640	2,8	116	**R 3EL 085 A 60 x 450** 225 S 4	42,5	33,5	31,5	25	673	-
	13,2	24 370	3	106	**R 3EL 085 A 60 x 450** 225 S 4	42,5	33,5	31,5	25	673	-
	15,5	20 760	3,35	90,4	**R 3EL 085 A 60 x 450** 225 S 4	42,5	33,5	31,5	25	673	-
	22,4	14 800	1,32	40,1	**R 2EL 030 A 65 x 550** 250 M 6	40	31,5	30	23,6	449	-
	22,4	14 800	1,9	40,1	**R 2EL 060 A 65 x 550** 250 M 6	63	50	47,5	37,5	577	-
	27,6	12 040	1,6	32,6	**R 2EL 030 A 65 x 550** 250 M 6	40	31,5	30	23,6	449	-
	24,1	13 780	1,32	37,3	**R 2EL 042 A 65 x 550** 250 M 6	50	40	37,5	30	502	-
	27,6	12 040	3,15	32,6	**R 2EL 060 A 65 x 550** 250 M 6	63	50	47,5	37,5	577	-
	28,8	11 530	1,32	31,2	**R 2EL 030 A 65 x 550** 250 M 6	40	31,5	30	23,6	449	-
	29,6	11 210	2,24	30,4	**R 2EL 042 A 65 x 550** 250 M 6	50	40	37,5	30	502	-
	32,4	10 260	1,8	27,8	**R 2EL 030 A 65 x 550** 250 M 6	40	31,5	30	23,6	449	-
	34,9	9 512	2	40,1	**R 2EL 030 A 60 x 450** 225 S 4	31,5	25	23,6	19	391	-
	35,4	9 382	2,24	25,4	**R 2EL 030 A 65 x 550** 250 M 6	40	31,5	30	23,6	449	-
	34,9	9 512	2,8	40,1	**R 2EL 060 A 60 x 450** 225 S 4	50	40	37,5	30	519	-

P_1	n_2	M_2	fs	i	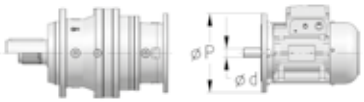	Pt_N [kW] t_{amb} = 20°C		t_{amb} = 40°C		kg	
kW	min^{-1}	N m			∅**d** x ∅**P**					HB	HBZ
37	**42,9**	7 740	2,36	32,6	**R 2EL 030 A 60 x 450** 225 S 4	31,5	25	23,6	19	391	-
	41,6	7 993	2,8	21,7	**R 2EL 030 A 65 x 550** 250 M 6	40	31,5	30	23,6	449	-
	37,5	8 857	2	37,3	**R 2EL 042 A 60 x 450** 225 S 4	40	31,5	30	23,6	444	-
	42,9	7 740	4,75	32,6	**R 2EL 060 A 60 x 450** 225 S 4	50	40	37,5	30	519	-
	44,8	7 412	2	31,2	**R 2EL 030 A 60 x 450** 225 S 4	31,5	25	23,6	19	391	-
	46,1	7 208	3,35	30,4	**R 2EL 042 A 60 x 450** 225 S 4	40	31,5	30	23,6	444	-
	50,4	6 594	2,8	27,8	**R 2EL 030 A 60 x 450** 225 S 4	31,5	25	23,6	19	391	-
	55,1	6 031	3,35	25,4	**R 2EL 030 A 60 x 450** 225 S 4	31,5	25	23,6	19	391	-
	62,5	5 310	4	14,4	**R 2EL 030 A 65 x 550** 250 M 6	40	31,5	30	23,6	449	-
	68,6	4 841	5,6	20,4	**R 2EL 042 A 60 x 450** 225 S 4	40	31,5	30	23,6	444	-
	75,8	4 381	4	18,5	**R 2EL 030 A 60 x 450** 225 S 4	31,5	25	23,6	19	391	-
	97,3	3 414	5,3	14,4	**R 2EL 030 A 60 x 450** 225 S 4	31,5	25	23,6	19	391	-
45	**0,802**	476 930	0,9	1 122	**R 4EL 500 A 75 x 550** 280 S 6	90	71	67	53	2 895	-
	0,893	428 350	1,12	1 008	**R 4EL 500 A 75 x 550** 280 S 6	90	71	67	53	2 895	-
	0,893	428 350	1,5	1 008	**R 4EL 710 A 75 x 550** 280 S 6	100	80	75	60	3 716	-
	1,07	359 020	0,95	1 314	**R 4EL 355 A 60 x 450** 225 M 4	60	47,5	45	35,5	2 053	-
	0,984	388 610	1,4	914	**R 4EL 500 A 75 x 550** 280 S 6	90	71	67	53	2 895	-
	1,04	366 400	1,7	862	**R 4EL 710 A 75 x 550** 280 S 6	100	80	75	60	3 716	-
	1,18	323 980	1	1 186	**R 4EL 355 A 60 x 450** 225 M 4	60	47,5	45	35,5	2 053	-
	1,07	358 440	1,32	1 312	**R 4EL 500 A 60 x 450** 225 M 4	71	56	53	42,5	2 804	-
	1,15	332 400	1,5	782	**R 4EL 500 A 75 x 550** 280 S 6	90	71	67	53	2 895	-
	1,16	330 640	1,9	778	**R 4EL 710 A 75 x 550** 280 S 6	100	80	75	60	3 716	-
	1,31	292 530	1,12	1 071	**R 4EL 355 A 60 x 450** 225 M 4	60	47,5	45	35,5	2 053	-
	1,25	306 600	1,32	1 122	**R 4EL 500 A 60 x 450** 225 M 4	71	56	53	42,5	2 804	-
	1,28	298 550	1,8	703	**R 4EL 500 A 75 x 550** 280 S 6	90	71	67	53	2 895	-
	1,41	270 530	0,95	990	**R 4EL 250 A 60 x 450** 225 M 4	50	40	37,5	30	1 498	-
	1,38	277 120	1,25	1 014	**R 4EL 355 A 60 x 450** 225 M 4	60	47,5	45	35,5	2 053	-
	1,39	275 370	1,6	1 008	**R 4EL 500 A 60 x 450** 225 M 4	71	56	53	42,5	2 804	-
	1,43	267 600	2	630	**R 4EL 500 A 75 x 550** 280 S 6	90	71	67	53	2 895	-
	1,39	275 370	2,24	1 008	**R 4EL 710 A 60 x 450** 225 M 4	80	63	60	47,5	3 625	-
	1,58	242 480	1,06	888	**R 4EL 250 A 60 x 450** 225 M 4	50	40	37,5	30	1 498	-
	1,54	248 900	1,25	911	**R 4EL 355 A 60 x 450** 225 M 4	60	47,5	45	35,5	2 053	-
	1,62	235 620	1,6	554	**R 4EL 355 A 75 x 550** 280 S 6	75	60	56	45	2 144	-
	1,53	249 820	2,12	914	**R 4EL 500 A 60 x 450** 225 M 4	71	56	53	42,5	2 804	-
	1,62	235 540	2,5	862	**R 4EL 710 A 60 x 450** 225 M 4	80	63	60	47,5	3 625	-
	1,74	220 150	1,18	806	**R 4EL 250 A 60 x 450** 225 M 4	50	40	37,5	30	1 498	-
	1,75	218 490	1,6	800	**R 4EL 355 A 60 x 450** 225 M 4	60	47,5	45	35,5	2 053	-
	1,80	212 750	1,8	501	**R 4EL 355 A 75 x 550** 280 S 6	75	60	56	45	2 144	-
	1,79	213 690	2,36	782	**R 4EL 500 A 60 x 450** 225 M 4	71	56	53	42,5	2 804	-
	1,80	212 560	2,8	778	**R 4EL 710 A 60 x 450** 225 M 4	80	63	60	47,5	3 625	-
	1,94	197 330	1,32	722	**R 4EL 250 A 60 x 450** 225 M 4	50	40	37,5	30	1 498	-
	1,99	192 120	1,8	703	**R 4EL 355 A 60 x 450** 225 M 4	60	47,5	45	35,5	2 053	-
	1,99	191 920	2,65	703	**R 4EL 500 A 60 x 450** 225 M 4	71	56	53	42,5	2 804	-
	1,99	191 920	3,75	703	**R 4EL 710 A 60 x 450** 225 M 4	80	63	60	47,5	3 625	-
	2,20	173 570	1,4	635	**R 4EL 250 A 60 x 450** 225 M 4	50	40	37,5	30	1 498	-
	2,28	167 850	2,12	614	**R 4EL 355 A 60 x 450** 225 M 4	60	47,5	45	35,5	2 053	-
	2,22	172 030	3	630	**R 4EL 500 A 60 x 450** 225 M 4	71	56	53	42,5	2 804	-
	2,49	153 760	1,7	563	**R 4EL 250 A 60 x 450** 225 M 4	50	40	37,5	30	1 498	-
	2,53	151 470	2,36	554	**R 4EL 355 A 60 x 450** 225 M 4	60	47,5	45	35,5	2 053	-
	2,46	155 240	3,35	568	**R 4EL 500 A 60 x 450** 225 M 4	71	56	53	42,5	2 804	-
	2,89	132 540	1,9	485	**R 4EL 250 A 60 x 450** 225 M 4	50	40	37,5	30	1 498	-
	2,80	136 770	2,65	501	**R 4EL 355 A 60 x 450** 225 M 4	60	47,5	45	35,5	2 053	-
	2,85	134 050	3,75	491	**R 4EL 500 A 60 x 450** 225 M 4	71	56	53	42,5	2 804	-
	3,16	121 230	2	444	**R 4EL 250 A 60 x 450** 225 M 4	50	40	37,5	30	1 498	-
	3,10	123 420	2,8	452	**R 4EL 355 A 60 x 450** 225 M 4	60	47,5	45	35,5	2 053	-
	3,66	104 490	2,24	382	**R 4EL 250 A 60 x 450** 225 M 4	50	40	37,5	30	1 498	-
	3,62	105 570	3,15	386	**R 4EL 355 A 60 x 450** 225 M 4	60	47,5	45	35,5	2 053	-
	4,12	95 020	1,4	219	**R 3EL 180 A 75 x 550** 280 S 6	75	60	56	45	1 200	-
	3,89	98 240	2,36	360	**R 4EL 250 A 60 x 450** 225 M 4	50	40	37,5	30	1 498	-
	3,93	97 310	3,35	356	**R 4EL 355 A 60 x 450** 225 M 4	60	47,5	45	35,5	2 053	-
	4,34	88 050	2,65	322	**R 4EL 250 A 60 x 450** 225 M 4	50	40	37,5	30	1 498	-
	4,30	88 960	3,75	326	**R 4EL 355 A 60 x 450** 225 M 4	60	47,5	45	35,5	2 053	-
	4,83	80 980	1,06	186	**R 3EL 125 A 75 x 550** 280 S 6	63	50	47,5	37,5	959	-
	5,06	77 320	1,7	178	**R 3EL 180 A 75 x 550** 280 S 6	75	60	56	45	1 200	-
	4,70	81 420	2,8	298	**R 4EL 250 A 60 x 450** 225 M 4	50	40	37,5	30	1 498	-
	5,23	74 780	3,55	172	**R 3EL 355 A 75 x 550** 280 S 6	112	90	85	67	2 116	-
	5,35	73 070	1,18	168	**R 3EL 125 A 75 x 550** 280 S 6	63	50	47,5	37,5	959	-
	5,36	73 000	1,8	168	**R 3EL 180 A 75 x 550** 280 S 6	75	60	56	45	1 200	-
	5,57	68 610	3,35	251	**R 4EL 250 A 60 x 450** 225 M 4	50	40	37,5	30	1 498	-
	6,60	59 290	1,06	212	**R 3EL 085 A 60 x 450** 225 M 4	42,5	33,5	31,5	25	696	-
	6,79	57 610	1,6	133	**R 3EL 125 A 75 x 550** 280 S 6	63	50	47,5	37,5	959	-
	6,40	61 080	2,12	219	**R 3EL 180 A 60 x 450** 225 M 4	60	47,5	45	35,5	1 109	-

P_1	n_2	M_2	fs	i	ØdxØP	Pt_N [kW] t_{amb} = 20°C		t_{amb} = 40°C		kg	
kW	min^{-1}	N m								HB	HBZ
45	**7,27**	53 830	1,18	193	**R 3EL 085 A 60 x 450** 225 M 4	42,5	33,5	31,5	25	696	-
	7,08	55 210	1,6	198	**R 3EL 125 A 60 x 450** 225 M 4	50	40	37,5	30	868	-
	7,50	52 150	1,18	187	**R 3EL 085 A 60 x 450** 225 M 4	42,5	33,5	31,5	25	696	-
	7,51	52 060	1,6	186	**R 3EL 125 A 60 x 450** 225 M 4	50	40	37,5	30	868	-
	7,87	49 710	2,5	178	**R 3EL 180 A 60 x 450** 225 M 4	60	47,5	45	35,5	1 109	-
	8,14	48 070	5,3	172	**R 3EL 355 A 60 x 450** 225 M 4	90	71	67	53	2 025	-
	8,37	46 740	1,6	167	**R 3EL 085 A 60 x 450** 225 M 4	42,5	33,5	31,5	25	696	-
	8,33	46 980	1,8	168	**R 3EL 125 A 60 x 450** 225 M 4	50	40	37,5	30	868	-
	8,79	44 500	2,36	102	**R 3EL 125 A 75 x 550** 280 S 6	63	50	47,5	37,5	959	-
	8,33	46 930	2,65	168	**R 3EL 180 A 60 x 450** 225 M 4	60	47,5	45	35,5	1 109	-
	8,33	46 930	3,75	168	**R 3EL 250 A 60 x 450** 225 M 4	75	60	56	45	1 470	-
	10,3	38 040	1,9	136	**R 3EL 085 A 60 x 450** 225 M 4	42,5	33,5	31,5	25	696	-
	10,6	37 040	2,5	133	**R 3EL 125 A 60 x 450** 225 M 4	50	40	37,5	30	868	-
	10,3	37 960	3,35	136	**R 3EL 180 A 60 x 450** 225 M 4	60	47,5	45	35,5	1 109	-
	10,8	36 150	1,7	129	**R 3EL 085 A 60 x 450** 225 M 4	42,5	33,5	31,5	25	696	-
	11,7	33 440	3,15	120	**R 3EL 125 A 60 x 450** 225 M 4	50	40	37,5	30	868	-
	12,1	32 410	2,24	116	**R 3EL 085 A 60 x 450** 225 M 4	42,5	33,5	31,5	25	696	-
	13,0	30 180	3,35	108	**R 3EL 125 A 60 x 450** 225 M 4	50	40	37,5	30	868	-
	13,2	29 640	2,5	106	**R 3EL 085 A 60 x 450** 225 M 4	42,5	33,5	31,5	25	696	-
	13,7	28 600	3,55	102	**R 3EL 125 A 60 x 450** 225 M 4	50	40	37,5	30	868	-
	15,5	25 250	2,8	90,4	**R 3EL 085 A 60 x 450** 225 M 4	42,5	33,5	31,5	25	696	-
	18,2	21 530	3,35	77,1	**R 3EL 085 A 60 x 450** 225 M 4	42,5	33,5	31,5	25	696	-
	19,6	19 910	3,55	71,3	**R 3EL 085 A 60 x 450** 225 M 4	42,5	33,5	31,5	25	696	-
	22,4	17 990	1,5	40,1	**R 2EL 060 A 75 x 550** 280 S 6	63	50	47,5	37,5	633	-
	27,6	14 640	2,5	32,6	**R 2EL 060 A 75 x 550** 280 S 6	63	50	47,5	37,5	633	-
	29,2	13 820	2,65	30,8	**R 2EL 060 A 75 x 550** 280 S 6	63	50	47,5	37,5	633	-
	31,4	12 870	2,24	28,7	**R 2EL 042 A 75 x 550** 280 S 6	50	40	37,5	30	558	-
	34,9	11 570	1,6	40,1	**R 2EL 030 A 60 x 450** 225 M 4	31,5	25	23,6	19	414	-
	34,8	11 620	2,5	25,9	**R 2EL 042 A 75 x 550** 280 S 6	50	40	37,5	30	558	-
	34,9	11 570	2,36	40,1	**R 2EL 060 A 60 x 450** 225 M 4	50	40	37,5	30	542	-
	42,9	9 414	2	32,6	**R 2EL 030 A 60 x 450** 225 M 4	31,5	25	23,6	19	414	-
	37,5	10 770	1,7	37,3	**R 2EL 042 A 60 x 450** 225 M 4	40	31,5	30	23,6	467	-
	40,7	9 937	3,15	22,1	**R 2EL 042 A 75 x 550** 280 S 6	50	40	37,5	30	558	-
	42,9	9 414	3,75	32,6	**R 2EL 060 A 60 x 450** 225 M 4	50	40	37,5	30	542	-
	44,8	9 014	1,7	31,2	**R 2EL 030 A 60 x 450** 225 M 4	31,5	25	23,6	19	414	-
	46,1	8 766	2,8	30,4	**R 2EL 042 A 60 x 450** 225 M 4	40	31,5	30	23,6	467	-
	44,1	9 159	3,15	20,4	**R 2EL 042 A 75 x 550** 280 S 6	50	40	37,5	30	558	-
	50,4	8 020	2,36	27,8	**R 2EL 030 A 60 x 450** 225 M 4	31,5	25	23,6	19	414	-
	48,8	8 276	3,55	28,7	**R 2EL 042 A 60 x 450** 225 M 4	40	31,5	30	23,6	467	-
	51,6	7 834	4	17,5	**R 2EL 042 A 75 x 550** 280 S 6	50	40	37,5	30	558	-
	55,1	7 335	2,8	25,4	**R 2EL 030 A 60 x 450** 225 M 4	31,5	25	23,6	19	414	-
	52,7	7 664	5,6	17,1	**R 2EL 060 A 75 x 550** 280 S 6	63	50	47,5	37,5	633	-
	64,6	6 249	3,35	21,7	**R 2EL 030 A 60 x 450** 225 M 4	31,5	25	23,6	19	414	-
	61,2	6 602	4,75	14,7	**R 2EL 042 A 75 x 550** 280 S 6	50	40	37,5	30	558	-
	68,6	5 888	4,75	20,4	**R 2EL 042 A 60 x 450** 225 M 4	40	31,5	30	23,6	467	-
	75,8	5 328	3,35	18,5	**R 2EL 030 A 60 x 450** 225 M 4	31,5	25	23,6	19	414	-
	97,3	4 152	4,5	14,4	**R 2EL 030 A 60 x 450** 225 M 4	31,5	25	23,6	19	414	-
55	**0,893**	523 540	0,9	1 008	**R 4EL 500 A 75 x 550** 280 M 6	90	71	67	53	2 934	-
	0,893	523 540	1,18	1 008	**R 4EL 710 A 75 x 550** 280 M 6	100	80	75	60	3 755	-
	1,07	438 090	1,06	1 312	**R 4EL 500 A 65 x 550** 250 M 4	71	56	53	42,5	2 845	-
	1,04	447 820	1,4	862	**R 4EL 710 A 75 x 550** 280 M 6	100	80	75	60	3 755	-
	1,15	406 270	1,25	782	**R 4EL 500 A 75 x 550** 280 M 6	90	71	67	53	2 934	-
	1,16	404 120	1,5	778	**R 4EL 710 A 75 x 550** 280 M 6	100	80	75	60	3 755	-
	1,31	357 540	0,9	1 071	**R 4EL 355 A 65 x 550** 250 M 4	60	47,5	45	35,5	2 094	-
	1,25	374 730	1,12	1 122	**R 4EL 500 A 65 x 550** 250 M 4	71	56	53	42,5	2 845	-
	1,28	364 890	1,4	703	**R 4EL 500 A 75 x 550** 280 M 6	90	71	67	53	2 934	-
	1,28	364 890	1,9	703	**R 4EL 710 A 75 x 550** 280 M 6	100	80	75	60	3 755	-
	1,38	338 710	1,06	1 014	**R 4EL 355 A 65 x 550** 250 M 4	60	47,5	45	35,5	2 094	-
	1,39	336 560	1,32	1 008	**R 4EL 500 A 65 x 550** 250 M 4	71	56	53	42,5	2 845	-
	1,43	327 070	1,6	630	**R 4EL 500 A 75 x 550** 280 M 6	90	71	67	53	2 934	-
	1,39	336 560	1,8	1 008	**R 4EL 710 A 65 x 550** 250 M 4	80	63	60	47,5	3 666	-
	1,43	327 070	2,12	630	**R 4EL 710 A 75 x 550** 280 M 6	100	80	75	60	3 755	-
	1,58	296 370	0,9	888	**R 4EL 250 A 65 x 550** 250 M 4	50	40	37,5	30	1 539	-
	1,54	304 210	1,06	911	**R 4EL 355 A 65 x 550** 250 M 4	60	47,5	45	35,5	2 094	-
	1,62	287 980	1,32	554	**R 4EL 355 A 75 x 550** 280 M 6	75	60	56	45	2 183	-
	1,53	305 330	1,7	914	**R 4EL 500 A 65 x 550** 250 M 4	71	56	53	42,5	2 845	-
	1,62	287 890	2,12	862	**R 4EL 710 A 65 x 550** 250 M 4	80	63	60	47,5	3 666	-
	1,74	269 070	0,95	806	**R 4EL 250 A 65 x 550** 250 M 4	50	40	37,5	30	1 539	-
	1,75	267 040	1,32	800	**R 4EL 355 A 65 x 550** 250 M 4	60	47,5	45	35,5	2 094	-
	1,79	261 170	1,9	782	**R 4EL 500 A 65 x 550** 250 M 4	71	56	53	42,5	2 845	-
	1,80	259 790	2,24	778	**R 4EL 710 A 65 x 550** 250 M 4	80	63	60	47,5	3 666	-

P_1	n_2	M_2	fs	i		Pt_N [kW] t_{amb} = 20°C		t_{amb} = 40°C		kg	
kW	min^{-1}	N m			∅**d** x ∅**P**					HB	HBZ
55	**1,94**	241 180	1,06	722	**R 4EL 250 A 65 x 550** 250 M 4	50	40	37,5	30	1 539	-
	1,99	234 820	1,5	703	**R 4EL 355 A 65 x 550** 250 M 4	60	47,5	45	35,5	2 094	-
	1,99	234 570	2,24	703	**R 4EL 500 A 65 x 550** 250 M 4	71	56	53	42,5	2 845	-
	1,99	234 570	3	703	**R 4EL 710 A 65 x 550** 250 M 4	80	63	60	47,5	3 666	-
	2,20	212 140	1,18	635	**R 4EL 250 A 65 x 550** 250 M 4	50	40	37,5	30	1 539	-
	2,28	205 150	1,8	614	**R 4EL 355 A 65 x 550** 250 M 4	60	47,5	45	35,5	2 094	-
	2,22	210 260	2,36	630	**R 4EL 500 A 65 x 550** 250 M 4	71	56	53	42,5	2 845	-
	2,22	210 260	3,35	630	**R 4EL 710 A 65 x 550** 250 M 4	80	63	60	47,5	3 666	-
	2,49	187 930	1,32	563	**R 4EL 250 A 65 x 550** 250 M 4	50	40	37,5	30	1 539	-
	2,53	185 130	1,9	554	**R 4EL 355 A 65 x 550** 250 M 4	60	47,5	45	35,5	2 094	-
	2,46	189 740	2,65	568	**R 4EL 500 A 65 x 550** 250 M 4	71	56	53	42,5	2 845	-
	2,46	189 740	3,55	568	**R 4EL 710 A 65 x 550** 250 M 4	80	63	60	47,5	3 666	-
	2,89	161 990	1,5	485	**R 4EL 250 A 65 x 550** 250 M 4	50	40	37,5	30	1 539	-
	2,80	167 160	2,12	501	**R 4EL 355 A 65 x 550** 250 M 4	60	47,5	45	35,5	2 094	-
	2,85	163 840	3	491	**R 4EL 500 A 65 x 550** 250 M 4	71	56	53	42,5	2 845	-
	3,16	148 170	1,7	444	**R 4EL 250 A 65 x 550** 250 M 4	50	40	37,5	30	1 539	-
	3,10	150 850	2,36	452	**R 4EL 355 A 65 x 550** 250 M 4	60	47,5	45	35,5	2 094	-
	3,16	147 850	3,35	443	**R 4EL 500 A 65 x 550** 250 M 4	71	56	53	42,5	2 845	-
	3,66	127 710	1,9	382	**R 4EL 250 A 65 x 550** 250 M 4	50	40	37,5	30	1 539	-
	3,62	129 030	2,65	386	**R 4EL 355 A 65 x 550** 250 M 4	60	47,5	45	35,5	2 094	-
	3,34	140 140	3,35	420	**R 4EL 500 A 65 x 550** 250 M 4	71	56	53	42,5	2 845	-
	4,12	116 130	1,18	219	**R 3EL 180 A 75 x 550** 280 M 6	75	60	56	45	1 239	-
	3,89	120 070	2	360	**R 4EL 250 A 65 x 550** 250 M 4	50	40	37,5	30	1 539	-
	3,93	118 930	2,8	356	**R 4EL 355 A 65 x 550** 250 M 4	60	47,5	45	35,5	2 094	-
	4,34	107 620	2,12	322	**R 4EL 250 A 65 x 550** 250 M 4	50	40	37,5	30	1 539	-
	4,30	108 730	3	326	**R 4EL 355 A 65 x 550** 250 M 4	60	47,5	45	35,5	2 094	-
	4,83	98 970	0,9	186	**R 3EL 125 A 75 x 550** 280 M 6	63	50	47,5	37,5	998	-
	5,06	94 500	1,4	178	**R 3EL 180 A 75 x 550** 280 M 6	75	60	56	45	1 239	-
	4,70	99 520	2,36	298	**R 4EL 250 A 65 x 550** 250 M 4	50	40	37,5	30	1 539	-
	4,66	100 220	3,35	300	**R 4EL 355 A 65 x 550** 250 M 4	60	47,5	45	35,5	2 094	-
	5,23	91 390	2,8	172	**R 3EL 355 A 75 x 550** 280 M 6	112	90	85	67	2 155	-
	5,35	89 310	1	168	**R 3EL 125 A 75 x 550** 280 M 6	63	50	47,5	37,5	998	-
	5,36	89 220	1,5	168	**R 3EL 180 A 75 x 550** 280 M 6	75	60	56	45	1 239	-
	5,57	83 860	2,65	251	**R 4EL 250 A 65 x 550** 250 M 4	50	40	37,5	30	1 539	-
	5,36	89 220	2,12	168	**R 3EL 250 A 75 x 550** 280 M 6	95	75	71	56	1 600	-
	5,45	85 720	3,75	257	**R 4EL 355 A 65 x 550** 250 M 4	60	47,5	45	35,5	2 094	-
	6,60	72 460	0,9	212	**R 3EL 085 A 65 x 550** 250 M 4	42,5	33,5	31,5	25	737	-
	6,79	70 410	1,32	133	**R 3EL 125 A 75 x 550** 280 M 6	63	50	47,5	37,5	998	-
	6,40	74 660	1,7	219	**R 3EL 180 A 65 x 550** 250 M 4	60	47,5	45	35,5	1 150	-
	7,27	65 790	0,95	193	**R 3EL 085 A 65 x 550** 250 M 4	42,5	33,5	31,5	25	737	-
	7,08	67 480	1,25	198	**R 3EL 125 A 65 x 550** 250 M 4	50	40	37,5	30	909	-
	6,99	68 400	2,24	129	**R 3EL 180 A 75 x 550** 280 M 6	75	60	56	45	1 239	-
	7,50	63 740	1	187	**R 3EL 085 A 65 x 550** 250 M 4	42,5	33,5	31,5	25	737	-
	7,51	63 620	1,32	186	**R 3EL 125 A 65 x 550** 250 M 4	50	40	37,5	30	909	-
	7,87	60 750	2,12	178	**R 3EL 180 A 65 x 550** 250 M 4	60	47,5	45	35,5	1 150	-
	8,14	58 750	4,25	172	**R 3EL 355 A 65 x 550** 250 M 4	90	71	67	53	2 066	-
	8,37	57 130	1,32	167	**R 3EL 085 A 65 x 550** 250 M 4	42,5	33,5	31,5	25	737	-
	8,33	57 410	1,5	168	**R 3EL 125 A 65 x 550** 250 M 4	50	40	37,5	30	909	-
	8,79	54 380	1,9	102	**R 3EL 125 A 75 x 550** 280 M 6	63	50	47,5	37,5	998	-
	8,33	57 350	2,24	168	**R 3EL 180 A 65 x 550** 250 M 4	60	47,5	45	35,5	1 150	-
	8,33	57 350	3,15	168	**R 3EL 250 A 65 x 550** 250 M 4	75	60	56	45	1 511	-
	10,3	46 490	1,6	136	**R 3EL 085 A 65 x 550** 250 M 4	42,5	33,5	31,5	25	737	-
	10,6	45 270	2	133	**R 3EL 125 A 65 x 550** 250 M 4	50	40	37,5	30	909	-
	10,3	46 390	2,65	136	**R 3EL 180 A 65 x 550** 250 M 4	60	47,5	45	35,5	1 150	-
	9,74	49 060	3,75	144	**R 3EL 250 A 65 x 550** 250 M 4	75	60	56	45	1 511	-
	10,8	44 190	1,4	129	**R 3EL 085 A 65 x 550** 250 M 4	42,5	33,5	31,5	25	737	-
	11,7	40 870	2,5	120	**R 3EL 125 A 65 x 550** 250 M 4	50	40	37,5	30	909	-
	10,9	43 970	3,35	129	**R 3EL 180 A 65 x 550** 250 M 4	60	47,5	45	35,5	1 150	-
	12,1	39 610	1,8	116	**R 3EL 085 A 65 x 550** 250 M 4	42,5	33,5	31,5	25	737	-
	13,0	36 880	2,8	108	**R 3EL 125 A 65 x 550** 250 M 4	50	40	37,5	30	909	-
	13,2	36 230	2	106	**R 3EL 085 A 65 x 550** 250 M 4	42,5	33,5	31,5	25	737	-
	13,7	34 960	3	102	**R 3EL 125 A 65 x 550** 250 M 4	50	40	37,5	30	909	-
	15,5	30 860	2,36	90,4	**R 3EL 085 A 65 x 550** 250 M 4	42,5	33,5	31,5	25	737	-
	15,2	31 550	3,15	92,4	**R 3EL 125 A 65 x 550** 250 M 4	50	40	37,5	30	909	-
	18,2	26 310	2,65	77,1	**R 3EL 085 A 65 x 550** 250 M 4	42,5	33,5	31,5	25	737	-
	16,4	29 080	3,55	85,2	**R 3EL 125 A 65 x 550** 250 M 4	50	40	37,5	30	909	-
	19,6	24 330	2,8	71,3	**R 3EL 085 A 65 x 550** 250 M 4	42,5	33,5	31,5	25	737	-
	22,4	21 990	1,25	40,1	**R 2EL 060 A 75 x 550** 280 M 6	63	50	47,5	37,5	672	-
	23,3	20 500	3,35	60,1	**R 3EL 085 A 65 x 550** 250 M 4	42,5	33,5	31,5	25	737	-
	27,6	17 900	2,12	32,6	**R 2EL 060 A 75 x 550** 280 M 6	63	50	47,5	37,5	672	-
	29,2	16 900	2,24	30,8	**R 2EL 060 A 75 x 550** 280 M 6	63	50	47,5	37,5	672	-
	31,4	15 730	1,9	28,7	**R 2EL 042 A 75 x 550** 280 M 6	50	40	37,5	30	597	-

P_1	n_2	M_2	fs	i		Pt_N [kW] t_{amb} = 20°C		t_{amb} = 40°C		kg	
					Ød x ØP						
kW	min^{-1}	N m								HB	HBZ
55	**34,9**	14 140	1,32	40,1	**R 2EL 030 A 65 x 550** 250 M 4	31,5	25	23,6	19	455	-
	34,8	14 200	2	25,9	**R 2EL 042 A 75 x 550** 280 M 6	50	40	37,5	30	597	-
	34,9	14 140	1,9	40,1	**R 2EL 060 A 65 x 550** 250 M 4	50	40	37,5	30	583	-
	42,9	11 510	1,6	32,6	**R 2EL 030 A 65 x 550** 250 M 4	31,5	25	23,6	19	455	-
	37,5	13 170	1,32	37,3	**R 2EL 042 A 65 x 550** 250 M 4	40	31,5	30	23,6	508	-
	40,7	12 150	2,65	22,1	**R 2EL 042 A 75 x 550** 280 M 6	50	40	37,5	30	597	-
	42,9	11 510	3,15	32,6	**R 2EL 060 A 65 x 550** 250 M 4	50	40	37,5	30	583	-
	44,8	11 020	1,32	31,2	**R 2EL 030 A 65 x 550** 250 M 4	31,5	25	23,6	19	455	-
	46,1	10 710	2,24	30,4	**R 2EL 042 A 65 x 550** 250 M 4	40	31,5	30	23,6	508	-
	45,5	10 860	3,35	30,8	**R 2EL 060 A 65 x 550** 250 M 4	50	40	37,5	30	583	-
	50,4	9 802	1,9	27,8	**R 2EL 030 A 65 x 550** 250 M 4	31,5	25	23,6	19	455	-
	48,8	10 120	2,8	28,7	**R 2EL 042 A 65 x 550** 250 M 4	40	31,5	30	23,6	508	-
	51,6	9 575	3,35	17,5	**R 2EL 042 A 75 x 550** 280 M 6	50	40	37,5	30	597	-
	55,1	8 966	2,24	25,4	**R 2EL 030 A 65 x 550** 250 M 4	31,5	25	23,6	19	455	-
	54,1	9 128	3,15	25,9	**R 2EL 042 A 65 x 550** 250 M 4	40	31,5	30	23,6	508	-
	52,7	9 367	4,5	17,1	**R 2EL 060 A 75 x 550** 280 M 6	63	50	47,5	37,5	672	-
	64,6	7 638	2,65	21,7	**R 2EL 030 A 65 x 550** 250 M 4	31,5	25	23,6	19	455	-
	61,2	8 069	3,75	14,7	**R 2EL 042 A 75 x 550** 280 M 6	50	40	37,5	30	597	-
	68,6	7 196	4	20,4	**R 2EL 042 A 65 x 550** 250 M 4	40	31,5	30	23,6	508	-
	75,8	6 512	2,8	18,5	**R 2EL 030 A 65 x 550** 250 M 4	31,5	25	23,6	19	455	-
	82,0	6 022	3,15	17,1	**R 2EL 030 A 65 x 550** 250 M 4	31,5	25	23,6	19	455	-
	97,3	5 074	3,55	14,4	**R 2EL 030 A 65 x 550** 250 M 4	31,5	25	23,6	19	455	-
75	**1,39**	458 950	1	1 008	**R 4EL 500 A 75 x 550** 280 S 4	71	56	53	42,5	2 943	-
	1,39	458 950	1,32	1 008	**R 4EL 710 A 75 x 550** 280 S 4	80	63	60	47,5	3 764	-
	1,53	416 370	1,25	914	**R 4EL 500 A 75 x 550** 280 S 4	71	56	53	42,5	2 943	-
	1,62	392 570	1,5	862	**R 4EL 710 A 75 x 550** 280 S 4	80	63	60	47,5	3 764	-
	1,79	356 150	1,4	782	**R 4EL 500 A 75 x 550** 280 S 4	71	56	53	42,5	2 943	-
	1,80	354 260	1,7	778	**R 4EL 710 A 75 x 550** 280 S 4	80	63	60	47,5	3 764	-
	1,99	320 210	1,06	703	**R 4EL 355 A 75 x 550** 280 S 4	60	47,5	45	35,5	2 192	-
	1,99	319 870	1,6	703	**R 4EL 500 A 75 x 550** 280 S 4	71	56	53	42,5	2 943	-
	1,99	319 870	2,24	703	**R 4EL 710 A 75 x 550** 280 S 4	80	63	60	47,5	3 764	-
	2,28	279 750	1,32	614	**R 4EL 355 A 75 x 550** 280 S 4	60	47,5	45	35,5	2 192	-
	2,22	286 720	1,8	630	**R 4EL 500 A 75 x 550** 280 S 4	71	56	53	42,5	2 943	-
	2,22	286 720	2,36	630	**R 4EL 710 A 75 x 550** 280 S 4	80	63	60	47,5	3 764	-
	2,53	252 450	1,4	554	**R 4EL 355 A 75 x 550** 280 S 4	60	47,5	45	35,5	2 192	-
	2,46	258 730	2	568	**R 4EL 500 A 75 x 550** 280 S 4	71	56	53	42,5	2 943	-
	2,46	258 730	2,65	568	**R 4EL 710 A 75 x 550** 280 S 4	80	63	60	47,5	3 764	-
	2,80	227 950	1,5	501	**R 4EL 355 A 75 x 550** 280 S 4	60	47,5	45	35,5	2 192	-
	2,85	223 420	2,24	491	**R 4EL 500 A 75 x 550** 280 S 4	71	56	53	42,5	2 943	-
	2,80	227 580	3	500	**R 4EL 710 A 75 x 550** 280 S 4	80	63	60	47,5	3 764	-
	3,10	205 700	1,7	452	**R 4EL 355 A 75 x 550** 280 S 4	60	47,5	45	35,5	2 192	-
	3,16	201 610	2,36	443	**R 4EL 500 A 75 x 550** 280 S 4	71	56	53	42,5	2 943	-
	3,13	203 990	3,15	448	**R 4EL 710 A 75 x 550** 280 S 4	80	63	60	47,5	3 764	-
	3,62	175 950	1,9	386	**R 4EL 355 A 75 x 550** 280 S 4	60	47,5	45	35,5	2 192	-
	3,34	191 100	2,5	420	**R 4EL 500 A 75 x 550** 280 S 4	71	56	53	42,5	2 943	-
	3,34	191 100	3,35	420	**R 4EL 710 A 75 x 550** 280 S 4	80	63	60	47,5	3 764	-
	3,93	162 180	2,12	356	**R 4EL 355 A 75 x 550** 280 S 4	60	47,5	45	35,5	2 192	-
	4,01	158 950	3	349	**R 4EL 500 A 75 x 550** 280 S 4	71	56	53	42,5	2 943	-
	4,30	148 270	2,24	326	**R 4EL 355 A 75 x 550** 280 S 4	60	47,5	45	35,5	2 192	-
	4,34	147 030	3,15	323	**R 4EL 500 A 75 x 550** 280 S 4	71	56	53	42,5	2 943	-
	4,66	136 660	2,36	300	**R 4EL 355 A 75 x 550** 280 S 4	60	47,5	45	35,5	2 192	-
	4,69	135 960	3,35	299	**R 4EL 500 A 75 x 550** 280 S 4	71	56	53	42,5	2 943	-
	5,45	116 900	2,8	257	**R 4EL 355 A 75 x 550** 280 S 4	60	47,5	45	35,5	2 192	-
	6,40	101 800	1,25	219	**R 3EL 180 A 75 x 550** 280 S 4	60	47,5	45	35,5	1 248	-
	7,51	86 760	1	186	**R 3EL 125 A 75 x 550** 280 S 4	50	40	37,5	30	1 007	-
	7,87	82 840	1,5	178	**R 3EL 180 A 75 x 550** 280 S 4	60	47,5	45	35,5	1 248	-
	8,14	80 120	3,15	172	**R 3EL 355 A 75 x 550** 280 S 4	90	71	67	53	2 164	-
	8,33	78 290	1,06	168	**R 3EL 125 A 75 x 550** 280 S 4	50	40	37,5	30	1 007	-
	8,33	78 210	1,6	168	**R 3EL 180 A 75 x 550** 280 S 4	60	47,5	45	35,5	1 248	-
	8,33	78 210	2,36	168	**R 3EL 250 A 75 x 550** 280 S 4	75	60	56	45	1 609	-
	9,02	72 300	3,55	155	**R 3EL 355 A 75 x 550** 280 S 4	90	71	67	53	2 164	-
	10,6	61 730	1,5	133	**R 3EL 125 A 75 x 550** 280 S 4	50	40	37,5	30	1 007	-
	10,3	63 260	2	136	**R 3EL 180 A 75 x 550** 280 S 4	60	47,5	45	35,5	1 248	-
	9,74	66 900	2,8	144	**R 3EL 250 A 75 x 550** 280 S 4	75	60	56	45	1 609	-
	11,7	55 730	1,9	120	**R 3EL 125 A 75 x 550** 280 S 4	50	40	37,5	30	1 007	-
	10,9	59 960	2,5	129	**R 3EL 180 A 75 x 550** 280 S 4	60	47,5	45	35,5	1 248	-
	10,8	60 370	3,35	130	**R 3EL 250 A 75 x 550** 280 S 4	75	60	56	45	1 609	-
	13,0	50 300	2	108	**R 3EL 125 A 75 x 550** 280 S 4	50	40	37,5	30	1 007	-
	12,0	54 110	2,65	116	**R 3EL 180 A 75 x 550** 280 S 4	60	47,5	45	35,5	1 248	-
	12,0	54 110	3,75	116	**R 3EL 250 A 75 x 550** 280 S 4	75	60	56	45	1 609	-

P_1	n_2	M_2	fs	i	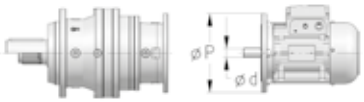 ØP Ød	Pt_N [kW] t_{amb} = 20°C		t_{amb} = 40°C		kg	
kW	min^{-1}	N m			Ød x ØP					HB	HBZ
75	**13,7**	47 670	2,12	102	**R 3EL 125 A 75 x 550** 280 S 4	50	40	37,5	30	1 007	-
	13,9	46 730	3	100	**R 3EL 180 A 75 x 550** 280 S 4	60	47,5	45	35,5	1 248	-
	15,2	43 020	2,36	92,4	**R 3EL 125 A 75 x 550** 280 S 4	50	40	37,5	30	1 007	-
	15,5	42 170	3,15	90,6	**R 3EL 180 A 75 x 550** 280 S 4	60	47,5	45	35,5	1 248	-
	16,4	39 650	2,5	85,2	**R 3EL 125 A 75 x 550** 280 S 4	50	40	37,5	30	1 007	-
	18,1	35 950	3,55	77,2	**R 3EL 180 A 75 x 550** 280 S 4	60	47,5	45	35,5	1 248	-
	19,2	33 920	3	72,9	**R 3EL 125 A 75 x 550** 280 S 4	50	40	37,5	30	1 007	-
	22,8	28 580	3,55	61,4	**R 3EL 125 A 75 x 550** 280 S 4	50	40	37,5	30	1 007	-
	34,9	19 280	1,4	40,1	**R 2EL 060 A 75 x 550** 280 S 4	50	40	37,5	30	681	-
	42,9	15 690	2,36	32,6	**R 2EL 060 A 75 x 550** 280 S 4	50	40	37,5	30	681	-
	45,5	14 810	2,5	30,8	**R 2EL 060 A 75 x 550** 280 S 4	50	40	37,5	30	681	-
	48,8	13 790	2,12	28,7	**R 2EL 042 A 75 x 550** 280 S 4	40	31,5	30	23,6	606	-
	50,4	13 370	2,65	27,8	**R 2EL 060 A 75 x 550** 280 S 4	50	40	37,5	30	681	-
	54,1	12 450	2,24	25,9	**R 2EL 042 A 75 x 550** 280 S 4	40	31,5	30	23,6	606	-
	58,3	11 540	3,15	24,0	**R 2EL 060 A 75 x 550** 280 S 4	50	40	37,5	30	681	-
	63,2	10 650	2,8	22,1	**R 2EL 042 A 75 x 550** 280 S 4	40	31,5	30	23,6	606	-
	68,6	9 813	2,8	20,4	**R 2EL 042 A 75 x 550** 280 S 4	40	31,5	30	23,6	606	-
	80,2	8 394	3,35	17,5	**R 2EL 042 A 75 x 550** 280 S 4	40	31,5	30	23,6	606	-
	82,0	8 212	4,5	17,1	**R 2EL 060 A 75 x 550** 280 S 4	50	40	37,5	30	681	-
	95,2	7 073	3,75	14,7	**R 2EL 042 A 75 x 550** 280 S 4	40	31,5	30	23,6	606	-
90	**1,39**	550 740	1,12	1 008	**R 4EL 710 A 75 x 550** 280 M 4	80	63	60	47,5	3 829	-
	1,53	499 640	1,06	914	**R 4EL 500 A 75 x 550** 280 M 4	71	56	53	42,5	3 008	-
	1,62	471 090	1,25	862	**R 4EL 710 A 75 x 550** 280 M 4	80	63	60	47,5	3 829	-
	1,79	427 380	1,18	782	**R 4EL 500 A 75 x 550** 280 M 4	71	56	53	42,5	3 008	-
	1,80	425 110	1,4	778	**R 4EL 710 A 75 x 550** 280 M 4	80	63	60	47,5	3 829	-
	1,99	384 250	0,9	703	**R 4EL 355 A 75 x 550** 280 M 4	60	47,5	45	35,5	2 257	-
	1,99	383 850	1,32	703	**R 4EL 500 A 75 x 550** 280 M 4	71	56	53	42,5	3 008	-
	1,99	383 850	1,8	703	**R 4EL 710 A 75 x 550** 280 M 4	80	63	60	47,5	3 829	-
	2,28	335 710	1,06	614	**R 4EL 355 A 75 x 550** 280 M 4	60	47,5	45	35,5	2 257	-
	2,22	344 060	1,5	630	**R 4EL 500 A 75 x 550** 280 M 4	71	56	53	42,5	3 008	-
	2,22	344 060	2	630	**R 4EL 710 A 75 x 550** 280 M 4	80	63	60	47,5	3 829	-
	2,53	302 940	1,18	554	**R 4EL 355 A 75 x 550** 280 M 4	60	47,5	45	35,5	2 257	-
	2,46	310 480	1,6	568	**R 4EL 500 A 75 x 550** 280 M 4	71	56	53	42,5	3 008	-
	2,46	310 480	2,24	568	**R 4EL 710 A 75 x 550** 280 M 4	80	63	60	47,5	3 829	-
	2,80	273 540	1,32	501	**R 4EL 355 A 75 x 550** 280 M 4	60	47,5	45	35,5	2 257	-
	2,85	268 100	1,8	491	**R 4EL 500 A 75 x 550** 280 M 4	71	56	53	42,5	3 008	-
	2,80	273 090	2,5	500	**R 4EL 710 A 75 x 550** 280 M 4	80	63	60	47,5	3 829	-
	3,10	246 840	1,4	452	**R 4EL 355 A 75 x 550** 280 M 4	60	47,5	45	35,5	2 257	-
	3,16	241 930	2	443	**R 4EL 500 A 75 x 550** 280 M 4	71	56	53	42,5	3 008	-
	3,13	244 790	2,65	448	**R 4EL 710 A 75 x 550** 280 M 4	80	63	60	47,5	3 829	-
	3,62	211 140	1,6	386	**R 4EL 355 A 75 x 550** 280 M 4	60	47,5	45	35,5	2 257	-
	3,34	229 320	2,12	420	**R 4EL 500 A 75 x 550** 280 M 4	71	56	53	42,5	3 008	-
	3,34	229 320	2,8	420	**R 4EL 710 A 75 x 550** 280 M 4	80	63	60	47,5	3 829	-
	3,93	194 610	1,7	356	**R 4EL 355 A 75 x 550** 280 M 4	60	47,5	45	35,5	2 257	-
	4,01	190 740	2,5	349	**R 4EL 500 A 75 x 550** 280 M 4	71	56	53	42,5	3 008	-
	3,70	206 940	3,15	379	**R 4EL 710 A 75 x 550** 280 M 4	80	63	60	47,5	3 829	-
	4,30	177 920	1,8	326	**R 4EL 355 A 75 x 550** 280 M 4	60	47,5	45	35,5	2 257	-
	4,34	176 440	2,65	323	**R 4EL 500 A 75 x 550** 280 M 4	71	56	53	42,5	3 008	-
	4,01	190 740	3,35	349	**R 4EL 710 A 75 x 550** 280 M 4	80	63	60	47,5	3 829	-
	4,66	163 990	2	300	**R 4EL 355 A 75 x 550** 280 M 4	60	47,5	45	35,5	2 257	-
	4,69	163 160	2,8	299	**R 4EL 500 A 75 x 550** 280 M 4	71	56	53	42,5	3 008	-
	5,45	140 280	2,24	257	**R 4EL 355 A 75 x 550** 280 M 4	60	47,5	45	35,5	2 257	-
	5,56	137 490	3,35	252	**R 4EL 500 A 75 x 550** 280 M 4	71	56	53	42,5	3 008	-
	6,40	122 160	1,06	219	**R 3EL 180 A 75 x 550** 280 M 4	60	47,5	45	35,5	1 313	-
	7,87	99 410	1,25	178	**R 3EL 180 A 75 x 550** 280 M 4	60	47,5	45	35,5	1 313	-
	8,14	96 140	2,65	172	**R 3EL 355 A 75 x 550** 280 M 4	90	71	67	53	2 229	-
	8,33	93 950	0,9	168	**R 3EL 125 A 75 x 550** 280 M 4	50	40	37,5	30	1 072	-
	8,33	93 850	1,32	168	**R 3EL 180 A 75 x 550** 280 M 4	60	47,5	45	35,5	1 313	-
	8,33	93 850	1,9	168	**R 3EL 250 A 75 x 550** 280 M 4	75	60	56	45	1 674	-
	9,02	86 760	3	155	**R 3EL 355 A 75 x 550** 280 M 4	90	71	67	53	2 229	-
	10,6	74 070	1,25	133	**R 3EL 125 A 75 x 550** 280 M 4	50	40	37,5	30	1 072	-
	10,3	75 910	1,6	136	**R 3EL 180 A 75 x 550** 280 M 4	60	47,5	45	35,5	1 313	-
	9,74	80 280	2,24	144	**R 3EL 250 A 75 x 550** 280 M 4	75	60	56	45	1 674	-
	10,5	74 210	4	133	**R 3EL 355 A 75 x 550** 280 M 4	90	71	67	53	2 229	-
	11,7	66 880	1,6	120	**R 3EL 125 A 75 x 550** 280 M 4	50	40	37,5	30	1 072	-
	10,9	71 960	2	129	**R 3EL 180 A 75 x 550** 280 M 4	60	47,5	45	35,5	1 313	-
	10,8	72 440	2,8	130	**R 3EL 250 A 75 x 550** 280 M 4	75	60	56	45	1 674	-
	13,0	60 350	1,7	108	**R 3EL 125 A 75 x 550** 280 M 4	50	40	37,5	30	1 072	-
	12,0	64 930	2,24	116	**R 3EL 180 A 75 x 550** 280 M 4	60	47,5	45	35,5	1 313	-
	12,0	64 930	3,15	116	**R 3EL 250 A 75 x 550** 280 M 4	75	60	56	45	1 674	-

P_1	n_2	M_2	fs	i		Pt_N [kW] t_{amb} = 20°C		t_{amb} = 40°C		kg	
kW	min^{-1}	N m			∅**d** x ∅**P**					HB	HBZ
90	**13,7**	57 210	1,8	102	**R 3EL 125 A 75 x 550** 280 M 4	50	40	37,5	30	1 072	-
	13,9	56 070	2,5	100	**R 3EL 180 A 75 x 550** 280 M 4	60	47,5	45	35,5	1 313	-
	13,7	57 120	3,35	102	**R 3EL 250 A 75 x 550** 280 M 4	75	60	56	45	1 674	-
	15,2	51 630	2	92,4	**R 3EL 125 A 75 x 550** 280 M 4	50	40	37,5	30	1 072	-
	15,5	50 600	2,65	90,6	**R 3EL 180 A 75 x 550** 280 M 4	60	47,5	45	35,5	1 313	-
	15,3	51 190	3,75	91,6	**R 3EL 250 A 75 x 550** 280 M 4	75	60	56	45	1 674	-
	16,4	47 580	2,12	85,2	**R 3EL 125 A 75 x 550** 280 M 4	50	40	37,5	30	1 072	-
	18,1	43 140	3	77,2	**R 3EL 180 A 75 x 550** 280 M 4	60	47,5	45	35,5	1 313	-
	19,2	40 700	2,5	72,9	**R 3EL 125 A 75 x 550** 280 M 4	50	40	37,5	30	1 072	-
	19,6	39 890	3,15	71,4	**R 3EL 180 A 75 x 550** 280 M 4	60	47,5	45	35,5	1 313	-
	22,8	34 300	3	61,4	**R 3EL 125 A 75 x 550** 280 M 4	50	40	37,5	30	1 072	-
	34,9	23 140	1,18	40,1	**R 2EL 060 A 75 x 550** 280 M 4	50	40	37,5	30	746	-
	42,9	18 830	1,9	32,6	**R 2EL 060 A 75 x 550** 280 M 4	50	40	37,5	30	746	-
	45,5	17 770	2	30,8	**R 2EL 060 A 75 x 550** 280 M 4	50	40	37,5	30	746	-
	45,1	17 890	3,15	31,0	**R 2EL 085 A 75 x 550** 280 M 4	60	47,5	45	35,5	873	-
	48,8	16 550	1,7	28,7	**R 2EL 042 A 75 x 550** 280 M 4	40	31,5	30	23,6	671	-
	50,4	16 040	2,24	27,8	**R 2EL 060 A 75 x 550** 280 M 4	50	40	37,5	30	746	-
	50,4	16 040	3,55	27,8	**R 2EL 085 A 75 x 550** 280 M 4	60	47,5	45	35,5	873	-
	54,1	14 940	1,9	25,9	**R 2EL 042 A 75 x 550** 280 M 4	40	31,5	30	23,6	671	-
	58,3	13 850	2,65	24,0	**R 2EL 060 A 75 x 550** 280 M 4	50	40	37,5	30	746	-
	63,2	12 780	2,36	22,1	**R 2EL 042 A 75 x 550** 280 M 4	40	31,5	30	23,6	671	-
	64,6	12 500	3	21,7	**R 2EL 060 A 75 x 550** 280 M 4	50	40	37,5	30	746	-
	68,6	11 780	2,36	20,4	**R 2EL 042 A 75 x 550** 280 M 4	40	31,5	30	23,6	671	-
	80,2	10 070	2,8	17,5	**R 2EL 042 A 75 x 550** 280 M 4	40	31,5	30	23,6	671	-
	82,0	9 854	3,75	17,1	**R 2EL 060 A 75 x 550** 280 M 4	50	40	37,5	30	746	-
	95,2	8 488	3,15	14,7	**R 2EL 042 A 75 x 550** 280 M 4	40	31,5	30	23,6	671	-

3.2 - Bevel helical gearmotor selection tables

P_1	n_2	M_2	fs	i	∅d x ∅P	Pt_N [kW] t_{amb} = 20°C		t_{amb} = 40°C		kg	
kW	min^{-1}	N m								HB	HBZ
0,18	**0,444**	3 483	0,9	2 026	**R 4EB 004 A 14 x 160** 71 A 6	10	8	7,5	6	62	65
	0,444	3 483	1,32	2 026	**R 4EB 006 A 14 x 160** 71 A 6	10,6	8,5	8	6,3	69	72
	0,521	2 967	0,9	1 726	**R 4EB 003 A 14 x 160** 71 A 6	9,5	8	7,1	6	56	59
	0,521	2 967	1,12	1 726	**R 4EB 004 A 14 x 160** 71 A 6	10	8	7,5	6	62	65
	0,521	2 967	1,6	1 726	**R 4EB 006 A 14 x 160** 71 A 6	10,6	8,5	8	6,3	69	72
	0,497	3 115	2	1 812	**R 4EB 009 A 14 x 160** 71 A 6	14	11,2	10,6	8,5	99	102
	0,546	2 834	1,12	1 649	**R 4EB 004 A 14 x 160** 71 A 6	10	8	7,5	6	62	65
	0,555	2 786	1,6	1 621	**R 4EB 006 A 14 x 160** 71 A 6	10,6	8,5	8	6,3	69	72
	0,583	2 653	2,5	1 544	**R 4EB 009 A 14 x 160** 71 A 6	14	11,2	10,6	8,5	99	102
	0,641	2 414	1,12	1 405	**R 4EB 003 A 14 x 160** 71 A 6	9,5	8	7,1	6	56	59
	0,641	2 414	1,6	1 405	**R 4EB 004 A 14 x 160** 71 A 6	10	8	7,5	6	62	65
	0,641	2 414	2,24	1 405	**R 4EB 006 A 14 x 160** 71 A 6	10,6	8,5	8	6,3	69	72
	0,723	2 140	1,25	1 245	**R 4EB 003 A 14 x 160** 71 A 6	9,5	8	7,1	6	56	59
	0,752	2 057	1,8	1 197	**R 4EB 004 A 14 x 160** 71 A 6	10	8	7,5	6	62	65
	0,820	1 886	1,12	1 097	**R 4EB 002 A 14 x 160** 71 A 6	7,5	6	5,6	4,5	45	48
	0,813	1 904	1,7	1 107	**R 4EB 003 A 14 x 160** 71 A 6	9,5	8	7,1	6	56	59
	0,801	1 932	1,9	1 124	**R 4EB 004 A 14 x 160** 71 A 6	10	8	7,5	6	62	65
	0,886	1 746	0,9	1 016	**R 4EB 001 A 14 x 160** 71 A 6	7,5	6	5,6	4,5	44	47
	0,897	1 725	1,12	1 004	**R 4EB 002 A 14 x 160** 71 A 6	7,5	6	5,6	4,5	45	48
	0,917	1 687	1,5	981	**R 4EB 003 A 14 x 160** 71 A 6	9,5	8	7,1	6	56	59
	0,901	1 716	2,24	998	**R 4EB 004 A 14 x 160** 71 A 6	10	8	7,5	6	62	65
	0,983	1 574	1	916	**R 4EB 001 A 14 x 160** 71 A 6	7,5	6	5,6	4,5	44	47
	0,983	1 574	1,25	916	**R 4EB 002 A 14 x 160** 71 A 6	7,5	6	5,6	4,5	45	48
	1,02	1 523	2,12	886	**R 4EB 003 A 14 x 160** 71 A 6	9,5	8	7,1	6	56	59
	1,14	1 360	1,18	791	**R 4EB 001 A 14 x 160** 71 A 6	7,5	6	5,6	4,5	44	47
	1,14	1 360	1,4	791	**R 4EB 002 A 14 x 160** 71 A 6	7,5	6	5,6	4,5	45	48
	1,13	1 373	2,24	799	**R 4EB 003 A 14 x 160** 71 A 6	9,5	8	7,1	6	56	59
	1,23	1 258	1,25	732	**R 4EB 001 A 14 x 160** 71 A 6	7,5	6	5,6	4,5	44	47
	1,23	1 258	1,8	732	**R 4EB 002 A 14 x 160** 71 A 6	7,5	6	5,6	4,5	45	48
	1,42	1 087	1,5	632	**R 4EB 001 A 14 x 160** 71 A 6	7,5	6	5,6	4,5	44	47
	1,42	1 087	2,12	632	**R 4EB 002 A 14 x 160** 71 A 6	7,5	6	5,6	4,5	45	48
	1,68	919	1,7	535	**R 4EB 001 A 14 x 160** 71 A 6	7,5	6	5,6	4,5	44	47
	1,68	919	2,5	535	**R 4EB 002 A 14 x 160** 71 A 6	7,5	6	5,6	4,5	45	48
	1,78	868	1,8	505	**R 4EB 001 A 14 x 160** 71 A 6	7,5	6	5,6	4,5	44	47
	2,03	762	2,12	443	**R 4EB 001 A 14 x 160** 71 A 6	7,5	6	5,6	4,5	44	47
	2,23	695	2,24	404	**R 4EB 001 A 14 x 160** 71 A 6	7,5	6	5,6	4,5	44	47
	2,54	609	2,5	354	**R 4EB 001 A 14 x 160** 71 A 6	7,5	6	5,6	4,5	44	47
	2,82	548	2,8	319	**R 4EB 001 A 14 x 160** 71 A 6	7,5	6	5,6	4,5	44	47
	3,34	463	3,15	270	**R 4EB 001 A 14 x 160** 71 A 6	7,5	6	5,6	4,5	44	47
	3,56	434	3,35	253	**R 4EB 001 A 14 x 160** 71 A 6	7,5	6	5,6	4,5	44	47
	4,77	331	3,55	189	**R 3EB 001 A 14 x 160** 71 A 6	9	7,1	6,7	5,3	40	43
	4,76	325	4,25	189	**R 4EB 001 A 14 x 160** 71 A 6	7,5	6	5,6	4,5	44	47
	4,98	311	4,5	181	**R 4EB 001 A 14 x 160** 71 A 6	7,5	6	5,6	4,5	44	47
	5,52	286	4	163	**R 3EB 001 A 14 x 160** 71 A 6	9	7,1	6,7	5,3	40	43
	5,74	269	5	157	**R 4EB 001 A 14 x 160** 71 A 6	7,5	6	5,6	4,5	44	47
	6,05	261	5	149	**R 3EB 001 A 14 x 160** 71 A 6	9	7,1	6,7	5,3	40	43
	7,00	226	5,6	129	**R 3EB 001 A 14 x 160** 71 A 6	9	7,1	6,7	5,3	40	43
	8,17	194	5,6	110	**R 3EB 001 A 14 x 160** 71 A 6	9	7,1	6,7	5,3	40	43
0,25	**0,444**	4 837	0,95	2 026	**R 4EB 006 A 14 x 160** 71 B 6	10,6	8,5	8	6,3	70	73
	0,521	4 121	1,12	1 726	**R 4EB 006 A 14 x 160** 71 B 6	10,6	8,5	8	6,3	70	73
	0,497	4 326	1,5	1 812	**R 4EB 009 A 14 x 160** 71 B 6	14	11,2	10,6	8,5	100	103
	0,497	4 326	2,12	1 812	**R 4EB 012 A 14 x 160** 71 B 6	15	11,8	11,2	9	111	114
	0,555	3 870	1,18	1 621	**R 4EB 006 A 14 x 160** 71 B 6	10,6	8,5	8	6,3	70	73
	0,583	3 685	1,8	1 544	**R 4EB 009 A 14 x 160** 71 B 6	14	11,2	10,6	8,5	100	103
	0,691	3 109	1	2 026	**R 4EB 004 A 14 x 160** 71 A 4	8	6,7	6	5	62	64
	0,641	3 353	1,12	1 405	**R 4EB 004 A 14 x 160** 71 B 6	10	8	7,5	6	63	66
	0,691	3 109	1,4	2 026	**R 4EB 006 A 14 x 160** 71 A 4	8,5	6,7	6,3	5	69	71
	0,641	3 353	1,6	1 405	**R 4EB 006 A 14 x 160** 71 B 6	10,6	8,5	8	6,3	70	73
	0,621	3 461	1,8	1 450	**R 4EB 009 A 14 x 160** 71 B 6	14	11,2	10,6	8,5	100	103
	0,723	2 972	0,9	1 245	**R 4EB 003 A 14 x 160** 71 B 6	9,5	8	7,1	6	57	60
	0,752	2 857	1,32	1 197	**R 4EB 004 A 14 x 160** 71 B 6	10	8	7,5	6	63	66
	0,752	2 857	1,9	1 197	**R 4EB 006 A 14 x 160** 71 B 6	10,6	8,5	8	6,3	70	73
	0,773	2 781	2,24	1 812	**R 4EB 009 A 14 x 160** 71 A 4	11,2	9	8,5	6,7	99	101
	0,773	2 781	3,15	1 812	**R 4EB 012 A 14 x 160** 71 A 4	11,8	9,5	9	7,1	110	112
	0,811	2 649	1	1 726	**R 4EB 003 A 14 x 160** 71 A 4	8	6,3	6	4,75	56	58
	0,813	2 644	1,18	1 107	**R 4EB 003 A 14 x 160** 71 B 6	9,5	8	7,1	6	57	60
	0,811	2 649	1,18	1 726	**R 4EB 004 A 14 x 160** 71 A 4	8	6,7	6	5	62	64
	0,801	2 683	1,4	1 124	**R 4EB 004 A 14 x 160** 71 B 6	10	8	7,5	6	63	66
	0,811	2 649	1,7	1 726	**R 4EB 006 A 14 x 160** 71 A 4	8,5	6,7	6,3	5	69	71
	0,801	2 683	2	1 124	**R 4EB 006 A 14 x 160** 71 B 6	10,6	8,5	8	6,3	70	73

P_1	n_2	M_2	fs	i					Pt_N [kW] t_{amb} = 20°C		t_{amb} = 40°C		kg	
kW	min^{-1}	N m			∅**d** x ∅**P**								HB	HBZ
0,25	**0,917**	2 343	1,06	981	**R**	**4EB**	**003 A**	**14 x 160**	71 B 6	9,5	8	7,1	6	57	60
	0,849	2 530	1,18	1 649	**R**	**4EB**	**004 A**	**14 x 160**	71 A 4	8	6,7	6	5	62	64
	0,901	2 384	1,6	998	**R**	**4EB**	**004 A**	**14 x 160**	71 B 6	10	8	7,5	6	63	66
	0,864	2 488	1,7	1 621	**R**	**4EB**	**006 A**	**14 x 160**	71 A 4	8,5	6,7	6,3	5	69	71
	0,888	2 418	2,12	1 013	**R**	**4EB**	**006 A**	**14 x 160**	71 B 6	10,6	8,5	8	6,3	70	73
	0,907	2 369	2,65	1 544	**R**	**4EB**	**009 A**	**14 x 160**	71 A 4	11,2	9	8,5	6,7	99	101
	0,907	2 369	3,55	1 544	**R**	**4EB**	**012 A**	**14 x 160**	71 A 4	11,8	9,5	9	7,1	110	112
	1,01	2 136	0,9	1 392	**R**	**4EB**	**002 A**	**14 x 160**	71 A 4	6	5	4,5	3,75	45	47
	0,997	2 156	1,25	1 405	**R**	**4EB**	**003 A**	**14 x 160**	71 A 4	8	6,3	6	4,75	56	58
	1,02	2 115	1,5	886	**R**	**4EB**	**003 A**	**14 x 160**	71 B 6	9,5	8	7,1	6	57	60
	0,997	2 156	1,7	1 405	**R**	**4EB**	**004 A**	**14 x 160**	71 A 4	8	6,7	6	5	62	64
	0,954	2 252	2	943	**R**	**4EB**	**004 A**	**14 x 160**	71 B 6	10	8	7,5	6	63	66
	0,997	2 156	2,36	1 405	**R**	**4EB**	**006 A**	**14 x 160**	71 A 4	8,5	6,7	6,3	5	69	71
	0,966	2 225	2,65	1 450	**R**	**4EB**	**009 A**	**14 x 160**	71 A 4	11,2	9	8,5	6,7	99	101
	0,966	2 225	3,75	1 450	**R**	**4EB**	**012 A**	**14 x 160**	71 A 4	11,8	9,5	9	7,1	110	112
	1,09	1 977	0,95	1 288	**R**	**4EB**	**002 A**	**14 x 160**	71 A 4	6	5	4,5	3,75	45	47
	1,12	1 910	1,4	1 245	**R**	**4EB**	**003 A**	**14 x 160**	71 A 4	8	6,3	6	4,75	56	58
	1,13	1 907	1,7	799	**R**	**4EB**	**003 A**	**14 x 160**	71 B 6	9,5	8	7,1	6	57	60
	1,17	1 837	2	1 197	**R**	**4EB**	**004 A**	**14 x 160**	71 A 4	8	6,7	6	5	62	64
	1,14	1 879	2,36	787	**R**	**4EB**	**004 A**	**14 x 160**	71 B 6	10	8	7,5	6	63	66
	1,17	1 837	2,8	1 197	**R**	**4EB**	**006 A**	**14 x 160**	71 A 4	8,5	6,7	6,3	5	69	71
	1,28	1 684	0,95	1 097	**R**	**4EB**	**001 A**	**14 x 160**	71 A 4	6	5	4,5	3,75	44	46
	1,28	1 684	1,12	1 097	**R**	**4EB**	**002 A**	**14 x 160**	71 A 4	6	5	4,5	3,75	45	47
	1,23	1 747	1,32	732	**R**	**4EB**	**002 A**	**14 x 160**	71 B 6	7,5	6	5,6	4,5	46	49
	1,26	1 700	1,9	1 107	**R**	**4EB**	**003 A**	**14 x 160**	71 A 4	8	6,3	6	4,75	56	58
	1,25	1 725	2,12	1 124	**R**	**4EB**	**004 A**	**14 x 160**	71 A 4	8	6,7	6	5	62	64
	1,25	1 725	2,8	1 124	**R**	**4EB**	**006 A**	**14 x 160**	71 A 4	8,5	6,7	6,3	5	69	71
	1,38	1 559	0,95	1 016	**R**	**4EB**	**001 A**	**14 x 160**	71 A 4	6	5	4,5	3,75	44	46
	1,39	1 541	1,25	1 004	**R**	**4EB**	**002 A**	**14 x 160**	71 A 4	6	5	4,5	3,75	45	47
	1,42	1 510	1,5	632	**R**	**4EB**	**002 A**	**14 x 160**	71 B 6	7,5	6	5,6	4,5	46	49
	1,43	1 506	1,6	981	**R**	**4EB**	**003 A**	**14 x 160**	71 A 4	8	6,3	6	4,75	56	58
	1,41	1 523	2,12	638	**R**	**4EB**	**003 A**	**14 x 160**	71 B 6	9,5	8	7,1	6	57	60
	1,40	1 532	2,36	998	**R**	**4EB**	**004 A**	**14 x 160**	71 A 4	8	6,7	6	5	62	64
	1,38	1 555	3,15	1 013	**R**	**4EB**	**006 A**	**14 x 160**	71 A 4	8,5	6,7	6,3	5	69	71
	1,53	1 405	1,12	916	**R**	**4EB**	**001 A**	**14 x 160**	71 A 4	6	5	4,5	3,75	44	46
	1,53	1 405	1,32	916	**R**	**4EB**	**002 A**	**14 x 160**	71 A 4	6	5	4,5	3,75	45	47
	1,68	1 277	1,8	535	**R**	**4EB**	**002 A**	**14 x 160**	71 B 6	7,5	6	5,6	4,5	46	49
	1,58	1 360	2,24	886	**R**	**4EB**	**003 A**	**14 x 160**	71 A 4	8	6,3	6	4,75	56	58
	1,48	1 448	3,15	943	**R**	**4EB**	**004 A**	**14 x 160**	71 A 4	8	6,7	6	5	62	64
	1,77	1 215	1,32	791	**R**	**4EB**	**001 A**	**14 x 160**	71 A 4	6	5	4,5	3,75	44	46
	1,77	1 215	1,6	791	**R**	**4EB**	**002 A**	**14 x 160**	71 A 4	6	5	4,5	3,75	45	47
	1,78	1 206	1,8	505	**R**	**4EB**	**002 A**	**14 x 160**	71 B 6	7,5	6	5,6	4,5	46	49
	1,75	1 226	2,5	799	**R**	**4EB**	**003 A**	**14 x 160**	71 A 4	8	6,3	6	4,75	56	58
	1,78	1 208	3,75	787	**R**	**4EB**	**004 A**	**14 x 160**	71 A 4	8	6,7	6	5	62	64
	1,91	1 123	1,4	732	**R**	**4EB**	**001 A**	**14 x 160**	71 A 4	6	5	4,5	3,75	44	46
	1,91	1 123	2	732	**R**	**4EB**	**002 A**	**14 x 160**	71 A 4	6	5	4,5	3,75	45	47
	1,89	1 135	2,65	739	**R**	**4EB**	**003 A**	**14 x 160**	71 A 4	8	6,3	6	4,75	56	58
	2,06	1 044	4,25	680	**R**	**4EB**	**004 A**	**14 x 160**	71 A 4	8	6,7	6	5	62	64
	2,21	970	1,6	632	**R**	**4EB**	**001 A**	**14 x 160**	71 A 4	6	5	4,5	3,75	44	46
	2,21	970	2,24	632	**R**	**4EB**	**002 A**	**14 x 160**	71 A 4	6	5	4,5	3,75	45	47
	2,19	979	3	638	**R**	**4EB**	**003 A**	**14 x 160**	71 A 4	8	6,3	6	4,75	56	58
	2,62	821	1,8	535	**R**	**4EB**	**001 A**	**14 x 160**	71 A 4	6	5	4,5	3,75	44	46
	2,62	821	2,5	535	**R**	**4EB**	**002 A**	**14 x 160**	71 A 4	6	5	4,5	3,75	45	47
	2,58	834	3,35	544	**R**	**4EB**	**003 A**	**14 x 160**	71 A 4	8	6,3	6	4,75	56	58
	2,77	775	1,9	505	**R**	**4EB**	**001 A**	**14 x 160**	71 A 4	6	5	4,5	3,75	44	46
	2,77	775	2,65	505	**R**	**4EB**	**002 A**	**14 x 160**	71 A 4	6	5	4,5	3,75	45	47
	2,82	762	3,75	497	**R**	**4EB**	**003 A**	**14 x 160**	71 A 4	8	6,3	6	4,75	56	58
	3,16	680	2,12	443	**R**	**4EB**	**001 A**	**14 x 160**	71 A 4	6	5	4,5	3,75	44	46
	3,16	680	2,65	443	**R**	**4EB**	**002 A**	**14 x 160**	71 A 4	6	5	4,5	3,75	45	47
	3,05	706	4	460	**R**	**4EB**	**003 A**	**14 x 160**	71 A 4	8	6,3	6	4,75	56	58
	3,46	620	2,36	404	**R**	**4EB**	**001 A**	**14 x 160**	71 A 4	6	5	4,5	3,75	44	46
	3,46	620	3,15	404	**R**	**4EB**	**002 A**	**14 x 160**	71 A 4	6	5	4,5	3,75	45	47
	3,95	544	2,65	354	**R**	**4EB**	**001 A**	**14 x 160**	71 A 4	6	5	4,5	3,75	44	46
	3,95	544	3,55	354	**R**	**4EB**	**002 A**	**14 x 160**	71 A 4	6	5	4,5	3,75	45	47
	4,39	489	2,8	319	**R**	**4EB**	**001 A**	**14 x 160**	71 A 4	6	5	4,5	3,75	44	46
	4,77	460	2,5	189	**R**	**3EB**	**001 A**	**14 x 160**	71 B 6	9	7,1	6,7	5,3	41	44
	5,19	414	3,35	270	**R**	**4EB**	**001 A**	**14 x 160**	71 A 4	6	5	4,5	3,75	44	46
	5,54	388	3,55	253	**R**	**4EB**	**001 A**	**14 x 160**	71 A 4	6	5	4,5	3,75	44	46
	5,52	398	2,8	163	**R**	**3EB**	**001 A**	**14 x 160**	71 B 6	9	7,1	6,7	5,3	41	44
	6,05	363	3,75	149	**R**	**3EB**	**001 A**	**14 x 160**	71 B 6	9	7,1	6,7	5,3	41	44
	7,42	296	3,75	189	**R**	**3EB**	**001 A**	**14 x 160**	71 A 4	7,1	5,6	5,3	4,25	40	42
	7,41	290	4,5	189	**R**	**4EB**	**001 A**	**14 x 160**	71 A 4	6	5	4,5	3,75	44	46
	7,00	314	4,25	129	**R**	**3EB**	**001 A**	**14 x 160**	71 B 6	9	7,1	6,7	5,3	41	44
	7,75	277	4,75	181	**R**	**4EB**	**001 A**	**14 x 160**	71 A 4	6	5	4,5	3,75	44	46

P_1	n_2	M_2	f_S	i	∅d x ∅P	Pt_N [kW] t_{amb} = 20°C		t_{amb} = 40°C		kg	
kW	min^{-1}	N m								HB	HBZ
0,25	**8,59**	256	4,25	163	**R 3EB 001 A 14 x 160** 71 A 4	7,1	5,6	5,3	4,25	40	42
	8,94	240	5,3	157	**R 4EB 001 A 14 x 160** 71 A 4	6	5	4,5	3,75	44	46
	8,77	251	5	103	**R 3EB 001 A 14 x 160** 71 B 6	9	7,1	6,7	5,3	41	44
	9,42	233	5,3	149	**R 3EB 001 A 14 x 160** 71 A 4	7,1	5,6	5,3	4,25	40	42
0,37	**0,497**	6 402	1	1 812	**R 4EB 009 A 19 x 200** 80 A 6	14	11,2	10,6	8,5	103	107
	0,497	6 402	1,4	1 812	**R 4EB 012 A 19 x 200** 80 A 6	15	11,8	11,2	9	114	118
	0,526	6 044	1,8	1 711	**R 4EB 015 A 19 x 200** 80 A 6	15	11,8	11,2	9	117	121
	0,583	5 454	1,18	1 544	**R 4EB 009 A 19 x 200** 80 A 6	14	11,2	10,6	8,5	103	107
	0,583	5 454	1,7	1 544	**R 4EB 012 A 19 x 200** 80 A 6	15	11,8	11,2	9	114	118
	0,583	5 454	2,24	1 544	**R 4EB 015 A 19 x 200** 80 A 6	15	11,8	11,2	9	117	121
	0,641	4 963	1,06	1 405	**R 4EB 006 A 19 x 200** 80 A 6	10,6	8,5	8	6,3	73	77
	0,621	5 122	1,25	1 450	**R 4EB 009 A 19 x 200** 80 A 6	14	11,2	10,6	8,5	103	107
	0,621	5 122	1,8	1 450	**R 4EB 012 A 19 x 200** 80 A 6	15	11,8	11,2	9	114	118
	0,691	4 602	0,95	2 026	**R 4EB 006 A 14 x 160** 71 B 4	8,5	6,7	6,3	5	70	72
	0,716	4 439	1,7	1 256	**R 4EB 009 A 19 x 200** 80 A 6	14	11,2	10,6	8,5	103	107
	0,716	4 439	2,36	1 256	**R 4EB 012 A 19 x 200** 80 A 6	15	11,8	11,2	9	114	118
	0,801	3 970	0,95	1 124	**R 4EB 004 A 19 x 200** 80 A 6	10	8	7,5	6	66	70
	0,811	3 921	1,12	1 726	**R 4EB 006 A 14 x 160** 71 B 4	8,5	6,7	6,3	5	70	72
	0,801	3 970	1,32	1 124	**R 4EB 006 A 19 x 200** 80 A 6	10,6	8,5	8	6,3	73	77
	0,773	4 116	1,5	1 812	**R 4EB 009 A 14 x 160** 71 B 4	11,2	9	8,5	6,7	100	102
	0,841	3 781	2	1 070	**R 4EB 009 A 19 x 200** 80 A 6	14	11,2	10,6	8,5	103	107
	0,773	4 116	2,12	1 812	**R 4EB 012 A 14 x 160** 71 B 4	11,8	9,5	9	7,1	111	113
	0,818	3 886	2,65	1 711	**R 4EB 015 A 14 x 160** 71 B 4	11,8	9,5	9	7,1	114	116
	0,773	4 116	3	1 812	**R 4EB 018 A 14 x 160** 71 B 4	14	11,2	10,6	8,5	152	154
	0,901	3 528	1,06	998	**R 4EB 004 A 19 x 200** 80 A 6	10	8	7,5	6	66	70
	0,864	3 682	1,18	1 621	**R 4EB 006 A 14 x 160** 71 B 4	8,5	6,7	6,3	5	70	72
	0,888	3 579	1,5	1 013	**R 4EB 006 A 19 x 200** 80 A 6	10,6	8,5	8	6,3	73	77
	0,907	3 506	1,7	1 544	**R 4EB 009 A 14 x 160** 71 B 4	11,2	9	8,5	6,7	100	102
	0,909	3 499	2	990	**R 4EB 009 A 19 x 200** 80 A 6	14	11,2	10,6	8,5	103	107
	0,907	3 506	2,5	1 544	**R 4EB 012 A 14 x 160** 71 B 4	11,8	9,5	9	7,1	111	113
	0,907	3 506	3,55	1 544	**R 4EB 015 A 14 x 160** 71 B 4	11,8	9,5	9	7,1	114	116
	1,02	3 130	1	886	**R 4EB 003 A 19 x 200** 80 A 6	9,5	8	7,1	6	60	64
	0,997	3 190	1,18	1 405	**R 4EB 004 A 14 x 160** 71 B 4	8	6,7	6	5	63	65
	0,997	3 190	1,6	1 405	**R 4EB 006 A 14 x 160** 71 B 4	8,5	6,7	6,3	5	70	72
	0,966	3 293	1,8	1 450	**R 4EB 009 A 14 x 160** 71 B 4	11,2	9	8,5	6,7	100	102
	1,03	3 077	2,36	871	**R 4EB 009 A 19 x 200** 80 A 6	14	11,2	10,6	8,5	103	107
	0,966	3 293	2,5	1 450	**R 4EB 012 A 14 x 160** 71 B 4	11,8	9,5	9	7,1	111	113
	1,01	3 162	3,15	1 392	**R 4EB 015 A 14 x 160** 71 B 4	11,8	9,5	9	7,1	114	116
	1,12	2 827	0,95	1 245	**R 4EB 003 A 14 x 160** 71 B 4	8	6,3	6	4,75	57	59
	1,13	2 822	1,12	799	**R 4EB 003 A 19 x 200** 80 A 6	9,5	8	7,1	6	60	64
	1,17	2 718	1,32	1 197	**R 4EB 004 A 14 x 160** 71 B 4	8	6,7	6	5	63	65
	1,14	2 782	1,6	787	**R 4EB 004 A 19 x 200** 80 A 6	10	8	7,5	6	66	70
	1,17	2 718	1,8	1 197	**R 4EB 006 A 14 x 160** 71 B 4	8,5	6,7	6,3	5	70	72
	1,14	2 782	2,24	787	**R 4EB 006 A 19 x 200** 80 A 6	10,6	8,5	8	6,3	73	77
	1,11	2 853	2,5	1 256	**R 4EB 009 A 14 x 160** 71 B 4	11,2	9	8,5	6,7	100	102
	1,11	2 853	3,55	1 256	**R 4EB 012 A 14 x 160** 71 B 4	11,8	9,5	9	7,1	111	113
	1,26	2 515	1,25	1 107	**R 4EB 003 A 14 x 160** 71 B 4	8	6,3	6	4,75	57	59
	1,25	2 552	1,4	1 124	**R 4EB 004 A 14 x 160** 71 B 4	8	6,7	6	5	63	65
	1,32	2 404	1,9	680	**R 4EB 004 A 19 x 200** 80 A 6	10	8	7,5	6	66	70
	1,25	2 552	1,9	1 124	**R 4EB 006 A 14 x 160** 71 B 4	8,5	6,7	6,3	5	70	72
	1,31	2 431	2,8	1 070	**R 4EB 009 A 14 x 160** 71 B 4	11,2	9	8,5	6,7	100	102
	1,42	2 234	1	632	**R 4EB 002 A 19 x 200** 80 A 6	7,5	6	5,6	4,5	49	53
	1,43	2 229	1,06	981	**R 4EB 003 A 14 x 160** 71 B 4	8	6,3	6	4,75	57	59
	1,41	2 255	1,4	638	**R 4EB 003 A 19 x 200** 80 A 6	9,5	8	7,1	6	60	64
	1,40	2 268	1,6	998	**R 4EB 004 A 14 x 160** 71 B 4	8	6,7	6	5	63	65
	1,43	2 225	2	630	**R 4EB 004 A 19 x 200** 80 A 6	10	8	7,5	6	66	70
	1,38	2 301	2,12	1 013	**R 4EB 006 A 14 x 160** 71 B 4	8,5	6,7	6,3	5	70	72
	1,41	2 250	3	990	**R 4EB 009 A 14 x 160** 71 B 4	11,2	9	8,5	6,7	100	102
	1,53	2 080	0,9	916	**R 4EB 002 A 14 x 160** 71 B 4	6	5	4,5	3,75	46	48
	1,68	1 890	1,18	535	**R 4EB 002 A 19 x 200** 80 A 6	7,5	6	5,6	4,5	49	53
	1,58	2 012	1,5	886	**R 4EB 003 A 14 x 160** 71 B 4	8	6,3	6	4,75	57	59
	1,48	2 143	2,12	943	**R 4EB 004 A 14 x 160** 71 B 4	8	6,7	6	5	63	65
	1,48	2 143	2,36	943	**R 4EB 006 A 14 x 160** 71 B 4	8,5	6,7	6,3	5	70	72
	1,61	1 978	3,35	871	**R 4EB 009 A 14 x 160** 71 B 4	11,2	9	8,5	6,7	100	102
	1,77	1 798	0,9	791	**R 4EB 001 A 14 x 160** 71 B 4	6	5	4,5	3,75	45	47
	1,77	1 798	1,06	791	**R 4EB 002 A 14 x 160** 71 B 4	6	5	4,5	3,75	46	48
	1,78	1 785	1,25	505	**R 4EB 002 A 19 x 200** 80 A 6	7,5	6	5,6	4,5	49	53
	1,75	1 814	1,7	799	**R 4EB 003 A 14 x 160** 71 B 4	8	6,3	6	4,75	57	59
	1,78	1 788	2,5	787	**R 4EB 004 A 14 x 160** 71 B 4	8	6,7	6	5	63	65
	1,78	1 788	3,35	787	**R 4EB 006 A 14 x 160** 71 B 4	8,5	6,7	6,3	5	70	72
	1,91	1 662	0,95	732	**R 4EB 001 A 14 x 160** 71 B 4	6	5	4,5	3,75	45	47
	1,91	1 662	1,32	732	**R 4EB 002 A 14 x 160** 71 B 4	6	5	4,5	3,75	46	48
	1,89	1 679	1,8	739	**R 4EB 003 A 14 x 160** 71 B 4	8	6,3	6	4,75	57	59
	2,06	1 545	2,8	680	**R 4EB 004 A 14 x 160** 71 B 4	8	6,7	6	5	63	65
	2,21	1 436	1,06	632	**R 4EB 001 A 14 x 160** 71 B 4	6	5	4,5	3,75	45	47
	2,21	1 436	1,5	632	**R 4EB 002 A 14 x 160** 71 B 4	6	5	4,5	3,75	46	48
	2,19	1 449	2	638	**R 4EB 003 A 14 x 160** 71 B 4	8	6,3	6	4,75	57	59
	2,22	1 431	3	630	**R 4EB 004 A 14 x 160** 71 B 4	8	6,7	6	5	63	65

P_1	n_2	M_2	fs	i					Pt_N [kW] t_{amb} = 20°C		t_{amb} = 40°C		kg	
kW	min^{-1}	N m			∅d x ∅P								HB	HBZ
0,37	**2,62**	1 215	1,25	535	**R 4EB 001 A**	**14 x 160**	71 B 4		6	5	4,5	3,75	45	47
	2,62	1 215	1,7	535	**R 4EB 002 A**	**14 x 160**	71 B 4		6	5	4,5	3,75	46	48
	2,58	1 235	2,36	544	**R 4EB 003 A**	**14 x 160**	71 B 4		8	6,3	6	4,75	57	59
	2,58	1 235	3,35	544	**R 4EB 004 A**	**14 x 160**	71 B 4		8	6,7	6	5	63	65
	2,77	1 148	1,32	505	**R 4EB 001 A**	**14 x 160**	71 B 4		6	5	4,5	3,75	45	47
	2,77	1 148	1,8	505	**R 4EB 002 A**	**14 x 160**	71 B 4		6	5	4,5	3,75	46	48
	2,82	1 128	2,5	497	**R 4EB 003 A**	**14 x 160**	71 B 4		8	6,3	6	4,75	57	59
	2,82	1 128	3,55	497	**R 4EB 004 A**	**14 x 160**	71 B 4		8	6,7	6	5	63	65
	3,16	1 007	1,5	443	**R 4EB 001 A**	**14 x 160**	71 B 4		6	5	4,5	3,75	45	47
	3,16	1 007	1,8	443	**R 4EB 002 A**	**14 x 160**	71 B 4		6	5	4,5	3,75	46	48
	3,34	952	2,12	270	**R 4EB 002 A**	**19 x 200**	80 A 6		7,5	6	5,6	4,5	49	53
	3,05	1 044	2,65	460	**R 4EB 003 A**	**14 x 160**	71 B 4		8	6,3	6	4,75	57	59
	3,05	1 044	4	460	**R 4EB 004 A**	**14 x 160**	71 B 4		8	6,7	6	5	63	65
	3,46	918	1,6	404	**R 4EB 001 A**	**14 x 160**	71 B 4		6	5	4,5	3,75	45	47
	3,46	918	2,24	404	**R 4EB 002 A**	**14 x 160**	71 B 4		6	5	4,5	3,75	46	48
	3,35	950	3	418	**R 4EB 003 A**	**14 x 160**	71 B 4		8	6,3	6	4,75	57	59
	3,95	805	1,8	354	**R 4EB 001 A**	**14 x 160**	71 B 4		6	5	4,5	3,75	45	47
	3,95	805	2,5	354	**R 4EB 002 A**	**14 x 160**	71 B 4		6	5	4,5	3,75	46	48
	3,86	823	3,35	362	**R 4EB 003 A**	**14 x 160**	71 B 4		8	6,3	6	4,75	57	59
	4,39	724	1,9	319	**R 4EB 001 A**	**14 x 160**	71 B 4		6	5	4,5	3,75	45	47
	4,77	681	1,7	189	**R 3EB 001 A**	**19 x 200**	80 A 6		9	7,1	6,7	5,3	44	48
	4,39	724	2,65	319	**R 4EB 002 A**	**14 x 160**	71 B 4		6	5	4,5	3,75	46	48
	4,77	681	2,36	189	**R 3EB 002 A**	**14 x 160**	71 C 6		9	7,5	6,7	5,6	43	46
	4,77	681	2,36	189	**R 3EB 002 A**	**19 x 200**	80 A 6		9	7,5	6,7	5,6	45	49
	4,39	725	3,75	319	**R 4EB 003 A**	**14 x 160**	71 B 4		8	6,3	6	4,75	57	59
	5,19	612	2,24	270	**R 4EB 001 A**	**14 x 160**	71 B 4		6	5	4,5	3,75	45	47
	5,19	612	3,15	270	**R 4EB 002 A**	**14 x 160**	71 B 4		6	5	4,5	3,75	46	48
	5,54	574	2,36	253	**R 4EB 001 A**	**14 x 160**	71 B 4		6	5	4,5	3,75	45	47
	5,52	589	1,9	163	**R 3EB 001 A**	**19 x 200**	80 A 6		9	7,1	6,7	5,3	44	48
	5,54	574	3,35	253	**R 4EB 002 A**	**14 x 160**	71 B 4		6	5	4,5	3,75	46	48
	6,05	537	2,5	149	**R 3EB 001 A**	**19 x 200**	80 A 6		9	7,1	6,7	5,3	44	48
	7,42	438	2,5	189	**R 3EB 001 A**	**14 x 160**	71 B 4		7,1	5,6	5,3	4,25	41	43
	7,41	429	3	189	**R 4EB 001 A**	**14 x 160**	71 B 4		6	5	4,5	3,75	45	47
	7,42	438	3,35	189	**R 3EB 002 A**	**14 x 160**	71 B 4		7,5	6	5,6	4,5	42	44
	7,75	410	3,15	181	**R 4EB 001 A**	**14 x 160**	71 B 4		6	5	4,5	3,75	45	47
	8,59	378	2,8	163	**R 3EB 001 A**	**14 x 160**	71 B 4		7,1	5,6	5,3	4,25	41	43
	8,94	356	3,55	157	**R 4EB 001 A**	**14 x 160**	71 B 4		6	5	4,5	3,75	45	47
	8,77	371	3,35	103	**R 3EB 001 A**	**19 x 200**	80 A 6		9	7,1	6,7	5,3	44	48
	9,42	345	3,55	149	**R 3EB 001 A**	**14 x 160**	71 B 4		7,1	5,6	5,3	4,25	41	43
	10,4	314	4	86,8	**R 3EB 001 A**	**19 x 200**	80 A 6		9	7,1	6,7	5,3	44	48
	10,9	298	4,25	129	**R 3EB 001 A**	**14 x 160**	71 B 4		7,1	5,6	5,3	4,25	41	43
	12,7	256	4,25	110	**R 3EB 001 A**	**14 x 160**	71 B 4		7,1	5,6	5,3	4,25	41	43
	13,0	251	5	69,5	**R 3EB 001 A**	**19 x 200**	80 A 6		9	7,1	6,7	5,3	44	48
	13,6	238	5	103	**R 3EB 001 A**	**14 x 160**	71 B 4		7,1	5,6	5,3	4,25	41	43
0,55	**0,497**	9 517	0,95	1 812	**R 4EB 012 A**	**19 x 200**	80 B 6		15	11,8	11,2	9	116	120
	0,526	8 985	1,18	1 711	**R 4EB 015 A**	**19 x 200**	80 B 6		15	11,8	11,2	9	119	123
	0,497	9 517	1,32	1 812	**R 4EB 018 A**	**19 x 200**	80 B 6		17	14	13,2	10,6	157	161
	0,526	8 985	1,6	1 711	**R 4EB 021 A**	**19 x 200**	80 B 6		17	14	13,2	10,6	160	164
	0,583	8 108	1,12	1 544	**R 4EB 012 A**	**19 x 200**	80 B 6		15	11,8	11,2	9	116	120
	0,583	8 108	1,5	1 544	**R 4EB 015 A**	**19 x 200**	80 B 6		15	11,8	11,2	9	119	123
	0,583	8 108	1,6	1 544	**R 4EB 018 A**	**19 x 200**	80 B 6		17	14	13,2	10,6	157	161
	0,583	8 108	1,6	1 544	**R 4EB 021 A**	**19 x 200**	80 B 6		17	14	13,2	10,6	160	164
	0,621	7 614	1,18	1 450	**R 4EB 012 A**	**19 x 200**	80 B 6		15	11,8	11,2	9	116	120
	0,647	7 311	1,4	1 392	**R 4EB 015 A**	**19 x 200**	80 B 6		15	11,8	11,2	9	119	123
	0,621	7 614	1,6	1 450	**R 4EB 018 A**	**19 x 200**	80 B 6		17	14	13,2	10,6	157	161
	0,647	7 311	2	1 392	**R 4EB 021 A**	**19 x 200**	80 B 6		17	14	13,2	10,6	160	164
	0,716	6 598	1,12	1 256	**R 4EB 009 A**	**19 x 200**	80 B 6		14	11,2	10,6	8,5	105	109
	0,716	6 598	1,6	1 256	**R 4EB 012 A**	**19 x 200**	80 B 6		15	11,8	11,2	9	116	120
	0,716	6 598	1,9	1 256	**R 4EB 015 A**	**19 x 200**	80 B 6		15	11,8	11,2	9	119	123
	0,801	5 902	0,9	1 124	**R 4EB 006 A**	**19 x 200**	80 B 6		10,6	8,5	8	6,3	75	79
	0,773	6 118	1	1 812	**R 4EB 009 A**	**14 x 160**	71 C 4		11,2	9	8,5	6,7	100	103
	0,773	6 118	1	1 812	**R 4EB 009 A**	**19 x 200**	80 A 4		11,2	9	8,5	6,7	103	107
	0,841	5 621	1,32	1 070	**R 4EB 009 A**	**19 x 200**	80 B 6		14	11,2	10,6	8,5	105	109
	0,773	6 118	1,4	1 812	**R 4EB 012 A**	**14 x 160**	71 C 4		11,8	9,5	9	7,1	111	114
	0,773	6 118	1,4	1 812	**R 4EB 012 A**	**19 x 200**	80 A 4		11,8	9,5	9	7,1	114	118
	0,841	5 621	1,9	1 070	**R 4EB 012 A**	**19 x 200**	80 B 6		15	11,8	11,2	9	116	120
	0,818	5 776	1,8	1 711	**R 4EB 015 A**	**14 x 160**	71 C 4		11,8	9,5	9	7,1	114	117
	0,818	5 776	1,8	1 711	**R 4EB 015 A**	**19 x 200**	80 A 4		11,8	9,5	9	7,1	117	121
	0,773	6 118	2	1 812	**R 4EB 018 A**	**19 x 200**	80 A 4		14	11,2	10,6	8,5	155	159
	0,818	5 776	2,36	1 711	**R 4EB 021 A**	**19 x 200**	80 A 4		14	11,2	10,6	8,5	158	162

P_1	n_2	M_2	f_S	i	∅**d** x ∅**P**	Pt_N [kW] t_{amb} = 20°C		Pt_N [kW] t_{amb} = 40°C		kg	
kW	min^{-1}	N m								HB	HBZ
0,55	**0,888**	5 321	1	1 013	**R 4EB 006 A 19 x 200** 80 B 6	10,6	8,5	8	6,3	75	79
	0,907	5 212	1,18	1 544	**R 4EB 009 A 14 x 160** 71 C 4	11,2	9	8,5	6,7	100	103
	0,907	5 212	1,18	1 544	**R 4EB 009 A 19 x 200** 80 A 4	11,2	9	8,5	6,7	103	107
	0,907	5 212	1,7	1 544	**R 4EB 012 A 14 x 160** 71 C 4	11,8	9,5	9	7,1	111	114
	0,907	5 212	1,7	1 544	**R 4EB 012 A 19 x 200** 80 A 4	11,8	9,5	9	7,1	114	118
	0,907	5 212	2,36	1 544	**R 4EB 015 A 19 x 200** 80 A 4	11,8	9,5	9	7,1	117	121
	0,907	5 212	2,36	1 544	**R 4EB 018 A 19 x 200** 80 A 4	14	11,2	10,6	8,5	155	159
	0,907	5 212	2,36	1 544	**R 4EB 021 A 19 x 200** 80 A 4	14	11,2	10,6	8,5	158	162
	0,954	4 955	0,9	943	**R 4EB 004 A 19 x 200** 80 B 6	10	8	7,5	6	68	72
	0,997	4 743	1,06	1 405	**R 4EB 006 A 14 x 160** 71 C 4	8,5	6,7	6,3	5	70	73
	0,997	4 743	1,06	1 405	**R 4EB 006 A 19 x 200** 80 A 4	8,5	6,7	6,3	5	73	77
	0,966	4 894	1,18	1 450	**R 4EB 009 A 14 x 160** 71 C 4	11,2	9	8,5	6,7	100	103
	0,966	4 894	1,18	1 450	**R 4EB 009 A 19 x 200** 80 A 4	11,2	9	8,5	6,7	103	107
	1,03	4 574	1,6	871	**R 4EB 009 A 19 x 200** 80 B 6	14	11,2	10,6	8,5	105	109
	0,966	4 894	1,7	1 450	**R 4EB 012 A 14 x 160** 71 C 4	11,8	9,5	9	7,1	111	114
	0,966	4 894	1,7	1 450	**R 4EB 012 A 19 x 200** 80 A 4	11,8	9,5	9	7,1	114	118
	1,03	4 574	2,24	871	**R 4EB 012 A 19 x 200** 80 B 6	15	11,8	11,2	9	116	120
	1,01	4 700	2,12	1 392	**R 4EB 015 A 19 x 200** 80 A 4	11,8	9,5	9	7,1	117	121
	0,966	4 894	2,36	1 450	**R 4EB 018 A 19 x 200** 80 A 4	14	11,2	10,6	8,5	155	159
	1,01	4 700	3	1 392	**R 4EB 021 A 19 x 200** 80 A 4	14	11,2	10,6	8,5	158	162
	1,17	4 040	0,9	1 197	**R 4EB 004 A 14 x 160** 71 C 4	8	6,7	6	5	63	66
	1,17	4 040	0,9	1 197	**R 4EB 004 A 19 x 200** 80 A 4	8	6,7	6	5	66	70
	1,14	4 135	1,06	787	**R 4EB 004 A 19 x 200** 80 B 6	10	8	7,5	6	68	72
	1,17	4 040	1,25	1 197	**R 4EB 006 A 14 x 160** 71 C 4	8,5	6,7	6,3	5	70	73
	1,17	4 040	1,25	1 197	**R 4EB 006 A 19 x 200** 80 A 4	8,5	6,7	6,3	5	73	77
	1,14	4 135	1,5	787	**R 4EB 006 A 19 x 200** 80 B 6	10,6	8,5	8	6,3	75	79
	1,11	4 242	1,7	1 256	**R 4EB 009 A 14 x 160** 71 C 4	11,2	9	8,5	6,7	100	103
	1,11	4 242	1,7	1 256	**R 4EB 009 A 19 x 200** 80 A 4	11,2	9	8,5	6,7	103	107
	1,07	4 432	2	844	**R 4EB 009 A 19 x 200** 80 B 6	14	11,2	10,6	8,5	105	109
	1,11	4 242	2,36	1 256	**R 4EB 012 A 19 x 200** 80 A 4	11,8	9,5	9	7,1	114	118
	1,11	4 242	2,8	1 256	**R 4EB 015 A 19 x 200** 80 A 4	11,8	9,5	9	7,1	117	121
	1,25	3 794	0,95	1 124	**R 4EB 004 A 14 x 160** 71 C 4	8	6,7	6	5	63	66
	1,25	3 794	0,95	1 124	**R 4EB 004 A 19 x 200** 80 A 4	8	6,7	6	5	66	70
	1,32	3 574	1,25	680	**R 4EB 004 A 19 x 200** 80 B 6	10	8	7,5	6	68	72
	1,25	3 794	1,32	1 124	**R 4EB 006 A 14 x 160** 71 C 4	8,5	6,7	6,3	5	70	73
	1,25	3 794	1,32	1 124	**R 4EB 006 A 19 x 200** 80 A 4	8,5	6,7	6,3	5	73	77
	1,32	3 574	1,7	680	**R 4EB 006 A 19 x 200** 80 B 6	10,6	8,5	8	6,3	75	79
	1,31	3 613	1,9	1 070	**R 4EB 009 A 19 x 200** 80 A 4	11,2	9	8,5	6,7	103	107
	1,31	3 606	2,36	687	**R 4EB 009 A 19 x 200** 80 B 6	14	11,2	10,6	8,5	105	109
	1,31	3 613	2,65	1 070	**R 4EB 012 A 19 x 200** 80 A 4	11,8	9,5	9	7,1	114	118
	1,31	3 613	3,35	1 070	**R 4EB 015 A 19 x 200** 80 A 4	11,8	9,5	9	7,1	117	121
	1,41	3 351	0,95	638	**R 4EB 003 A 19 x 200** 80 B 6	9,5	8	7,1	6	62	66
	1,40	3 371	1,06	998	**R 4EB 004 A 14 x 160** 71 C 4	8	6,7	6	5	63	66
	1,40	3 371	1,06	998	**R 4EB 004 A 19 x 200** 80 A 4	8	6,7	6	5	66	70
	1,43	3 308	1,4	630	**R 4EB 004 A 19 x 200** 80 B 6	10	8	7,5	6	68	72
	1,38	3 420	1,4	1 013	**R 4EB 006 A 14 x 160** 71 C 4	8,5	6,7	6,3	5	70	73
	1,38	3 420	1,4	1 013	**R 4EB 006 A 19 x 200** 80 A 4	8,5	6,7	6,3	5	73	77
	1,43	3 308	1,9	630	**R 4EB 006 A 19 x 200** 80 B 6	10,6	8,5	8	6,3	75	79
	1,41	3 344	2	990	**R 4EB 009 A 19 x 200** 80 A 4	11,2	9	8,5	6,7	103	107
	1,41	3 344	2,8	990	**R 4EB 012 A 19 x 200** 80 A 4	11,8	9,5	9	7,1	114	118
	1,58	2 991	1,06	886	**R 4EB 003 A 14 x 160** 71 C 4	8	6,3	6	4,75	57	60
	1,58	2 991	1,06	886	**R 4EB 003 A 19 x 200** 80 A 4	8	6,3	6	4,75	60	64
	1,48	3 185	1,4	943	**R 4EB 004 A 14 x 160** 71 C 4	8	6,7	6	5	63	66
	1,48	3 185	1,4	943	**R 4EB 004 A 19 x 200** 80 A 4	8	6,7	6	5	66	70
	1,66	2 855	1,6	544	**R 4EB 004 A 19 x 200** 80 B 6	10	8	7,5	6	68	72
	1,48	3 185	1,6	943	**R 4EB 006 A 14 x 160** 71 C 4	8,5	6,7	6,3	5	70	73
	1,48	3 185	1,6	943	**R 4EB 006 A 19 x 200** 80 A 4	8,5	6,7	6,3	5	73	77
	1,66	2 855	2,12	544	**R 4EB 006 A 19 x 200** 80 B 6	10,6	8,5	8	6,3	75	79
	1,61	2 941	2,24	871	**R 4EB 009 A 19 x 200** 80 A 4	11,2	9	8,5	6,7	103	107
	1,61	2 941	3,15	871	**R 4EB 012 A 19 x 200** 80 A 4	11,8	9,5	9	7,1	114	118
	1,75	2 697	1,12	799	**R 4EB 003 A 14 x 160** 71 C 4	8	6,3	6	4,75	57	60
	1,75	2 697	1,12	799	**R 4EB 003 A 19 x 200** 80 A 4	8	6,3	6	4,75	60	64
	1,78	2 658	1,7	787	**R 4EB 004 A 14 x 160** 71 C 4	8	6,7	6	5	63	66
	1,78	2 658	1,7	787	**R 4EB 004 A 19 x 200** 80 A 4	8	6,7	6	5	66	70
	1,78	2 658	2,24	787	**R 4EB 006 A 19 x 200** 80 A 4	8,5	6,7	6,3	5	73	77
	1,66	2 849	3	844	**R 4EB 009 A 19 x 200** 80 A 4	11,2	9	8,5	6,7	103	107
	1,89	2 496	1,18	739	**R 4EB 003 A 14 x 160** 71 C 4	8	6,3	6	4,75	57	60
	1,89	2 496	1,18	739	**R 4EB 003 A 19 x 200** 80 A 4	8	6,3	6	4,75	60	64
	2,06	2 297	1,9	680	**R 4EB 004 A 19 x 200** 80 A 4	8	6,7	6	5	66	70
	2,06	2 297	2,65	680	**R 4EB 006 A 19 x 200** 80 A 4	8,5	6,7	6,3	5	73	77
	2,04	2 318	3,55	687	**R 4EB 009 A 19 x 200** 80 A 4	11,2	9	8,5	6,7	103	107
	2,21	2 135	1	632	**R 4EB 002 A 14 x 160** 71 C 4	6	5	4,5	3,75	46	49
	2,21	2 135	1	632	**R 4EB 002 A 19 x 200** 80 A 4	6	5	4,5	3,75	49	53
	2,19	2 155	1,4	638	**R 4EB 003 A 14 x 160** 71 C 4	8	6,3	6	4,75	57	60
	2,19	2 155	1,4	638	**R 4EB 003 A 19 x 200** 80 A 4	8	6,3	6	4,75	60	64
	2,22	2 126	2	630	**R 4EB 004 A 19 x 200** 80 A 4	8	6,7	6	5	66	70
	2,22	2 126	2,8	630	**R 4EB 006 A 19 x 200** 80 A 4	8,5	6,7	6,3	5	73	77

P_1	n_2	M_2	fs	i	⌀**d** x ⌀**P**	Pt_N [kW] t_{amb} = 20°C		t_{amb} = 40°C		kg	
kW	min^{-1}	N m								HB	HBZ
0,55	**2,62**	1 806	1,18	535	**R 4EB 002 A 14 x 160** 71 C 4	6	5	4,5	3,75	46	49
	2,62	1 806	1,18	535	**R 4EB 002 A 19 x 200** 80 A 4	6	5	4,5	3,75	49	53
	2,58	1 835	1,6	544	**R 4EB 003 A 14 x 160** 71 C 4	8	6,3	6	4,75	57	60
	2,58	1 835	1,6	544	**R 4EB 003 A 19 x 200** 80 A 4	8	6,3	6	4,75	60	64
	2,58	1 835	2,24	544	**R 4EB 004 A 19 x 200** 80 A 4	8	6,7	6	5	66	70
	2,58	1 835	3,15	544	**R 4EB 006 A 19 x 200** 80 A 4	8,5	6,7	6,3	5	73	77
	2,82	1 674	0,9	319	**R 4EB 001 A 19 x 200** 80 B 6	7,5	6	5,6	4,5	50	54
	2,77	1 706	1,18	505	**R 4EB 002 A 14 x 160** 71 C 4	6	5	4,5	3,75	46	49
	2,77	1 706	1,18	505	**R 4EB 002 A 19 x 200** 80 A 4	6	5	4,5	3,75	49	53
	2,82	1 677	1,7	497	**R 4EB 003 A 14 x 160** 71 C 4	8	6,3	6	4,75	57	60
	2,82	1 677	1,7	497	**R 4EB 003 A 19 x 200** 80 A 4	8	6,3	6	4,75	60	64
	2,82	1 677	2,5	497	**R 4EB 004 A 19 x 200** 80 A 4	8	6,7	6	5	66	70
	2,82	1 677	3,15	497	**R 4EB 006 A 19 x 200** 80 A 4	8,5	6,7	6,3	5	73	77
	3,16	1 497	1	443	**R 4EB 001 A 14 x 160** 71 C 4	6	5	4,5	3,75	45	48
	3,16	1 497	1	443	**R 4EB 001 A 19 x 200** 80 A 4	6	5	4,5	3,75	48	52
	3,16	1 497	1,18	443	**R 4EB 002 A 14 x 160** 71 C 4	6	5	4,5	3,75	46	49
	3,16	1 497	1,18	443	**R 4EB 002 A 19 x 200** 80 A 4	6	5	4,5	3,75	49	53
	3,34	1 416	1,4	270	**R 4EB 002 A 19 x 200** 80 B 6	7,5	6	5,6	4,5	51	55
	3,05	1 552	1,8	460	**R 4EB 003 A 14 x 160** 71 C 4	8	6,3	6	4,75	57	60
	3,05	1 552	1,8	460	**R 4EB 003 A 19 x 200** 80 A 4	8	6,3	6	4,75	60	64
	3,05	1 552	2,65	460	**R 4EB 004 A 19 x 200** 80 A 4	8	6,7	6	5	66	70
	3,05	1 552	3,55	460	**R 4EB 006 A 19 x 200** 80 A 4	8,5	6,7	6,3	5	73	77
	3,46	1 365	1,06	404	**R 4EB 001 A 14 x 160** 71 C 4	6	5	4,5	3,75	45	48
	3,46	1 365	1,06	404	**R 4EB 001 A 19 x 200** 80 A 4	6	5	4,5	3,75	48	52
	3,46	1 365	1,5	404	**R 4EB 002 A 14 x 160** 71 C 4	6	5	4,5	3,75	46	49
	3,46	1 365	1,5	404	**R 4EB 002 A 19 x 200** 80 A 4	6	5	4,5	3,75	49	53
	3,35	1 413	2	418	**R 4EB 003 A 19 x 200** 80 A 4	8	6,3	6	4,75	60	64
	3,35	1 413	2,8	418	**R 4EB 004 A 19 x 200** 80 A 4	8	6,7	6	5	66	70
	3,95	1 196	1,18	354	**R 4EB 001 A 14 x 160** 71 C 4	6	5	4,5	3,75	45	48
	3,95	1 196	1,18	354	**R 4EB 001 A 19 x 200** 80 A 4	6	5	4,5	3,75	48	52
	3,95	1 196	1,6	354	**R 4EB 002 A 14 x 160** 71 C 4	6	5	4,5	3,75	46	49
	3,95	1 196	1,6	354	**R 4EB 002 A 19 x 200** 80 A 4	6	5	4,5	3,75	49	53
	3,86	1 224	2,24	362	**R 4EB 003 A 19 x 200** 80 A 4	8	6,3	6	4,75	60	64
	3,86	1 224	3,15	362	**R 4EB 004 A 19 x 200** 80 A 4	8	6,7	6	5	66	70
	4,39	1 076	1,32	319	**R 4EB 001 A 14 x 160** 71 C 4	6	5	4,5	3,75	45	48
	4,39	1 076	1,32	319	**R 4EB 001 A 19 x 200** 80 A 4	6	5	4,5	3,75	48	52
	4,77	1 013	1,12	189	**R 3EB 001 A 19 x 200** 80 B 6	9	7,1	6,7	5,3	46	50
	4,39	1 076	1,8	319	**R 4EB 002 A 14 x 160** 71 C 4	6	5	4,5	3,75	46	49
	4,39	1 076	1,8	319	**R 4EB 002 A 19 x 200** 80 A 4	6	5	4,5	3,75	49	53
	4,77	1 013	1,6	189	**R 3EB 002 A 19 x 200** 80 B 6	9	7,5	6,7	5,6	47	51
	4,39	1 077	2,5	319	**R 4EB 003 A 19 x 200** 80 A 4	8	6,3	6	4,75	60	64
	4,45	1 085	2	202	**R 3EB 003 A 19 x 200** 80 B 6	11,2	9,5	8,5	7,1	58	62
	4,51	1 048	3,75	310	**R 4EB 004 A 19 x 200** 80 A 4	8	6,7	6	5	66	70
	5,19	910	1,5	270	**R 4EB 001 A 14 x 160** 71 C 4	6	5	4,5	3,75	45	48
	5,19	910	1,5	270	**R 4EB 001 A 19 x 200** 80 A 4	6	5	4,5	3,75	48	52
	5,19	910	2,12	270	**R 4EB 002 A 19 x 200** 80 A 4	6	5	4,5	3,75	49	53
	4,83	979	2,65	290	**R 4EB 003 A 19 x 200** 80 A 4	8	6,3	6	4,75	60	64
	4,83	979	4	290	**R 4EB 004 A 19 x 200** 80 A 4	8	6,7	6	5	66	70
	5,54	853	1,6	253	**R 4EB 001 A 14 x 160** 71 C 4	6	5	4,5	3,75	45	48
	5,54	853	1,6	253	**R 4EB 001 A 19 x 200** 80 A 4	6	5	4,5	3,75	48	52
	5,52	875	1,32	163	**R 3EB 001 A 19 x 200** 80 B 6	9	7,1	6,7	5,3	46	50
	5,54	853	2,24	253	**R 4EB 002 A 19 x 200** 80 A 4	6	5	4,5	3,75	49	53
	5,52	875	1,8	163	**R 3EB 002 A 19 x 200** 80 B 6	9	7,5	6,7	5,6	47	51
	5,82	812	3,15	240	**R 4EB 003 A 19 x 200** 80 A 4	8	6,3	6	4,75	60	64
	6,05	798	1,7	149	**R 3EB 001 A 19 x 200** 80 B 6	9	7,1	6,7	5,3	46	50
	6,05	798	1,7	149	**R 3EB 002 A 19 x 200** 80 B 6	9	7,5	6,7	5,6	47	51
	6,42	752	2,8	140	**R 3EB 003 A 19 x 200** 80 B 6	11,2	9,5	8,5	7,1	58	62
	7,42	651	1,7	189	**R 3EB 001 A 14 x 160** 71 C 4	7,1	5,6	5,3	4,25	41	44
	7,42	651	1,7	189	**R 3EB 001 A 19 x 200** 80 A 4	7,1	5,6	5,3	4,25	44	48
	7,41	638	2	189	**R 4EB 001 A 19 x 200** 80 A 4	6	5	4,5	3,75	48	52
	7,42	651	2,24	189	**R 3EB 002 A 19 x 200** 80 A 4	7,5	6	5,6	4,5	45	49
	7,41	638	2,8	189	**R 4EB 002 A 19 x 200** 80 A 4	6	5	4,5	3,75	49	53
	6,93	698	3	202	**R 3EB 003 A 14 x 160** 71 C 4	9,5	7,5	7,1	5,6	53	56
	6,93	698	3	202	**R 3EB 003 A 19 x 200** 80 A 4	9,5	7,5	7,1	5,6	56	60
	7,75	610	2,12	181	**R 4EB 001 A 19 x 200** 80 A 4	6	5	4,5	3,75	48	52
	7,75	610	3	181	**R 4EB 002 A 19 x 200** 80 A 4	6	5	4,5	3,75	49	53
	8,59	563	1,9	163	**R 3EB 001 A 19 x 200** 80 A 4	7,1	5,6	5,3	4,25	44	48
	8,94	529	2,36	157	**R 4EB 001 A 19 x 200** 80 A 4	6	5	4,5	3,75	48	52
	8,77	551	2,24	103	**R 3EB 001 A 19 x 200** 80 B 6	9	7,1	6,7	5,3	46	50
	8,59	563	2,65	163	**R 3EB 002 A 19 x 200** 80 A 4	7,5	6	5,6	4,5	45	49
	8,94	529	3,35	157	**R 4EB 002 A 19 x 200** 80 A 4	6	5	4,5	3,75	49	53
	8,78	550	4	159	**R 3EB 003 A 14 x 160** 71 C 4	9,5	7,5	7,1	5,6	53	56
	8,78	550	4	159	**R 3EB 003 A 19 x 200** 80 A 4	9,5	7,5	7,1	5,6	56	60
	9,42	513	2,5	149	**R 3EB 001 A 19 x 200** 80 A 4	7,1	5,6	5,3	4,25	44	48
	9,42	513	2,65	149	**R 3EB 002 A 19 x 200** 80 A 4	7,5	6	5,6	4,5	45	49
	9,99	484	4,25	140	**R 3EB 003 A 19 x 200** 80 A 4	9,5	7,5	7,1	5,6	56	60
	10,9	444	2,8	129	**R 3EB 001 A 19 x 200** 80 A 4	7,1	5,6	5,3	4,25	44	48

P_1	n_2	M_2	f_s	i	∅**d** x ∅**P**	Pt_N [kW] t_{amb} = 20°C		t_{amb} = 40°C		kg	
kW	min^{-1}	N m								HB	HBZ
0,55	**12,7**	380	2,8	110	**R 3EB 001 A 19 x 200** 80 A 4	7,1	5,6	5,3	4,25	44	48
	13,0	373	3,35	69,5	**R 3EB 001 A 19 x 200** 80 B 6	9	7,1	6,7	5,3	46	50
	13,6	354	3,55	103	**R 3EB 001 A 19 x 200** 80 A 4	7,1	5,6	5,3	4,25	44	48
	16,1	300	4	86,8	**R 3EB 001 A 19 x 200** 80 A 4	7,1	5,6	5,3	4,25	44	48
	17,0	284	4,25	82,1	**R 3EB 001 A 19 x 200** 80 A 4	7,1	5,6	5,3	4,25	44	48
	20,2	240	5	69,5	**R 3EB 001 A 19 x 200** 80 A 4	7,1	5,6	5,3	4,25	44	48
	21,6	224	5,3	64,8	**R 3EB 001 A 19 x 200** 80 A 4	7,1	5,6	5,3	4,25	44	48
	29,0	170	4,25	31,1	**R 2EB 001 A 19 x 200** 80 B 6	11,2	9,5	8,5	7,1	42	46
	36,2	136	5,3	24,9	**R 2EB 001 A 19 x 200** 80 B 6	11,2	9,5	8,5	7,1	42	46
0,75	**0,497**	12 980	0,95	1 812	**R 4EB 018 A 24 x 200** 90 S 6	17	14	13,2	10,6	161	164
	0,526	12 250	1,18	1 711	**R 4EB 021 A 24 x 200** 90 S 6	17	14	13,2	10,6	164	167
	0,583	11 060	1,12	1 544	**R 4EB 015 A 24 x 200** 90 S 6	15	11,8	11,2	9	123	126
	0,583	11 060	1,18	1 544	**R 4EB 018 A 24 x 200** 90 S 6	17	14	13,2	10,6	161	164
	0,583	11 060	1,18	1 544	**R 4EB 021 A 24 x 200** 90 S 6	17	14	13,2	10,6	164	167
	0,588	10 960	2,36	1 531	**R 4EB 030 A 24 x 200** 90 S 6	20	16	15	11,8	209	212
	0,647	9 970	1,06	1 392	**R 4EB 015 A 24 x 200** 90 S 6	15	11,8	11,2	9	123	126
	0,621	10 380	1,18	1 450	**R 4EB 018 A 24 x 200** 90 S 6	17	14	13,2	10,6	161	164
	0,647	9 970	1,5	1 392	**R 4EB 021 A 24 x 200** 90 S 6	17	14	13,2	10,6	164	167
	0,716	8 997	1,18	1 256	**R 4EB 012 A 24 x 200** 90 S 6	15	11,8	11,2	9	120	123
	0,716	8 997	1,4	1 256	**R 4EB 015 A 24 x 200** 90 S 6	15	11,8	11,2	9	123	126
	0,716	8 997	1,7	1 256	**R 4EB 018 A 24 x 200** 90 S 6	17	14	13,2	10,6	161	164
	0,716	8 997	2	1 256	**R 4EB 021 A 24 x 200** 90 S 6	17	14	13,2	10,6	164	167
	0,841	7 665	0,95	1 070	**R 4EB 009 A 24 x 200** 90 S 6	14	11,2	10,6	8,5	109	112
	0,773	8 343	1,06	1 812	**R 4EB 012 A 14 x 160** 71 D 4	11,8	9,5	9	7,1	112	115
	0,773	8 343	1,06	1 812	**R 4EB 012 A 19 x 200** 80 B 4	11,8	9,5	9	7,1	115	119
	0,841	7 665	1,4	1 070	**R 4EB 012 A 24 x 200** 90 S 6	15	11,8	11,2	9	120	123
	0,818	7 876	1,32	1 711	**R 4EB 015 A 14 x 160** 71 D 4	11,8	9,5	9	7,1	115	118
	0,818	7 876	1,32	1 711	**R 4EB 015 A 19 x 200** 80 B 4	11,8	9,5	9	7,1	118	122
	0,841	7 665	1,6	1 070	**R 4EB 015 A 24 x 200** 90 S 6	15	11,8	11,2	9	123	126
	0,773	8 343	1,5	1 812	**R 4EB 018 A 14 x 160** 71 D 4	14	11,2	10,6	8,5	153	156
	0,773	8 343	1,5	1 812	**R 4EB 018 A 19 x 200** 80 B 4	14	11,2	10,6	8,5	156	160
	0,841	7 665	2	1 070	**R 4EB 018 A 24 x 200** 90 S 6	17	14	13,2	10,6	161	164
	0,818	7 876	1,7	1 711	**R 4EB 021 A 14 x 160** 71 D 4	14	11,2	10,6	8,5	156	159
	0,818	7 876	1,7	1 711	**R 4EB 021 A 19 x 200** 80 B 4	14	11,2	10,6	8,5	159	163
	0,909	7 093	1	990	**R 4EB 009 A 24 x 200** 90 S 6	14	11,2	10,6	8,5	109	112
	0,907	7 107	1,18	1 544	**R 4EB 012 A 14 x 160** 71 D 4	11,8	9,5	9	7,1	112	115
	0,907	7 107	1,18	1 544	**R 4EB 012 A 19 x 200** 80 B 4	11,8	9,5	9	7,1	115	119
	0,909	7 093	1,4	990	**R 4EB 012 A 24 x 200** 90 S 6	15	11,8	11,2	9	120	123
	0,907	7 107	1,7	1 544	**R 4EB 015 A 14 x 160** 71 D 4	11,8	9,5	9	7,1	115	118
	0,907	7 107	1,7	1 544	**R 4EB 015 A 19 x 200** 80 B 4	11,8	9,5	9	7,1	118	122
	0,909	7 093	2	990	**R 4EB 015 A 24 x 200** 90 S 6	15	11,8	11,2	9	123	126
	0,907	7 107	1,7	1 544	**R 4EB 018 A 14 x 160** 71 D 4	14	11,2	10,6	8,5	153	156
	0,907	7 107	1,7	1 544	**R 4EB 018 A 19 x 200** 80 B 4	14	11,2	10,6	8,5	156	160
	0,907	7 107	1,7	1 544	**R 4EB 021 A 14 x 160** 71 D 4	14	11,2	10,6	8,5	156	159
	0,907	7 107	1,7	1 544	**R 4EB 021 A 19 x 200** 80 B 4	14	11,2	10,6	8,5	159	163
	0,966	6 674	0,9	1 450	**R 4EB 009 A 14 x 160** 71 D 4	11,2	9	8,5	6,7	101	104
	0,966	6 674	0,9	1 450	**R 4EB 009 A 19 x 200** 80 B 4	11,2	9	8,5	6,7	104	108
	1,03	6 238	1,18	871	**R 4EB 009 A 24 x 200** 90 S 6	14	11,2	10,6	8,5	109	112
	0,966	6 674	1,25	1 450	**R 4EB 012 A 14 x 160** 71 D 4	11,8	9,5	9	7,1	112	115
	0,966	6 674	1,25	1 450	**R 4EB 012 A 19 x 200** 80 B 4	11,8	9,5	9	7,1	115	119
	1,03	6 238	1,6	871	**R 4EB 012 A 24 x 200** 90 S 6	15	11,8	11,2	9	120	123
	1,01	6 409	1,6	1 392	**R 4EB 015 A 14 x 160** 71 D 4	11,8	9,5	9	7,1	115	118
	1,01	6 409	1,6	1 392	**R 4EB 015 A 19 x 200** 80 B 4	11,8	9,5	9	7,1	118	122
	1,03	6 238	2	871	**R 4EB 015 A 24 x 200** 90 S 6	15	11,8	11,2	9	123	126
	0,966	6 674	1,8	1 450	**R 4EB 018 A 14 x 160** 71 D 4	14	11,2	10,6	8,5	153	156
	0,966	6 674	1,8	1 450	**R 4EB 018 A 19 x 200** 80 B 4	14	11,2	10,6	8,5	156	160
	1,01	6 409	2,24	1 392	**R 4EB 021 A 19 x 200** 80 B 4	14	11,2	10,6	8,5	159	163
	1,17	5 510	0,9	1 197	**R 4EB 006 A 14 x 160** 71 D 4	8,5	6,7	6,3	5	71	74
	1,17	5 510	0,9	1 197	**R 4EB 006 A 19 x 200** 80 B 4	8,5	6,7	6,3	5	74	78
	1,14	5 638	1,12	787	**R 4EB 006 A 24 x 200** 90 S 6	10,6	8,5	8	6,3	79	82
	1,11	5 784	1,25	1 256	**R 4EB 009 A 14 x 160** 71 D 4	11,2	9	8,5	6,7	101	104
	1,11	5 784	1,25	1 256	**R 4EB 009 A 19 x 200** 80 B 4	11,2	9	8,5	6,7	104	108
	1,07	6 043	1,5	844	**R 4EB 009 A 24 x 200** 90 S 6	14	11,2	10,6	8,5	109	112
	1,11	5 784	1,7	1 256	**R 4EB 012 A 14 x 160** 71 D 4	11,8	9,5	9	7,1	112	115
	1,11	5 784	1,7	1 256	**R 4EB 012 A 19 x 200** 80 B 4	11,8	9,5	9	7,1	115	119
	1,11	5 784	2,12	1 256	**R 4EB 015 A 19 x 200** 80 B 4	11,8	9,5	9	7,1	118	122
	1,11	5 784	2,5	1 256	**R 4EB 018 A 19 x 200** 80 B 4	14	11,2	10,6	8,5	156	160
	1,11	5 784	2,8	1 256	**R 4EB 021 A 19 x 200** 80 B 4	14	11,2	10,6	8,5	159	163

P_1	n_2	M_2	fs	i					Pt_N [kW] t_{amb} = 20°C		t_{amb} = 40°C		kg	
								∅**d** x ∅**P**						
kW	min^{-1}	N m											HB	HBZ
0,75	**1,32**	4 873	0,9	680	**R**	**4EB**	**004 A**	**24 x 200**	90 S 6	10	8	7,5	6	72	75
	1,25	5 174	0,95	1 124	**R**	**4EB**	**006 A**	**14 x 160**	71 D 4	8,5	6,7	6,3	5	71	74
	1,25	5 174	0,95	1 124	**R**	**4EB**	**006 A**	**19 x 200**	80 B 4	8,5	6,7	6,3	5	74	78
	1,32	4 873	1,32	680	**R**	**4EB**	**006 A**	**24 x 200**	90 S 6	10,6	8,5	8	6,3	79	82
	1,31	4 927	1,4	1 070	**R**	**4EB**	**009 A**	**14 x 160**	71 D 4	11,2	9	8,5	6,7	101	104
	1,31	4 927	1,4	1 070	**R**	**4EB**	**009 A**	**19 x 200**	80 B 4	11,2	9	8,5	6,7	104	108
	1,31	4 918	1,7	687	**R**	**4EB**	**009 A**	**24 x 200**	90 S 6	14	11,2	10,6	8,5	109	112
	1,31	4 927	2	1 070	**R**	**4EB**	**012 A**	**19 x 200**	80 B 4	11,8	9,5	9	7,1	115	119
	1,31	4 918	2,36	687	**R**	**4EB**	**012 A**	**24 x 200**	90 S 6	15	11,8	11,2	9	120	123
	1,31	4 927	2,36	1 070	**R**	**4EB**	**015 A**	**19 x 200**	80 B 4	11,8	9,5	9	7,1	118	122
	1,31	4 927	2,8	1 070	**R**	**4EB**	**018 A**	**19 x 200**	80 B 4	14	11,2	10,6	8,5	156	160
	1,43	4 511	1	630	**R**	**4EB**	**004 A**	**24 x 200**	90 S 6	10	8	7,5	6	72	75
	1,38	4 664	1,06	1 013	**R**	**4EB**	**006 A**	**14 x 160**	71 D 4	8,5	6,7	6,3	5	71	74
	1,38	4 664	1,06	1 013	**R**	**4EB**	**006 A**	**19 x 200**	80 B 4	8,5	6,7	6,3	5	74	78
	1,43	4 511	1,4	630	**R**	**4EB**	**006 A**	**24 x 200**	90 S 6	10,6	8,5	8	6,3	79	82
	1,41	4 560	1,4	990	**R**	**4EB**	**009 A**	**14 x 160**	71 D 4	11,2	9	8,5	6,7	101	104
	1,41	4 560	1,4	990	**R**	**4EB**	**009 A**	**19 x 200**	80 B 4	11,2	9	8,5	6,7	104	108
	1,54	4 190	2	585	**R**	**4EB**	**009 A**	**24 x 200**	90 S 6	14	11,2	10,6	8,5	109	112
	1,41	4 560	2	990	**R**	**4EB**	**012 A**	**19 x 200**	80 B 4	11,8	9,5	9	7,1	115	119
	1,41	4 560	2,8	990	**R**	**4EB**	**015 A**	**19 x 200**	80 B 4	11,8	9,5	9	7,1	118	122
	1,48	4 344	1,06	943	**R**	**4EB**	**004 A**	**14 x 160**	71 D 4	8	6,7	6	5	64	67
	1,48	4 344	1,06	943	**R**	**4EB**	**004 A**	**19 x 200**	80 B 4	8	6,7	6	5	67	71
	1,48	4 344	1,18	943	**R**	**4EB**	**006 A**	**14 x 160**	71 D 4	8,5	6,7	6,3	5	71	74
	1,48	4 344	1,18	943	**R**	**4EB**	**006 A**	**19 x 200**	80 B 4	8,5	6,7	6,3	5	74	78
	1,66	3 893	1,6	544	**R**	**4EB**	**006 A**	**24 x 200**	90 S 6	10,6	8,5	8	6,3	79	82
	1,61	4 010	1,7	871	**R**	**4EB**	**009 A**	**14 x 160**	71 D 4	11,2	9	8,5	6,7	101	104
	1,61	4 010	1,7	871	**R**	**4EB**	**009 A**	**19 x 200**	80 B 4	11,2	9	8,5	6,7	104	108
	1,66	3 877	2,24	541	**R**	**4EB**	**009 A**	**24 x 200**	90 S 6	14	11,2	10,6	8,5	109	112
	1,61	4 010	2,36	871	**R**	**4EB**	**012 A**	**19 x 200**	80 B 4	11,8	9,5	9	7,1	115	119
	1,61	4 010	2,8	871	**R**	**4EB**	**015 A**	**19 x 200**	80 B 4	11,8	9,5	9	7,1	118	122
	1,78	3 625	1,18	787	**R**	**4EB**	**004 A**	**14 x 160**	71 D 4	8	6,7	6	5	64	67
	1,78	3 625	1,18	787	**R**	**4EB**	**004 A**	**19 x 200**	80 B 4	8	6,7	6	5	67	71
	1,78	3 625	1,7	787	**R**	**4EB**	**006 A**	**14 x 160**	71 D 4	8,5	6,7	6,3	5	71	74
	1,78	3 625	1,7	787	**R**	**4EB**	**006 A**	**19 x 200**	80 B 4	8,5	6,7	6,3	5	74	78
	1,66	3 885	2,12	844	**R**	**4EB**	**009 A**	**19 x 200**	80 B 4	11,2	9	8,5	6,7	104	108
	1,66	3 885	2,8	844	**R**	**4EB**	**012 A**	**19 x 200**	80 B 4	11,8	9,5	9	7,1	115	119
	1,96	3 293	0,9	460	**R**	**4EB**	**003 A**	**24 x 200**	90 S 6	9,5	8	7,1	6	66	69
	2,06	3 133	1,4	680	**R**	**4EB**	**004 A**	**14 x 160**	71 D 4	8	6,7	6	5	64	67
	2,06	3 133	1,4	680	**R**	**4EB**	**004 A**	**19 x 200**	80 B 4	8	6,7	6	5	67	71
	2,06	3 133	1,9	680	**R**	**4EB**	**006 A**	**19 x 200**	80 B 4	8,5	6,7	6,3	5	74	78
	2,04	3 161	2,65	687	**R**	**4EB**	**009 A**	**19 x 200**	80 B 4	11,2	9	8,5	6,7	104	108
	2,04	3 161	3,55	687	**R**	**4EB**	**012 A**	**19 x 200**	80 B 4	11,8	9,5	9	7,1	115	119
	2,19	2 938	1	638	**R**	**4EB**	**003 A**	**14 x 160**	71 D 4	8	6,3	6	4,75	58	61
	2,19	2 938	1	638	**R**	**4EB**	**003 A**	**19 x 200**	80 B 4	8	6,3	6	4,75	61	65
	2,22	2 900	1,5	630	**R**	**4EB**	**004 A**	**14 x 160**	71 D 4	8	6,7	6	5	64	67
	2,22	2 900	1,5	630	**R**	**4EB**	**004 A**	**19 x 200**	80 B 4	8	6,7	6	5	67	71
	2,22	2 900	2	630	**R**	**4EB**	**006 A**	**19 x 200**	80 B 4	8,5	6,7	6,3	5	74	78
	2,39	2 693	3	585	**R**	**4EB**	**009 A**	**19 x 200**	80 B 4	11,2	9	8,5	6,7	104	108
	2,58	2 503	1,12	544	**R**	**4EB**	**003 A**	**14 x 160**	71 D 4	8	6,3	6	4,75	58	61
	2,58	2 503	1,12	544	**R**	**4EB**	**003 A**	**19 x 200**	80 B 4	8	6,3	6	4,75	61	65
	2,58	2 503	1,7	544	**R**	**4EB**	**004 A**	**14 x 160**	71 D 4	8	6,7	6	5	64	67
	2,58	2 503	1,7	544	**R**	**4EB**	**004 A**	**19 x 200**	80 B 4	8	6,7	6	5	67	71
	2,58	2 503	2,24	544	**R**	**4EB**	**006 A**	**19 x 200**	80 B 4	8,5	6,7	6,3	5	74	78
	2,59	2 492	3,35	541	**R**	**4EB**	**009 A**	**19 x 200**	80 B 4	11,2	9	8,5	6,7	104	108
	2,77	2 326	0,9	505	**R**	**4EB**	**002 A**	**14 x 160**	71 D 4	6	5	4,5	3,75	47	50
	2,77	2 326	0,9	505	**R**	**4EB**	**002 A**	**19 x 200**	80 B 4	6	5	4,5	3,75	50	54
	2,82	2 286	1,25	497	**R**	**4EB**	**003 A**	**14 x 160**	71 D 4	8	6,3	6	4,75	58	61
	2,82	2 286	1,25	497	**R**	**4EB**	**003 A**	**19 x 200**	80 B 4	8	6,3	6	4,75	61	65
	2,82	2 286	1,8	497	**R**	**4EB**	**004 A**	**14 x 160**	71 D 4	8	6,7	6	5	64	67
	2,82	2 286	1,8	497	**R**	**4EB**	**004 A**	**19 x 200**	80 B 4	8	6,7	6	5	67	71
	2,82	2 286	2,36	497	**R**	**4EB**	**006 A**	**19 x 200**	80 B 4	8,5	6,7	6,3	5	74	78
	2,84	2 270	2,65	493	**R**	**4EB**	**009 A**	**19 x 200**	80 B 4	11,2	9	8,5	6,7	104	108
	2,84	2 270	3,75	493	**R**	**4EB**	**012 A**	**19 x 200**	80 B 4	11,8	9,5	9	7,1	115	119
	3,16	2 041	0,9	443	**R**	**4EB**	**002 A**	**14 x 160**	71 D 4	6	5	4,5	3,75	47	50
	3,16	2 041	0,9	443	**R**	**4EB**	**002 A**	**19 x 200**	80 B 4	6	5	4,5	3,75	50	54
	3,34	1 930	1,06	270	**R**	**4EB**	**002 A**	**24 x 200**	90 S 6	7,5	6	5,6	4,5	55	58
	3,05	2 117	1,32	460	**R**	**4EB**	**003 A**	**14 x 160**	71 D 4	8	6,3	6	4,75	58	61
	3,05	2 117	1,32	460	**R**	**4EB**	**003 A**	**19 x 200**	80 B 4	8	6,3	6	4,75	61	65
	3,05	2 117	1,9	460	**R**	**4EB**	**004 A**	**19 x 200**	80 B 4	8	6,7	6	5	67	71
	3,05	2 117	2,65	460	**R**	**4EB**	**006 A**	**19 x 200**	80 B 4	8,5	6,7	6,3	5	74	78
	3,04	2 123	3,75	461	**R**	**4EB**	**009 A**	**19 x 200**	80 B 4	11,2	9	8,5	6,7	104	108
	3,46	1 861	1,06	404	**R**	**4EB**	**002 A**	**14 x 160**	71 D 4	6	5	4,5	3,75	47	50
	3,46	1 861	1,06	404	**R**	**4EB**	**002 A**	**19 x 200**	80 B 4	6	5	4,5	3,75	50	54
	3,35	1 927	1,4	418	**R**	**4EB**	**003 A**	**14 x 160**	71 D 4	8	6,3	6	4,75	58	61
	3,35	1 927	1,4	418	**R**	**4EB**	**003 A**	**19 x 200**	80 B 4	8	6,3	6	4,75	61	65
	3,74	1 722	1,6	240	**R**	**4EB**	**003 A**	**24 x 200**	90 S 6	9,5	8	7,1	6	66	69
	3,35	1 927	2,12	418	**R**	**4EB**	**004 A**	**19 x 200**	80 B 4	8	6,7	6	5	67	71
	3,67	1 755	3,15	381	**R**	**4EB**	**006 A**	**19 x 200**	80 B 4	8,5	6,7	6,3	5	74	78

P_1	n_2	M_2	f_s	i		Pt_N [kW] t_{amb} = 20°C		t_{amb} = 40°C		kg	
kW	min^{-1}	N m			∅**d** x ∅**P**					HB	HBZ
0,75	**3,95**	1 631	1,18	354	**R 4EB 002 A 14 x 160** 71 D 4	6	5	4,5	3,75	47	50
	3,95	1 631	1,18	354	**R 4EB 002 A 19 x 200** 80 B 4	6	5	4,5	3,75	50	54
	3,86	1 669	1,6	362	**R 4EB 003 A 14 x 160** 71 D 4	8	6,3	6	4,75	58	61
	3,86	1 669	1,6	362	**R 4EB 003 A 19 x 200** 80 B 4	8	6,3	6	4,75	61	65
	3,86	1 669	2,36	362	**R 4EB 004 A 19 x 200** 80 B 4	8	6,7	6	5	67	71
	3,86	1 669	3,15	362	**R 4EB 006 A 19 x 200** 80 B 4	8,5	6,7	6,3	5	74	78
	4,39	1 467	0,95	319	**R 4EB 001 A 14 x 160** 71 D 4	6	5	4,5	3,75	46	49
	4,39	1 467	0,95	319	**R 4EB 001 A 19 x 200** 80 B 4	6	5	4,5	3,75	49	53
	4,39	1 467	1,32	319	**R 4EB 002 A 14 x 160** 71 D 4	6	5	4,5	3,75	47	50
	4,39	1 467	1,32	319	**R 4EB 002 A 19 x 200** 80 B 4	6	5	4,5	3,75	50	54
	4,39	1 469	1,8	319	**R 4EB 003 A 14 x 160** 71 D 4	8	6,3	6	4,75	58	61
	4,39	1 469	1,8	319	**R 4EB 003 A 19 x 200** 80 B 4	8	6,3	6	4,75	61	65
	4,45	1 480	1,5	202	**R 3EB 003 A 24 x 200** 90 S 6	11,2	9,5	8,5	7,1	62	65
	4,51	1 429	2,65	310	**R 4EB 004 A 19 x 200** 80 B 4	8	6,7	6	5	67	71
	4,45	1 480	1,9	202	**R 3EB 004 A 19 x 200** 80 C 6	11,8	9,5	9	7,1	65	69
	4,45	1 480	1,9	202	**R 3EB 004 A 24 x 200** 90 S 6	11,8	9,5	9	7,1	68	71
	4,59	1 404	3,75	305	**R 4EB 006 A 19 x 200** 80 B 4	8,5	6,7	6,3	5	74	78
	5,19	1 241	1,12	270	**R 4EB 001 A 14 x 160** 71 D 4	6	5	4,5	3,75	46	49
	5,19	1 241	1,12	270	**R 4EB 001 A 19 x 200** 80 B 4	6	5	4,5	3,75	49	53
	5,19	1 241	1,5	270	**R 4EB 002 A 14 x 160** 71 D 4	6	5	4,5	3,75	47	50
	5,19	1 241	1,5	270	**R 4EB 002 A 19 x 200** 80 B 4	6	5	4,5	3,75	50	54
	4,83	1 335	2	290	**R 4EB 003 A 19 x 200** 80 B 4	8	6,3	6	4,75	61	65
	4,83	1 335	2,8	290	**R 4EB 004 A 19 x 200** 80 B 4	8	6,7	6	5	67	71
	5,54	1 163	1,18	253	**R 4EB 001 A 14 x 160** 71 D 4	6	5	4,5	3,75	46	49
	5,54	1 163	1,18	253	**R 4EB 001 A 19 x 200** 80 B 4	6	5	4,5	3,75	49	53
	5,52	1 193	0,95	163	**R 3EB 001 A 24 x 200** 90 S 6	9	7,1	6,7	5,3	50	53
	5,54	1 163	1,6	253	**R 4EB 002 A 14 x 160** 71 D 4	6	5	4,5	3,75	47	50
	5,54	1 163	1,6	253	**R 4EB 002 A 19 x 200** 80 B 4	6	5	4,5	3,75	50	54
	5,52	1 193	1,32	163	**R 3EB 002 A 24 x 200** 90 S 6	9	7,5	6,7	5,6	51	54
	5,82	1 107	2,24	240	**R 4EB 003 A 19 x 200** 80 B 4	8	6,3	6	4,75	61	65
	5,65	1 167	1,9	159	**R 3EB 003 A 24 x 200** 90 S 6	11,2	9,5	8,5	7,1	62	65
	5,82	1 107	3,35	240	**R 4EB 004 A 19 x 200** 80 B 4	8	6,7	6	5	67	71
	6,05	1 089	1,25	149	**R 3EB 001 A 24 x 200** 90 S 6	9	7,1	6,7	5,3	50	53
	6,05	1 089	1,25	149	**R 3EB 002 A 24 x 200** 90 S 6	9	7,5	6,7	5,6	51	54
	6,42	1 026	2	140	**R 3EB 003 A 24 x 200** 90 S 6	11,2	9,5	8,5	7,1	62	65
	7,42	888	1,25	189	**R 3EB 001 A 14 x 160** 71 D 4	7,1	5,6	5,3	4,25	42	45
	7,41	870	1,5	189	**R 4EB 001 A 14 x 160** 71 D 4	6	5	4,5	3,75	46	49
	7,42	888	1,25	189	**R 3EB 001 A 19 x 200** 80 B 4	7,1	5,6	5,3	4,25	45	49
	7,41	870	1,5	189	**R 4EB 001 A 19 x 200** 80 B 4	6	5	4,5	3,75	49	53
	7,42	888	1,7	189	**R 3EB 002 A 14 x 160** 71 D 4	7,5	6	5,6	4,5	43	46
	7,42	888	1,7	189	**R 3EB 002 A 19 x 200** 80 B 4	7,5	6	5,6	4,5	46	50
	7,41	870	2	189	**R 4EB 002 A 19 x 200** 80 B 4	6	5	4,5	3,75	50	54
	6,93	951	2,12	202	**R 3EB 003 A 19 x 200** 80 B 4	9,5	7,5	7,1	5,6	57	61
	7,27	887	2,8	193	**R 4EB 003 A 19 x 200** 80 B 4	8	6,3	6	4,75	61	65
	6,93	951	2,8	202	**R 3EB 004 A 14 x 160** 71 D 4	9,5	7,5	7,1	5,6	60	63
	6,93	951	2,8	202	**R 3EB 004 A 19 x 200** 80 B 4	9,5	7,5	7,1	5,6	63	67
	7,75	832	1,5	181	**R 4EB 001 A 14 x 160** 71 D 4	6	5	4,5	3,75	46	49
	7,75	832	1,5	181	**R 4EB 001 A 19 x 200** 80 B 4	6	5	4,5	3,75	49	53
	7,75	832	2,12	181	**R 4EB 002 A 19 x 200** 80 B 4	6	5	4,5	3,75	50	54
	8,17	806	1,8	110	**R 3EB 002 A 24 x 200** 90 S 6	9	7,5	6,7	5,6	51	54
	7,72	835	3	181	**R 4EB 003 A 19 x 200** 80 B 4	8	6,3	6	4,75	61	65
	8,59	767	1,4	163	**R 3EB 001 A 14 x 160** 71 D 4	7,1	5,6	5,3	4,25	42	45
	8,94	721	1,7	157	**R 4EB 001 A 14 x 160** 71 D 4	6	5	4,5	3,75	46	49
	8,59	767	1,4	163	**R 3EB 001 A 19 x 200** 80 B 4	7,1	5,6	5,3	4,25	45	49
	8,94	721	1,7	157	**R 4EB 001 A 19 x 200** 80 B 4	6	5	4,5	3,75	49	53
	8,77	752	1,7	103	**R 3EB 001 A 24 x 200** 90 S 6	9	7,1	6,7	5,3	50	53
	8,59	767	1,9	163	**R 3EB 002 A 19 x 200** 80 B 4	7,5	6	5,6	4,5	46	50
	8,94	721	2,36	157	**R 4EB 002 A 19 x 200** 80 B 4	6	5	4,5	3,75	50	54
	8,77	752	2,36	103	**R 3EB 002 A 24 x 200** 90 S 6	9	7,5	6,7	5,6	51	54
	8,78	750	2,8	159	**R 3EB 003 A 19 x 200** 80 B 4	9,5	7,5	7,1	5,6	57	61
	8,76	736	3,15	160	**R 4EB 003 A 19 x 200** 80 B 4	8	6,3	6	4,75	61	65
	9,42	700	1,8	149	**R 3EB 001 A 14 x 160** 71 D 4	7,1	5,6	5,3	4,25	42	45
	9,42	700	1,8	149	**R 3EB 001 A 19 x 200** 80 B 4	7,1	5,6	5,3	4,25	45	49
	9,42	700	1,9	149	**R 3EB 002 A 19 x 200** 80 B 4	7,5	6	5,6	4,5	46	50
	9,99	660	3	140	**R 3EB 003 A 19 x 200** 80 B 4	9,5	7,5	7,1	5,6	57	61
	10,9	605	2	129	**R 3EB 001 A 19 x 200** 80 B 4	7,1	5,6	5,3	4,25	45	49
	10,9	605	2,8	129	**R 3EB 002 A 19 x 200** 80 B 4	7,5	6	5,6	4,5	46	50
	12,7	518	2	110	**R 3EB 001 A 19 x 200** 80 B 4	7,1	5,6	5,3	4,25	45	49
	13,0	509	2,36	69,5	**R 3EB 001 A 24 x 200** 90 S 6	9	7,1	6,7	5,3	50	53
	12,7	518	2,8	110	**R 3EB 002 A 19 x 200** 80 B 4	7,5	6	5,6	4,5	46	50
	13,6	483	2,5	103	**R 3EB 001 A 19 x 200** 80 B 4	7,1	5,6	5,3	4,25	45	49
	13,6	483	3,55	103	**R 3EB 002 A 19 x 200** 80 B 4	7,5	6	5,6	4,5	46	50
	16,1	409	3	86,8	**R 3EB 001 A 19 x 200** 80 B 4	7,1	5,6	5,3	4,25	45	49
	17,0	387	3,15	82,1	**R 3EB 001 A 19 x 200** 80 B 4	7,1	5,6	5,3	4,25	45	49
	20,2	327	3,75	69,5	**R 3EB 001 A 19 x 200** 80 B 4	7,1	5,6	5,3	4,25	45	49
	21,6	305	4	64,8	**R 3EB 001 A 19 x 200** 80 B 4	7,1	5,6	5,3	4,25	45	49

P_1	n_2	M_2	fs	i	∅**d** x ∅**P**	Pt_N [kW] t_{amb} = 20°C		t_{amb} = 40°C		kg	
kW	min^{-1}	N m								HB	HBZ
0,75	**25,6**	258	4,5	54,8	**R 3EB 001 A 19 x 200** 80 B 4	7,1	5,6	5,3	4,25	45	49
	27,3	242	4,75	51,3	**R 3EB 001 A 19 x 200** 80 B 4	7,1	5,6	5,3	4,25	45	49
	29,0	232	3,15	31,1	**R 2EB 001 A 24 x 200** 90 S 6	11,2	9,5	8,5	7,1	46	49
	30,8	214	5,6	45,4	**R 3EB 001 A 19 x 200** 80 B 4	7,1	5,6	5,3	4,25	45	49
	32,2	204	5,6	43,4	**R 3EB 001 A 19 x 200** 80 B 4	7,1	5,6	5,3	4,25	45	49
	36,2	186	4	24,9	**R 2EB 001 A 24 x 200** 90 S 6	11,2	9,5	8,5	7,1	46	49
	45,1	149	4,75	31,1	**R 2EB 001 A 19 x 200** 80 B 4	9,5	7,5	7,1	5,6	41	45
1,1	**0,647**	14 620	1	1 392	**R 4EB 021 A 24 x 200** 90 L 6	17	14	13,2	10,6	167	172
	0,588	16 080	1,6	1 531	**R 4EB 030 A 24 x 200** 90 L 6	20	16	15	11,8	212	217
	0,716	13 200	0,95	1 256	**R 4EB 015 A 24 x 200** 90 L 6	15	11,8	11,2	9	126	131
	0,716	13 200	1,12	1 256	**R 4EB 018 A 24 x 200** 90 L 6	17	14	13,2	10,6	164	169
	0,716	13 200	1,32	1 256	**R 4EB 021 A 24 x 200** 90 L 6	17	14	13,2	10,6	167	172
	0,722	13 090	2,12	1 246	**R 4EB 030 A 24 x 200** 90 L 6	20	16	15	11,8	212	217
	0,841	11 240	0,95	1 070	**R 4EB 012 A 24 x 200** 90 L 6	15	11,8	11,2	9	123	128
	0,818	11 550	0,9	1 711	**R 4EB 015 A 19 x 200** 80 C 4	11,8	9,5	9	7,1	120	124
	0,818	11 550	0,9	1 711	**R 4EB 015 A 24 x 200** 90 S 4	11,8	9,5	9	7,1	122	126
	0,841	11 240	1,12	1 070	**R 4EB 015 A 24 x 200** 90 L 6	15	11,8	11,2	9	126	131
	0,773	12 240	1	1 812	**R 4EB 018 A 19 x 200** 80 C 4	14	11,2	10,6	8,5	158	162
	0,773	12 240	1	1 812	**R 4EB 018 A 24 x 200** 90 S 4	14	11,2	10,6	8,5	160	164
	0,841	11 240	1,32	1 070	**R 4EB 018 A 24 x 200** 90 L 6	17	14	13,2	10,6	164	169
	0,818	11 550	1,18	1 711	**R 4EB 021 A 19 x 200** 80 C 4	14	11,2	10,6	8,5	161	165
	0,818	11 550	1,18	1 711	**R 4EB 021 A 24 x 200** 90 S 4	14	11,2	10,6	8,5	163	167
	0,841	11 240	1,6	1 070	**R 4EB 021 A 24 x 200** 90 L 6	17	14	13,2	10,6	167	172
	0,848	11 150	2,5	1 061	**R 4EB 030 A 24 x 200** 90 L 6	20	16	15	11,8	212	217
	0,765	12 350	4,5	1 176	**R 4EB 060 A 24 x 200** 90 L 6	28	22,4	21,2	17	344	349
	0,909	10 400	0,95	990	**R 4EB 012 A 24 x 200** 90 L 6	15	11,8	11,2	9	123	128
	0,907	10 420	1,18	1 544	**R 4EB 015 A 19 x 200** 80 C 4	11,8	9,5	9	7,1	120	124
	0,907	10 420	1,18	1 544	**R 4EB 015 A 24 x 200** 90 S 4	11,8	9,5	9	7,1	122	126
	0,907	10 420	1,18	1 544	**R 4EB 018 A 19 x 200** 80 C 4	14	11,2	10,6	8,5	158	162
	0,907	10 420	1,18	1 544	**R 4EB 018 A 24 x 200** 90 S 4	14	11,2	10,6	8,5	160	164
	0,896	10 560	1,4	1 005	**R 4EB 018 A 24 x 200** 90 L 6	17	14	13,2	10,6	164	169
	0,907	10 420	1,18	1 544	**R 4EB 021 A 19 x 200** 80 C 4	14	11,2	10,6	8,5	161	165
	0,907	10 420	1,18	1 544	**R 4EB 021 A 24 x 200** 90 S 4	14	11,2	10,6	8,5	163	167
	0,896	10 560	1,6	1 005	**R 4EB 021 A 24 x 200** 90 L 6	17	14	13,2	10,6	167	172
	0,915	10 340	2,36	1 531	**R 4EB 030 A 24 x 200** 90 S 4	16	12,5	11,8	9,5	208	212
	0,927	10 200	2,65	971	**R 4EB 030 A 24 x 200** 90 L 6	20	16	15	11,8	212	217
	1,03	9 148	1,12	871	**R 4EB 012 A 24 x 200** 90 L 6	15	11,8	11,2	9	123	128
	1,01	9 400	1,06	1 392	**R 4EB 015 A 19 x 200** 80 C 4	11,8	9,5	9	7,1	120	124
	1,01	9 400	1,06	1 392	**R 4EB 015 A 24 x 200** 90 S 4	11,8	9,5	9	7,1	122	126
	1,03	9 148	1,32	871	**R 4EB 015 A 24 x 200** 90 L 6	15	11,8	11,2	9	126	131
	0,966	9 789	1,18	1 450	**R 4EB 018 A 19 x 200** 80 C 4	14	11,2	10,6	8,5	158	162
	0,966	9 789	1,18	1 450	**R 4EB 018 A 24 x 200** 90 S 4	14	11,2	10,6	8,5	160	164
	1,03	9 148	1,6	871	**R 4EB 018 A 24 x 200** 90 L 6	17	14	13,2	10,6	164	169
	1,01	9 400	1,5	1 392	**R 4EB 021 A 19 x 200** 80 C 4	14	11,2	10,6	8,5	161	165
	1,01	9 400	1,5	1 392	**R 4EB 021 A 24 x 200** 90 S 4	14	11,2	10,6	8,5	163	167
	1,03	9 148	1,9	871	**R 4EB 021 A 24 x 200** 90 L 6	17	14	13,2	10,6	167	172
	1,07	8 863	1	844	**R 4EB 009 A 24 x 200** 90 L 6	14	11,2	10,6	8,5	112	117
	1,11	8 483	1,18	1 256	**R 4EB 012 A 19 x 200** 80 C 4	11,8	9,5	9	7,1	117	121
	1,11	8 483	1,18	1 256	**R 4EB 012 A 24 x 200** 90 S 4	11,8	9,5	9	7,1	119	123
	1,11	8 483	1,4	1 256	**R 4EB 015 A 19 x 200** 80 C 4	11,8	9,5	9	7,1	120	124
	1,11	8 483	1,4	1 256	**R 4EB 015 A 24 x 200** 90 S 4	11,8	9,5	9	7,1	122	126
	1,07	8 863	1,7	844	**R 4EB 015 A 24 x 200** 90 L 6	15	11,8	11,2	9	126	131
	1,11	8 483	1,7	1 256	**R 4EB 018 A 19 x 200** 80 C 4	14	11,2	10,6	8,5	158	162
	1,11	8 483	1,7	1 256	**R 4EB 018 A 24 x 200** 90 S 4	14	11,2	10,6	8,5	160	164
	1,11	8 483	2	1 256	**R 4EB 021 A 24 x 200** 90 S 4	14	11,2	10,6	8,5	163	167
	1,12	8 412	3,15	1 246	**R 4EB 030 A 24 x 200** 90 S 4	16	12,5	11,8	9,5	208	212
	1,31	7 227	0,95	1 070	**R 4EB 009 A 19 x 200** 80 C 4	11,2	9	8,5	6,7	106	110
	1,31	7 227	0,95	1 070	**R 4EB 009 A 24 x 200** 90 S 4	11,2	9	8,5	6,7	108	112
	1,31	7 213	1,18	687	**R 4EB 009 A 24 x 200** 90 L 6	14	11,2	10,6	8,5	112	117
	1,31	7 227	1,32	1 070	**R 4EB 012 A 19 x 200** 80 C 4	11,8	9,5	9	7,1	117	121
	1,31	7 227	1,32	1 070	**R 4EB 012 A 24 x 200** 90 S 4	11,8	9,5	9	7,1	119	123
	1,31	7 213	1,6	687	**R 4EB 012 A 24 x 200** 90 L 6	15	11,8	11,2	9	123	128
	1,31	7 227	1,6	1 070	**R 4EB 015 A 19 x 200** 80 C 4	11,8	9,5	9	7,1	120	124
	1,31	7 227	1,6	1 070	**R 4EB 015 A 24 x 200** 90 S 4	11,8	9,5	9	7,1	122	126
	1,31	7 213	2,12	687	**R 4EB 015 A 24 x 200** 90 L 6	15	11,8	11,2	9	126	131
	1,31	7 227	2	1 070	**R 4EB 018 A 24 x 200** 90 S 4	14	11,2	10,6	8,5	160	164
	1,31	7 227	2,36	1 070	**R 4EB 021 A 24 x 200** 90 S 4	14	11,2	10,6	8,5	163	167
	1,32	7 167	3,55	1 061	**R 4EB 030 A 24 x 200** 90 S 4	16	12,5	11,8	9,5	208	212
	1,43	6 616	0,95	630	**R 4EB 006 A 24 x 200** 90 L 6	10,6	8,5	8	6,3	82	87
	1,41	6 688	1	990	**R 4EB 009 A 19 x 200** 80 C 4	11,2	9	8,5	6,7	106	110
	1,41	6 688	1	990	**R 4EB 009 A 24 x 200** 90 S 4	11,2	9	8,5	6,7	108	112
	1,54	6 145	1,32	585	**R 4EB 009 A 24 x 200** 90 L 6	14	11,2	10,6	8,5	112	117
	1,41	6 688	1,4	990	**R 4EB 012 A 19 x 200** 80 C 4	11,8	9,5	9	7,1	117	121
	1,41	6 688	1,4	990	**R 4EB 012 A 24 x 200** 90 S 4	11,8	9,5	9	7,1	119	123
	1,54	6 145	1,9	585	**R 4EB 012 A 24 x 200** 90 L 6	15	11,8	11,2	9	123	128
	1,41	6 688	2	990	**R 4EB 015 A 24 x 200** 90 S 4	11,8	9,5	9	7,1	122	126
	1,39	6 786	2,12	1 005	**R 4EB 018 A 24 x 200** 90 S 4	14	11,2	10,6	8,5	160	164
	1,39	6 786	2,36	1 005	**R 4EB 021 A 24 x 200** 90 S 4	14	11,2	10,6	8,5	163	167
	1,44	6 555	4	971	**R 4EB 030 A 24 x 200** 90 S 4	16	12,5	11,8	9,5	208	212

P_1	n_2	M_2	fs	i	∅**d** x ∅**P**		Pt_N [kW] t_{amb} = 20°C		t_{amb} = 40°C		kg	
kW	min^{-1}	N m									HB	HBZ
1,1	**1,66**	5 710	1,06	544	**R 4EB 006 A 24 x 200**	90 L 6	10,6	8,5	8	6,3	82	87
	1,61	5 881	1,12	871	**R 4EB 009 A 19 x 200**	80 C 4	11,2	9	8,5	6,7	106	110
	1,61	5 881	1,12	871	**R 4EB 009 A 24 x 200**	90 S 4	11,2	9	8,5	6,7	108	112
	1,66	5 686	1,6	541	**R 4EB 009 A 24 x 200**	90 L 6	14	11,2	10,6	8,5	112	117
	1,61	5 881	1,6	871	**R 4EB 012 A 19 x 200**	80 C 4	11,8	9,5	9	7,1	117	121
	1,61	5 881	1,6	871	**R 4EB 012 A 24 x 200**	90 S 4	11,8	9,5	9	7,1	119	123
	1,66	5 686	2,12	541	**R 4EB 012 A 24 x 200**	90 L 6	15	11,8	11,2	9	123	128
	1,61	5 881	1,9	871	**R 4EB 015 A 24 x 200**	90 S 4	11,8	9,5	9	7,1	122	126
	1,61	5 881	2,36	871	**R 4EB 018 A 24 x 200**	90 S 4	14	11,2	10,6	8,5	160	164
	1,61	5 881	2,8	871	**R 4EB 021 A 24 x 200**	90 S 4	14	11,2	10,6	8,5	163	167
	1,78	5 316	1,12	787	**R 4EB 006 A 19 x 200**	80 C 4	8,5	6,7	6,3	5	76	80
	1,78	5 316	1,12	787	**R 4EB 006 A 24 x 200**	90 S 4	8,5	6,7	6,3	5	78	82
	1,66	5 698	1,5	844	**R 4EB 009 A 19 x 200**	80 C 4	11,2	9	8,5	6,7	106	110
	1,66	5 698	1,5	844	**R 4EB 009 A 24 x 200**	90 S 4	11,2	9	8,5	6,7	108	112
	1,66	5 698	1,9	844	**R 4EB 012 A 24 x 200**	90 S 4	11,8	9,5	9	7,1	119	123
	1,66	5 698	2,65	844	**R 4EB 015 A 24 x 200**	90 S 4	11,8	9,5	9	7,1	122	126
	1,66	5 698	2,8	844	**R 4EB 018 A 24 x 200**	90 S 4	14	11,2	10,6	8,5	160	164
	2,06	4 595	0,95	680	**R 4EB 004 A 19 x 200**	80 C 4	8	6,7	6	5	69	73
	2,06	4 595	0,95	680	**R 4EB 004 A 24 x 200**	90 S 4	8	6,7	6	5	71	75
	2,06	4 595	1,32	680	**R 4EB 006 A 19 x 200**	80 C 4	8,5	6,7	6,3	5	76	80
	2,06	4 595	1,32	680	**R 4EB 006 A 24 x 200**	90 S 4	8,5	6,7	6,3	5	78	82
	2,04	4 637	1,8	687	**R 4EB 009 A 19 x 200**	80 C 4	11,2	9	8,5	6,7	106	110
	2,04	4 637	1,8	687	**R 4EB 009 A 24 x 200**	90 S 4	11,2	9	8,5	6,7	108	112
	2,04	4 637	2,36	687	**R 4EB 012 A 24 x 200**	90 S 4	11,8	9,5	9	7,1	119	123
	2,04	4 637	3,15	687	**R 4EB 015 A 24 x 200**	90 S 4	11,8	9,5	9	7,1	122	126
	2,22	4 253	1	630	**R 4EB 004 A 19 x 200**	80 C 4	8	6,7	6	5	69	73
	2,22	4 253	1	630	**R 4EB 004 A 24 x 200**	90 S 4	8	6,7	6	5	71	75
	2,22	4 253	1,4	630	**R 4EB 006 A 19 x 200**	80 C 4	8,5	6,7	6,3	5	76	80
	2,22	4 253	1,4	630	**R 4EB 006 A 24 x 200**	90 S 4	8,5	6,7	6,3	5	78	82
	2,39	3 950	2	585	**R 4EB 009 A 24 x 200**	90 S 4	11,2	9	8,5	6,7	108	112
	2,39	3 950	2,8	585	**R 4EB 012 A 24 x 200**	90 S 4	11,8	9,5	9	7,1	119	123
	2,58	3 671	1,12	544	**R 4EB 004 A 19 x 200**	80 C 4	8	6,7	6	5	69	73
	2,58	3 671	1,12	544	**R 4EB 004 A 24 x 200**	90 S 4	8	6,7	6	5	71	75
	2,58	3 671	1,6	544	**R 4EB 006 A 19 x 200**	80 C 4	8,5	6,7	6,3	5	76	80
	2,58	3 671	1,6	544	**R 4EB 006 A 24 x 200**	90 S 4	8,5	6,7	6,3	5	78	82
	2,59	3 656	2,24	541	**R 4EB 009 A 24 x 200**	90 S 4	11,2	9	8,5	6,7	108	112
	2,59	3 656	3,15	541	**R 4EB 012 A 24 x 200**	90 S 4	11,8	9,5	9	7,1	119	123
	2,82	3 353	1,25	497	**R 4EB 004 A 19 x 200**	80 C 4	8	6,7	6	5	69	73
	2,82	3 353	1,25	497	**R 4EB 004 A 24 x 200**	90 S 4	8	6,7	6	5	71	75
	2,82	3 353	1,6	497	**R 4EB 006 A 19 x 200**	80 C 4	8,5	6,7	6,3	5	76	80
	2,82	3 353	1,6	497	**R 4EB 006 A 24 x 200**	90 S 4	8,5	6,7	6,3	5	78	82
	2,84	3 329	1,9	493	**R 4EB 009 A 24 x 200**	90 S 4	11,2	9	8,5	6,7	108	112
	2,89	3 266	2,5	311	**R 4EB 009 A 24 x 200**	90 L 6	14	11,2	10,6	8,5	112	117
	2,84	3 329	2,65	493	**R 4EB 012 A 24 x 200**	90 S 4	11,8	9,5	9	7,1	119	123
	2,84	3 329	3,15	493	**R 4EB 015 A 24 x 200**	90 S 4	11,8	9,5	9	7,1	122	126
	3,05	3 105	0,9	460	**R 4EB 003 A 19 x 200**	80 C 4	8	6,3	6	4,75	63	67
	3,05	3 105	0,9	460	**R 4EB 003 A 24 x 200**	90 S 4	8	6,3	6	4,75	65	69
	3,05	3 105	1,32	460	**R 4EB 004 A 19 x 200**	80 C 4	8	6,7	6	5	69	73
	3,05	3 105	1,32	460	**R 4EB 004 A 24 x 200**	90 S 4	8	6,7	6	5	71	75
	3,05	3 105	1,8	460	**R 4EB 006 A 19 x 200**	80 C 4	8,5	6,7	6,3	5	76	80
	3,05	3 105	1,8	460	**R 4EB 006 A 24 x 200**	90 S 4	8,5	6,7	6,3	5	78	82
	3,04	3 114	2,65	461	**R 4EB 009 A 24 x 200**	90 S 4	11,2	9	8,5	6,7	108	112
	3,04	3 114	3,55	461	**R 4EB 012 A 24 x 200**	90 S 4	11,8	9,5	9	7,1	119	123
	3,35	2 826	1	418	**R 4EB 003 A 19 x 200**	80 C 4	8	6,3	6	4,75	63	67
	3,35	2 826	1	418	**R 4EB 003 A 24 x 200**	90 S 4	8	6,3	6	4,75	65	69
	3,35	2 826	1,4	418	**R 4EB 004 A 19 x 200**	80 C 4	8	6,7	6	5	69	73
	3,35	2 826	1,4	418	**R 4EB 004 A 24 x 200**	90 S 4	8	6,7	6	5	71	75
	3,74	2 526	1,6	240	**R 4EB 004 A 24 x 200**	90 L 6	10	8	7,5	6	75	80
	3,67	2 574	2,12	381	**R 4EB 006 A 24 x 200**	90 S 4	8,5	6,7	6,3	5	78	82
	3,60	2 624	3	389	**R 4EB 009 A 24 x 200**	90 S 4	11,2	9	8,5	6,7	108	112
	3,86	2 448	1,12	362	**R 4EB 003 A 19 x 200**	80 C 4	8	6,3	6	4,75	63	67
	3,86	2 448	1,12	362	**R 4EB 003 A 24 x 200**	90 S 4	8	6,3	6	4,75	65	69
	3,86	2 448	1,6	362	**R 4EB 004 A 19 x 200**	80 C 4	8	6,7	6	5	69	73
	3,86	2 448	1,6	362	**R 4EB 004 A 24 x 200**	90 S 4	8	6,7	6	5	71	75
	3,86	2 448	2,24	362	**R 4EB 006 A 24 x 200**	90 S 4	8,5	6,7	6,3	5	78	82
	3,85	2 455	3,15	364	**R 4EB 009 A 24 x 200**	90 S 4	11,2	9	8,5	6,7	108	112
	4,39	2 152	0,9	319	**R 4EB 002 A 19 x 200**	80 C 4	6	5	4,5	3,75	52	56
	4,39	2 152	0,9	319	**R 4EB 002 A 24 x 200**	90 S 4	6	5	4,5	3,75	54	58
	4,39	2 155	1,25	319	**R 4EB 003 A 19 x 200**	80 C 4	8	6,3	6	4,75	63	67
	4,39	2 155	1,25	319	**R 4EB 003 A 24 x 200**	90 S 4	8	6,3	6	4,75	65	69
	4,45	2 171	1	202	**R 3EB 003 A 24 x 200**	90 L 6	11,2	9,5	8,5	7,1	65	70
	4,51	2 096	1,8	310	**R 4EB 004 A 19 x 200**	80 C 4	8	6,7	6	5	69	73
	4,51	2 096	1,8	310	**R 4EB 004 A 24 x 200**	90 S 4	8	6,7	6	5	71	75
	4,45	2 171	1,32	202	**R 3EB 004 A 24 x 200**	90 L 6	11,8	9,5	9	7,1	71	76
	4,59	2 059	2,5	305	**R 4EB 006 A 24 x 200**	90 S 4	8,5	6,7	6,3	5	78	82
	4,45	2 171	1,8	202	**R 3EB 006 A 24 x 200**	90 L 6	12,5	10	9,5	7,5	78	83
	4,50	2 099	3,55	311	**R 4EB 009 A 24 x 200**	90 S 4	11,2	9	8,5	6,7	108	112

P_1	n_2	M_2	fs	i					Pt_N [kW] t_{amb} = 20°C		t_{amb} = 40°C		kg	
					 ∅**d** x ∅**P**								HB	HBZ
kW	min^{-1}	N m												
1,1	**5,19**	1 820	1,06	270	**R 4EB 002 A**	**19 x 200**	80 C 4		6	5	4,5	3,75	52	56
	5,19	1 820	1,06	270	**R 4EB 002 A**	**24 x 200**	90 S 4		6	5	4,5	3,75	54	58
	4,83	1 958	1,32	290	**R 4EB 003 A**	**19 x 200**	80 C 4		8	6,3	6	4,75	63	67
	4,83	1 958	1,32	290	**R 4EB 003 A**	**24 x 200**	90 S 4		8	6,3	6	4,75	65	69
	4,83	1 958	1,9	290	**R 4EB 004 A**	**24 x 200**	90 S 4		8	6,7	6	5	71	75
	4,83	1 958	2,65	290	**R 4EB 006 A**	**24 x 200**	90 S 4		8,5	6,7	6,3	5	78	82
	5,17	1 828	4	271	**R 4EB 009 A**	**24 x 200**	90 S 4		11,2	9	8,5	6,7	108	112
	5,54	1 706	1,12	253	**R 4EB 002 A**	**19 x 200**	80 C 4		6	5	4,5	3,75	52	56
	5,54	1 706	1,12	253	**R 4EB 002 A**	**24 x 200**	90 S 4		6	5	4,5	3,75	54	58
	5,52	1 750	0,9	163	**R 3EB 002 A**	**24 x 200**	90 L 6		9	7,5	6,7	5,6	54	59
	5,82	1 624	1,6	240	**R 4EB 003 A**	**19 x 200**	80 C 4		8	6,3	6	4,75	63	67
	5,82	1 624	1,6	240	**R 4EB 003 A**	**24 x 200**	90 S 4		8	6,3	6	4,75	65	69
	5,65	1 711	1,32	159	**R 3EB 003 A**	**24 x 200**	90 L 6		11,2	9,5	8,5	7,1	65	70
	5,82	1 624	2,24	240	**R 4EB 004 A**	**24 x 200**	90 S 4		8	6,7	6	5	71	75
	5,47	1 766	1,6	164	**R 3EB 004 A**	**24 x 200**	90 L 6		11,8	9,5	9	7,1	71	76
	5,82	1 624	3,15	240	**R 4EB 006 A**	**24 x 200**	90 S 4		8,5	6,7	6,3	5	78	82
	5,47	1 766	2,24	164	**R 3EB 006 A**	**24 x 200**	90 L 6		12,5	10	9,5	7,5	78	83
	6,42	1 505	1,4	140	**R 3EB 003 A**	**24 x 200**	90 L 6		11,2	9,5	8,5	7,1	65	70
	6,42	1 505	1,9	140	**R 3EB 004 A**	**24 x 200**	90 L 6		11,8	9,5	9	7,1	71	76
	7,41	1 276	1	189	**R 4EB 001 A**	**19 x 200**	80 C 4		6	5	4,5	3,75	51	55
	7,41	1 276	1	189	**R 4EB 001 A**	**24 x 200**	90 S 4		6	5	4,5	3,75	53	57
	7,00	1 380	0,95	129	**R 3EB 001 A**	**24 x 200**	90 L 6		9	7,1	6,7	5,3	53	58
	7,42	1 302	1,12	189	**R 3EB 002 A**	**19 x 200**	80 C 4		7,5	6	5,6	4,5	48	52
	7,41	1 276	1,4	189	**R 4EB 002 A**	**19 x 200**	80 C 4		6	5	4,5	3,75	52	56
	7,42	1 302	1,12	189	**R 3EB 002 A**	**24 x 200**	90 S 4		7,5	6	5,6	4,5	50	54
	7,41	1 276	1,4	189	**R 4EB 002 A**	**24 x 200**	90 S 4		6	5	4,5	3,75	54	58
	6,93	1 395	1,5	202	**R 3EB 003 A**	**19 x 200**	80 C 4		9,5	7,5	7,1	5,6	59	63
	6,93	1 395	1,5	202	**R 3EB 003 A**	**24 x 200**	90 S 4		9,5	7,5	7,1	5,6	61	65
	7,27	1 301	1,9	193	**R 4EB 003 A**	**24 x 200**	90 S 4		8	6,3	6	4,75	65	69
	6,94	1 393	1,8	130	**R 3EB 003 A**	**24 x 200**	90 L 6		11,2	9,5	8,5	7,1	65	70
	6,93	1 395	1,9	202	**R 3EB 004 A**	**24 x 200**	90 S 4		9,5	7,5	7,1	5,6	67	71
	7,27	1 301	2,8	193	**R 4EB 004 A**	**24 x 200**	90 S 4		8	6,7	6	5	71	75
	6,93	1 395	2,8	202	**R 3EB 006 A**	**19 x 200**	80 C 4		10	8	7,5	6	72	76
	6,93	1 395	2,8	202	**R 3EB 006 A**	**24 x 200**	90 S 4		10	8	7,5	6	74	78
	7,75	1 220	1,06	181	**R 4EB 001 A**	**19 x 200**	80 C 4		6	5	4,5	3,75	51	55
	7,75	1 220	1,06	181	**R 4EB 001 A**	**24 x 200**	90 S 4		6	5	4,5	3,75	53	57
	8,17	1 183	0,9	110	**R 3EB 001 A**	**24 x 200**	90 L 6		9	7,1	6,7	5,3	53	58
	7,75	1 220	1,5	181	**R 4EB 002 A**	**19 x 200**	80 C 4		6	5	4,5	3,75	52	56
	7,75	1 220	1,5	181	**R 4EB 002 A**	**24 x 200**	90 S 4		6	5	4,5	3,75	54	58
	8,17	1 183	1,25	110	**R 3EB 002 A**	**24 x 200**	90 L 6		9	7,5	6,7	5,6	54	59
	7,72	1 224	2	181	**R 4EB 003 A**	**24 x 200**	90 S 4		8	6,3	6	4,75	65	69
	8,15	1 186	2	110	**R 3EB 003 A**	**24 x 200**	90 L 6		11,2	9,5	8,5	7,1	65	70
	7,72	1 224	2,8	181	**R 4EB 004 A**	**24 x 200**	90 S 4		8	6,7	6	5	71	75
	8,59	1 125	0,95	163	**R 3EB 001 A**	**19 x 200**	80 C 4		7,1	5,6	5,3	4,25	47	51
	8,94	1 058	1,18	157	**R 4EB 001 A**	**19 x 200**	80 C 4		6	5	4,5	3,75	51	55
	8,59	1 125	0,95	163	**R 3EB 001 A**	**24 x 200**	90 S 4		7,1	5,6	5,3	4,25	49	53
	8,94	1 058	1,18	157	**R 4EB 001 A**	**24 x 200**	90 S 4		6	5	4,5	3,75	53	57
	8,77	1 103	1,12	103	**R 3EB 001 A**	**24 x 200**	90 L 6		9	7,1	6,7	5,3	53	58
	8,59	1 125	1,32	163	**R 3EB 002 A**	**19 x 200**	80 C 4		7,5	6	5,6	4,5	48	52
	8,94	1 058	1,6	157	**R 4EB 002 A**	**19 x 200**	80 C 4		6	5	4,5	3,75	52	56
	8,59	1 125	1,32	163	**R 3EB 002 A**	**24 x 200**	90 S 4		7,5	6	5,6	4,5	50	54
	8,94	1 058	1,6	157	**R 4EB 002 A**	**24 x 200**	90 S 4		6	5	4,5	3,75	54	58
	8,77	1 103	1,6	103	**R 3EB 002 A**	**24 x 200**	90 L 6		9	7,5	6,7	5,6	54	59
	8,78	1 100	1,9	159	**R 3EB 003 A**	**24 x 200**	90 S 4		9,5	7,5	7,1	5,6	61	65
	8,76	1 079	2,24	160	**R 4EB 003 A**	**24 x 200**	90 S 4		8	6,3	6	4,75	65	69
	8,51	1 136	2,5	164	**R 3EB 004 A**	**24 x 200**	90 S 4		9,5	7,5	7,1	5,6	67	71
	8,76	1 079	3,15	160	**R 4EB 004 A**	**24 x 200**	90 S 4		8	6,7	6	5	71	75
	8,51	1 136	3,35	164	**R 3EB 006 A**	**19 x 200**	80 C 4		10	8	7,5	6	72	76
	8,51	1 136	3,35	164	**R 3EB 006 A**	**24 x 200**	90 S 4		10	8	7,5	6	74	78
	9,42	1 026	1,25	149	**R 3EB 001 A**	**19 x 200**	80 C 4		7,1	5,6	5,3	4,25	47	51
	9,42	1 026	1,25	149	**R 3EB 001 A**	**24 x 200**	90 S 4		7,1	5,6	5,3	4,25	49	53
	9,42	1 026	1,32	149	**R 3EB 002 A**	**19 x 200**	80 C 4		7,5	6	5,6	4,5	48	52
	9,42	1 026	1,32	149	**R 3EB 002 A**	**24 x 200**	90 S 4		7,5	6	5,6	4,5	50	54
	10,4	933	1,9	86,8	**R 3EB 002 A**	**24 x 200**	90 L 6		9	7,5	6,7	5,6	54	59
	9,99	967	2,12	140	**R 3EB 003 A**	**24 x 200**	90 S 4		9,5	7,5	7,1	5,6	61	65
	9,99	967	2,8	140	**R 3EB 004 A**	**24 x 200**	90 S 4		9,5	7,5	7,1	5,6	67	71
	10,9	887	1,4	129	**R 3EB 001 A**	**19 x 200**	80 C 4		7,1	5,6	5,3	4,25	47	51
	10,9	887	1,4	129	**R 3EB 001 A**	**24 x 200**	90 S 4		7,1	5,6	5,3	4,25	49	53
	10,9	887	1,9	129	**R 3EB 002 A**	**24 x 200**	90 S 4		7,5	6	5,6	4,5	50	54
	10,8	895	2,65	130	**R 3EB 003 A**	**24 x 200**	90 S 4		9,5	7,5	7,1	5,6	61	65
	10,8	895	3,35	130	**R 3EB 004 A**	**24 x 200**	90 S 4		9,5	7,5	7,1	5,6	67	71
	12,7	760	1,4	110	**R 3EB 001 A**	**19 x 200**	80 C 4		7,1	5,6	5,3	4,25	47	51
	12,7	760	1,4	110	**R 3EB 001 A**	**24 x 200**	90 S 4		7,1	5,6	5,3	4,25	49	53
	13,0	746	1,6	69,5	**R 3EB 001 A**	**24 x 200**	90 L 6		9	7,1	6,7	5,3	53	58
	12,7	760	1,9	110	**R 3EB 002 A**	**24 x 200**	90 S 4		7,5	6	5,6	4,5	50	54
	13,0	746	2,24	69,5	**R 3EB 002 A**	**24 x 200**	90 L 6		9	7,5	6,7	5,6	54	59
	12,7	763	3	110	**R 3EB 003 A**	**24 x 200**	90 S 4		9,5	7,5	7,1	5,6	61	65
	13,6	709	1,7	103	**R 3EB 001 A**	**19 x 200**	80 C 4		7,1	5,6	5,3	4,25	47	51
	13,6	709	1,7	103	**R 3EB 001 A**	**24 x 200**	90 S 4		7,1	5,6	5,3	4,25	49	53
	13,6	709	2,36	103	**R 3EB 002 A**	**24 x 200**	90 S 4		7,5	6	5,6	4,5	50	54
	13,5	716	3,15	104	**R 3EB 003 A**	**24 x 200**	90 S 4		9,5	7,5	7,1	5,6	61	65

P_1	n_2	M_2	f_s	i	∅**d** x ∅**P**	Pt_N [kW] t_{amb} = 20°C		t_{amb} = 40°C		kg	
kW	min^{-1}	N m								HB	HBZ
1,1	**16,1**	600	2	86,8	**R 3EB 001 A 24 x 200** 90 S 4	7,1	5,6	5,3	4,25	49	53
	16,1	600	2,8	86,8	**R 3EB 002 A 24 x 200** 90 S 4	7,5	6	5,6	4,5	50	54
	17,0	567	2,12	82,1	**R 3EB 001 A 24 x 200** 90 S 4	7,1	5,6	5,3	4,25	49	53
	17,0	567	3	82,1	**R 3EB 002 A 24 x 200** 90 S 4	7,5	6	5,6	4,5	50	54
	20,2	480	2,5	69,5	**R 3EB 001 A 24 x 200** 90 S 4	7,1	5,6	5,3	4,25	49	53
	20,2	480	3,55	69,5	**R 3EB 002 A 24 x 200** 90 S 4	7,5	6	5,6	4,5	50	54
	21,6	447	2,65	64,8	**R 3EB 001 A 24 x 200** 90 S 4	7,1	5,6	5,3	4,25	49	53
	21,6	447	3,75	64,8	**R 3EB 002 A 24 x 200** 90 S 4	7,5	6	5,6	4,5	50	54
	25,6	378	3,15	54,8	**R 3EB 001 A 24 x 200** 90 S 4	7,1	5,6	5,3	4,25	49	53
	27,3	354	3,35	51,3	**R 3EB 001 A 24 x 200** 90 S 4	7,1	5,6	5,3	4,25	49	53
	29,0	341	2,24	31,1	**R 2EB 001 A 24 x 200** 90 L 6	11,2	9,5	8,5	7,1	49	54
	30,8	314	3,75	45,4	**R 3EB 001 A 24 x 200** 90 S 4	7,1	5,6	5,3	4,25	49	53
	32,2	300	4	43,4	**R 3EB 001 A 24 x 200** 90 S 4	7,1	5,6	5,3	4,25	49	53
	36,2	273	2,65	24,9	**R 2EB 001 A 24 x 200** 90 L 6	11,2	9,5	8,5	7,1	49	54
	38,9	249	4,75	36,0	**R 3EB 001 A 24 x 200** 90 S 4	7,1	5,6	5,3	4,25	49	53
	42,5	232	4,25	21,2	**R 2EB 001 A 24 x 200** 90 L 6	11,2	9,5	8,5	7,1	49	54
	45,1	219	3,35	31,1	**R 2EB 001 A 24 x 200** 90 S 4	9,5	7,5	7,1	5,6	45	49
	46,1	209	5,3	30,3	**R 3EB 001 A 24 x 200** 90 S 4	7,1	5,6	5,3	4,25	49	53
	52,9	187	5,3	26,5	**R 2EB 001 A 24 x 200** 90 S 4	9,5	7,5	7,1	5,6	45	49
	56,3	175	4	24,9	**R 2EB 001 A 24 x 200** 90 S 4	9,5	7,5	7,1	5,6	45	49
	53,9	183	5,3	16,7	**R 2EB 001 A 24 x 200** 90 L 6	11,2	9,5	8,5	7,1	49	54
	57,9	170	4,25	15,5	**R 2EB 001 A 24 x 200** 90 L 6	11,2	9,5	8,5	7,1	49	54
	71,4	138	5	19,6	**R 2EB 001 A 24 x 200** 90 S 4	9,5	7,5	7,1	5,6	45	49
1,5	**0,588**	21 930	1,18	1 531	**R 4EB 030 A 28 x 250** 100 LA 6	20	16	15	11,8	216	223
	0,716	17 990	1	1 256	**R 4EB 021 A 28 x 250** 100 LA 6	17	14	13,2	10,6	171	178
	0,722	17 840	1,6	1 246	**R 4EB 030 A 28 x 250** 100 LA 6	20	16	15	11,8	216	223
	0,765	16 850	3,15	1 176	**R 4EB 060 A 28 x 250** 100 LA 6	28	22,4	21,2	17	348	355
	0,841	15 330	1	1 070	**R 4EB 018 A 28 x 250** 100 LA 6	17	14	13,2	10,6	168	175
	0,841	15 330	1,18	1 070	**R 4EB 021 A 28 x 250** 100 LA 6	17	14	13,2	10,6	171	178
	0,848	15 200	1,8	1 061	**R 4EB 030 A 28 x 250** 100 LA 6	20	16	15	11,8	216	223
	0,909	14 190	1	990	**R 4EB 015 A 28 x 250** 100 LA 6	15	11,8	11,2	9	130	137
	0,896	14 400	1,06	1 005	**R 4EB 018 A 28 x 250** 100 LA 6	17	14	13,2	10,6	168	175
	0,896	14 400	1,18	1 005	**R 4EB 021 A 28 x 250** 100 LA 6	17	14	13,2	10,6	171	178
	0,915	14 100	1,7	1 531	**R 4EB 030 A 24 x 200** 90 L 4	16	12,5	11,8	9,5	211	217
	1,03	12 480	1	871	**R 4EB 015 A 28 x 250** 100 LA 6	15	11,8	11,2	9	130	137
	1,03	12 480	1,18	871	**R 4EB 018 A 28 x 250** 100 LA 6	17	14	13,2	10,6	168	175
	1,01	12 820	1,12	1 392	**R 4EB 021 A 24 x 200** 90 L 4	14	11,2	10,6	8,5	166	172
	1,03	12 480	1,4	871	**R 4EB 021 A 28 x 250** 100 LA 6	17	14	13,2	10,6	171	178
	1,04	12 370	2,12	864	**R 4EB 030 A 28 x 250** 100 LA 6	20	16	15	11,8	216	223
	1,07	12 090	0,95	844	**R 4EB 012 A 28 x 250** 100 LA 6	15	11,8	11,2	9	127	134
	1,11	11 570	1,06	1 256	**R 4EB 015 A 24 x 200** 90 L 4	11,8	9,5	9	7,1	125	131
	1,07	12 090	1,25	844	**R 4EB 015 A 28 x 250** 100 LA 6	15	11,8	11,2	9	130	137
	1,11	11 570	1,25	1 256	**R 4EB 018 A 24 x 200** 90 L 4	14	11,2	10,6	8,5	163	169
	1,11	11 570	1,4	1 256	**R 4EB 021 A 24 x 200** 90 L 4	14	11,2	10,6	8,5	166	172
	1,12	11 470	2,36	1 246	**R 4EB 030 A 24 x 200** 90 L 4	16	12,5	11,8	9,5	211	217
	1,09	11 850	2,65	827	**R 4EB 030 A 28 x 250** 100 LA 6	20	16	15	11,8	216	223
	1,19	10 830	4,75	1 176	**R 4EB 060 A 24 x 200** 90 L 4	22,4	18	17	14	343	349
	1,31	9 855	1	1 070	**R 4EB 012 A 24 x 200** 90 L 4	11,8	9,5	9	7,1	122	128
	1,31	9 835	1,18	687	**R 4EB 012 A 28 x 250** 100 LA 6	15	11,8	11,2	9	127	134
	1,31	9 855	1,18	1 070	**R 4EB 015 A 24 x 200** 90 L 4	11,8	9,5	9	7,1	125	131
	1,31	9 835	1,5	687	**R 4EB 015 A 28 x 250** 100 LA 6	15	11,8	11,2	9	130	137
	1,31	9 855	1,4	1 070	**R 4EB 018 A 24 x 200** 90 L 4	14	11,2	10,6	8,5	163	169
	1,31	9 835	1,6	687	**R 4EB 018 A 28 x 250** 100 LA 6	17	14	13,2	10,6	168	175
	1,31	9 855	1,7	1 070	**R 4EB 021 A 24 x 200** 90 L 4	14	11,2	10,6	8,5	166	172
	1,31	9 835	2	687	**R 4EB 021 A 28 x 250** 100 LA 6	17	14	13,2	10,6	171	178
	1,32	9 773	2,65	1 061	**R 4EB 030 A 24 x 200** 90 L 4	16	12,5	11,8	9,5	211	217
	1,28	10 080	3,75	1 095	**R 4EB 042 A 24 x 200** 90 L 4	20	16	15	11,8	269	275
	1,54	8 379	1	585	**R 4EB 009 A 28 x 250** 100 LA 6	14	11,2	10,6	8,5	116	123
	1,41	9 120	1	990	**R 4EB 012 A 24 x 200** 90 L 4	11,8	9,5	9	7,1	122	128
	1,54	8 379	1,4	585	**R 4EB 012 A 28 x 250** 100 LA 6	15	11,8	11,2	9	127	134
	1,41	9 120	1,4	990	**R 4EB 015 A 24 x 200** 90 L 4	11,8	9,5	9	7,1	125	131
	1,39	9 254	1,5	1 005	**R 4EB 018 A 24 x 200** 90 L 4	14	11,2	10,6	8,5	163	169
	1,39	9 254	1,8	1 005	**R 4EB 021 A 24 x 200** 90 L 4	14	11,2	10,6	8,5	166	172
	1,54	8 379	2,36	585	**R 4EB 021 A 28 x 250** 100 LA 6	17	14	13,2	10,6	171	178
	1,44	8 939	2,8	971	**R 4EB 030 A 24 x 200** 90 L 4	16	12,5	11,8	9,5	211	217
	1,66	7 770	1,06	844	**R 4EB 009 A 24 x 200** 90 L 4	11,2	9	8,5	6,7	111	117
	1,61	8 020	1,18	871	**R 4EB 012 A 24 x 200** 90 L 4	11,8	9,5	9	7,1	122	128
	1,66	7 754	1,6	541	**R 4EB 012 A 28 x 250** 100 LA 6	15	11,8	11,2	9	127	134
	1,61	8 020	1,4	871	**R 4EB 015 A 24 x 200** 90 L 4	11,8	9,5	9	7,1	125	131
	1,66	7 754	1,9	541	**R 4EB 015 A 28 x 250** 100 LA 6	15	11,8	11,2	9	130	137
	1,61	8 020	1,7	871	**R 4EB 018 A 24 x 200** 90 L 4	14	11,2	10,6	8,5	163	169
	1,61	8 020	2,12	871	**R 4EB 021 A 24 x 200** 90 L 4	14	11,2	10,6	8,5	166	172
	1,62	7 953	3,15	864	**R 4EB 030 A 24 x 200** 90 L 4	16	12,5	11,8	9,5	211	217

P_1	n_2	M_2	fs	i		Pt_N [kW] t_{amb} = 20°C		t_{amb} = 40°C		kg	
kW	min^{-1}	N m			∅**d** × ∅**P**					HB	HBZ
1,5	**1,71**	7 531	2,12	818	**R 4EB 021 A 24 x 200** 90 L 4	14	11,2	10,6	8,5	166	172
	1,69	7 615	4	827	**R 4EB 030 A 24 x 200** 90 L 4	16	12,5	11,8	9,5	211	217
	2,06	6 265	0,95	680	**R 4EB 006 A 24 x 200** 90 L 4	8,5	6,7	6,3	5	81	87
	2,04	6 323	1,32	687	**R 4EB 009 A 24 x 200** 90 L 4	11,2	9	8,5	6,7	111	117
	2,04	6 323	1,8	687	**R 4EB 012 A 24 x 200** 90 L 4	11,8	9,5	9	7,1	122	128
	2,04	6 323	2,24	687	**R 4EB 015 A 24 x 200** 90 L 4	11,8	9,5	9	7,1	125	131
	2,04	6 323	2,36	687	**R 4EB 018 A 24 x 200** 90 L 4	14	11,2	10,6	8,5	163	169
	2,04	6 323	3	687	**R 4EB 021 A 24 x 200** 90 L 4	14	11,2	10,6	8,5	166	172
	2,22	5 800	1	630	**R 4EB 006 A 24 x 200** 90 L 4	8,5	6,7	6,3	5	81	87
	2,39	5 387	1,5	585	**R 4EB 009 A 24 x 200** 90 L 4	11,2	9	8,5	6,7	111	117
	2,39	5 387	2,12	585	**R 4EB 012 A 24 x 200** 90 L 4	11,8	9,5	9	7,1	122	128
	2,17	5 937	2,12	645	**R 4EB 015 A 24 x 200** 90 L 4	11,8	9,5	9	7,1	125	131
	2,17	5 937	2,12	645	**R 4EB 018 A 24 x 200** 90 L 4	14	11,2	10,6	8,5	163	169
	2,39	5 387	3,55	585	**R 4EB 021 A 24 x 200** 90 L 4	14	11,2	10,6	8,5	166	172
	2,58	5 006	1,12	544	**R 4EB 006 A 24 x 200** 90 L 4	8,5	6,7	6,3	5	81	87
	2,59	4 985	1,7	541	**R 4EB 009 A 24 x 200** 90 L 4	11,2	9	8,5	6,7	111	117
	2,59	4 985	2,36	541	**R 4EB 012 A 24 x 200** 90 L 4	11,8	9,5	9	7,1	122	128
	2,59	4 985	2,8	541	**R 4EB 015 A 24 x 200** 90 L 4	11,8	9,5	9	7,1	125	131
	2,82	4 572	0,9	497	**R 4EB 004 A 24 x 200** 90 L 4	8	6,7	6	5	74	80
	2,82	4 572	1,18	497	**R 4EB 006 A 24 x 200** 90 L 4	8,5	6,7	6,3	5	81	87
	2,84	4 539	1,32	493	**R 4EB 009 A 24 x 200** 90 L 4	11,2	9	8,5	6,7	111	117
	2,89	4 453	1,8	311	**R 4EB 009 A 28 x 250** 100 LA 6	14	11,2	10,6	8,5	116	123
	2,84	4 539	1,9	493	**R 4EB 012 A 24 x 200** 90 L 4	11,8	9,5	9	7,1	122	128
	2,84	4 539	2,36	493	**R 4EB 015 A 24 x 200** 90 L 4	11,8	9,5	9	7,1	125	131
	2,84	4 539	2,8	493	**R 4EB 018 A 24 x 200** 90 L 4	14	11,2	10,6	8,5	163	169
	3,05	4 234	0,95	460	**R 4EB 004 A 24 x 200** 90 L 4	8	6,7	6	5	74	80
	3,05	4 234	1,32	460	**R 4EB 006 A 24 x 200** 90 L 4	8,5	6,7	6,3	5	81	87
	3,04	4 247	1,9	461	**R 4EB 009 A 24 x 200** 90 L 4	11,2	9	8,5	6,7	111	117
	3,04	4 247	2,65	461	**R 4EB 012 A 24 x 200** 90 L 4	11,8	9,5	9	7,1	122	128
	3,04	4 247	3,15	461	**R 4EB 015 A 24 x 200** 90 L 4	11,8	9,5	9	7,1	125	131
	3,35	3 853	1,06	418	**R 4EB 004 A 24 x 200** 90 L 4	8	6,7	6	5	74	80
	3,67	3 510	1,5	381	**R 4EB 006 A 24 x 200** 90 L 4	8,5	6,7	6,3	5	81	87
	3,60	3 579	2,24	389	**R 4EB 009 A 24 x 200** 90 L 4	11,2	9	8,5	6,7	111	117
	3,60	3 579	3	389	**R 4EB 012 A 24 x 200** 90 L 4	11,8	9,5	9	7,1	122	128
	3,86	3 338	1,18	362	**R 4EB 004 A 24 x 200** 90 L 4	8	6,7	6	5	74	80
	3,86	3 338	1,6	362	**R 4EB 006 A 24 x 200** 90 L 4	8,5	6,7	6,3	5	81	87
	3,85	3 348	2,36	364	**R 4EB 009 A 24 x 200** 90 L 4	11,2	9	8,5	6,7	111	117
	3,85	3 348	3,15	364	**R 4EB 012 A 24 x 200** 90 L 4	11,8	9,5	9	7,1	122	128
	4,39	2 938	0,9	319	**R 4EB 003 A 24 x 200** 90 L 4	8	6,3	6	4,75	68	74
	4,51	2 858	1,32	310	**R 4EB 004 A 24 x 200** 90 L 4	8	6,7	6	5	74	80
	4,45	2 960	0,95	202	**R 3EB 004 A 28 x 250** 100 LA 6	11,8	9,5	9	7,1	75	82
	4,59	2 808	1,9	305	**R 4EB 006 A 24 x 200** 90 L 4	8,5	6,7	6,3	5	81	87
	4,45	2 960	1,32	202	**R 3EB 006 A 28 x 250** 100 LA 6	12,5	10	9,5	7,5	82	89
	4,50	2 863	2,65	311	**R 4EB 009 A 24 x 200** 90 L 4	11,2	9	8,5	6,7	111	117
	4,45	2 960	1,9	202	**R 3EB 009 A 24 x 200** 90 LC 6	17	14	13,2	10,6	117	122
	4,45	2 960	1,9	202	**R 3EB 009 A 28 x 250** 100 LA 6	17	14	13,2	10,6	119	126
	4,50	2 863	3,75	311	**R 4EB 012 A 24 x 200** 90 L 4	11,8	9,5	9	7,1	122	128
	4,83	2 671	1	290	**R 4EB 003 A 24 x 200** 90 L 4	8	6,3	6	4,75	68	74
	4,83	2 671	1,4	290	**R 4EB 004 A 24 x 200** 90 L 4	8	6,7	6	5	74	80
	4,83	2 671	1,9	290	**R 4EB 006 A 24 x 200** 90 L 4	8,5	6,7	6,3	5	81	87
	5,17	2 492	3	271	**R 4EB 009 A 24 x 200** 90 L 4	11,2	9	8,5	6,7	111	117
	5,82	2 214	1,12	240	**R 4EB 003 A 24 x 200** 90 L 4	8	6,3	6	4,75	68	74
	5,65	2 334	0,95	159	**R 3EB 003 A 28 x 250** 100 LA 6	11,2	9,5	8,5	7,1	69	76
	5,82	2 214	1,7	240	**R 4EB 004 A 24 x 200** 90 L 4	8	6,7	6	5	74	80
	5,47	2 409	1,18	164	**R 3EB 004 A 28 x 250** 100 LA 6	11,8	9,5	9	7,1	75	82
	5,82	2 214	2,24	240	**R 4EB 006 A 24 x 200** 90 L 4	8,5	6,7	6,3	5	81	87
	5,47	2 409	1,6	164	**R 3EB 006 A 24 x 200** 90 LC 6	12,5	10	9,5	7,5	80	85
	5,47	2 409	1,6	164	**R 3EB 006 A 28 x 250** 100 LA 6	12,5	10	9,5	7,5	82	89
	5,71	2 257	3,35	245	**R 4EB 009 A 24 x 200** 90 L 4	11,2	9	8,5	6,7	111	117
	5,47	2 409	2,36	164	**R 3EB 009 A 24 x 200** 90 LC 6	17	14	13,2	10,6	117	122
	5,47	2 409	2,36	164	**R 3EB 009 A 28 x 250** 100 LA 6	17	14	13,2	10,6	119	126
	6,42	2 052	1	140	**R 3EB 003 A 28 x 250** 100 LA 6	11,2	9,5	8,5	7,1	69	76
	6,42	2 052	1,4	140	**R 3EB 004 A 28 x 250** 100 LA 6	11,8	9,5	9	7,1	75	82
	6,42	2 052	1,9	140	**R 3EB 006 A 28 x 250** 100 LA 6	12,5	10	9,5	7,5	82	89
	7,41	1 740	1	189	**R 4EB 002 A 24 x 200** 90 L 4	6	5	4,5	3,75	57	63
	7,00	1 882	0,9	129	**R 3EB 002 A 28 x 250** 100 LA 6	9	7,5	6,7	5,6	58	65
	6,93	1 903	1,06	202	**R 3EB 003 A 24 x 200** 90 L 4	9,5	7,5	7,1	5,6	64	70
	7,27	1 774	1,4	193	**R 4EB 003 A 24 x 200** 90 L 4	8	6,3	6	4,75	68	74
	6,94	1 899	1,32	130	**R 3EB 003 A 28 x 250** 100 LA 6	11,2	9,5	8,5	7,1	69	76
	6,93	1 903	1,4	202	**R 3EB 004 A 24 x 200** 90 L 4	9,5	7,5	7,1	5,6	70	76
	7,27	1 774	2	193	**R 4EB 004 A 24 x 200** 90 L 4	8	6,7	6	5	74	80
	6,94	1 899	1,6	130	**R 3EB 004 A 28 x 250** 100 LA 6	11,8	9,5	9	7,1	75	82
	6,93	1 903	2	202	**R 3EB 006 A 24 x 200** 90 L 4	10	8	7,5	6	77	83
	7,27	1 774	2,8	193	**R 4EB 006 A 24 x 200** 90 L 4	8,5	6,7	6,3	5	81	87
	6,94	1 899	2,24	130	**R 3EB 006 A 28 x 250** 100 LA 6	12,5	10	9,5	7,5	82	89
	6,93	1 903	2,8	202	**R 3EB 009 A 24 x 200** 90 L 4	14	11,2	10,6	8,5	114	120

P_1	n_2	M_2	f_s	i	∅**d** x ∅**P**	Pt_N [kW] t_{amb} = 20°C		t_{amb} = 40°C		kg	
kW	min^{-1}	N m								HB	HBZ
1,5	**7,75**	1 664	1,06	181	**R 4EB 002 A 24 x 200** 90 L 4	6	5	4,5	3,75	57	63
	8,17	1 613	0,9	110	**R 3EB 002 A 28 x 250** 100 LA 6	9	7,5	6,7	5,6	58	65
	7,72	1 669	1,5	181	**R 4EB 003 A 24 x 200** 90 L 4	8	6,3	6	4,75	68	74
	8,15	1 618	1,5	110	**R 3EB 003 A 28 x 250** 100 LA 6	11,2	9,5	8,5	7,1	69	76
	7,72	1 669	2,12	181	**R 4EB 004 A 24 x 200** 90 L 4	8	6,7	6	5	74	80
	8,15	1 618	2,12	110	**R 3EB 004 A 28 x 250** 100 LA 6	11,8	9,5	9	7,1	75	82
	7,72	1 669	2,8	181	**R 4EB 006 A 24 x 200** 90 L 4	8,5	6,7	6,3	5	81	87
	8,59	1 534	0,95	163	**R 3EB 002 A 24 x 200** 90 L 4	7,5	6	5,6	4,5	53	59
	8,94	1 443	1,18	157	**R 4EB 002 A 24 x 200** 90 L 4	6	5	4,5	3,75	57	63
	8,77	1 504	1,18	103	**R 3EB 002 A 28 x 250** 100 LA 6	9	7,5	6,7	5,6	58	65
	8,78	1 500	1,4	159	**R 3EB 003 A 24 x 200** 90 L 4	9,5	7,5	7,1	5,6	64	70
	8,76	1 471	1,6	160	**R 4EB 003 A 24 x 200** 90 L 4	8	6,3	6	4,75	68	74
	8,67	1 519	1,6	104	**R 3EB 003 A 28 x 250** 100 LA 6	11,2	9,5	8,5	7,1	69	76
	8,51	1 548	1,8	164	**R 3EB 004 A 24 x 200** 90 L 4	9,5	7,5	7,1	5,6	70	76
	8,76	1 471	2,36	160	**R 4EB 004 A 24 x 200** 90 L 4	8	6,7	6	5	74	80
	8,51	1 548	2,5	164	**R 3EB 006 A 24 x 200** 90 L 4	10	8	7,5	6	77	83
	8,76	1 471	3,15	160	**R 4EB 006 A 24 x 200** 90 L 4	8,5	6,7	6,3	5	81	87
	8,51	1 548	3,55	164	**R 3EB 009 A 24 x 200** 90 L 4	14	11,2	10,6	8,5	114	120
	9,42	1 400	0,9	149	**R 3EB 001 A 24 x 200** 90 L 4	7,1	5,6	5,3	4,25	52	58
	9,42	1 400	0,95	149	**R 3EB 002 A 24 x 200** 90 L 4	7,5	6	5,6	4,5	53	59
	10,4	1 272	1,32	86,8	**R 3EB 002 A 28 x 250** 100 LA 6	9	7,5	6,7	5,6	58	65
	9,99	1 319	1,5	140	**R 3EB 003 A 24 x 200** 90 L 4	9,5	7,5	7,1	5,6	64	70
	10,2	1 294	1,8	88,4	**R 3EB 003 A 28 x 250** 100 LA 6	11,2	9,5	8,5	7,1	69	76
	9,99	1 319	2,12	140	**R 3EB 004 A 24 x 200** 90 L 4	9,5	7,5	7,1	5,6	70	76
	9,99	1 319	2,8	140	**R 3EB 006 A 24 x 200** 90 L 4	10	8	7,5	6	77	83
	10,9	1 210	1	129	**R 3EB 001 A 24 x 200** 90 L 4	7,1	5,6	5,3	4,25	52	58
	10,9	1 210	1,4	129	**R 3EB 002 A 24 x 200** 90 L 4	7,5	6	5,6	4,5	53	59
	10,8	1 221	1,9	130	**R 3EB 003 A 24 x 200** 90 L 4	9,5	7,5	7,1	5,6	64	70
	10,8	1 221	2,36	130	**R 3EB 004 A 24 x 200** 90 L 4	9,5	7,5	7,1	5,6	70	76
	10,8	1 221	3,35	130	**R 3EB 006 A 24 x 200** 90 L 4	10	8	7,5	6	77	83
	12,7	1 037	1	110	**R 3EB 001 A 24 x 200** 90 L 4	7,1	5,6	5,3	4,25	52	58
	13,0	1 017	1,18	69,5	**R 3EB 001 A 28 x 250** 100 LA 6	9	7,1	6,7	5,3	57	64
	12,7	1 037	1,4	110	**R 3EB 002 A 24 x 200** 90 L 4	7,5	6	5,6	4,5	53	59
	13,0	1 017	1,7	69,5	**R 3EB 002 A 28 x 250** 100 LA 6	9	7,5	6,7	5,6	58	65
	12,7	1 040	2,24	110	**R 3EB 003 A 24 x 200** 90 L 4	9,5	7,5	7,1	5,6	64	70
	12,7	1 040	3,35	110	**R 3EB 004 A 24 x 200** 90 L 4	9,5	7,5	7,1	5,6	70	76
	13,6	967	1,25	103	**R 3EB 001 A 24 x 200** 90 L 4	7,1	5,6	5,3	4,25	52	58
	13,6	967	1,8	103	**R 3EB 002 A 24 x 200** 90 L 4	7,5	6	5,6	4,5	53	59
	13,5	977	2,36	104	**R 3EB 003 A 24 x 200** 90 L 4	9,5	7,5	7,1	5,6	64	70
	13,5	977	3	104	**R 3EB 004 A 24 x 200** 90 L 4	9,5	7,5	7,1	5,6	70	76
	16,1	818	1,5	86,8	**R 3EB 001 A 24 x 200** 90 L 4	7,1	5,6	5,3	4,25	52	58
	16,1	818	2	86,8	**R 3EB 002 A 24 x 200** 90 L 4	7,5	6	5,6	4,5	53	59
	15,8	832	2,8	88,4	**R 3EB 003 A 24 x 200** 90 L 4	9,5	7,5	7,1	5,6	64	70
	17,0	773	1,6	82,1	**R 3EB 001 A 24 x 200** 90 L 4	7,1	5,6	5,3	4,25	52	58
	17,0	773	2,12	82,1	**R 3EB 002 A 24 x 200** 90 L 4	7,5	6	5,6	4,5	53	59
	17,1	770	3	81,8	**R 3EB 003 A 24 x 200** 90 L 4	9,5	7,5	7,1	5,6	64	70
	20,2	654	1,8	69,5	**R 3EB 001 A 24 x 200** 90 L 4	7,1	5,6	5,3	4,25	52	58
	20,2	654	2,5	69,5	**R 3EB 002 A 24 x 200** 90 L 4	7,5	6	5,6	4,5	53	59
	20,1	656	3,55	69,7	**R 3EB 003 A 24 x 200** 90 L 4	9,5	7,5	7,1	5,6	64	70
	21,6	610	2	64,8	**R 3EB 001 A 24 x 200** 90 L 4	7,1	5,6	5,3	4,25	52	58
	21,6	610	2,65	64,8	**R 3EB 002 A 24 x 200** 90 L 4	7,5	6	5,6	4,5	53	59
	21,6	610	3,75	64,8	**R 3EB 003 A 24 x 200** 90 L 4	9,5	7,5	7,1	5,6	64	70
	25,6	516	2,24	54,8	**R 3EB 001 A 24 x 200** 90 L 4	7,1	5,6	5,3	4,25	52	58
	25,6	516	3,15	54,8	**R 3EB 002 A 24 x 200** 90 L 4	7,5	6	5,6	4,5	53	59
	27,3	483	2,36	51,3	**R 3EB 001 A 24 x 200** 90 L 4	7,1	5,6	5,3	4,25	52	58
	29,0	465	1,6	31,1	**R 2EB 001 A 24 x 200** 90 LC 6	11,2	9,5	8,5	7,1	51	56
	29,0	465	1,6	31,1	**R 2EB 001 A 28 x 250** 100 LA 6	11,2	9,5	8,5	7,1	53	60
	27,3	483	3,35	51,3	**R 3EB 002 A 24 x 200** 90 L 4	7,5	6	5,6	4,5	53	59
	29,0	465	2,24	31,1	**R 2EB 002 A 28 x 250** 100 LA 6	11,8	9,5	9	7,1	54	61
	30,8	428	2,8	45,4	**R 3EB 001 A 24 x 200** 90 L 4	7,1	5,6	5,3	4,25	52	58
	32,2	409	2,8	43,4	**R 3EB 001 A 24 x 200** 90 L 4	7,1	5,6	5,3	4,25	52	58
	36,2	372	2	24,9	**R 2EB 001 A 28 x 250** 100 LA 6	11,2	9,5	8,5	7,1	53	60
	38,9	339	3,35	36,0	**R 3EB 001 A 24 x 200** 90 L 4	7,1	5,6	5,3	4,25	52	58
	42,5	317	3,15	21,2	**R 2EB 001 A 28 x 250** 100 LA 6	11,2	9,5	8,5	7,1	53	60
	45,1	299	2,36	31,1	**R 2EB 001 A 24 x 200** 90 L 4	9,5	7,5	7,1	5,6	48	54
	46,1	286	3,75	30,3	**R 3EB 001 A 24 x 200** 90 L 4	7,1	5,6	5,3	4,25	52	58
	52,9	255	3,75	26,5	**R 2EB 001 A 24 x 200** 90 L 4	9,5	7,5	7,1	5,6	48	54
	56,3	239	3	24,9	**R 2EB 001 A 24 x 200** 90 L 4	9,5	7,5	7,1	5,6	48	54
	53,9	250	3,75	16,7	**R 2EB 001 A 28 x 250** 100 LA 6	11,2	9,5	8,5	7,1	53	60
	66,1	204	4,75	21,2	**R 2EB 001 A 24 x 200** 90 L 4	9,5	7,5	7,1	5,6	48	54
	71,4	189	3,75	19,6	**R 2EB 001 A 24 x 200** 90 L 4	9,5	7,5	7,1	5,6	48	54
	68,4	197	5,3	13,2	**R 2EB 001 A 28 x 250** 100 LA 6	11,2	9,5	8,5	7,1	53	60
	90,1	149	4,75	15,5	**R 2EB 001 A 24 x 200** 90 L 4	9,5	7,5	7,1	5,6	48	54

P_1	n_2	M_2	fs	i		Pt_N [kW] t_{amb} = 20°C		t_{amb} = 40°C		kg	
					∅d x ∅P						
kW	min^{-1}	N m								HB	HBZ
1,85	**0,588**	27 040	0,95	1 531	**R 4EB 030 A 28 x 250** 100 LB 6	20	16	15	11,8	219	225
	0,722	22 010	1,25	1 246	**R 4EB 030 A 28 x 250** 100 LB 6	20	16	15	11,8	219	225
	0,765	20 780	2,65	1 176	**R 4EB 060 A 28 x 250** 100 LB 6	28	22,4	21,2	17	351	357
	0,841	18 910	0,95	1 070	**R 4EB 021 A 28 x 250** 100 LB 6	17	14	13,2	10,6	174	180
	0,848	18 750	1,5	1 061	**R 4EB 030 A 28 x 250** 100 LB 6	20	16	15	11,8	219	225
	0,822	19 350	2	1 095	**R 4EB 042 A 28 x 250** 100 LB 6	25	20	19	15	277	283
	0,896	17 750	0,95	1 005	**R 4EB 021 A 28 x 250** 100 LB 6	17	14	13,2	10,6	174	180
	0,915	17 390	1,4	1 531	**R 4EB 030 A 24 x 200** 90 LB 4	16	12,5	11,8	9,5	212	218
	0,927	17 150	1,6	971	**R 4EB 030 A 28 x 250** 100 LB 6	20	16	15	11,8	219	225
	0,911	17 460	2,24	988	**R 4EB 042 A 28 x 250** 100 LB 6	25	20	19	15	277	283
	1,03	15 390	0,95	871	**R 4EB 018 A 28 x 250** 100 LB 6	17	14	13,2	10,6	171	177
	1,01	15 810	0,9	1 392	**R 4EB 021 A 24 x 200** 90 LB 4	14	11,2	10,6	8,5	167	173
	1,03	15 390	1,18	871	**R 4EB 021 A 28 x 250** 100 LB 6	17	14	13,2	10,6	174	180
	1,04	15 260	1,8	864	**R 4EB 030 A 28 x 250** 100 LB 6	20	16	15	11,8	219	225
	1,07	14 910	1	844	**R 4EB 015 A 28 x 250** 100 LB 6	15	11,8	11,2	9	133	139
	1,11	14 270	1	1 256	**R 4EB 018 A 24 x 200** 90 LB 4	14	11,2	10,6	8,5	164	170
	1,11	14 270	1,18	1 256	**R 4EB 021 A 24 x 200** 90 LB 4	14	11,2	10,6	8,5	167	173
	1,12	14 150	1,9	1 246	**R 4EB 030 A 24 x 200** 90 LB 4	16	12,5	11,8	9,5	212	218
	1,19	13 360	3,75	1 176	**R 4EB 060 A 24 x 200** 90 LB 4	22,4	18	17	14	344	350
	1,31	12 130	0,95	687	**R 4EB 012 A 28 x 250** 100 LB 6	15	11,8	11,2	9	130	136
	1,31	12 150	0,95	1 070	**R 4EB 015 A 24 x 200** 90 LB 4	11,8	9,5	9	7,1	126	132
	1,31	12 130	1,25	687	**R 4EB 015 A 28 x 250** 100 LB 6	15	11,8	11,2	9	133	139
	1,31	12 150	1,18	1 070	**R 4EB 018 A 24 x 200** 90 LB 4	14	11,2	10,6	8,5	164	170
	1,31	12 150	1,4	1 070	**R 4EB 021 A 24 x 200** 90 LB 4	14	11,2	10,6	8,5	167	173
	1,31	12 130	1,6	687	**R 4EB 021 A 28 x 250** 100 LB 6	17	14	13,2	10,6	174	180
	1,32	12 050	2,12	1 061	**R 4EB 030 A 24 x 200** 90 LB 4	16	12,5	11,8	9,5	212	218
	1,34	11 890	2,65	673	**R 4EB 030 A 28 x 250** 100 LB 6	20	16	15	11,8	219	225
	1,28	12 440	3	1 095	**R 4EB 042 A 24 x 200** 90 LB 4	20	16	15	11,8	270	276
	1,54	10 330	1,12	585	**R 4EB 012 A 28 x 250** 100 LB 6	15	11,8	11,2	9	130	136
	1,41	11 250	1,18	990	**R 4EB 015 A 24 x 200** 90 LB 4	11,8	9,5	9	7,1	126	132
	1,39	11 410	1,25	1 005	**R 4EB 018 A 24 x 200** 90 LB 4	14	11,2	10,6	8,5	164	170
	1,39	11 410	1,4	1 005	**R 4EB 021 A 24 x 200** 90 LB 4	14	11,2	10,6	8,5	167	173
	1,54	10 330	1,9	585	**R 4EB 021 A 28 x 250** 100 LB 6	17	14	13,2	10,6	174	180
	1,44	11 020	2,36	971	**R 4EB 030 A 24 x 200** 90 LB 4	16	12,5	11,8	9,5	212	218
	1,42	11 220	3,55	988	**R 4EB 042 A 24 x 200** 90 LB 4	20	16	15	11,8	270	276
	1,61	9 891	0,95	871	**R 4EB 012 A 24 x 200** 90 LB 4	11,8	9,5	9	7,1	123	129
	1,61	9 891	1,18	871	**R 4EB 015 A 24 x 200** 90 LB 4	11,8	9,5	9	7,1	126	132
	1,61	9 891	1,4	871	**R 4EB 018 A 24 x 200** 90 LB 4	14	11,2	10,6	8,5	164	170
	1,61	9 891	1,7	871	**R 4EB 021 A 24 x 200** 90 LB 4	14	11,2	10,6	8,5	167	173
	1,62	9 809	2,5	864	**R 4EB 030 A 24 x 200** 90 LB 4	16	12,5	11,8	9,5	212	218
	1,57	10 120	3,75	891	**R 4EB 042 A 24 x 200** 90 LB 4	20	16	15	11,8	270	276
	1,66	9 564	0,95	541	**R 4EB 009 A 28 x 250** 100 LB 6	14	11,2	10,6	8,5	119	125
	1,66	9 583	1,12	844	**R 4EB 012 A 24 x 200** 90 LB 4	11,8	9,5	9	7,1	123	129
	1,66	9 583	1,5	844	**R 4EB 015 A 24 x 200** 90 LB 4	11,8	9,5	9	7,1	126	132
	1,66	9 583	1,6	844	**R 4EB 018 A 24 x 200** 90 LB 4	14	11,2	10,6	8,5	164	170
	1,66	9 564	1,8	541	**R 4EB 018 A 28 x 250** 100 LB 6	17	14	13,2	10,6	171	177
	1,71	9 288	1,7	818	**R 4EB 021 A 24 x 200** 90 LB 4	14	11,2	10,6	8,5	167	173
	1,69	9 392	3,15	827	**R 4EB 030 A 24 x 200** 90 LB 4	16	12,5	11,8	9,5	212	218
	2,04	7 798	1,06	687	**R 4EB 009 A 24 x 200** 90 LB 4	11,2	9	8,5	6,7	112	118
	2,04	7 798	1,4	687	**R 4EB 012 A 24 x 200** 90 LB 4	11,8	9,5	9	7,1	123	129
	2,04	7 798	1,8	687	**R 4EB 015 A 24 x 200** 90 LB 4	11,8	9,5	9	7,1	126	132
	2,04	7 798	2	687	**R 4EB 018 A 24 x 200** 90 LB 4	14	11,2	10,6	8,5	164	170
	2,04	7 798	2,5	687	**R 4EB 021 A 24 x 200** 90 LB 4	14	11,2	10,6	8,5	167	173
	2,08	7 643	4	673	**R 4EB 030 A 24 x 200** 90 LB 4	16	12,5	11,8	9,5	212	218
	2,39	6 643	1,25	585	**R 4EB 009 A 24 x 200** 90 LB 4	11,2	9	8,5	6,7	112	118
	2,39	6 643	1,7	585	**R 4EB 012 A 24 x 200** 90 LB 4	11,8	9,5	9	7,1	123	129
	2,17	7 323	1,7	645	**R 4EB 015 A 24 x 200** 90 LB 4	11,8	9,5	9	7,1	126	132
	2,32	6 866	2	389	**R 4EB 015 A 28 x 250** 100 LB 6	15	11,8	11,2	9	133	139
	2,17	7 323	1,7	645	**R 4EB 018 A 24 x 200** 90 LB 4	14	11,2	10,6	8,5	164	170
	2,39	6 643	2,8	585	**R 4EB 021 A 24 x 200** 90 LB 4	14	11,2	10,6	8,5	167	173
	2,58	6 174	0,9	544	**R 4EB 006 A 24 x 200** 90 LB 4	8,5	6,7	6,3	5	82	88
	2,59	6 148	1,32	541	**R 4EB 009 A 24 x 200** 90 LB 4	11,2	9	8,5	6,7	112	118
	2,59	6 148	1,9	541	**R 4EB 012 A 24 x 200** 90 LB 4	11,8	9,5	9	7,1	123	129
	2,59	6 148	2,24	541	**R 4EB 015 A 24 x 200** 90 LB 4	11,8	9,5	9	7,1	126	132
	2,59	6 148	2,8	541	**R 4EB 018 A 24 x 200** 90 LB 4	14	11,2	10,6	8,5	164	170
	2,82	5 639	0,95	497	**R 4EB 006 A 24 x 200** 90 LB 4	8,5	6,7	6,3	5	82	88
	2,84	5 598	1,12	493	**R 4EB 009 A 24 x 200** 90 LB 4	11,2	9	8,5	6,7	112	118
	2,89	5 493	1,5	311	**R 4EB 009 A 28 x 250** 100 LB 6	14	11,2	10,6	8,5	119	125
	2,84	5 598	1,6	493	**R 4EB 012 A 24 x 200** 90 LB 4	11,8	9,5	9	7,1	123	129
	2,89	5 493	2	311	**R 4EB 012 A 28 x 250** 100 LB 6	15	11,8	11,2	9	130	136
	2,84	5 598	1,9	493	**R 4EB 015 A 24 x 200** 90 LB 4	11,8	9,5	9	7,1	126	132
	2,84	5 598	2,24	493	**R 4EB 018 A 24 x 200** 90 LB 4	14	11,2	10,6	8,5	164	170
	2,84	5 598	2,8	493	**R 4EB 021 A 24 x 200** 90 LB 4	14	11,2	10,6	8,5	167	173
	3,05	5 222	1,06	460	**R 4EB 006 A 24 x 200** 90 LB 4	8,5	6,7	6,3	5	82	88
	3,04	5 238	1,5	461	**R 4EB 009 A 24 x 200** 90 LB 4	11,2	9	8,5	6,7	112	118
	3,33	4 782	1,7	271	**R 4EB 009 A 28 x 250** 100 LB 6	14	11,2	10,6	8,5	119	125
	3,04	5 238	2,12	461	**R 4EB 012 A 24 x 200** 90 LB 4	11,8	9,5	9	7,1	123	129
	3,04	5 238	2,65	461	**R 4EB 015 A 24 x 200** 90 LB 4	11,8	9,5	9	7,1	126	132
	3,04	5 238	3,35	461	**R 4EB 018 A 24 x 200** 90 LB 4	14	11,2	10,6	8,5	164	170

P_1	n_2	M_2	fs	i		Pt_N [kW] t_{amb} = 20°C		t_{amb} = 40°C		kg	
					∅**d** x ∅**P**					HB	HBZ
kW	min^{-1}	N m									
1,85	**3,74**	4 248	0,95	240	**R 4EB 004 A 28 x 250** 100 LB 6	10	8	7,5	6	82	88
	3,67	4 329	1,25	381	**R 4EB 006 A 24 x 200** 90 LB 4	8,5	6,7	6,3	5	82	88
	3,60	4 414	1,8	389	**R 4EB 009 A 24 x 200** 90 LB 4	11,2	9	8,5	6,7	112	118
	3,60	4 414	2,5	389	**R 4EB 012 A 24 x 200** 90 LB 4	11,8	9,5	9	7,1	123	129
	3,60	4 414	3	389	**R 4EB 015 A 24 x 200** 90 LB 4	11,8	9,5	9	7,1	126	132
	3,86	4 117	0,95	362	**R 4EB 004 A 24 x 200** 90 LB 4	8	6,7	6	5	75	81
	3,86	4 117	1,32	362	**R 4EB 006 A 24 x 200** 90 LB 4	8,5	6,7	6,3	5	82	88
	3,85	4 129	1,9	364	**R 4EB 009 A 24 x 200** 90 LB 4	11,2	9	8,5	6,7	112	118
	3,85	4 129	2,65	364	**R 4EB 012 A 24 x 200** 90 LB 4	11,8	9,5	9	7,1	123	129
	3,85	4 129	3,15	364	**R 4EB 015 A 24 x 200** 90 LB 4	11,8	9,5	9	7,1	126	132
	4,51	3 525	1,06	310	**R 4EB 004 A 24 x 200** 90 LB 4	8	6,7	6	5	75	81
	4,59	3 463	1,5	305	**R 4EB 006 A 24 x 200** 90 LB 4	8,5	6,7	6,3	5	82	88
	4,45	3 651	1,06	202	**R 3EB 006 A 28 x 250** 100 LB 6	12,5	10	9,5	7,5	85	91
	4,50	3 531	2,12	311	**R 4EB 009 A 24 x 200** 90 LB 4	11,2	9	8,5	6,7	112	118
	4,45	3 651	1,5	202	**R 3EB 009 A 28 x 250** 100 LB 6	17	14	13,2	10,6	122	128
	4,50	3 531	3	311	**R 4EB 012 A 24 x 200** 90 LB 4	11,8	9,5	9	7,1	123	129
	4,45	3 651	2,12	202	**R 3EB 012 A 28 x 250** 100 LB 6	18	15	14	11,2	132	138
	4,83	3 294	1,18	290	**R 4EB 004 A 24 x 200** 90 LB 4	8	6,7	6	5	75	81
	4,83	3 294	1,6	290	**R 4EB 006 A 24 x 200** 90 LB 4	8,5	6,7	6,3	5	82	88
	5,17	3 074	2,36	271	**R 4EB 009 A 24 x 200** 90 LB 4	11,2	9	8,5	6,7	112	118
	5,17	3 074	3,35	271	**R 4EB 012 A 24 x 200** 90 LB 4	11,8	9,5	9	7,1	123	129
	5,82	2 731	0,95	240	**R 4EB 003 A 24 x 200** 90 LB 4	8	6,3	6	4,75	69	75
	5,82	2 731	1,32	240	**R 4EB 004 A 24 x 200** 90 LB 4	8	6,7	6	5	75	81
	5,47	2 971	0,95	164	**R 3EB 004 A 28 x 250** 100 LB 6	11,8	9,5	9	7,1	78	84
	5,82	2 731	1,8	240	**R 4EB 006 A 24 x 200** 90 LB 4	8,5	6,7	6,3	5	82	88
	5,47	2 971	1,32	164	**R 3EB 006 A 28 x 250** 100 LB 6	12,5	10	9,5	7,5	85	91
	5,71	2 784	2,65	245	**R 4EB 009 A 24 x 200** 90 LB 4	11,2	9	8,5	6,7	112	118
	5,47	2 971	1,9	164	**R 3EB 009 A 28 x 250** 100 LB 6	17	14	13,2	10,6	122	128
	5,71	2 784	3,75	245	**R 4EB 012 A 24 x 200** 90 LB 4	11,8	9,5	9	7,1	123	129
	6,42	2 531	1,12	140	**R 3EB 004 A 28 x 250** 100 LB 6	11,8	9,5	9	7,1	78	84
	6,42	2 531	1,5	140	**R 3EB 006 A 28 x 250** 100 LB 6	12,5	10	9,5	7,5	85	91
	6,42	2 531	2,12	140	**R 3EB 009 A 28 x 250** 100 LB 6	17	14	13,2	10,6	122	128
	7,27	2 188	1,12	193	**R 4EB 003 A 24 x 200** 90 LB 4	8	6,3	6	4,75	69	75
	6,94	2 342	1,06	130	**R 3EB 003 A 28 x 250** 100 LB 6	11,2	9,5	8,5	7,1	72	78
	6,93	2 347	1,18	202	**R 3EB 004 A 24 x 200** 90 LB 4	9,5	7,5	7,1	5,6	71	77
	7,27	2 188	1,6	193	**R 4EB 004 A 24 x 200** 90 LB 4	8	6,7	6	5	75	81
	6,93	2 347	1,6	202	**R 3EB 006 A 24 x 200** 90 LB 4	10	8	7,5	6	78	84
	7,27	2 188	2,24	193	**R 4EB 006 A 24 x 200** 90 LB 4	8,5	6,7	6,3	5	82	88
	6,94	2 342	1,8	130	**R 3EB 006 A 28 x 250** 100 LB 6	12,5	10	9,5	7,5	85	91
	6,93	2 347	2,36	202	**R 3EB 009 A 24 x 200** 90 LB 4	14	11,2	10,6	8,5	115	121
	7,21	2 207	3,15	194	**R 4EB 009 A 24 x 200** 90 LB 4	11,2	9	8,5	6,7	112	118
	6,93	2 347	3,15	202	**R 3EB 012 A 24 x 200** 90 LB 4	15	11,2	11,2	8,5	125	131
	7,72	2 058	1,18	181	**R 4EB 003 A 24 x 200** 90 LB 4	8	6,3	6	4,75	69	75
	8,15	1 995	1,18	110	**R 3EB 003 A 28 x 250** 100 LB 6	11,2	9,5	8,5	7,1	72	78
	7,72	2 058	1,7	181	**R 4EB 004 A 24 x 200** 90 LB 4	8	6,7	6	5	75	81
	8,15	1 995	1,8	110	**R 3EB 004 A 28 x 250** 100 LB 6	11,8	9,5	9	7,1	78	84
	7,72	2 058	2,36	181	**R 4EB 006 A 24 x 200** 90 LB 4	8,5	6,7	6,3	5	82	88
	7,70	2 065	3,35	182	**R 4EB 009 A 24 x 200** 90 LB 4	11,2	9	8,5	6,7	112	118
	8,94	1 780	1	157	**R 4EB 002 A 24 x 200** 90 LB 4	6	5	4,5	3,75	58	64
	8,77	1 854	0,95	103	**R 3EB 002 A 28 x 250** 100 LB 6	9	7,5	6,7	5,6	61	67
	8,78	1 850	1,18	159	**R 3EB 003 A 24 x 200** 90 LB 4	9,5	7,5	7,1	5,6	65	71
	8,76	1 814	1,32	160	**R 4EB 003 A 24 x 200** 90 LB 4	8	6,3	6	4,75	69	75
	8,51	1 910	1,5	164	**R 3EB 004 A 24 x 200** 90 LB 4	9,5	7,5	7,1	5,6	71	77
	8,76	1 814	1,9	160	**R 4EB 004 A 24 x 200** 90 LB 4	8	6,7	6	5	75	81
	8,51	1 910	2	164	**R 3EB 006 A 24 x 200** 90 LB 4	10	8	7,5	6	78	84
	8,76	1 814	2,65	160	**R 4EB 006 A 24 x 200** 90 LB 4	8,5	6,7	6,3	5	82	88
	8,67	1 874	2,24	104	**R 3EB 006 A 28 x 250** 100 LB 6	12,5	10	9,5	7,5	85	91
	8,51	1 910	2,8	164	**R 3EB 009 A 24 x 200** 90 LB 4	14	11,2	10,6	8,5	115	121
	8,60	1 850	3,75	163	**R 4EB 009 A 24 x 200** 90 LB 4	11,2	9	8,5	6,7	112	118
	10,4	1 568	1,12	86,8	**R 3EB 002 A 28 x 250** 100 LB 6	9	7,5	6,7	5,6	61	67
	9,99	1 627	1,25	140	**R 3EB 003 A 24 x 200** 90 LB 4	9,5	7,5	7,1	5,6	65	71
	10,2	1 596	1,5	88,4	**R 3EB 003 A 28 x 250** 100 LB 6	11,2	9,5	8,5	7,1	72	78
	9,99	1 627	1,7	140	**R 3EB 004 A 24 x 200** 90 LB 4	9,5	7,5	7,1	5,6	71	77
	10,2	1 596	2,12	88,4	**R 3EB 004 A 28 x 250** 100 LB 6	11,8	9,5	9	7,1	78	84
	9,99	1 627	2,36	140	**R 3EB 006 A 24 x 200** 90 LB 4	10	8	7,5	6	78	84
	9,99	1 627	3,35	140	**R 3EB 009 A 24 x 200** 90 LB 4	14	11,2	10,6	8,5	115	121
	10,9	1 492	1,12	129	**R 3EB 002 A 24 x 200** 90 LB 4	7,5	6	5,6	4,5	54	60
	10,8	1 506	1,6	130	**R 3EB 003 A 24 x 200** 90 LB 4	9,5	7,5	7,1	5,6	65	71
	10,8	1 506	1,9	130	**R 3EB 004 A 24 x 200** 90 LB 4	9,5	7,5	7,1	5,6	71	77
	10,8	1 506	2,8	130	**R 3EB 006 A 24 x 200** 90 LB 4	10	8	7,5	6	78	84
	13,0	1 255	1	69,5	**R 3EB 001 A 28 x 250** 100 LB 6	9	7,1	6,7	5,3	60	66
	12,7	1 279	1,12	110	**R 3EB 002 A 24 x 200** 90 LB 4	7,5	6	5,6	4,5	54	60
	13,0	1 255	1,32	69,5	**R 3EB 002 A 28 x 250** 100 LB 6	9	7,5	6,7	5,6	61	67
	12,7	1 283	1,8	110	**R 3EB 003 A 24 x 200** 90 LB 4	9,5	7,5	7,1	5,6	65	71
	12,7	1 283	2,65	110	**R 3EB 004 A 24 x 200** 90 LB 4	9,5	7,5	7,1	5,6	71	77
	12,7	1 283	3,55	110	**R 3EB 006 A 24 x 200** 90 LB 4	10	8	7,5	6	78	84

P_1	n_2	M_2	fs	i	∅d x ∅P	Pt_N [kW] t_{amb} = 20°C		t_{amb} = 40°C		kg	
kW	min^{-1}	N m								HB	HBZ
1,85	**13,6**	1 192	1	103	**R 3EB 001 A 24 x 200**	90 LB 4	7,1	5,6	5,3	4,25	53	59
	13,6	1 192	1,4	103	**R 3EB 002 A 24 x 200**	90 LB 4	7,5	6	5,6	4,5	54	60
	13,5	1 205	1,9	104	**R 3EB 003 A 24 x 200**	90 LB 4	9,5	7,5	7,1	5,6	65	71
	13,5	1 205	2,36	104	**R 3EB 004 A 24 x 200**	90 LB 4	9,5	7,5	7,1	5,6	71	77
	13,5	1 205	3,35	104	**R 3EB 006 A 24 x 200**	90 LB 4	10	8	7,5	6	78	84
	16,1	1 008	1,18	86,8	**R 3EB 001 A 24 x 200**	90 LB 4	7,1	5,6	5,3	4,25	53	59
	16,1	1 008	1,7	86,8	**R 3EB 002 A 24 x 200**	90 LB 4	7,5	6	5,6	4,5	54	60
	15,8	1 026	2,24	88,4	**R 3EB 003 A 24 x 200**	90 LB 4	9,5	7,5	7,1	5,6	65	71
	15,8	1 026	3,35	88,4	**R 3EB 004 A 24 x 200**	90 LB 4	9,5	7,5	7,1	5,6	71	77
	17,0	954	1,25	82,1	**R 3EB 001 A 24 x 200**	90 LB 4	7,1	5,6	5,3	4,25	53	59
	17,0	954	1,8	82,1	**R 3EB 002 A 24 x 200**	90 LB 4	7,5	6	5,6	4,5	54	60
	17,1	950	2,36	81,8	**R 3EB 003 A 24 x 200**	90 LB 4	9,5	7,5	7,1	5,6	65	71
	17,1	950	3	81,8	**R 3EB 004 A 24 x 200**	90 LB 4	9,5	7,5	7,1	5,6	71	77
	20,2	807	1,5	69,5	**R 3EB 001 A 24 x 200**	90 LB 4	7,1	5,6	5,3	4,25	53	59
	20,2	807	2	69,5	**R 3EB 002 A 24 x 200**	90 LB 4	7,5	6	5,6	4,5	54	60
	20,1	809	2,8	69,7	**R 3EB 003 A 24 x 200**	90 LB 4	9,5	7,5	7,1	5,6	65	71
	21,6	752	1,6	64,8	**R 3EB 001 A 24 x 200**	90 LB 4	7,1	5,6	5,3	4,25	53	59
	21,6	752	2,24	64,8	**R 3EB 002 A 24 x 200**	90 LB 4	7,5	6	5,6	4,5	54	60
	21,6	753	3	64,8	**R 3EB 003 A 24 x 200**	90 LB 4	9,5	7,5	7,1	5,6	65	71
	25,6	636	1,9	54,8	**R 3EB 001 A 24 x 200**	90 LB 4	7,1	5,6	5,3	4,25	53	59
	25,6	636	2,5	54,8	**R 3EB 002 A 24 x 200**	90 LB 4	7,5	6	5,6	4,5	54	60
	25,5	638	3,55	54,9	**R 3EB 003 A 24 x 200**	90 LB 4	9,5	7,5	7,1	5,6	65	71
	27,3	596	2	51,3	**R 3EB 001 A 24 x 200**	90 LB 4	7,1	5,6	5,3	4,25	53	59
	29,0	573	1,32	31,1	**R 2EB 001 A 28 x 250**	100 LB 6	11,2	9,5	8,5	7,1	56	62
	27,3	596	2,8	51,3	**R 3EB 002 A 24 x 200**	90 LB 4	7,5	6	5,6	4,5	54	60
	29,0	573	1,8	31,1	**R 2EB 002 A 28 x 250**	100 LB 6	11,8	9,5	9	7,1	57	63
	30,8	527	2,24	45,4	**R 3EB 001 A 24 x 200**	90 LB 4	7,1	5,6	5,3	4,25	53	59
	30,8	527	3	45,4	**R 3EB 002 A 24 x 200**	90 LB 4	7,5	6	5,6	4,5	54	60
	32,2	504	2,36	43,4	**R 3EB 001 A 24 x 200**	90 LB 4	7,1	5,6	5,3	4,25	53	59
	36,2	459	1,6	24,9	**R 2EB 001 A 28 x 250**	100 LB 6	11,2	9,5	8,5	7,1	56	62
	32,2	504	3,15	43,4	**R 3EB 002 A 24 x 200**	90 LB 4	7,5	6	5,6	4,5	54	60
	36,2	459	2,24	24,9	**R 2EB 002 A 28 x 250**	100 LB 6	11,8	9,5	9	7,1	57	63
	38,9	418	2,8	36,0	**R 3EB 001 A 24 x 200**	90 LB 4	7,1	5,6	5,3	4,25	53	59
	42,5	391	2,5	21,2	**R 2EB 001 A 28 x 250**	100 LB 6	11,2	9,5	8,5	7,1	56	62
	45,1	369	2	31,1	**R 2EB 001 A 24 x 200**	90 LB 4	9,5	7,5	7,1	5,6	49	55
	46,1	352	3	30,3	**R 3EB 001 A 24 x 200**	90 LB 4	7,1	5,6	5,3	4,25	53	59
	45,1	369	2,8	31,1	**R 2EB 002 A 24 x 200**	90 LB 4	9,5	7,5	7,1	5,6	50	56
	52,9	314	3,15	26,5	**R 2EB 001 A 24 x 200**	90 LB 4	9,5	7,5	7,1	5,6	49	55
	56,3	295	2,36	24,9	**R 2EB 001 A 24 x 200**	90 LB 4	9,5	7,5	7,1	5,6	49	55
	53,9	308	3,15	16,7	**R 2EB 001 A 28 x 250**	100 LB 6	11,2	9,5	8,5	7,1	56	62
	66,1	251	3,75	21,2	**R 2EB 001 A 24 x 200**	90 LB 4	9,5	7,5	7,1	5,6	49	55
	71,4	232	3	19,6	**R 2EB 001 A 24 x 200**	90 LB 4	9,5	7,5	7,1	5,6	49	55
	68,4	243	4,5	13,2	**R 2EB 001 A 28 x 250**	100 LB 6	11,2	9,5	8,5	7,1	56	62
	81,1	205	5	11,1	**R 2EB 001 A 28 x 250**	100 LB 6	11,2	9,5	8,5	7,1	56	62
	83,8	198	4,75	16,7	**R 2EB 001 A 24 x 200**	90 LB 4	9,5	7,5	7,1	5,6	49	55
	90,1	184	3,75	15,5	**R 2EB 001 A 24 x 200**	90 LB 4	9,5	7,5	7,1	5,6	49	55
2,2	**0,722**	26 170	1,06	1 246	**R 4EB 030 A 28 x 250**	112 M 6	20	16	15	11,8	221	230
	0,765	24 710	2,24	1 176	**R 4EB 060 A 28 x 250**	112 M 6	28	22,4	21,2	17	353	362
	0,848	22 300	1,25	1 061	**R 4EB 030 A 28 x 250**	112 M 6	20	16	15	11,8	221	230
	0,822	23 010	1,7	1 095	**R 4EB 042 A 28 x 250**	112 M 6	25	20	19	15	279	288
	0,848	22 300	2,36	1 061	**R 4EB 060 A 28 x 250**	112 M 6	28	22,4	21,2	17	353	362
	0,915	20 670	1,18	1 531	**R 4EB 030 A 24 x 200**	90 LC 4	16	12,5	11,8	9,5	214	219
	0,915	20 670	1,18	1 531	**R 4EB 030 A 28 x 250**	100 LA 4	16	12,5	11,8	9,5	216	223
	0,911	20 760	1,9	988	**R 4EB 042 A 28 x 250**	112 M 6	25	20	19	15	279	288
	1,03	18 300	0,95	871	**R 4EB 021 A 28 x 250**	112 M 6	17	14	13,2	10,6	176	185
	1,04	18 140	1,5	864	**R 4EB 030 A 28 x 250**	112 M 6	20	16	15	11,8	221	230
	1,01	18 720	2	891	**R 4EB 042 A 28 x 250**	112 M 6	25	20	19	15	279	288
	1,07	17 730	0,9	844	**R 4EB 018 A 28 x 250**	112 M 6	17	14	13,2	10,6	173	182
	1,11	16 970	1	1 256	**R 4EB 021 A 24 x 200**	90 LC 4	14	11,2	10,6	8,5	169	174
	1,11	16 970	1	1 256	**R 4EB 021 A 28 x 250**	100 LA 4	14	11,2	10,6	8,5	171	178
	1,12	16 820	1,6	1 246	**R 4EB 030 A 24 x 200**	90 LC 4	16	12,5	11,8	9,5	214	219
	1,12	16 820	1,6	1 246	**R 4EB 030 A 28 x 250**	100 LA 4	16	12,5	11,8	9,5	216	223
	1,09	17 370	1,8	827	**R 4EB 030 A 28 x 250**	112 M 6	20	16	15	11,8	221	230
	1,19	15 880	3,15	1 176	**R 4EB 060 A 28 x 250**	100 LA 4	22,4	18	17	14	348	355
	1,31	14 430	1,06	687	**R 4EB 015 A 28 x 250**	112 M 6	15	11,8	11,2	9	135	144
	1,31	14 450	1	1 070	**R 4EB 018 A 24 x 200**	90 LC 4	14	11,2	10,6	8,5	166	171
	1,31	14 450	1	1 070	**R 4EB 018 A 28 x 250**	100 LA 4	14	11,2	10,6	8,5	168	175
	1,31	14 430	1,12	687	**R 4EB 018 A 28 x 250**	112 M 6	17	14	13,2	10,6	173	182
	1,31	14 450	1,18	1 070	**R 4EB 021 A 24 x 200**	90 LC 4	14	11,2	10,6	8,5	169	174
	1,31	14 450	1,18	1 070	**R 4EB 021 A 28 x 250**	100 LA 4	14	11,2	10,6	8,5	171	178
	1,32	14 330	1,8	1 061	**R 4EB 030 A 24 x 200**	90 LC 4	16	12,5	11,8	9,5	214	219
	1,32	14 330	1,8	1 061	**R 4EB 030 A 28 x 250**	100 LA 4	16	12,5	11,8	9,5	216	223
	1,34	14 140	2,24	673	**R 4EB 030 A 28 x 250**	112 M 6	20	16	15	11,8	221	230
	1,28	14 790	2,5	1 095	**R 4EB 042 A 28 x 250**	100 LA 4	20	16	15	11,8	274	281
	1,32	14 330	3,55	1 061	**R 4EB 060 A 28 x 250**	100 LA 4	22,4	18	17	14	348	355

P_1	n_2	M_2	fs	i	 ∅**d** x ∅**P**	**Pt**$_N$ [kW] t_{amb} = 20°C		t_{amb} = 40°C		kg	
kW	min^{-1}	N m								HB	HBZ
2,2	**1,54**	12 290	0,95	585	**R 4EB 012 A 28 x 250** 112 M 6	15	11,8	11,2	9	132	141
	1,41	13 380	1	990	**R 4EB 015 A 24 x 200** 90 LC 4	11,8	9,5	9	7,1	128	133
	1,41	13 380	1	990	**R 4EB 015 A 28 x 250** 100 LA 4	11,8	9,5	9	7,1	130	137
	1,39	13 570	1,06	1 005	**R 4EB 018 A 24 x 200** 90 LC 4	14	11,2	10,6	8,5	166	171
	1,39	13 570	1,06	1 005	**R 4EB 018 A 28 x 250** 100 LA 4	14	11,2	10,6	8,5	168	175
	1,39	13 570	1,18	1 005	**R 4EB 021 A 24 x 200** 90 LC 4	14	11,2	10,6	8,5	169	174
	1,39	13 570	1,18	1 005	**R 4EB 021 A 28 x 250** 100 LA 4	14	11,2	10,6	8,5	171	178
	1,54	12 290	1,6	585	**R 4EB 021 A 28 x 250** 112 M 6	17	14	13,2	10,6	176	185
	1,44	13 110	2	971	**R 4EB 030 A 28 x 250** 100 LA 4	16	12,5	11,8	9,5	216	223
	1,42	13 350	3	988	**R 4EB 042 A 28 x 250** 100 LA 4	20	16	15	11,8	274	281
	1,66	11 370	1,06	541	**R 4EB 012 A 28 x 250** 112 M 6	15	11,8	11,2	9	132	141
	1,61	11 760	0,95	871	**R 4EB 015 A 24 x 200** 90 LC 4	11,8	9,5	9	7,1	128	133
	1,61	11 760	0,95	871	**R 4EB 015 A 28 x 250** 100 LA 4	11,8	9,5	9	7,1	130	137
	1,66	11 370	1,32	541	**R 4EB 015 A 28 x 250** 112 M 6	15	11,8	11,2	9	135	144
	1,61	11 760	1,18	871	**R 4EB 018 A 24 x 200** 90 LC 4	14	11,2	10,6	8,5	166	171
	1,61	11 760	1,18	871	**R 4EB 018 A 28 x 250** 100 LA 4	14	11,2	10,6	8,5	168	175
	1,66	11 370	1,5	541	**R 4EB 018 A 28 x 250** 112 M 6	17	14	13,2	10,6	173	182
	1,61	11 760	1,4	871	**R 4EB 021 A 24 x 200** 90 LC 4	14	11,2	10,6	8,5	169	174
	1,61	11 760	1,4	871	**R 4EB 021 A 28 x 250** 100 LA 4	14	11,2	10,6	8,5	171	178
	1,64	11 540	1,7	549	**R 4EB 021 A 28 x 250** 112 M 6	17	14	13,2	10,6	176	185
	1,62	11 660	2,12	864	**R 4EB 030 A 28 x 250** 100 LA 4	16	12,5	11,8	9,5	216	223
	1,57	12 040	2,5	573	**R 4EB 030 A 28 x 250** 112 M 6	20	16	15	11,8	221	230
	1,57	12 040	3,15	891	**R 4EB 042 A 28 x 250** 100 LA 4	20	16	15	11,8	274	281
	1,66	11 400	0,95	844	**R 4EB 012 A 24 x 200** 90 LC 4	11,8	9,5	9	7,1	125	130
	1,66	11 400	0,95	844	**R 4EB 012 A 28 x 250** 100 LA 4	11,8	9,5	9	7,1	127	134
	1,66	11 400	1,32	844	**R 4EB 015 A 24 x 200** 90 LC 4	11,8	9,5	9	7,1	128	133
	1,66	11 400	1,32	844	**R 4EB 015 A 28 x 250** 100 LA 4	11,8	9,5	9	7,1	130	137
	1,66	11 400	1,4	844	**R 4EB 018 A 24 x 200** 90 LC 4	14	11,2	10,6	8,5	166	171
	1,66	11 400	1,4	844	**R 4EB 018 A 28 x 250** 100 LA 4	14	11,2	10,6	8,5	168	175
	1,71	11 050	1,5	818	**R 4EB 021 A 24 x 200** 90 LC 4	14	11,2	10,6	8,5	169	174
	1,71	11 050	1,5	818	**R 4EB 021 A 28 x 250** 100 LA 4	14	11,2	10,6	8,5	171	178
	1,69	11 170	2,65	827	**R 4EB 030 A 28 x 250** 100 LA 4	16	12,5	11,8	9,5	216	223
	1,66	11 420	3,35	845	**R 4EB 042 A 28 x 250** 100 LA 4	20	16	15	11,8	274	281
	1,95	9 689	0,9	461	**R 4EB 009 A 28 x 250** 112 M 6	14	11,2	10,6	8,5	121	130
	2,04	9 273	1,18	687	**R 4EB 012 A 24 x 200** 90 LC 4	11,8	9,5	9	7,1	125	130
	2,04	9 273	1,18	687	**R 4EB 012 A 28 x 250** 100 LA 4	11,8	9,5	9	7,1	127	134
	2,04	9 273	1,5	687	**R 4EB 015 A 24 x 200** 90 LC 4	11,8	9,5	9	7,1	128	133
	2,04	9 273	1,5	687	**R 4EB 015 A 28 x 250** 100 LA 4	11,8	9,5	9	7,1	130	137
	2,04	9 273	1,7	687	**R 4EB 018 A 24 x 200** 90 LC 4	14	11,2	10,6	8,5	166	171
	2,04	9 273	1,7	687	**R 4EB 018 A 28 x 250** 100 LA 4	14	11,2	10,6	8,5	168	175
	2,04	9 273	2	687	**R 4EB 021 A 28 x 250** 100 LA 4	14	11,2	10,6	8,5	171	178
	2,08	9 089	3,35	673	**R 4EB 030 A 28 x 250** 100 LA 4	16	12,5	11,8	9,5	216	223
	2,39	7 900	1	585	**R 4EB 009 A 24 x 200** 90 LC 4	11,2	9	8,5	6,7	114	119
	2,39	7 900	1	585	**R 4EB 009 A 28 x 250** 100 LA 4	11,2	9	8,5	6,7	116	123
	2,39	7 900	1,4	585	**R 4EB 012 A 24 x 200** 90 LC 4	11,8	9,5	9	7,1	125	130
	2,39	7 900	1,4	585	**R 4EB 012 A 28 x 250** 100 LA 4	11,8	9,5	9	7,1	127	134
	2,17	8 708	1,5	645	**R 4EB 015 A 24 x 200** 90 LC 4	11,8	9,5	9	7,1	128	133
	2,17	8 708	1,5	645	**R 4EB 015 A 28 x 250** 100 LA 4	11,8	9,5	9	7,1	130	137
	2,32	8 165	1,7	389	**R 4EB 015 A 28 x 250** 112 M 6	15	11,8	11,2	9	135	144
	2,17	8 708	1,5	645	**R 4EB 018 A 24 x 200** 90 LC 4	14	11,2	10,6	8,5	166	171
	2,17	8 708	1,5	645	**R 4EB 018 A 28 x 250** 100 LA 4	14	11,2	10,6	8,5	168	175
	2,32	8 165	2	389	**R 4EB 018 A 28 x 250** 112 M 6	17	14	13,2	10,6	173	182
	2,39	7 900	2,36	585	**R 4EB 021 A 28 x 250** 100 LA 4	14	11,2	10,6	8,5	171	178
	2,22	8 535	3	632	**R 4EB 030 A 28 x 250** 100 LA 4	16	12,5	11,8	9,5	216	223
	2,59	7 311	1,12	541	**R 4EB 009 A 24 x 200** 90 LC 4	11,2	9	8,5	6,7	114	119
	2,59	7 311	1,12	541	**R 4EB 009 A 28 x 250** 100 LA 4	11,2	9	8,5	6,7	116	123
	2,59	7 311	1,6	541	**R 4EB 012 A 24 x 200** 90 LC 4	11,8	9,5	9	7,1	125	130
	2,59	7 311	1,6	541	**R 4EB 012 A 28 x 250** 100 LA 4	11,8	9,5	9	7,1	127	134
	2,59	7 311	1,9	541	**R 4EB 015 A 28 x 250** 100 LA 4	11,8	9,5	9	7,1	130	137
	2,59	7 311	2,24	541	**R 4EB 018 A 28 x 250** 100 LA 4	14	11,2	10,6	8,5	168	175
	2,55	7 419	2,5	549	**R 4EB 021 A 28 x 250** 100 LA 4	14	11,2	10,6	8,5	171	178
	2,44	7 743	3,75	573	**R 4EB 030 A 28 x 250** 100 LA 4	16	12,5	11,8	9,5	216	223
	2,84	6 657	0,95	493	**R 4EB 009 A 24 x 200** 90 LC 4	11,2	9	8,5	6,7	114	119
	2,84	6 657	0,95	493	**R 4EB 009 A 28 x 250** 100 LA 4	11,2	9	8,5	6,7	116	123
	2,89	6 532	1,25	311	**R 4EB 009 A 28 x 250** 112 M 6	14	11,2	10,6	8,5	121	130
	2,84	6 657	1,32	493	**R 4EB 012 A 24 x 200** 90 LC 4	11,8	9,5	9	7,1	125	130
	2,84	6 657	1,32	493	**R 4EB 012 A 28 x 250** 100 LA 4	11,8	9,5	9	7,1	127	134
	2,89	6 532	1,7	311	**R 4EB 012 A 28 x 250** 112 M 6	15	11,8	11,2	9	132	141
	2,84	6 657	1,6	493	**R 4EB 015 A 24 x 200** 90 LC 4	11,8	9,5	9	7,1	128	133
	2,84	6 657	1,6	493	**R 4EB 015 A 28 x 250** 100 LA 4	11,8	9,5	9	7,1	130	137
	2,89	6 532	2,12	311	**R 4EB 015 A 28 x 250** 112 M 6	15	11,8	11,2	9	135	144
	2,84	6 657	1,9	493	**R 4EB 018 A 28 x 250** 100 LA 4	14	11,2	10,6	8,5	168	175
	2,84	6 657	2,24	493	**R 4EB 021 A 28 x 250** 100 LA 4	14	11,2	10,6	8,5	171	178
	2,64	7 166	4	531	**R 4EB 030 A 28 x 250** 100 LA 4	16	12,5	11,8	9,5	216	223
	3,05	6 210	0,9	460	**R 4EB 006 A 24 x 200** 90 LC 4	8,5	6,7	6,3	5	84	89
	3,05	6 210	0,9	460	**R 4EB 006 A 28 x 250** 100 LA 4	8,5	6,7	6,3	5	86	93
	3,04	6 229	1,32	461	**R 4EB 009 A 24 x 200** 90 LC 4	11,2	9	8,5	6,7	114	119
	3,04	6 229	1,32	461	**R 4EB 009 A 28 x 250** 100 LA 4	11,2	9	8,5	6,7	116	123
	3,04	6 229	1,8	461	**R 4EB 012 A 24 x 200** 90 LC 4	11,8	9,5	9	7,1	125	130
	3,04	6 229	1,8	461	**R 4EB 012 A 28 x 250** 100 LA 4	11,8	9,5	9	7,1	127	134
	3,04	6 229	2,12	461	**R 4EB 015 A 28 x 250** 100 LA 4	11,8	9,5	9	7,1	130	137
	3,04	6 229	2,8	461	**R 4EB 018 A 28 x 250** 100 LA 4	14	11,2	10,6	8,5	168	175

P_1	n_2	M_2	fs	i		Pt_N [kW] t_{amb} = 20°C		t_{amb} = 40°C		kg	
kW	min^{-1}	N m			∅**d** x ∅**P**					HB	HBZ
2,2	**3,67**	5 148	1,06	381	**R 4EB 006 A 24 x 200** 90 LC 4	8,5	6,7	6,3	5	84	89
	3,67	5 148	1,06	381	**R 4EB 006 A 28 x 250** 100 LA 4	8,5	6,7	6,3	5	86	93
	3,60	5 249	1,5	389	**R 4EB 009 A 24 x 200** 90 LC 4	11,2	9	8,5	6,7	114	119
	3,60	5 249	1,5	389	**R 4EB 009 A 28 x 250** 100 LA 4	11,2	9	8,5	6,7	116	123
	3,60	5 249	2,12	389	**R 4EB 012 A 28 x 250** 100 LA 4	11,8	9,5	9	7,1	127	134
	3,60	5 249	2,5	389	**R 4EB 015 A 28 x 250** 100 LA 4	11,8	9,5	9	7,1	130	137
	3,60	5 249	3	389	**R 4EB 018 A 28 x 250** 100 LA 4	14	11,2	10,6	8,5	168	175
	3,86	4 896	1,12	362	**R 4EB 006 A 24 x 200** 90 LC 4	8,5	6,7	6,3	5	84	89
	3,86	4 896	1,12	362	**R 4EB 006 A 28 x 250** 100 LA 4	8,5	6,7	6,3	5	86	93
	3,85	4 911	1,6	364	**R 4EB 009 A 24 x 200** 90 LC 4	11,2	9	8,5	6,7	114	119
	3,85	4 911	1,6	364	**R 4EB 009 A 28 x 250** 100 LA 4	11,2	9	8,5	6,7	116	123
	3,85	4 911	2,24	364	**R 4EB 012 A 28 x 250** 100 LA 4	11,8	9,5	9	7,1	127	134
	3,85	4 911	2,65	364	**R 4EB 015 A 28 x 250** 100 LA 4	11,8	9,5	9	7,1	130	137
	3,79	4 983	3,35	369	**R 4EB 018 A 28 x 250** 100 LA 4	14	11,2	10,6	8,5	168	175
	4,51	4 191	0,9	310	**R 4EB 004 A 24 x 200** 90 LC 4	8	6,7	6	5	77	82
	4,51	4 191	0,9	310	**R 4EB 004 A 28 x 250** 100 LA 4	8	6,7	6	5	79	86
	4,59	4 119	1,25	305	**R 4EB 006 A 24 x 200** 90 LC 4	8,5	6,7	6,3	5	84	89
	4,59	4 119	1,25	305	**R 4EB 006 A 28 x 250** 100 LA 4	8,5	6,7	6,3	5	86	93
	4,45	4 341	0,9	202	**R 3EB 006 A 28 x 250** 112 M 6	12,5	10	9,5	7,5	87	96
	4,50	4 199	1,8	311	**R 4EB 009 A 24 x 200** 90 LC 4	11,2	9	8,5	6,7	114	119
	4,50	4 199	1,8	311	**R 4EB 009 A 28 x 250** 100 LA 4	11,2	9	8,5	6,7	116	123
	4,45	4 341	1,25	202	**R 3EB 009 A 28 x 250** 112 M 6	17	14	13,2	10,6	124	133
	4,50	4 199	2,5	311	**R 4EB 012 A 28 x 250** 100 LA 4	11,8	9,5	9	7,1	127	134
	4,45	4 341	1,8	202	**R 3EB 012 A 28 x 250** 112 M 6	18	15	14	11,2	134	143
	4,50	4 199	3	311	**R 4EB 015 A 28 x 250** 100 LA 4	11,8	9,5	9	7,1	130	137
	4,83	3 917	0,95	290	**R 4EB 004 A 24 x 200** 90 LC 4	8	6,7	6	5	77	82
	4,83	3 917	0,95	290	**R 4EB 004 A 28 x 250** 100 LA 4	8	6,7	6	5	79	86
	4,83	3 917	1,32	290	**R 4EB 006 A 24 x 200** 90 LC 4	8,5	6,7	6,3	5	84	89
	4,83	3 917	1,32	290	**R 4EB 006 A 28 x 250** 100 LA 4	8,5	6,7	6,3	5	86	93
	5,17	3 656	2	271	**R 4EB 009 A 28 x 250** 100 LA 4	11,2	9	8,5	6,7	116	123
	5,17	3 656	2,8	271	**R 4EB 012 A 28 x 250** 100 LA 4	11,8	9,5	9	7,1	127	134
	5,82	3 247	1,12	240	**R 4EB 004 A 24 x 200** 90 LC 4	8	6,7	6	5	77	82
	5,82	3 247	1,12	240	**R 4EB 004 A 28 x 250** 100 LA 4	8	6,7	6	5	79	86
	5,82	3 247	1,6	240	**R 4EB 006 A 24 x 200** 90 LC 4	8,5	6,7	6,3	5	84	89
	5,82	3 247	1,6	240	**R 4EB 006 A 28 x 250** 100 LA 4	8,5	6,7	6,3	5	86	93
	5,47	3 533	1,12	164	**R 3EB 006 A 28 x 250** 112 M 6	12,5	10	9,5	7,5	87	96
	5,71	3 311	2,24	245	**R 4EB 009 A 28 x 250** 100 LA 4	11,2	9	8,5	6,7	116	123
	5,47	3 533	1,6	164	**R 3EB 009 A 28 x 250** 112 M 6	17	14	13,2	10,6	124	133
	5,71	3 311	3,15	245	**R 4EB 012 A 28 x 250** 100 LA 4	11,8	9,5	9	7,1	127	134
	5,47	3 533	2,24	164	**R 3EB 012 A 28 x 250** 112 M 6	18	15	14	11,2	134	143
	6,42	3 010	0,95	140	**R 3EB 004 A 28 x 250** 112 M 6	11,8	9,5	9	7,1	80	89
	6,42	3 010	1,32	140	**R 3EB 006 A 28 x 250** 112 M 6	12,5	10	9,5	7,5	87	96
	6,42	3 010	1,8	140	**R 3EB 009 A 28 x 250** 112 M 6	17	14	13,2	10,6	124	133
	7,27	2 602	0,95	193	**R 4EB 003 A 24 x 200** 90 LC 4	8	6,3	6	4,75	71	76
	7,27	2 602	0,95	193	**R 4EB 003 A 28 x 250** 100 LA 4	8	6,3	6	4,75	73	80
	6,94	2 785	0,9	130	**R 3EB 003 A 28 x 250** 112 M 6	11,2	9,5	8,5	7,1	74	83
	6,93	2 791	0,95	202	**R 3EB 004 A 24 x 200** 90 LC 4	9,5	7,5	7,1	5,6	73	78
	7,27	2 602	1,4	193	**R 4EB 004 A 24 x 200** 90 LC 4	8	6,7	6	5	77	82
	6,93	2 791	0,95	202	**R 3EB 004 A 28 x 250** 100 LA 4	9,5	7,5	7,1	5,6	75	82
	7,27	2 602	1,4	193	**R 4EB 004 A 28 x 250** 100 LA 4	8	6,7	6	5	79	86
	6,93	2 791	1,4	202	**R 3EB 006 A 24 x 200** 90 LC 4	10	8	7,5	6	80	85
	6,93	2 791	1,4	202	**R 3EB 006 A 28 x 250** 100 LA 4	10	8	7,5	6	82	89
	7,27	2 602	1,9	193	**R 4EB 006 A 28 x 250** 100 LA 4	8,5	6,7	6,3	5	86	93
	6,93	2 791	1,9	202	**R 3EB 009 A 24 x 200** 90 LC 4	14	11,2	10,6	8,5	117	122
	6,93	2 791	1,9	202	**R 3EB 009 A 28 x 250** 100 LA 4	14	11,2	10,6	8,5	119	126
	7,21	2 624	2,65	194	**R 4EB 009 A 28 x 250** 100 LA 4	11,2	9	8,5	6,7	116	123
	6,93	2 791	2,8	202	**R 3EB 012 A 28 x 250** 100 LA 4	15	11,2	11,2	8,5	129	136
	7,21	2 624	3,75	194	**R 4EB 012 A 28 x 250** 100 LA 4	11,8	9,5	9	7,1	127	134
	7,72	2 448	1	181	**R 4EB 003 A 24 x 200** 90 LC 4	8	6,3	6	4,75	71	76
	7,72	2 448	1	181	**R 4EB 003 A 28 x 250** 100 LA 4	8	6,3	6	4,75	73	80
	8,15	2 373	1	110	**R 3EB 003 A 28 x 250** 112 M 6	11,2	9,5	8,5	7,1	74	83
	7,72	2 448	1,4	181	**R 4EB 004 A 24 x 200** 90 LC 4	8	6,7	6	5	77	82
	7,72	2 448	1,4	181	**R 4EB 004 A 28 x 250** 100 LA 4	8	6,7	6	5	79	86
	8,15	2 373	1,5	110	**R 3EB 004 A 28 x 250** 112 M 6	11,8	9,5	9	7,1	80	89
	7,72	2 448	2	181	**R 4EB 006 A 28 x 250** 100 LA 4	8,5	6,7	6,3	5	86	93
	8,15	2 373	2	110	**R 3EB 006 A 28 x 250** 112 M 6	12,5	10	9,5	7,5	87	96
	7,70	2 455	2,8	182	**R 4EB 009 A 28 x 250** 100 LA 4	11,2	9	8,5	6,7	116	123
	8,78	2 200	0,95	159	**R 3EB 003 A 24 x 200** 90 LC 4	9,5	7,5	7,1	5,6	67	72
	8,76	2 157	1,12	160	**R 4EB 003 A 24 x 200** 90 LC 4	8	6,3	6	4,75	71	76
	8,78	2 200	0,95	159	**R 3EB 003 A 28 x 250** 100 LA 4	9,5	7,5	7,1	5,6	69	76
	8,76	2 157	1,12	160	**R 4EB 003 A 28 x 250** 100 LA 4	8	6,3	6	4,75	73	80
	8,51	2 271	1,25	164	**R 3EB 004 A 24 x 200** 90 LC 4	9,5	7,5	7,1	5,6	73	78
	8,76	2 157	1,6	160	**R 4EB 004 A 24 x 200** 90 LC 4	8	6,7	6	5	77	82
	8,51	2 271	1,25	164	**R 3EB 004 A 28 x 250** 100 LA 4	9,5	7,5	7,1	5,6	75	82
	8,76	2 157	1,6	160	**R 4EB 004 A 28 x 250** 100 LA 4	8	6,7	6	5	79	86
	8,51	2 271	1,7	164	**R 3EB 006 A 24 x 200** 90 LC 4	10	8	7,5	6	80	85
	8,51	2 271	1,7	164	**R 3EB 006 A 28 x 250** 100 LA 4	10	8	7,5	6	82	89
	8,76	2 157	2,24	160	**R 4EB 006 A 28 x 250** 100 LA 4	8,5	6,7	6,3	5	86	93
	8,51	2 271	2,36	164	**R 3EB 009 A 24 x 200** 90 LC 4	14	11,2	10,6	8,5	117	122
	8,51	2 271	2,36	164	**R 3EB 009 A 28 x 250** 100 LA 4	14	11,2	10,6	8,5	119	126
	8,60	2 200	3,15	163	**R 4EB 009 A 28 x 250** 100 LA 4	11,2	9	8,5	6,7	116	123
	8,51	2 271	3,35	164	**R 3EB 012 A 28 x 250** 100 LA 4	15	11,2	11,2	8,5	129	136

P_1	n_2	M_2	f_s	i	∅**d** x ∅**P**	Pt_N [kW] t_{amb} = 20°C		t_{amb} = 40°C		kg	
kW	min^{-1}	N m								HB	HBZ
2,2	**10,4**	1 865	0,95	86,8	**R 3EB 002 A 28 x 250** 112 M 6	9	7,5	6,7	5,6	63	72
	9,99	1 935	1,06	140	**R 3EB 003 A 24 x 200** 90 LC 4	9,5	7,5	7,1	5,6	67	72
	9,99	1 935	1,06	140	**R 3EB 003 A 28 x 250** 100 LA 4	9,5	7,5	7,1	5,6	69	76
	10,2	1 898	1,25	88,4	**R 3EB 003 A 28 x 250** 112 M 6	11,2	9,5	8,5	7,1	74	83
	9,99	1 935	1,4	140	**R 3EB 004 A 24 x 200** 90 LC 4	9,5	7,5	7,1	5,6	73	78
	9,99	1 935	1,4	140	**R 3EB 004 A 28 x 250** 100 LA 4	9,5	7,5	7,1	5,6	75	82
	10,2	1 898	1,8	88,4	**R 3EB 004 A 28 x 250** 112 M 6	11,8	9,5	9	7,1	80	89
	9,99	1 935	1,9	140	**R 3EB 006 A 28 x 250** 100 LA 4	10	8	7,5	6	82	89
	9,99	1 935	2,8	140	**R 3EB 009 A 28 x 250** 100 LA 4	14	11,2	10,6	8,5	119	126
	10,9	1 774	0,95	129	**R 3EB 002 A 24 x 200** 90 LC 4	7,5	6	5,6	4,5	56	61
	10,9	1 774	0,95	129	**R 3EB 002 A 28 x 250** 100 LA 4	7,5	6	5,6	4,5	58	65
	10,8	1 791	1,32	130	**R 3EB 003 A 24 x 200** 90 LC 4	9,5	7,5	7,1	5,6	67	72
	10,8	1 791	1,32	130	**R 3EB 003 A 28 x 250** 100 LA 4	9,5	7,5	7,1	5,6	69	76
	10,8	1 791	1,6	130	**R 3EB 004 A 24 x 200** 90 LC 4	9,5	7,5	7,1	5,6	73	78
	10,8	1 791	1,6	130	**R 3EB 004 A 28 x 250** 100 LA 4	9,5	7,5	7,1	5,6	75	82
	10,8	1 791	2,36	130	**R 3EB 006 A 28 x 250** 100 LA 4	10	8	7,5	6	82	89
	10,8	1 791	3,35	130	**R 3EB 009 A 28 x 250** 100 LA 4	14	11,2	10,6	8,5	119	126
	12,7	1 521	0,95	110	**R 3EB 002 A 24 x 200** 90 LC 4	7,5	6	5,6	4,5	56	61
	12,7	1 521	0,95	110	**R 3EB 002 A 28 x 250** 100 LA 4	7,5	6	5,6	4,5	58	65
	13,0	1 492	1,12	69,5	**R 3EB 002 A 28 x 250** 112 M 6	9	7,5	6,7	5,6	63	72
	12,7	1 525	1,5	110	**R 3EB 003 A 24 x 200** 90 LC 4	9,5	7,5	7,1	5,6	67	72
	12,7	1 525	1,5	110	**R 3EB 003 A 28 x 250** 100 LA 4	9,5	7,5	7,1	5,6	69	76
	12,7	1 525	2,24	110	**R 3EB 004 A 28 x 250** 100 LA 4	9,5	7,5	7,1	5,6	75	82
	12,7	1 525	3	110	**R 3EB 006 A 28 x 250** 100 LA 4	10	8	7,5	6	82	89
	13,9	1 391	0,9	64,8	**R 3EB 001 A 28 x 250** 112 M 6	9	7,1	6,7	5,3	62	71
	13,6	1 418	1,18	103	**R 3EB 002 A 24 x 200** 90 LC 4	7,5	6	5,6	4,5	56	61
	13,6	1 418	1,18	103	**R 3EB 002 A 28 x 250** 100 LA 4	7,5	6	5,6	4,5	58	65
	13,5	1 432	1,6	104	**R 3EB 003 A 24 x 200** 90 LC 4	9,5	7,5	7,1	5,6	67	72
	13,5	1 432	1,6	104	**R 3EB 003 A 28 x 250** 100 LA 4	9,5	7,5	7,1	5,6	69	76
	13,5	1 432	2	104	**R 3EB 004 A 28 x 250** 100 LA 4	9,5	7,5	7,1	5,6	75	82
	13,5	1 432	2,8	104	**R 3EB 006 A 28 x 250** 100 LA 4	10	8	7,5	6	82	89
	16,1	1 199	1	86,8	**R 3EB 001 A 24 x 200** 90 LC 4	7,1	5,6	5,3	4,25	55	60
	16,1	1 199	1	86,8	**R 3EB 001 A 28 x 250** 100 LA 4	7,1	5,6	5,3	4,25	57	64
	16,1	1 199	1,4	86,8	**R 3EB 002 A 24 x 200** 90 LC 4	7,5	6	5,6	4,5	56	61
	16,1	1 199	1,4	86,8	**R 3EB 002 A 28 x 250** 100 LA 4	7,5	6	5,6	4,5	58	65
	15,8	1 220	1,9	88,4	**R 3EB 003 A 28 x 250** 100 LA 4	9,5	7,5	7,1	5,6	69	76
	15,8	1 220	2,8	88,4	**R 3EB 004 A 28 x 250** 100 LA 4	9,5	7,5	7,1	5,6	75	82
	17,0	1 134	1,06	82,1	**R 3EB 001 A 24 x 200** 90 LC 4	7,1	5,6	5,3	4,25	55	60
	17,0	1 134	1,06	82,1	**R 3EB 001 A 28 x 250** 100 LA 4	7,1	5,6	5,3	4,25	57	64
	17,0	1 134	1,5	82,1	**R 3EB 002 A 24 x 200** 90 LC 4	7,5	6	5,6	4,5	56	61
	17,0	1 134	1,5	82,1	**R 3EB 002 A 28 x 250** 100 LA 4	7,5	6	5,6	4,5	58	65
	17,1	1 129	2	81,8	**R 3EB 003 A 28 x 250** 100 LA 4	9,5	7,5	7,1	5,6	69	76
	19,4	994	2,24	46,3	**R 3EB 003 A 28 x 250** 112 M 6	11,2	9,5	8,5	7,1	74	83
	17,1	1 129	2,5	81,8	**R 3EB 004 A 28 x 250** 100 LA 4	9,5	7,5	7,1	5,6	75	82
	17,1	1 129	3,55	81,8	**R 3EB 006 A 28 x 250** 100 LA 4	10	8	7,5	6	82	89
	20,2	959	1,25	69,5	**R 3EB 001 A 24 x 200** 90 LC 4	7,1	5,6	5,3	4,25	55	60
	20,2	959	1,25	69,5	**R 3EB 001 A 28 x 250** 100 LA 4	7,1	5,6	5,3	4,25	57	64
	20,2	959	1,7	69,5	**R 3EB 002 A 24 x 200** 90 LC 4	7,5	6	5,6	4,5	56	61
	20,2	959	1,7	69,5	**R 3EB 002 A 28 x 250** 100 LA 4	7,5	6	5,6	4,5	58	65
	20,1	962	2,36	69,7	**R 3EB 003 A 28 x 250** 100 LA 4	9,5	7,5	7,1	5,6	69	76
	20,1	962	3,35	69,7	**R 3EB 004 A 28 x 250** 100 LA 4	9,5	7,5	7,1	5,6	75	82
	21,6	894	1,32	64,8	**R 3EB 001 A 24 x 200** 90 LC 4	7,1	5,6	5,3	4,25	55	60
	21,6	894	1,32	64,8	**R 3EB 001 A 28 x 250** 100 LA 4	7,1	5,6	5,3	4,25	57	64
	21,6	894	1,8	64,8	**R 3EB 002 A 24 x 200** 90 LC 4	7,5	6	5,6	4,5	56	61
	21,6	894	1,8	64,8	**R 3EB 002 A 28 x 250** 100 LA 4	7,5	6	5,6	4,5	58	65
	21,6	895	2,5	64,8	**R 3EB 003 A 28 x 250** 100 LA 4	9,5	7,5	7,1	5,6	69	76
	21,6	895	3,15	64,8	**R 3EB 004 A 28 x 250** 100 LA 4	9,5	7,5	7,1	5,6	75	82
	25,6	756	1,6	54,8	**R 3EB 001 A 24 x 200** 90 LC 4	7,1	5,6	5,3	4,25	55	60
	25,6	756	1,6	54,8	**R 3EB 001 A 28 x 250** 100 LA 4	7,1	5,6	5,3	4,25	57	64
	25,6	756	2,12	54,8	**R 3EB 002 A 28 x 250** 100 LA 4	7,5	6	5,6	4,5	58	65
	25,5	759	3	54,9	**R 3EB 003 A 28 x 250** 100 LA 4	9,5	7,5	7,1	5,6	69	76
	27,3	709	1,7	51,3	**R 3EB 001 A 24 x 200** 90 LC 4	7,1	5,6	5,3	4,25	55	60
	27,3	709	1,7	51,3	**R 3EB 001 A 28 x 250** 100 LA 4	7,1	5,6	5,3	4,25	57	64
	29,0	682	1,12	31,1	**R 2EB 001 A 28 x 250** 112 M 6	11,2	9,5	8,5	7,1	58	67
	27,3	709	2,24	51,3	**R 3EB 002 A 28 x 250** 100 LA 4	7,5	6	5,6	4,5	58	65
	29,0	682	1,5	31,1	**R 2EB 002 A 28 x 250** 112 M 6	11,8	9,5	9	7,1	59	68
	30,2	639	3,55	46,3	**R 3EB 003 A 28 x 250** 100 LA 4	9,5	7,5	7,1	5,6	69	76
	29,0	682	2,12	31,1	**R 2EB 003 A 28 x 250** 112 M 6	16	12,5	11,8	9,5	78	87
	30,8	627	1,9	45,4	**R 3EB 001 A 28 x 250** 100 LA 4	7,1	5,6	5,3	4,25	57	64
	30,8	627	2,65	45,4	**R 3EB 002 A 28 x 250** 100 LA 4	7,5	6	5,6	4,5	58	65
	32,2	600	1,9	43,4	**R 3EB 001 A 28 x 250** 100 LA 4	7,1	5,6	5,3	4,25	57	64
	36,2	545	1,32	24,9	**R 2EB 001 A 28 x 250** 112 M 6	11,2	9,5	8,5	7,1	58	67
	32,2	600	2,65	43,4	**R 3EB 002 A 28 x 250** 100 LA 4	7,5	6	5,6	4,5	58	65
	36,2	545	1,9	24,9	**R 2EB 002 A 28 x 250** 112 M 6	11,8	9,5	9	7,1	59	68
	35,9	539	4	39,0	**R 3EB 003 A 28 x 250** 100 LA 4	9,5	7,5	7,1	5,6	69	76
	38,9	497	2,36	36,0	**R 3EB 001 A 28 x 250** 100 LA 4	7,1	5,6	5,3	4,25	57	64
	38,9	497	3,15	36,0	**R 3EB 002 A 28 x 250** 100 LA 4	7,5	6	5,6	4,5	58	65

P_1	n_2	M_2	fs	i					Pt_N [kW] t_{amb} = 20°C		t_{amb} = 40°C		kg	
					 ∅**d** x ∅**P**									
kW	min^{-1}	N m											HB	HBZ
2,2	**45,1**	438	1,7	31,1	**R**	**2EB**	**001 A**	**24 x 200**	90 LC 4	9,5	7,5	7,1	5,6	51	56
	42,5	465	2,12	21,2	**R**	**2EB**	**001 A**	**28 x 250**	112 M 6	11,2	9,5	8,5	7,1	58	67
	45,1	438	1,7	31,1	**R**	**2EB**	**001 A**	**28 x 250**	100 LA 4	9,5	7,5	7,1	5,6	53	60
	46,1	419	2,65	30,3	**R**	**3EB**	**001 A**	**28 x 250**	100 LA 4	7,1	5,6	5,3	4,25	57	64
	45,1	438	2,36	31,1	**R**	**2EB**	**002 A**	**28 x 250**	100 LA 4	9,5	7,5	7,1	5,6	54	61
	46,1	419	3,75	30,3	**R**	**3EB**	**002 A**	**28 x 250**	100 LA 4	7,5	6	5,6	4,5	58	65
	52,9	373	2,65	26,5	**R**	**2EB**	**001 A**	**28 x 250**	100 LA 4	9,5	7,5	7,1	5,6	53	60
	56,3	351	2	24,9	**R**	**2EB**	**001 A**	**28 x 250**	100 LA 4	9,5	7,5	7,1	5,6	53	60
	53,9	366	2,65	16,7	**R**	**2EB**	**001 A**	**28 x 250**	112 M 6	11,2	9,5	8,5	7,1	58	67
	56,3	351	2,8	24,9	**R**	**2EB**	**002 A**	**28 x 250**	100 LA 4	9,5	7,5	7,1	5,6	54	61
	66,1	299	3,15	21,2	**R**	**2EB**	**001 A**	**28 x 250**	100 LA 4	9,5	7,5	7,1	5,6	53	60
	71,4	276	2,5	19,6	**R**	**2EB**	**001 A**	**28 x 250**	100 LA 4	9,5	7,5	7,1	5,6	53	60
	68,4	289	3,75	13,2	**R**	**2EB**	**001 A**	**28 x 250**	112 M 6	11,2	9,5	8,5	7,1	58	67
	83,8	236	4	16,7	**R**	**2EB**	**001 A**	**28 x 250**	100 LA 4	9,5	7,5	7,1	5,6	53	60
	90,1	219	3,15	15,5	**R**	**2EB**	**001 A**	**28 x 250**	100 LA 4	9,5	7,5	7,1	5,6	53	60
	106	186	5	13,2	**R**	**2EB**	**001 A**	**28 x 250**	100 LA 4	9,5	7,5	7,1	5,6	53	60
	126	156	5,6	11,1	**R**	**2EB**	**001 A**	**28 x 250**	100 LA 4	9,5	7,5	7,1	5,6	53	60
3	**0,765**	33 690	1,6	1 176	**R**	**4EB**	**060 A**	**38 x 300**	132 S 6	28	22,4	21,2	17	384	392
	0,760	33 920	2,36	1 184	**R**	**4EB**	**085 A**	**38 x 300**	132 S 6	35,5	28	26,5	21,2	547	555
	0,848	30 400	0,9	1 061	**R**	**4EB**	**030 A**	**38 x 300**	132 S 6	20	16	15	11,8	252	260
	0,822	31 370	1,25	1 095	**R**	**4EB**	**042 A**	**38 x 300**	132 S 6	25	20	19	15	310	318
	0,848	30 400	1,8	1 061	**R**	**4EB**	**060 A**	**38 x 300**	132 S 6	28	22,4	21,2	17	384	392
	0,823	31 320	5	1 093	**R**	**4EB**	**180 A**	**38 x 300**	132 S 6	50	40	37,5	30	1 009	1 017
	0,927	27 810	0,95	971	**R**	**4EB**	**030 A**	**38 x 300**	132 S 6	20	16	15	11,8	252	260
	0,911	28 310	1,4	988	**R**	**4EB**	**042 A**	**38 x 300**	132 S 6	25	20	19	15	310	318
	0,940	27 420	1,9	957	**R**	**4EB**	**060 A**	**38 x 300**	132 S 6	28	22,4	21,2	17	384	392
	1,04	24 740	1,06	864	**R**	**4EB**	**030 A**	**38 x 300**	132 S 6	20	16	15	11,8	252	260
	1,01	25 530	1,5	891	**R**	**4EB**	**042 A**	**38 x 300**	132 S 6	25	20	19	15	310	318
	1,04	24 740	2,12	864	**R**	**4EB**	**060 A**	**38 x 300**	132 S 6	28	22,4	21,2	17	384	392
	1,12	22 940	1,18	1 246	**R**	**4EB**	**030 A**	**28 x 250**	100 LB 4	16	12,5	11,8	9,5	220	226
	1,06	24 220	1,6	845	**R**	**4EB**	**042 A**	**38 x 300**	132 S 6	25	20	19	15	310	318
	1,19	21 660	2,36	1 176	**R**	**4EB**	**060 A**	**28 x 250**	100 LB 4	22,4	18	17	14	352	358
	1,18	21 810	3,75	1 184	**R**	**4EB**	**085 A**	**28 x 250**	100 LB 4	28	22,4	21,2	17	514	520
	1,31	19 670	1	687	**R**	**4EB**	**021 A**	**38 x 300**	132 S 6	17	14	13,2	10,6	207	215
	1,32	19 550	1,32	1 061	**R**	**4EB**	**030 A**	**28 x 250**	100 LB 4	16	12,5	11,8	9,5	220	226
	1,34	19 280	1,6	673	**R**	**4EB**	**030 A**	**38 x 300**	132 S 6	20	16	15	11,8	252	260
	1,28	20 170	1,9	1 095	**R**	**4EB**	**042 A**	**28 x 250**	100 LB 4	20	16	15	11,8	278	284
	1,32	19 550	2,65	1 061	**R**	**4EB**	**060 A**	**28 x 250**	100 LB 4	22,4	18	17	14	352	358
	1,32	19 550	4	1 061	**R**	**4EB**	**085 A**	**28 x 250**	100 LB 4	28	22,4	21,2	17	514	520
	1,54	16 760	1,18	585	**R**	**4EB**	**021 A**	**38 x 300**	132 S 6	17	14	13,2	10,6	207	215
	1,44	17 880	1,4	971	**R**	**4EB**	**030 A**	**28 x 250**	100 LB 4	16	12,5	11,8	9,5	220	226
	1,42	18 200	2,24	988	**R**	**4EB**	**042 A**	**28 x 250**	100 LB 4	20	16	15	11,8	278	284
	1,46	17 630	2,8	957	**R**	**4EB**	**060 A**	**28 x 250**	100 LB 4	22,4	18	17	14	352	358
	1,66	15 540	0,95	844	**R**	**4EB**	**015 A**	**28 x 250**	100 LB 4	11,8	9,5	9	7,1	134	140
	1,66	15 540	1	844	**R**	**4EB**	**018 A**	**28 x 250**	100 LB 4	14	11,2	10,6	8,5	172	178
	1,66	15 510	1,12	541	**R**	**4EB**	**018 A**	**38 x 300**	132 S 6	17	14	13,2	10,6	204	212
	1,61	16 040	1,06	871	**R**	**4EB**	**021 A**	**28 x 250**	100 LB 4	14	11,2	10,6	8,5	175	181
	1,64	15 740	1,25	549	**R**	**4EB**	**021 A**	**38 x 300**	132 S 6	17	14	13,2	10,6	207	215
	1,62	15 910	1,6	864	**R**	**4EB**	**030 A**	**28 x 250**	100 LB 4	16	12,5	11,8	9,5	220	226
	1,57	16 420	1,9	573	**R**	**4EB**	**030 A**	**38 x 300**	132 S 6	20	16	15	11,8	252	260
	1,57	16 410	2,24	891	**R**	**4EB**	**042 A**	**28 x 250**	100 LB 4	20	16	15	11,8	278	284
	1,62	15 910	3,15	864	**R**	**4EB**	**060 A**	**28 x 250**	100 LB 4	22,4	18	17	14	352	358
	1,71	15 060	1,06	818	**R**	**4EB**	**021 A**	**28 x 250**	100 LB 4	14	11,2	10,6	8,5	175	181
	1,69	15 230	2	827	**R**	**4EB**	**030 A**	**28 x 250**	100 LB 4	16	12,5	11,8	9,5	220	226
	1,72	15 020	3,15	815	**R**	**4EB**	**060 A**	**28 x 250**	100 LB 4	22,4	18	17	14	352	358
	1,95	13 210	0,9	461	**R**	**4EB**	**012 A**	**38 x 300**	132 S 6	15	11,8	11,2	9	163	171
	2,04	12 650	1,12	687	**R**	**4EB**	**015 A**	**28 x 250**	100 LB 4	11,8	9,5	9	7,1	134	140
	2,04	12 650	1,18	687	**R**	**4EB**	**018 A**	**28 x 250**	100 LB 4	14	11,2	10,6	8,5	172	178
	1,95	13 210	1,4	461	**R**	**4EB**	**018 A**	**38 x 300**	132 S 6	17	14	13,2	10,6	204	212
	2,04	12 650	1,5	687	**R**	**4EB**	**021 A**	**28 x 250**	100 LB 4	14	11,2	10,6	8,5	175	181
	2,08	12 390	2,36	673	**R**	**4EB**	**030 A**	**28 x 250**	100 LB 4	16	12,5	11,8	9,5	220	226
	2,04	12 670	3	688	**R**	**4EB**	**042 A**	**28 x 250**	100 LB 4	20	16	15	11,8	278	284
	2,39	10 770	1,06	585	**R**	**4EB**	**012 A**	**28 x 250**	100 LB 4	11,8	9,5	9	7,1	131	137
	2,17	11 870	1,06	645	**R**	**4EB**	**015 A**	**28 x 250**	100 LB 4	11,8	9,5	9	7,1	134	140
	2,32	11 130	1,25	389	**R**	**4EB**	**015 A**	**38 x 300**	132 S 6	15	11,8	11,2	9	166	174
	2,17	11 870	1,06	645	**R**	**4EB**	**018 A**	**28 x 250**	100 LB 4	14	11,2	10,6	8,5	172	178
	2,32	11 130	1,4	389	**R**	**4EB**	**018 A**	**38 x 300**	132 S 6	17	14	13,2	10,6	204	212
	2,39	10 770	1,8	585	**R**	**4EB**	**021 A**	**28 x 250**	100 LB 4	14	11,2	10,6	8,5	175	181
	2,22	11 640	2,12	632	**R**	**4EB**	**030 A**	**28 x 250**	100 LB 4	16	12,5	11,8	9,5	220	226
	2,12	12 160	2,5	424	**R**	**4EB**	**030 A**	**38 x 300**	132 S 6	20	16	15	11,8	252	260
	2,21	11 680	3,15	634	**R**	**4EB**	**042 A**	**28 x 250**	100 LB 4	20	16	15	11,8	278	284

P_1	n_2	M_2	f_s	i	∅**d** x ∅**P**	Pt_N [kW] t_{amb} = 20°C		t_{amb} = 40°C		kg	
kW	min^{-1}	N m								HB	HBZ
3	**2,59**	9 970	1,18	541	**R 4EB 012 A 28 x 250** 100 LB 4	11,8	9,5	9	7,1	131	137
	2,59	9 970	1,4	541	**R 4EB 015 A 28 x 250** 100 LB 4	11,8	9,5	9	7,1	134	140
	2,59	9 970	1,7	541	**R 4EB 018 A 28 x 250** 100 LB 4	14	11,2	10,6	8,5	172	178
	2,55	10 120	1,9	549	**R 4EB 021 A 28 x 250** 100 LB 4	14	11,2	10,6	8,5	175	181
	2,44	10 560	2,8	573	**R 4EB 030 A 28 x 250** 100 LB 4	16	12,5	11,8	9,5	220	226
	2,89	8 907	0,9	311	**R 4EB 009 A 38 x 300** 132 S 6	14	11,2	10,6	8,5	152	160
	2,84	9 078	0,95	493	**R 4EB 012 A 28 x 250** 100 LB 4	11,8	9,5	9	7,1	131	137
	2,89	8 907	1,25	311	**R 4EB 012 A 38 x 300** 132 S 6	15	11,8	11,2	9	163	171
	2,84	9 078	1,18	493	**R 4EB 015 A 28 x 250** 100 LB 4	11,8	9,5	9	7,1	134	140
	2,89	8 907	1,5	311	**R 4EB 015 A 38 x 300** 132 S 6	15	11,8	11,2	9	166	174
	2,84	9 078	1,4	493	**R 4EB 018 A 28 x 250** 100 LB 4	14	11,2	10,6	8,5	172	178
	2,89	8 907	1,9	311	**R 4EB 018 A 38 x 300** 132 S 6	17	14	13,2	10,6	204	212
	2,84	9 078	1,7	493	**R 4EB 021 A 28 x 250** 100 LB 4	14	11,2	10,6	8,5	175	181
	2,64	9 772	3	531	**R 4EB 030 A 28 x 250** 100 LB 4	16	12,5	11,8	9,5	220	226
	3,04	8 494	0,95	461	**R 4EB 009 A 28 x 250** 100 LB 4	11,2	9	8,5	6,7	120	126
	3,04	8 494	1,32	461	**R 4EB 012 A 28 x 250** 100 LB 4	11,8	9,5	9	7,1	131	137
	3,04	8 494	1,6	461	**R 4EB 015 A 28 x 250** 100 LB 4	11,8	9,5	9	7,1	134	140
	3,04	8 494	2	461	**R 4EB 018 A 28 x 250** 100 LB 4	14	11,2	10,6	8,5	172	178
	2,99	8 618	2,12	468	**R 4EB 021 A 28 x 250** 100 LB 4	14	11,2	10,6	8,5	175	181
	3,05	8 447	3,35	459	**R 4EB 030 A 28 x 250** 100 LB 4	16	12,5	11,8	9,5	220	226
	3,60	7 157	1,12	389	**R 4EB 009 A 28 x 250** 100 LB 4	11,2	9	8,5	6,7	120	126
	3,60	7 157	1,5	389	**R 4EB 012 A 28 x 250** 100 LB 4	11,8	9,5	9	7,1	131	137
	3,60	7 157	1,8	389	**R 4EB 015 A 28 x 250** 100 LB 4	11,8	9,5	9	7,1	134	140
	3,60	7 157	2,12	389	**R 4EB 018 A 28 x 250** 100 LB 4	14	11,2	10,6	8,5	172	178
	3,23	7 976	2,12	433	**R 4EB 021 A 28 x 250** 100 LB 4	14	11,2	10,6	8,5	175	181
	3,30	7 817	3,55	424	**R 4EB 030 A 28 x 250** 100 LB 4	16	12,5	11,8	9,5	220	226
	3,85	6 696	1,18	364	**R 4EB 009 A 28 x 250** 100 LB 4	11,2	9	8,5	6,7	120	126
	3,85	6 696	1,6	364	**R 4EB 012 A 28 x 250** 100 LB 4	11,8	9,5	9	7,1	131	137
	3,85	6 696	1,9	364	**R 4EB 015 A 28 x 250** 100 LB 4	11,8	9,5	9	7,1	134	140
	3,79	6 795	2,5	369	**R 4EB 018 A 28 x 250** 100 LB 4	14	11,2	10,6	8,5	172	178
	3,79	6 795	3	369	**R 4EB 021 A 28 x 250** 100 LB 4	14	11,2	10,6	8,5	175	181
	4,59	5 616	0,95	305	**R 4EB 006 A 28 x 250** 100 LB 4	8,5	6,7	6,3	5	90	96
	4,50	5 726	1,32	311	**R 4EB 009 A 28 x 250** 100 LB 4	11,2	9	8,5	6,7	120	126
	4,45	5 920	0,95	202	**R 3EB 009 A 38 x 300** 132 S 6	17	14	13,2	10,6	155	163
	4,50	5 726	1,8	311	**R 4EB 012 A 28 x 250** 100 LB 4	11,8	9,5	9	7,1	131	137
	4,45	5 920	1,32	202	**R 3EB 012 A 38 x 300** 132 S 6	18	15	14	11,2	165	173
	4,50	5 726	2,24	311	**R 4EB 015 A 28 x 250** 100 LB 4	11,8	9,5	9	7,1	134	140
	4,45	5 920	1,7	202	**R 3EB 015 A 28 x 250** 112 MC 6	18	15	14	11,2	146	155
	4,45	5 920	1,7	202	**R 3EB 015 A 38 x 300** 132 S 6	18	15	14	11,2	168	176
	4,50	5 726	2,8	311	**R 4EB 018 A 28 x 250** 100 LB 4	14	11,2	10,6	8,5	172	178
	4,45	5 920	1,9	202	**R 3EB 018 A 28 x 250** 112 MC 6	21,2	17	16	13,2	185	194
	4,45	5 920	1,9	202	**R 3EB 018 A 38 x 300** 132 S 6	21,2	17	16	13,2	207	215
	4,83	5 341	0,95	290	**R 4EB 006 A 28 x 250** 100 LB 4	8,5	6,7	6,3	5	90	96
	5,17	4 985	1,5	271	**R 4EB 009 A 28 x 250** 100 LB 4	11,2	9	8,5	6,7	120	126
	5,17	4 985	2,12	271	**R 4EB 012 A 28 x 250** 100 LB 4	11,8	9,5	9	7,1	131	137
	5,17	4 985	2,5	271	**R 4EB 015 A 28 x 250** 100 LB 4	11,8	9,5	9	7,1	134	140
	4,81	5 357	3	291	**R 4EB 018 A 28 x 250** 100 LB 4	14	11,2	10,6	8,5	172	178
	5,82	4 428	1,12	240	**R 4EB 006 A 28 x 250** 100 LB 4	8,5	6,7	6,3	5	90	96
	5,71	4 515	1,6	245	**R 4EB 009 A 28 x 250** 100 LB 4	11,2	9	8,5	6,7	120	126
	5,47	4 818	1,18	164	**R 3EB 009 A 38 x 300** 132 S 6	17	14	13,2	10,6	155	163
	5,71	4 515	2,24	245	**R 4EB 012 A 28 x 250** 100 LB 4	11,8	9,5	9	7,1	131	137
	5,47	4 818	1,6	164	**R 3EB 012 A 28 x 250** 112 MC 6	18	15	14	11,2	143	152
	5,47	4 818	1,6	164	**R 3EB 012 A 38 x 300** 132 S 6	18	15	14	11,2	165	173
	5,71	4 515	2,8	245	**R 4EB 015 A 28 x 250** 100 LB 4	11,8	9,5	9	7,1	134	140
	5,47	4 818	2	164	**R 3EB 015 A 28 x 250** 112 MC 6	18	15	14	11,2	146	155
	5,47	4 818	2	164	**R 3EB 015 A 38 x 300** 132 S 6	18	15	14	11,2	168	176
	6,42	4 104	0,95	140	**R 3EB 006 A 38 x 300** 132 S 6	12,5	10	9,5	7,5	118	126
	6,42	4 104	1,32	140	**R 3EB 009 A 38 x 300** 132 S 6	17	14	13,2	10,6	155	163
	6,42	4 104	1,9	140	**R 3EB 012 A 38 x 300** 132 S 6	18	15	14	11,2	165	173
	7,27	3 549	1	193	**R 4EB 004 A 28 x 250** 100 LB 4	8	6,7	6	5	83	89
	6,93	3 806	1	202	**R 3EB 006 A 28 x 250** 100 LB 4	10	8	7,5	6	86	92
	7,27	3 549	1,4	193	**R 4EB 006 A 28 x 250** 100 LB 4	8,5	6,7	6,3	5	90	96
	6,94	3 798	1,12	130	**R 3EB 006 A 38 x 300** 132 S 6	12,5	10	9,5	7,5	118	126
	6,93	3 806	1,4	202	**R 3EB 009 A 28 x 250** 100 LB 4	14	11,2	10,6	8,5	123	129
	7,21	3 579	2	194	**R 4EB 009 A 28 x 250** 100 LB 4	11,2	9	8,5	6,7	120	126
	6,94	3 798	1,6	130	**R 3EB 009 A 38 x 300** 132 S 6	17	14	13,2	10,6	155	163
	6,93	3 806	2	202	**R 3EB 012 A 28 x 250** 100 LB 4	15	11,2	11,2	8,5	133	139
	7,21	3 579	2,8	194	**R 4EB 012 A 28 x 250** 100 LB 4	11,8	9,5	9	7,1	131	137
	6,94	3 798	2,24	130	**R 3EB 012 A 38 x 300** 132 S 6	18	15	14	11,2	165	173
	6,93	3 806	2,5	202	**R 3EB 015 A 28 x 250** 100 LB 4	15	11,2	11,2	8,5	136	142
	6,93	3 806	2,8	202	**R 3EB 018 A 28 x 250** 100 LB 4	17	14	13,2	10,6	175	181
	7,72	3 338	1,06	181	**R 4EB 004 A 28 x 250** 100 LB 4	8	6,7	6	5	83	89
	8,15	3 236	1,06	110	**R 3EB 004 A 38 x 300** 132 S 6	11,8	9,5	9	7,1	111	119
	7,72	3 338	1,4	181	**R 4EB 006 A 28 x 250** 100 LB 4	8,5	6,7	6,3	5	90	96
	8,15	3 236	1,5	110	**R 3EB 006 A 38 x 300** 132 S 6	12,5	10	9,5	7,5	118	126
	7,70	3 348	2,12	182	**R 4EB 009 A 28 x 250** 100 LB 4	11,2	9	8,5	6,7	120	126
	8,15	3 236	2,12	110	**R 3EB 009 A 38 x 300** 132 S 6	17	14	13,2	10,6	155	163
	7,70	3 348	3	182	**R 4EB 012 A 28 x 250** 100 LB 4	11,8	9,5	9	7,1	131	137

P_1	n_2	M_2	fs	i		Pt_N [kW] t_{amb} = 20°C		t_{amb} = 40°C		kg	
					⌀**d** x ⌀**P**						
kW	min^{-1}	N m								HB	HBZ
3	**8,51**	3 097	0,9	164	**R 3EB 004 A 28 x 250** 100 LB 4	9,5	7,5	7,1	5,6	79	85
	8,76	2 942	1,18	160	**R 4EB 004 A 28 x 250** 100 LB 4	8	6,7	6	5	83	89
	8,51	3 097	1,25	164	**R 3EB 006 A 28 x 250** 100 LB 4	10	8	7,5	6	86	92
	8,76	2 942	1,6	160	**R 4EB 006 A 28 x 250** 100 LB 4	8,5	6,7	6,3	5	90	96
	8,51	3 097	1,7	164	**R 3EB 009 A 28 x 250** 100 LB 4	14	11,2	10,6	8,5	123	129
	8,60	2 999	2,36	163	**R 4EB 009 A 28 x 250** 100 LB 4	11,2	9	8,5	6,7	120	126
	8,51	3 097	2,5	164	**R 3EB 012 A 28 x 250** 100 LB 4	15	11,2	11,2	8,5	133	139
	8,60	2 999	3,15	163	**R 4EB 012 A 28 x 250** 100 LB 4	11,8	9,5	9	7,1	131	137
	8,51	3 097	3	164	**R 3EB 015 A 28 x 250** 100 LB 4	15	11,2	11,2	8,5	136	142
	10,2	2 589	0,9	88,4	**R 3EB 003 A 38 x 300** 132 S 6	11,2	9,5	8,5	7,1	105	113
	9,99	2 638	1,06	140	**R 3EB 004 A 28 x 250** 100 LB 4	9,5	7,5	7,1	5,6	79	85
	10,2	2 589	1,32	88,4	**R 3EB 004 A 38 x 300** 132 S 6	11,8	9,5	9	7,1	111	119
	9,99	2 638	1,4	140	**R 3EB 006 A 28 x 250** 100 LB 4	10	8	7,5	6	86	92
	10,2	2 589	1,8	88,4	**R 3EB 006 A 38 x 300** 132 S 6	12,5	10	9,5	7,5	118	126
	9,99	2 638	2	140	**R 3EB 009 A 28 x 250** 100 LB 4	14	11,2	10,6	8,5	123	129
	9,99	2 638	2,8	140	**R 3EB 012 A 28 x 250** 100 LB 4	15	11,2	11,2	8,5	133	139
	10,8	2 442	0,95	130	**R 3EB 003 A 28 x 250** 100 LB 4	9,5	7,5	7,1	5,6	73	79
	10,8	2 442	1,18	130	**R 3EB 004 A 28 x 250** 100 LB 4	9,5	7,5	7,1	5,6	79	85
	10,8	2 442	1,7	130	**R 3EB 006 A 28 x 250** 100 LB 4	10	8	7,5	6	86	92
	10,8	2 442	2,36	130	**R 3EB 009 A 28 x 250** 100 LB 4	14	11,2	10,6	8,5	123	129
	10,8	2 442	3,35	130	**R 3EB 012 A 28 x 250** 100 LB 4	15	11,2	11,2	8,5	133	139
	12,7	2 080	1,12	110	**R 3EB 003 A 28 x 250** 100 LB 4	9,5	7,5	7,1	5,6	73	79
	12,7	2 080	1,6	110	**R 3EB 004 A 28 x 250** 100 LB 4	9,5	7,5	7,1	5,6	79	85
	12,7	2 080	2,12	110	**R 3EB 006 A 28 x 250** 100 LB 4	10	8	7,5	6	86	92
	12,7	2 080	3,15	110	**R 3EB 009 A 28 x 250** 100 LB 4	14	11,2	10,6	8,5	123	129
	13,6	1 933	0,9	103	**R 3EB 002 A 28 x 250** 100 LB 4	7,5	6	5,6	4,5	62	68
	13,5	1 953	1,18	104	**R 3EB 003 A 28 x 250** 100 LB 4	9,5	7,5	7,1	5,6	73	79
	13,5	1 953	1,5	104	**R 3EB 004 A 28 x 250** 100 LB 4	9,5	7,5	7,1	5,6	79	85
	13,5	1 953	2,12	104	**R 3EB 006 A 28 x 250** 100 LB 4	10	8	7,5	6	86	92
	13,5	1 953	3	104	**R 3EB 009 A 28 x 250** 100 LB 4	14	11,2	10,6	8,5	123	129
	16,1	1 635	1	86,8	**R 3EB 002 A 28 x 250** 100 LB 4	7,5	6	5,6	4,5	62	68
	15,8	1 664	1,4	88,4	**R 3EB 003 A 28 x 250** 100 LB 4	9,5	7,5	7,1	5,6	73	79
	15,8	1 664	2	88,4	**R 3EB 004 A 28 x 250** 100 LB 4	9,5	7,5	7,1	5,6	79	85
	15,8	1 664	2,8	88,4	**R 3EB 006 A 28 x 250** 100 LB 4	10	8	7,5	6	86	92
	17,0	1 547	1,06	82,1	**R 3EB 002 A 28 x 250** 100 LB 4	7,5	6	5,6	4,5	62	68
	17,1	1 540	1,5	81,8	**R 3EB 003 A 28 x 250** 100 LB 4	9,5	7,5	7,1	5,6	73	79
	19,4	1 356	1,7	46,3	**R 3EB 003 A 38 x 300** 132 S 6	11,2	9,5	8,5	7,1	105	113
	17,1	1 540	1,9	81,8	**R 3EB 004 A 28 x 250** 100 LB 4	9,5	7,5	7,1	5,6	79	85
	19,4	1 356	2,5	46,3	**R 3EB 004 A 38 x 300** 132 S 6	11,8	9,5	9	7,1	111	119
	17,1	1 540	2,65	81,8	**R 3EB 006 A 28 x 250** 100 LB 4	10	8	7,5	6	86	92
	17,1	1 540	3,75	81,8	**R 3EB 009 A 28 x 250** 100 LB 4	14	11,2	10,6	8,5	123	129
	20,2	1 308	0,9	69,5	**R 3EB 001 A 28 x 250** 100 LB 4	7,1	5,6	5,3	4,25	61	67
	20,2	1 308	1,25	69,5	**R 3EB 002 A 28 x 250** 100 LB 4	7,5	6	5,6	4,5	62	68
	20,1	1 312	1,7	69,7	**R 3EB 003 A 28 x 250** 100 LB 4	9,5	7,5	7,1	5,6	73	79
	20,1	1 312	2,5	69,7	**R 3EB 004 A 28 x 250** 100 LB 4	9,5	7,5	7,1	5,6	79	85
	20,1	1 312	3,35	69,7	**R 3EB 006 A 28 x 250** 100 LB 4	10	8	7,5	6	86	92
	21,6	1 219	1	64,8	**R 3EB 001 A 28 x 250** 100 LB 4	7,1	5,6	5,3	4,25	61	67
	21,6	1 219	1,32	64,8	**R 3EB 002 A 28 x 250** 100 LB 4	7,5	6	5,6	4,5	62	68
	21,6	1 221	1,8	64,8	**R 3EB 003 A 28 x 250** 100 LB 4	9,5	7,5	7,1	5,6	73	79
	21,6	1 221	2,36	64,8	**R 3EB 004 A 28 x 250** 100 LB 4	9,5	7,5	7,1	5,6	79	85
	21,6	1 221	3,15	64,8	**R 3EB 006 A 28 x 250** 100 LB 4	10	8	7,5	6	86	92
	25,6	1 031	1,12	54,8	**R 3EB 001 A 28 x 250** 100 LB 4	7,1	5,6	5,3	4,25	61	67
	25,6	1 031	1,6	54,8	**R 3EB 002 A 28 x 250** 100 LB 4	7,5	6	5,6	4,5	62	68
	25,5	1 034	2,12	54,9	**R 3EB 003 A 28 x 250** 100 LB 4	9,5	7,5	7,1	5,6	73	79
	25,5	1 034	3,15	54,9	**R 3EB 004 A 28 x 250** 100 LB 4	9,5	7,5	7,1	5,6	79	85
	27,3	967	1,18	51,3	**R 3EB 001 A 28 x 250** 100 LB 4	7,1	5,6	5,3	4,25	61	67
	27,3	967	1,7	51,3	**R 3EB 002 A 28 x 250** 100 LB 4	7,5	6	5,6	4,5	62	68
	29,0	930	1,12	31,1	**R 2EB 002 A 38 x 300** 132 S 6	11,8	9,5	9	7,1	90	98
	30,2	872	2,5	46,3	**R 3EB 003 A 28 x 250** 100 LB 4	9,5	7,5	7,1	5,6	73	79
	29,0	930	1,6	31,1	**R 2EB 003 A 28 x 250** 112 MC 6	16	12,5	11,8	9,5	87	96
	29,0	930	1,6	31,1	**R 2EB 003 A 38 x 300** 132 S 6	16	12,5	11,8	9,5	109	117
	30,2	872	3,75	46,3	**R 3EB 004 A 28 x 250** 100 LB 4	9,5	7,5	7,1	5,6	79	85
	29,0	930	2,24	31,1	**R 2EB 004 A 38 x 300** 132 S 6	17	13,2	12,5	10	115	123
	30,8	855	1,4	45,4	**R 3EB 001 A 28 x 250** 100 LB 4	7,1	5,6	5,3	4,25	61	67
	34,0	792	1,25	26,5	**R 2EB 001 A 38 x 300** 132 S 6	11,2	9,5	8,5	7,1	89	97
	30,8	855	1,9	45,4	**R 3EB 002 A 28 x 250** 100 LB 4	7,5	6	5,6	4,5	62	68
	34,0	792	1,5	26,5	**R 2EB 002 A 38 x 300** 132 S 6	11,8	9,5	9	7,1	90	98
	32,1	820	2,65	43,6	**R 3EB 003 A 28 x 250** 100 LB 4	9,5	7,5	7,1	5,6	73	79
	34,0	792	2,36	26,5	**R 2EB 003 A 38 x 300** 132 S 6	16	12,5	11,8	9,5	109	117
	32,1	820	4	43,6	**R 3EB 004 A 28 x 250** 100 LB 4	9,5	7,5	7,1	5,6	79	85
	32,2	818	1,4	43,4	**R 3EB 001 A 28 x 250** 100 LB 4	7,1	5,6	5,3	4,25	61	67
	36,2	744	1	24,9	**R 2EB 001 A 38 x 300** 132 S 6	11,2	9,5	8,5	7,1	89	97
	32,2	818	2	43,4	**R 3EB 002 A 28 x 250** 100 LB 4	7,5	6	5,6	4,5	62	68
	36,2	744	1,4	24,9	**R 2EB 002 A 38 x 300** 132 S 6	11,8	9,5	9	7,1	90	98
	35,9	735	3	39,0	**R 3EB 003 A 28 x 250** 100 LB 4	9,5	7,5	7,1	5,6	73	79
	36,2	744	2	24,9	**R 2EB 003 A 38 x 300** 132 S 6	16	12,5	11,8	9,5	109	117

P_1	n_2	M_2	f_S	i		Pt_N [kW] t_{amb} = 20°C		t_{amb} = 40°C		kg	
					∅**d** x ∅**P**						
kW	min^{-1}	N m								HB	HBZ
3	**38,9**	678	1,7	36,0	**R 3EB 001 A 28 x 250** 100 LB 4	7,1	5,6	5,3	4,25	61	67
	42,5	634	1,5	21,2	**R 2EB 001 A 38 x 300** 132 S 6	11,2	9,5	8,5	7,1	89	97
	38,9	678	2,36	36,0	**R 3EB 002 A 28 x 250** 100 LB 4	7,5	6	5,6	4,5	62	68
	42,5	634	2,12	21,2	**R 2EB 002 A 38 x 300** 132 S 6	11,8	9,5	9	7,1	90	98
	38,1	691	3,15	36,7	**R 3EB 003 A 28 x 250** 100 LB 4	9,5	7,5	7,1	5,6	73	79
	45,1	598	1,18	31,1	**R 2EB 001 A 28 x 250** 100 LB 4	9,5	7,5	7,1	5,6	57	63
	46,1	571	1,9	30,3	**R 3EB 001 A 28 x 250** 100 LB 4	7,1	5,6	5,3	4,25	61	67
	45,1	598	1,7	31,1	**R 2EB 002 A 28 x 250** 100 LB 4	9,5	7,5	7,1	5,6	58	64
	46,1	571	2,8	30,3	**R 3EB 002 A 28 x 250** 100 LB 4	7,5	6	5,6	4,5	62	68
	45,1	598	2,36	31,1	**R 2EB 003 A 28 x 250** 100 LB 4	12,5	10	9,5	7,5	77	83
	52,9	509	1,9	26,5	**R 2EB 001 A 28 x 250** 100 LB 4	9,5	7,5	7,1	5,6	57	63
	52,9	509	2,12	26,5	**R 2EB 002 A 28 x 250** 100 LB 4	9,5	7,5	7,1	5,6	58	64
	52,9	509	3,55	26,5	**R 2EB 003 A 28 x 250** 100 LB 4	12,5	10	9,5	7,5	77	83
	56,3	478	1,5	24,9	**R 2EB 001 A 28 x 250** 100 LB 4	9,5	7,5	7,1	5,6	57	63
	53,9	500	1,9	16,7	**R 2EB 001 A 38 x 300** 132 S 6	11,2	9,5	8,5	7,1	89	97
	56,3	478	2,12	24,9	**R 2EB 002 A 28 x 250** 100 LB 4	9,5	7,5	7,1	5,6	58	64
	56,3	478	3	24,9	**R 2EB 003 A 28 x 250** 100 LB 4	12,5	10	9,5	7,5	77	83
	66,1	407	2,36	21,2	**R 2EB 001 A 28 x 250** 100 LB 4	9,5	7,5	7,1	5,6	57	63
	57,9	465	2,12	15,5	**R 2EB 002 A 38 x 300** 132 S 6	11,8	9,5	9	7,1	90	98
	71,4	377	1,9	19,6	**R 2EB 001 A 28 x 250** 100 LB 4	9,5	7,5	7,1	5,6	57	63
	68,4	394	2,65	13,2	**R 2EB 001 A 38 x 300** 132 S 6	11,2	9,5	8,5	7,1	89	97
	71,4	377	2,65	19,6	**R 2EB 002 A 28 x 250** 100 LB 4	9,5	7,5	7,1	5,6	58	64
	83,8	321	3	16,7	**R 2EB 001 A 28 x 250** 100 LB 4	9,5	7,5	7,1	5,6	57	63
	90,1	299	2,36	15,5	**R 2EB 001 A 28 x 250** 100 LB 4	9,5	7,5	7,1	5,6	57	63
	102	263	3,75	8,79	**R 2EB 001 A 38 x 300** 132 S 6	11,2	9,5	8,5	7,1	89	97
	106	253	3,75	13,2	**R 2EB 001 A 28 x 250** 100 LB 4	9,5	7,5	7,1	5,6	57	63
	126	213	4,25	11,1	**R 2EB 001 A 28 x 250** 100 LB 4	9,5	7,5	7,1	5,6	57	63
	134	201	4,25	10,4	**R 2EB 001 A 28 x 250** 100 LB 4	9,5	7,5	7,1	5,6	57	63
	159	169	5	8,79	**R 2EB 001 A 28 x 250** 100 LB 4	9,5	7,5	7,1	5,6	57	63
4	**0,765**	44 920	1,18	1 176	**R 4EB 060 A 38 x 300** 132 M 6	28	22,4	21,2	17	392	404
	0,760	45 230	1,8	1 184	**R 4EB 085 A 38 x 300** 132 M 6	35,5	28	26,5	21,2	555	567
	0,822	41 830	0,95	1 095	**R 4EB 042 A 38 x 300** 132 M 6	25	20	19	15	318	330
	0,848	40 540	1,32	1 061	**R 4EB 060 A 38 x 300** 132 M 6	28	22,4	21,2	17	392	404
	0,848	40 540	2	1 061	**R 4EB 085 A 38 x 300** 132 M 6	35,5	28	26,5	21,2	555	567
	0,823	41 770	3,75	1 093	**R 4EB 180 A 38 x 300** 132 M 6	50	40	37,5	30	1 017	1 029
	0,911	37 750	1,06	988	**R 4EB 042 A 38 x 300** 132 M 6	25	20	19	15	318	330
	0,940	36 560	1,5	957	**R 4EB 060 A 38 x 300** 132 M 6	28	22,4	21,2	17	392	404
	0,934	36 800	2,12	963	**R 4EB 085 A 38 x 300** 132 M 6	35,5	28	26,5	21,2	555	567
	1,01	34 040	1,12	891	**R 4EB 042 A 38 x 300** 132 M 6	25	20	19	15	318	330
	1,04	32 990	1,6	864	**R 4EB 060 A 38 x 300** 132 M 6	28	22,4	21,2	17	392	404
	1,04	32 990	2,36	864	**R 4EB 085 A 38 x 300** 132 M 6	35,5	28	26,5	21,2	555	567
	1,09	31 590	1	827	**R 4EB 030 A 38 x 300** 132 M 6	20	16	15	11,8	260	272
	1,06	32 290	1,25	845	**R 4EB 042 A 38 x 300** 132 M 6	25	20	19	15	318	330
	1,19	28 880	1,8	1 176	**R 4EB 060 A 28 x 250** 112 M 4	22,4	18	17	14	357	366
	1,18	29 070	2,8	1 184	**R 4EB 085 A 28 x 250** 112 M 4	28	22,4	21,2	17	519	528
	1,32	26 060	1	1 061	**R 4EB 030 A 28 x 250** 112 M 4	16	12,5	11,8	9,5	225	234
	1,34	25 710	1,18	673	**R 4EB 030 A 38 x 300** 132 M 6	20	16	15	11,8	260	272
	1,28	26 890	1,4	1 095	**R 4EB 042 A 28 x 250** 112 M 4	20	16	15	11,8	283	292
	1,32	26 060	1,9	1 061	**R 4EB 060 A 28 x 250** 112 M 4	22,4	18	17	14	357	366
	1,32	26 060	3	1 061	**R 4EB 085 A 28 x 250** 112 M 4	28	22,4	21,2	17	519	528
	1,44	23 840	1,06	971	**R 4EB 030 A 28 x 250** 112 M 4	16	12,5	11,8	9,5	225	234
	1,42	24 270	1,6	988	**R 4EB 042 A 28 x 250** 112 M 4	20	16	15	11,8	283	292
	1,46	23 500	2,12	957	**R 4EB 060 A 28 x 250** 112 M 4	22,4	18	17	14	357	366
	1,45	23 660	3,35	963	**R 4EB 085 A 28 x 250** 112 M 4	28	22,4	21,2	17	519	528
	1,64	20 980	0,9	549	**R 4EB 021 A 38 x 300** 132 M 6	17	14	13,2	10,6	215	227
	1,62	21 210	1,18	864	**R 4EB 030 A 28 x 250** 112 M 4	16	12,5	11,8	9,5	225	234
	1,57	21 900	1,4	573	**R 4EB 030 A 38 x 300** 132 M 6	20	16	15	11,8	260	272
	1,57	21 880	1,7	891	**R 4EB 042 A 28 x 250** 112 M 4	20	16	15	11,8	283	292
	1,62	21 210	2,36	864	**R 4EB 060 A 28 x 250** 112 M 4	22,4	18	17	14	357	366
	1,62	21 210	3,75	864	**R 4EB 085 A 28 x 250** 112 M 4	28	22,4	21,2	17	519	528
	1,69	20 310	1,5	827	**R 4EB 030 A 28 x 250** 112 M 4	16	12,5	11,8	9,5	225	234
	1,66	20 760	1,9	845	**R 4EB 042 A 28 x 250** 112 M 4	20	16	15	11,8	283	292
	1,72	20 020	2,36	815	**R 4EB 060 A 28 x 250** 112 M 4	22,4	18	17	14	357	366
	1,67	20 550	4	837	**R 4EB 085 A 28 x 250** 112 M 4	28	22,4	21,2	17	519	528
	2,04	16 860	0,9	687	**R 4EB 018 A 28 x 250** 112 M 4	14	11,2	10,6	8,5	177	186
	2,04	16 860	1,12	687	**R 4EB 021 A 28 x 250** 112 M 4	14	11,2	10,6	8,5	180	189
	2,08	16 530	1,8	673	**R 4EB 030 A 28 x 250** 112 M 4	16	12,5	11,8	9,5	225	234
	2,04	16 890	2,24	688	**R 4EB 042 A 28 x 250** 112 M 4	20	16	15	11,8	283	292
	2,07	16 570	2,65	434	**R 4EB 042 A 38 x 300** 132 M 6	25	20	19	15	318	330
	2,08	16 530	3,15	673	**R 4EB 060 A 28 x 250** 112 M 4	22,4	18	17	14	357	366

P_1	n_2	M_2	fs	i	 ∅**d** x ∅**P**	Pt_N [kW] t_{amb} = 20°C		t_{amb} = 40°C		kg	
kW	min^{-1}	N m								HB	HBZ
4	**2,32**	14 840	0,95	389	**R 4EB 015 A 38 x 300** 132 M 6	15	11,8	11,2	9	174	186
	2,32	14 840	1,06	389	**R 4EB 018 A 38 x 300** 132 M 6	17	14	13,2	10,6	212	224
	2,39	14 360	1,32	585	**R 4EB 021 A 28 x 250** 112 M 4	14	11,2	10,6	8,5	180	189
	2,22	15 520	1,6	632	**R 4EB 030 A 28 x 250** 112 M 4	16	12,5	11,8	9,5	225	234
	2,12	16 210	1,9	424	**R 4EB 030 A 38 x 300** 132 M 6	20	16	15	11,8	260	272
	2,21	15 570	2,36	634	**R 4EB 042 A 28 x 250** 112 M 4	20	16	15	11,8	283	292
	2,15	16 020	3	652	**R 4EB 060 A 28 x 250** 112 M 4	22,4	18	17	14	357	366
	2,59	13 290	1,06	541	**R 4EB 015 A 28 x 250** 112 M 4	11,8	9,5	9	7,1	139	148
	2,59	13 290	1,25	541	**R 4EB 018 A 28 x 250** 112 M 4	14	11,2	10,6	8,5	177	186
	2,55	13 490	1,4	549	**R 4EB 021 A 28 x 250** 112 M 4	14	11,2	10,6	8,5	180	189
	2,44	14 080	2,12	573	**R 4EB 030 A 28 x 250** 112 M 4	16	12,5	11,8	9,5	225	234
	2,58	13 320	3,15	542	**R 4EB 042 A 28 x 250** 112 M 4	20	16	15	11,8	283	292
	2,89	11 880	0,95	311	**R 4EB 012 A 38 x 300** 132 M 6	15	11,8	11,2	9	171	183
	2,89	11 880	1,12	311	**R 4EB 015 A 38 x 300** 132 M 6	15	11,8	11,2	9	174	186
	2,84	12 100	1,06	493	**R 4EB 018 A 28 x 250** 112 M 4	14	11,2	10,6	8,5	177	186
	2,89	11 880	1,5	311	**R 4EB 018 A 38 x 300** 132 M 6	17	14	13,2	10,6	212	224
	2,84	12 100	1,25	493	**R 4EB 021 A 28 x 250** 112 M 4	14	11,2	10,6	8,5	180	189
	2,89	11 880	1,6	311	**R 4EB 021 A 38 x 300** 132 M 6	17	14	13,2	10,6	215	227
	2,64	13 030	2,24	531	**R 4EB 030 A 28 x 250** 112 M 4	16	12,5	11,8	9,5	225	234
	2,76	12 460	3	507	**R 4EB 042 A 28 x 250** 112 M 4	20	16	15	11,8	283	292
	3,04	11 320	1	461	**R 4EB 012 A 28 x 250** 112 M 4	11,8	9,5	9	7,1	136	145
	3,04	11 320	1,18	461	**R 4EB 015 A 28 x 250** 112 M 4	11,8	9,5	9	7,1	139	148
	3,04	11 320	1,5	461	**R 4EB 018 A 28 x 250** 112 M 4	14	11,2	10,6	8,5	177	186
	2,99	11 490	1,6	468	**R 4EB 021 A 28 x 250** 112 M 4	14	11,2	10,6	8,5	180	189
	3,09	11 110	1,8	291	**R 4EB 021 A 38 x 300** 132 M 6	17	14	13,2	10,6	215	227
	3,05	11 260	2,5	459	**R 4EB 030 A 28 x 250** 112 M 4	16	12,5	11,8	9,5	225	234
	3,23	10 650	4	434	**R 4EB 042 A 28 x 250** 112 M 4	20	16	15	11,8	283	292
	3,60	9 543	1,12	389	**R 4EB 012 A 28 x 250** 112 M 4	11,8	9,5	9	7,1	136	145
	3,60	9 543	1,4	389	**R 4EB 015 A 28 x 250** 112 M 4	11,8	9,5	9	7,1	139	148
	3,60	9 543	1,6	389	**R 4EB 018 A 28 x 250** 112 M 4	14	11,2	10,6	8,5	177	186
	3,67	9 364	1,8	245	**R 4EB 018 A 38 x 300** 132 M 6	17	14	13,2	10,6	212	224
	3,23	10 630	1,6	433	**R 4EB 021 A 28 x 250** 112 M 4	14	11,2	10,6	8,5	180	189
	3,30	10 420	2,8	424	**R 4EB 030 A 28 x 250** 112 M 4	16	12,5	11,8	9,5	225	234
	3,85	8 928	1,18	364	**R 4EB 012 A 28 x 250** 112 M 4	11,8	9,5	9	7,1	136	145
	3,85	8 928	1,5	364	**R 4EB 015 A 28 x 250** 112 M 4	11,8	9,5	9	7,1	139	148
	3,79	9 060	1,8	369	**R 4EB 018 A 28 x 250** 112 M 4	14	11,2	10,6	8,5	177	186
	3,79	9 060	2,12	369	**R 4EB 021 A 28 x 250** 112 M 4	14	11,2	10,6	8,5	180	189
	3,87	8 880	3,15	362	**R 4EB 030 A 28 x 250** 112 M 4	16	12,5	11,8	9,5	225	234
	4,50	7 634	1	311	**R 4EB 009 A 28 x 250** 112 M 4	11,2	9	8,5	6,7	125	134
	4,50	7 634	1,4	311	**R 4EB 012 A 28 x 250** 112 M 4	11,8	9,5	9	7,1	136	145
	4,45	7 893	1	202	**R 3EB 012 A 38 x 300** 132 M 6	18	15	14	11,2	173	185
	4,50	7 634	1,7	311	**R 4EB 015 A 28 x 250** 112 M 4	11,8	9,5	9	7,1	139	148
	4,45	7 893	1,25	202	**R 3EB 015 A 38 x 300** 132 M 6	18	15	14	11,2	176	188
	4,50	7 634	2,12	311	**R 4EB 018 A 28 x 250** 112 M 4	14	11,2	10,6	8,5	177	186
	4,45	7 893	1,4	202	**R 3EB 018 A 38 x 300** 132 M 6	21,2	17	16	13,2	215	227
	4,50	7 634	2,24	311	**R 4EB 021 A 28 x 250** 112 M 4	14	11,2	10,6	8,5	180	189
	4,45	7 893	1,4	202	**R 3EB 021 A 38 x 300** 132 M 6	21,2	17	16	13,2	218	230
	4,59	7 483	3,55	305	**R 4EB 030 A 28 x 250** 112 M 4	16	12,5	11,8	9,5	225	234
	4,49	7 828	2,8	200	**R 3EB 030 A 38 x 300** 132 M 6	25	20	19	15	273	285
	5,17	6 647	1,12	271	**R 4EB 009 A 28 x 250** 112 M 4	11,2	9	8,5	6,7	125	134
	5,17	6 647	1,6	271	**R 4EB 012 A 28 x 250** 112 M 4	11,8	9,5	9	7,1	136	145
	5,17	6 647	1,9	271	**R 4EB 015 A 28 x 250** 112 M 4	11,8	9,5	9	7,1	139	148
	4,81	7 143	2,24	291	**R 4EB 018 A 28 x 250** 112 M 4	14	11,2	10,6	8,5	177	186
	4,81	7 143	2,65	291	**R 4EB 021 A 28 x 250** 112 M 4	14	11,2	10,6	8,5	180	189
	4,91	7 001	3,75	285	**R 4EB 030 A 28 x 250** 112 M 4	16	12,5	11,8	9,5	225	234
	5,71	6 019	1,25	245	**R 4EB 009 A 28 x 250** 112 M 4	11,2	9	8,5	6,7	125	134
	5,71	6 019	1,7	245	**R 4EB 012 A 28 x 250** 112 M 4	11,8	9,5	9	7,1	136	145
	5,47	6 423	1,25	164	**R 3EB 012 A 38 x 300** 132 M 6	18	15	14	11,2	173	185
	5,71	6 019	2	245	**R 4EB 015 A 28 x 250** 112 M 4	11,8	9,5	9	7,1	139	148
	5,47	6 423	1,5	164	**R 3EB 015 A 38 x 300** 132 M 6	18	15	14	11,2	176	188
	5,71	6 019	2,65	245	**R 4EB 018 A 28 x 250** 112 M 4	14	11,2	10,6	8,5	177	186
	5,47	6 423	1,8	164	**R 3EB 018 A 38 x 300** 132 M 6	21,2	17	16	13,2	215	227
	5,71	6 019	3	245	**R 4EB 021 A 28 x 250** 112 M 4	14	11,2	10,6	8,5	180	189
	6,42	5 472	1	140	**R 3EB 009 A 38 x 300** 132 M 6	17	14	13,2	10,6	163	175
	6,42	5 472	1,4	140	**R 3EB 012 A 38 x 300** 132 M 6	18	15	14	11,2	173	185
	6,42	5 472	1,7	140	**R 3EB 015 A 38 x 300** 132 M 6	18	15	14	11,2	176	188
	6,42	5 472	2	140	**R 3EB 018 A 38 x 300** 132 M 6	21,2	17	16	13,2	215	227
	7,27	4 731	1,06	193	**R 4EB 006 A 28 x 250** 112 M 4	8,5	6,7	6,3	5	95	104
	6,93	5 074	1,06	202	**R 3EB 009 A 28 x 250** 112 M 4	14	11,2	10,6	8,5	128	137
	7,21	4 772	1,5	194	**R 4EB 009 A 28 x 250** 112 M 4	11,2	9	8,5	6,7	125	134
	6,93	5 074	1,5	202	**R 3EB 012 A 28 x 250** 112 M 4	15	11,2	11,2	8,5	138	147
	7,21	4 772	2	194	**R 4EB 012 A 28 x 250** 112 M 4	11,8	9,5	9	7,1	136	145
	6,94	5 064	1,7	130	**R 3EB 012 A 38 x 300** 132 M 6	18	15	14	11,2	173	185
	6,93	5 074	1,9	202	**R 3EB 015 A 28 x 250** 112 M 4	15	11,2	11,2	8,5	141	150
	7,21	4 772	2,5	194	**R 4EB 015 A 28 x 250** 112 M 4	11,8	9,5	9	7,1	139	148
	6,94	5 064	2,24	130	**R 3EB 015 A 38 x 300** 132 M 6	18	15	14	11,2	176	188
	6,93	5 074	2,12	202	**R 3EB 018 A 28 x 250** 112 M 4	17	14	13,2	10,6	180	189
	7,24	4 746	3,15	193	**R 4EB 018 A 28 x 250** 112 M 4	14	11,2	10,6	8,5	177	186
	6,93	5 074	2,12	202	**R 3EB 021 A 28 x 250** 112 M 4	17	14	13,2	10,6	183	192
	6,98	5 032	4,25	200	**R 3EB 030 A 28 x 250** 112 M 4	20	16	15	11,8	237	246

P_1	n_2	M_2	f_s	i	∅**d** x ∅**P**	Pt_N [kW] t_{amb} = 20°C		Pt_N [kW] t_{amb} = 40°C		kg	
kW	min^{-1}	N m								HB	HBZ
4	**7,72**	4 451	1,06	181	**R 4EB 006 A 28 x 250** 112 M 4	8,5	6,7	6,3	5	95	104
	8,15	4 314	1,12	110	**R 3EB 006 A 38 x 300** 132 M 6	12,5	10	9,5	7,5	126	138
	7,70	4 464	1,6	182	**R 4EB 009 A 28 x 250** 112 M 4	11,2	9	8,5	6,7	125	134
	8,15	4 314	1,6	110	**R 3EB 009 A 38 x 300** 132 M 6	17	14	13,2	10,6	163	175
	7,70	4 464	2,12	182	**R 4EB 012 A 28 x 250** 112 M 4	11,8	9,5	9	7,1	136	145
	8,15	4 314	2,24	110	**R 3EB 012 A 38 x 300** 132 M 6	18	15	14	11,2	173	185
	7,70	4 464	2,65	182	**R 4EB 015 A 28 x 250** 112 M 4	11,8	9,5	9	7,1	139	148
	7,70	4 464	3,35	182	**R 4EB 018 A 28 x 250** 112 M 4	14	11,2	10,6	8,5	177	186
	8,51	4 129	0,9	164	**R 3EB 006 A 28 x 250** 112 M 4	10	8	7,5	6	91	100
	8,76	3 923	1,18	160	**R 4EB 006 A 28 x 250** 112 M 4	8,5	6,7	6,3	5	95	104
	8,67	4 051	1,06	104	**R 3EB 006 A 38 x 300** 132 M 6	12,5	10	9,5	7,5	126	138
	8,51	4 129	1,32	164	**R 3EB 009 A 28 x 250** 112 M 4	14	11,2	10,6	8,5	128	137
	8,60	3 999	1,7	163	**R 4EB 009 A 28 x 250** 112 M 4	11,2	9	8,5	6,7	125	134
	8,67	4 051	1,5	104	**R 3EB 009 A 38 x 300** 132 M 6	17	14	13,2	10,6	163	175
	8,51	4 129	1,8	164	**R 3EB 012 A 28 x 250** 112 M 4	15	11,2	11,2	8,5	138	147
	8,60	3 999	2,36	163	**R 4EB 012 A 28 x 250** 112 M 4	11,8	9,5	9	7,1	136	145
	8,51	4 129	2,24	164	**R 3EB 015 A 28 x 250** 112 M 4	15	11,2	11,2	8,5	141	150
	9,14	3 762	3,15	153	**R 4EB 015 A 28 x 250** 112 M 4	11,8	9,5	9	7,1	139	148
	8,51	4 129	2,65	164	**R 3EB 018 A 28 x 250** 112 M 4	17	14	13,2	10,6	180	189
	8,51	4 129	3,15	164	**R 3EB 021 A 28 x 250** 112 M 4	17	14	13,2	10,6	183	192
	10,2	3 451	1	88,4	**R 3EB 004 A 38 x 300** 132 M 6	11,8	9,5	9	7,1	119	131
	9,99	3 518	1,06	140	**R 3EB 006 A 28 x 250** 112 M 4	10	8	7,5	6	91	100
	10,2	3 451	1,4	88,4	**R 3EB 006 A 38 x 300** 132 M 6	12,5	10	9,5	7,5	126	138
	9,99	3 518	1,5	140	**R 3EB 009 A 28 x 250** 112 M 4	14	11,2	10,6	8,5	128	137
	10,2	3 451	2	88,4	**R 3EB 009 A 38 x 300** 132 M 6	17	14	13,2	10,6	163	175
	9,99	3 518	2,12	140	**R 3EB 012 A 28 x 250** 112 M 4	15	11,2	11,2	8,5	138	147
	9,99	3 518	2,65	140	**R 3EB 015 A 28 x 250** 112 M 4	15	11,2	11,2	8,5	141	150
	9,99	3 518	3,15	140	**R 3EB 018 A 28 x 250** 112 M 4	17	14	13,2	10,6	180	189
	10,8	3 256	0,9	130	**R 3EB 004 A 28 x 250** 112 M 4	9,5	7,5	7,1	5,6	84	93
	10,8	3 256	1,25	130	**R 3EB 006 A 28 x 250** 112 M 4	10	8	7,5	6	91	100
	10,8	3 256	1,8	130	**R 3EB 009 A 28 x 250** 112 M 4	14	11,2	10,6	8,5	128	137
	10,8	3 256	2,5	130	**R 3EB 012 A 28 x 250** 112 M 4	15	11,2	11,2	8,5	138	147
	10,8	3 256	3,15	130	**R 3EB 015 A 28 x 250** 112 M 4	15	11,2	11,2	8,5	141	150
	12,7	2 774	1,25	110	**R 3EB 004 A 28 x 250** 112 M 4	9,5	7,5	7,1	5,6	84	93
	12,7	2 774	1,6	110	**R 3EB 006 A 28 x 250** 112 M 4	10	8	7,5	6	91	100
	12,7	2 774	2,36	110	**R 3EB 009 A 28 x 250** 112 M 4	14	11,2	10,6	8,5	128	137
	12,7	2 774	3,15	110	**R 3EB 012 A 28 x 250** 112 M 4	15	11,2	11,2	8,5	138	147
	13,5	2 604	0,9	104	**R 3EB 003 A 28 x 250** 112 M 4	9,5	7,5	7,1	5,6	78	87
	13,5	2 604	1,12	104	**R 3EB 004 A 28 x 250** 112 M 4	9,5	7,5	7,1	5,6	84	93
	13,5	2 604	1,6	104	**R 3EB 006 A 28 x 250** 112 M 4	10	8	7,5	6	91	100
	13,5	2 604	2,24	104	**R 3EB 009 A 28 x 250** 112 M 4	14	11,2	10,6	8,5	128	137
	13,5	2 604	3,15	104	**R 3EB 012 A 28 x 250** 112 M 4	15	11,2	11,2	8,5	138	147
	15,8	2 219	1,06	88,4	**R 3EB 003 A 28 x 250** 112 M 4	9,5	7,5	7,1	5,6	78	87
	15,8	2 219	1,5	88,4	**R 3EB 004 A 28 x 250** 112 M 4	9,5	7,5	7,1	5,6	84	93
	15,8	2 219	2,12	88,4	**R 3EB 006 A 28 x 250** 112 M 4	10	8	7,5	6	91	100
	15,8	2 219	3	88,4	**R 3EB 009 A 28 x 250** 112 M 4	14	11,2	10,6	8,5	128	137
	17,1	2 054	1,12	81,8	**R 3EB 003 A 28 x 250** 112 M 4	9,5	7,5	7,1	5,6	78	87
	17,1	2 054	1,4	81,8	**R 3EB 004 A 28 x 250** 112 M 4	9,5	7,5	7,1	5,6	84	93
	19,4	1 808	1,8	46,3	**R 3EB 004 A 38 x 300** 132 M 6	11,8	9,5	9	7,1	119	131
	17,1	2 054	2	81,8	**R 3EB 006 A 28 x 250** 112 M 4	10	8	7,5	6	91	100
	17,1	2 054	2,8	81,8	**R 3EB 009 A 28 x 250** 112 M 4	14	11,2	10,6	8,5	128	137
	20,2	1 744	0,95	69,5	**R 3EB 002 A 28 x 250** 112 M 4	7,5	6	5,6	4,5	67	76
	20,1	1 749	1,32	69,7	**R 3EB 003 A 28 x 250** 112 M 4	9,5	7,5	7,1	5,6	78	87
	20,1	1 749	1,9	69,7	**R 3EB 004 A 28 x 250** 112 M 4	9,5	7,5	7,1	5,6	84	93
	20,1	1 749	2,65	69,7	**R 3EB 006 A 28 x 250** 112 M 4	10	8	7,5	6	91	100
	20,1	1 749	3,75	69,7	**R 3EB 009 A 28 x 250** 112 M 4	14	11,2	10,6	8,5	128	137
	21,6	1 626	1	64,8	**R 3EB 002 A 28 x 250** 112 M 4	7,5	6	5,6	4,5	67	76
	21,6	1 628	1,4	64,8	**R 3EB 003 A 28 x 250** 112 M 4	9,5	7,5	7,1	5,6	78	87
	21,6	1 628	1,7	64,8	**R 3EB 004 A 28 x 250** 112 M 4	9,5	7,5	7,1	5,6	84	93
	23,1	1 524	2,12	39,0	**R 3EB 004 A 38 x 300** 132 M 6	11,8	9,5	9	7,1	119	131
	21,6	1 628	2,5	64,8	**R 3EB 006 A 28 x 250** 112 M 4	10	8	7,5	6	91	100
	21,6	1 628	3,35	64,8	**R 3EB 009 A 28 x 250** 112 M 4	14	11,2	10,6	8,5	128	137
	25,6	1 375	1,18	54,8	**R 3EB 002 A 28 x 250** 112 M 4	7,5	6	5,6	4,5	67	76
	25,5	1 379	1,6	54,9	**R 3EB 003 A 28 x 250** 112 M 4	9,5	7,5	7,1	5,6	78	87
	25,5	1 379	2,36	54,9	**R 3EB 004 A 28 x 250** 112 M 4	9,5	7,5	7,1	5,6	84	93
	25,3	1 387	3,15	55,2	**R 3EB 006 A 28 x 250** 112 M 4	10	8	7,5	6	91	100
	27,3	1 289	0,9	51,3	**R 3EB 001 A 28 x 250** 112 M 4	7,1	5,6	5,3	4,25	66	75
	27,3	1 289	1,25	51,3	**R 3EB 002 A 28 x 250** 112 M 4	7,5	6	5,6	4,5	67	76
	30,2	1 162	1,9	46,3	**R 3EB 003 A 28 x 250** 112 M 4	9,5	7,5	7,1	5,6	78	87
	29,0	1 240	1,18	31,1	**R 2EB 003 A 38 x 300** 132 M 6	16	12,5	11,8	9,5	117	129
	30,2	1 162	2,8	46,3	**R 3EB 004 A 28 x 250** 112 M 4	9,5	7,5	7,1	5,6	84	93
	29,0	1 240	1,7	31,1	**R 2EB 004 A 38 x 300** 132 M 6	17	13,2	12,5	10	123	135
	29,0	1 240	2,36	31,1	**R 2EB 006 A 38 x 300** 132 M 6	17	13,2	12,5	10	128	140
	30,8	1 140	1	45,4	**R 3EB 001 A 28 x 250** 112 M 4	7,1	5,6	5,3	4,25	66	75
	30,8	1 140	1,4	45,4	**R 3EB 002 A 28 x 250** 112 M 4	7,5	6	5,6	4,5	67	76
	32,1	1 093	2	43,6	**R 3EB 003 A 28 x 250** 112 M 4	9,5	7,5	7,1	5,6	78	87
	32,1	1 093	3	43,6	**R 3EB 004 A 28 x 250** 112 M 4	9,5	7,5	7,1	5,6	84	93

P_1	n_2	M_2	fs	i					Pt_N [kW] t_{amb} = 20°C		t_{amb} = 40°C		kg	
kW	min^{-1}	N m			∅d x ∅P								HB	HBZ
4	**34,0**	1 056	0,95	26,5	**R 2EB 001 A**	**38 x 300**	132 M 6		11,2	9,5	8,5	7,1	97	109
	36,2	992	1,06	24,9	**R 2EB 002 A**	**38 x 300**	132 M 6		11,8	9,5	9	7,1	98	110
	35,9	979	2,24	39,0	**R 3EB 003 A**	**28 x 250**	112 M 4		9,5	7,5	7,1	5,6	78	87
	36,2	992	1,5	24,9	**R 2EB 003 A**	**38 x 300**	132 M 6		16	12,5	11,8	9,5	117	129
	35,9	979	3,15	39,0	**R 3EB 004 A**	**28 x 250**	112 M 4		9,5	7,5	7,1	5,6	84	93
	36,2	992	2,12	24,9	**R 2EB 004 A**	**38 x 300**	132 M 6		17	13,2	12,5	10	123	135
	38,9	904	1,25	36,0	**R 3EB 001 A**	**28 x 250**	112 M 4		7,1	5,6	5,3	4,25	66	75
	42,5	845	1,18	21,2	**R 2EB 001 A**	**38 x 300**	132 M 6		11,2	9,5	8,5	7,1	97	109
	38,9	904	1,8	36,0	**R 3EB 002 A**	**28 x 250**	112 M 4		7,5	6	5,6	4,5	67	76
	42,5	845	1,6	21,2	**R 2EB 002 A**	**38 x 300**	132 M 6		11,8	9,5	9	7,1	98	110
	38,1	921	2,36	36,7	**R 3EB 003 A**	**28 x 250**	112 M 4		9,5	7,5	7,1	5,6	78	87
	42,5	845	2,12	21,2	**R 2EB 003 A**	**38 x 300**	132 M 6		16	12,5	11,8	9,5	117	129
	38,1	921	3,35	36,7	**R 3EB 004 A**	**28 x 250**	112 M 4		9,5	7,5	7,1	5,6	84	93
	45,1	797	0,9	31,1	**R 2EB 001 A**	**28 x 250**	112 M 4		9,5	7,5	7,1	5,6	62	71
	46,1	762	1,4	30,3	**R 3EB 001 A**	**28 x 250**	112 M 4		7,1	5,6	5,3	4,25	66	75
	45,1	797	1,32	31,1	**R 2EB 002 A**	**28 x 250**	112 M 4		9,5	7,5	7,1	5,6	63	72
	46,1	762	2	30,3	**R 3EB 002 A**	**28 x 250**	112 M 4		7,5	6	5,6	4,5	67	76
	45,1	797	1,8	31,1	**R 2EB 003 A**	**28 x 250**	112 M 4		12,5	10	9,5	7,5	82	91
	45,3	776	2,8	30,9	**R 3EB 003 A**	**28 x 250**	112 M 4		9,5	7,5	7,1	5,6	78	87
	45,1	797	2,5	31,1	**R 2EB 004 A**	**28 x 250**	112 M 4		13,2	10,6	10	8	88	97
	52,9	679	1,4	26,5	**R 2EB 001 A**	**28 x 250**	112 M 4		9,5	7,5	7,1	5,6	62	71
	52,9	679	1,6	26,5	**R 2EB 002 A**	**28 x 250**	112 M 4		9,5	7,5	7,1	5,6	63	72
	52,9	679	2,65	26,5	**R 2EB 003 A**	**28 x 250**	112 M 4		12,5	10	9,5	7,5	82	91
	56,3	638	1,12	24,9	**R 2EB 001 A**	**28 x 250**	112 M 4		9,5	7,5	7,1	5,6	62	71
	53,9	666	1,4	16,7	**R 2EB 001 A**	**38 x 300**	132 M 6		11,2	9,5	8,5	7,1	97	109
	56,3	638	1,6	24,9	**R 2EB 002 A**	**28 x 250**	112 M 4		9,5	7,5	7,1	5,6	63	72
	53,9	666	2	16,7	**R 2EB 002 A**	**38 x 300**	132 M 6		11,8	9,5	9	7,1	98	110
	56,3	638	2,24	24,9	**R 2EB 003 A**	**28 x 250**	112 M 4		12,5	10	9,5	7,5	82	91
	56,3	638	3,15	24,9	**R 2EB 004 A**	**28 x 250**	112 M 4		13,2	10,6	10	8	88	97
	66,1	543	1,8	21,2	**R 2EB 001 A**	**28 x 250**	112 M 4		9,5	7,5	7,1	5,6	62	71
	66,1	543	2,24	21,2	**R 2EB 002 A**	**28 x 250**	112 M 4		9,5	7,5	7,1	5,6	63	72
	66,1	543	3,35	21,2	**R 2EB 003 A**	**28 x 250**	112 M 4		12,5	10	9,5	7,5	82	91
	71,4	503	1,4	19,6	**R 2EB 001 A**	**28 x 250**	112 M 4		9,5	7,5	7,1	5,6	62	71
	68,4	525	2	13,2	**R 2EB 001 A**	**38 x 300**	132 M 6		11,2	9,5	8,5	7,1	97	109
	71,4	503	2	19,6	**R 2EB 002 A**	**28 x 250**	112 M 4		9,5	7,5	7,1	5,6	63	72
	71,4	503	2,8	19,6	**R 2EB 003 A**	**28 x 250**	112 M 4		12,5	10	9,5	7,5	82	91
	83,8	428	2,24	16,7	**R 2EB 001 A**	**28 x 250**	112 M 4		9,5	7,5	7,1	5,6	62	71
	83,8	428	3	16,7	**R 2EB 002 A**	**28 x 250**	112 M 4		9,5	7,5	7,1	5,6	63	72
	90,1	398	1,7	15,5	**R 2EB 001 A**	**28 x 250**	112 M 4		9,5	7,5	7,1	5,6	62	71
	102	351	2,8	8,79	**R 2EB 001 A**	**38 x 300**	132 M 6		11,2	9,5	8,5	7,1	97	109
	90,1	398	2,5	15,5	**R 2EB 002 A**	**28 x 250**	112 M 4		9,5	7,5	7,1	5,6	63	72
	106	338	2,8	13,2	**R 2EB 001 A**	**28 x 250**	112 M 4		9,5	7,5	7,1	5,6	62	71
	126	285	3,15	11,1	**R 2EB 001 A**	**28 x 250**	112 M 4		9,5	7,5	7,1	5,6	62	71
	134	268	3,15	10,4	**R 2EB 001 A**	**28 x 250**	112 M 4		9,5	7,5	7,1	5,6	62	71
	159	226	3,75	8,79	**R 2EB 001 A**	**28 x 250**	112 M 4		9,5	7,5	7,1	5,6	62	71
5,5	**0,760**	62 190	1,32	1 184	**R 4EB 085 A**	**38 x 300**	132 MB 6		35,5	28	26,5	21,2	559	571
	0,742	63 700	1,8	1 213	**R 4EB 125 A**	**38 x 300**	132 MB 6		42,5	33,5	31,5	25	733	745
	0,848	55 740	0,95	1 061	**R 4EB 060 A**	**38 x 300**	132 MB 6		28	22,4	21,2	17	396	408
	0,848	55 740	1,4	1 061	**R 4EB 085 A**	**38 x 300**	132 MB 6		35,5	28	26,5	21,2	559	571
	0,823	57 430	2,8	1 093	**R 4EB 180 A**	**38 x 300**	132 MB 6		50	40	37,5	30	1 021	1 033
	0,940	50 270	1,06	957	**R 4EB 060 A**	**38 x 300**	132 MB 6		28	22,4	21,2	17	396	408
	0,934	50 610	1,6	963	**R 4EB 085 A**	**38 x 300**	132 MB 6		35,5	28	26,5	21,2	559	571
	0,928	50 960	2,24	970	**R 4EB 125 A**	**38 x 300**	132 MB 6		42,5	33,5	31,5	25	733	745
	1,06	44 400	0,9	845	**R 4EB 042 A**	**38 x 300**	132 MB 6		25	20	19	15	322	334
	1,04	45 360	1,18	864	**R 4EB 060 A**	**38 x 300**	132 MB 6		28	22,4	21,2	17	396	408
	1,04	45 360	1,8	864	**R 4EB 085 A**	**38 x 300**	132 MB 6		35,5	28	26,5	21,2	559	571
	1,19	39 710	1,32	1 176	**R 4EB 060 A**	**28 x 250**	112 MC 4		22,4	18	17	14	362	371
	1,19	39 710	1,32	1 176	**R 4EB 060 A**	**38 x 300**	132 S 4		22,4	18	17	14	384	392
	1,18	39 980	2	1 184	**R 4EB 085 A**	**38 x 300**	132 S 4		28	22,4	21,2	17	547	555
	1,15	40 950	2,65	1 213	**R 4EB 125 A**	**38 x 300**	132 S 4		33,5	26,5	25	20	721	729
	1,28	36 980	1	1 095	**R 4EB 042 A**	**28 x 250**	112 MC 4		20	16	15	11,8	288	297
	1,28	36 980	1	1 095	**R 4EB 042 A**	**38 x 300**	132 S 4		20	16	15	11,8	310	318
	1,32	35 830	1,4	1 061	**R 4EB 060 A**	**28 x 250**	112 MC 4		22,4	18	17	14	362	371
	1,32	35 830	1,4	1 061	**R 4EB 060 A**	**38 x 300**	132 S 4		22,4	18	17	14	384	392
	1,34	35 350	1,6	673	**R 4EB 060 A**	**38 x 300**	132 MB 6		28	22,4	21,2	17	396	408
	1,32	35 830	2,24	1 061	**R 4EB 085 A**	**38 x 300**	132 S 4		28	22,4	21,2	17	547	555
	1,28	36 920	4,25	1 093	**R 4EB 180 A**	**38 x 300**	132 S 4		40	31,5	30	23,6	1 009	1 017
	1,42	33 370	1,18	988	**R 4EB 042 A**	**28 x 250**	112 MC 4		20	16	15	11,8	288	297
	1,42	33 370	1,18	988	**R 4EB 042 A**	**38 x 300**	132 S 4		20	16	15	11,8	310	318
	1,46	32 310	1,5	957	**R 4EB 060 A**	**28 x 250**	112 MC 4		22,4	18	17	14	362	371
	1,46	32 310	1,5	957	**R 4EB 060 A**	**38 x 300**	132 S 4		22,4	18	17	14	384	392
	1,45	32 530	2,36	963	**R 4EB 085 A**	**38 x 300**	132 S 4		28	22,4	21,2	17	547	555
	1,44	32 760	3,15	970	**R 4EB 125 A**	**38 x 300**	132 S 4		33,5	26,5	25	20	721	729

P_1	n_2	M_2	f_S	i	∅**d** x ∅**P**	Pt_N [kW] t_{amb} = 20°C		t_{amb} = 40°C		kg	
kW	min^{-1}	N m								HB	HBZ
5,5	**1,57**	30 110	1	573	**R 4EB 030 A 38 x 300** 132 MB 6	20	16	15	11,8	264	276
	1,57	30 090	1,25	891	**R 4EB 042 A 28 x 250** 112 MC 4	20	16	15	11,8	288	297
	1,57	30 090	1,25	891	**R 4EB 042 A 38 x 300** 132 S 4	20	16	15	11,8	310	318
	1,66	28 490	1,6	542	**R 4EB 042 A 38 x 300** 132 MB 6	25	20	19	15	322	334
	1,62	29 160	1,7	864	**R 4EB 060 A 28 x 250** 112 MC 4	22,4	18	17	14	362	371
	1,62	29 160	1,7	864	**R 4EB 060 A 38 x 300** 132 S 4	22,4	18	17	14	384	392
	1,62	29 160	2,65	864	**R 4EB 085 A 38 x 300** 132 S 4	28	22,4	21,2	17	547	555
	1,50	31 460	3,35	932	**R 4EB 125 A 38 x 300** 132 S 4	33,5	26,5	25	20	721	729
	1,69	27 920	1,06	827	**R 4EB 030 A 28 x 250** 112 MC 4	16	12,5	11,8	9,5	230	239
	1,69	27 920	1,06	827	**R 4EB 030 A 38 x 300** 132 S 4	16	12,5	11,8	9,5	252	260
	1,66	28 540	1,32	845	**R 4EB 042 A 28 x 250** 112 MC 4	20	16	15	11,8	288	297
	1,66	28 540	1,32	845	**R 4EB 042 A 38 x 300** 132 S 4	20	16	15	11,8	310	318
	1,77	26 640	1,5	507	**R 4EB 042 A 38 x 300** 132 MB 6	25	20	19	15	322	334
	1,72	27 530	1,8	815	**R 4EB 060 A 28 x 250** 112 MC 4	22,4	18	17	14	362	371
	1,72	27 530	1,8	815	**R 4EB 060 A 38 x 300** 132 S 4	22,4	18	17	14	384	392
	1,67	28 250	3	837	**R 4EB 085 A 38 x 300** 132 S 4	28	22,4	21,2	17	547	555
	2,08	22 720	1,32	673	**R 4EB 030 A 28 x 250** 112 MC 4	16	12,5	11,8	9,5	230	239
	2,08	22 720	1,32	673	**R 4EB 030 A 38 x 300** 132 S 4	16	12,5	11,8	9,5	252	260
	2,04	23 230	1,6	688	**R 4EB 042 A 28 x 250** 112 MC 4	20	16	15	11,8	288	297
	2,04	23 230	1,6	688	**R 4EB 042 A 38 x 300** 132 S 4	20	16	15	11,8	310	318
	2,07	22 790	2	434	**R 4EB 042 A 38 x 300** 132 MB 6	25	20	19	15	322	334
	2,08	22 720	2,24	673	**R 4EB 060 A 38 x 300** 132 S 4	22,4	18	17	14	384	392
	1,90	24 840	3	736	**R 4EB 085 A 38 x 300** 132 S 4	28	22,4	21,2	17	547	555
	2,39	19 750	0,95	585	**R 4EB 021 A 28 x 250** 112 MC 4	14	11,2	10,6	8,5	185	194
	2,39	19 750	0,95	585	**R 4EB 021 A 38 x 300** 132 S 4	14	11,2	10,6	8,5	207	215
	2,22	21 340	1,18	632	**R 4EB 030 A 28 x 250** 112 MC 4	16	12,5	11,8	9,5	230	239
	2,22	21 340	1,18	632	**R 4EB 030 A 38 x 300** 132 S 4	16	12,5	11,8	9,5	252	260
	2,12	22 290	1,4	424	**R 4EB 030 A 38 x 300** 132 MB 6	20	16	15	11,8	264	276
	2,21	21 410	1,7	634	**R 4EB 042 A 28 x 250** 112 MC 4	20	16	15	11,8	288	297
	2,21	21 410	1,7	634	**R 4EB 042 A 38 x 300** 132 S 4	20	16	15	11,8	310	318
	2,15	22 020	2,12	652	**R 4EB 060 A 38 x 300** 132 S 4	22,4	18	17	14	384	392
	2,09	22 600	3,75	669	**R 4EB 085 A 38 x 300** 132 S 4	28	22,4	21,2	17	547	555
	2,59	18 280	0,9	541	**R 4EB 018 A 28 x 250** 112 MC 4	14	11,2	10,6	8,5	182	191
	2,59	18 280	0,9	541	**R 4EB 018 A 38 x 300** 132 S 4	14	11,2	10,6	8,5	204	212
	2,55	18 550	1	549	**R 4EB 021 A 28 x 250** 112 MC 4	14	11,2	10,6	8,5	185	194
	2,55	18 550	1	549	**R 4EB 021 A 38 x 300** 132 S 4	14	11,2	10,6	8,5	207	215
	2,44	19 360	1,5	573	**R 4EB 030 A 28 x 250** 112 MC 4	16	12,5	11,8	9,5	230	239
	2,44	19 360	1,5	573	**R 4EB 030 A 38 x 300** 132 S 4	16	12,5	11,8	9,5	252	260
	2,58	18 310	2,24	542	**R 4EB 042 A 38 x 300** 132 S 4	20	16	15	11,8	310	318
	2,60	18 180	3	538	**R 4EB 060 A 38 x 300** 132 S 4	22,4	18	17	14	384	392
	2,89	16 330	1,06	311	**R 4EB 018 A 38 x 300** 132 MB 6	17	14	13,2	10,6	216	228
	2,84	16 640	0,9	493	**R 4EB 021 A 28 x 250** 112 MC 4	14	11,2	10,6	8,5	185	194
	2,84	16 640	0,9	493	**R 4EB 021 A 38 x 300** 132 S 4	14	11,2	10,6	8,5	207	215
	2,89	16 330	1,12	311	**R 4EB 021 A 38 x 300** 132 MB 6	17	14	13,2	10,6	219	231
	2,64	17 910	1,6	531	**R 4EB 030 A 28 x 250** 112 MC 4	16	12,5	11,8	9,5	230	239
	2,64	17 910	1,6	531	**R 4EB 030 A 38 x 300** 132 S 4	16	12,5	11,8	9,5	252	260
	2,95	16 000	1,8	305	**R 4EB 030 A 38 x 300** 132 MB 6	20	16	15	11,8	264	276
	2,76	17 130	2,12	507	**R 4EB 042 A 38 x 300** 132 S 4	20	16	15	11,8	310	318
	2,72	17 360	2,65	514	**R 4EB 060 A 38 x 300** 132 S 4	22,4	18	17	14	384	392
	2,64	17 910	4,5	531	**R 4EB 085 A 38 x 300** 132 S 4	28	22,4	21,2	17	547	555
	3,33	14 220	0,95	271	**R 4EB 015 A 38 x 300** 132 MB 6	15	11,8	11,2	9	178	190
	3,04	15 570	1,12	461	**R 4EB 018 A 28 x 250** 112 MC 4	14	11,2	10,6	8,5	182	191
	3,04	15 570	1,12	461	**R 4EB 018 A 38 x 300** 132 S 4	14	11,2	10,6	8,5	204	212
	2,99	15 800	1,18	468	**R 4EB 021 A 28 x 250** 112 MC 4	14	11,2	10,6	8,5	185	194
	2,99	15 800	1,18	468	**R 4EB 021 A 38 x 300** 132 S 4	14	11,2	10,6	8,5	207	215
	3,05	15 490	1,9	459	**R 4EB 030 A 38 x 300** 132 S 4	16	12,5	11,8	9,5	252	260
	3,23	14 650	3	434	**R 4EB 042 A 38 x 300** 132 S 4	20	16	15	11,8	310	318
	3,60	13 120	1	389	**R 4EB 015 A 28 x 250** 112 MC 4	11,8	9,5	9	7,1	144	153
	3,60	13 120	1	389	**R 4EB 015 A 38 x 300** 132 S 4	11,8	9,5	9	7,1	166	174
	3,60	13 120	1,18	389	**R 4EB 018 A 28 x 250** 112 MC 4	14	11,2	10,6	8,5	182	191
	3,60	13 120	1,18	389	**R 4EB 018 A 38 x 300** 132 S 4	14	11,2	10,6	8,5	204	212
	3,23	14 620	1,12	433	**R 4EB 021 A 28 x 250** 112 MC 4	14	11,2	10,6	8,5	185	194
	3,23	14 620	1,12	433	**R 4EB 021 A 38 x 300** 132 S 4	14	11,2	10,6	8,5	207	215
	3,67	12 870	1,4	245	**R 4EB 021 A 38 x 300** 132 MB 6	17	14	13,2	10,6	219	231
	3,30	14 330	2	424	**R 4EB 030 A 38 x 300** 132 S 4	16	12,5	11,8	9,5	252	260
	3,75	12 620	2,24	240	**R 4EB 030 A 38 x 300** 132 MB 6	20	16	15	11,8	264	276
	3,47	13 630	2,5	404	**R 4EB 042 A 38 x 300** 132 S 4	20	16	15	11,8	310	318
	3,30	14 330	3,75	424	**R 4EB 060 A 38 x 300** 132 S 4	22,4	18	17	14	384	392
	3,85	12 280	1,06	364	**R 4EB 015 A 28 x 250** 112 MC 4	11,8	9,5	9	7,1	144	153
	3,85	12 280	1,06	364	**R 4EB 015 A 38 x 300** 132 S 4	11,8	9,5	9	7,1	166	174
	3,79	12 460	1,32	369	**R 4EB 018 A 28 x 250** 112 MC 4	14	11,2	10,6	8,5	182	191
	3,79	12 460	1,32	369	**R 4EB 018 A 38 x 300** 132 S 4	14	11,2	10,6	8,5	204	212
	3,79	12 460	1,6	369	**R 4EB 021 A 28 x 250** 112 MC 4	14	11,2	10,6	8,5	185	194
	3,79	12 460	1,6	369	**R 4EB 021 A 38 x 300** 132 S 4	14	11,2	10,6	8,5	207	215
	3,87	12 210	2,24	362	**R 4EB 030 A 38 x 300** 132 S 4	16	12,5	11,8	9,5	252	260
	3,79	12 480	3,35	370	**R 4EB 042 A 38 x 300** 132 S 4	20	16	15	11,8	310	318

P_1	n_2	M_2	fs	i					Pt_N [kW] t_{amb} = 20°C		t_{amb} = 40°C		kg	
kW	min^{-1}	N m			∅**d** x ∅**P**								HB	HBZ
5,5	**4,50**	10 500	1	311	**R**	**4EB**	**012 A**	**28 x 250**	112 MC 4	11,8	9,5	9	7,1	141	150
	4,50	10 500	1	311	**R**	**4EB**	**012 A**	**38 x 300**	132 S 4	11,8	9,5	9	7,1	163	171
	4,50	10 500	1,18	311	**R**	**4EB**	**015 A**	**28 x 250**	112 MC 4	11,8	9,5	9	7,1	144	153
	4,50	10 500	1,18	311	**R**	**4EB**	**015 A**	**38 x 300**	132 S 4	11,8	9,5	9	7,1	166	174
	4,45	10 850	0,9	202	**R**	**3EB**	**015 A**	**38 x 300**	132 MB 6	18	15	14	11,2	180	192
	4,50	10 500	1,5	311	**R**	**4EB**	**018 A**	**28 x 250**	112 MC 4	14	11,2	10,6	8,5	182	191
	4,50	10 500	1,5	311	**R**	**4EB**	**018 A**	**38 x 300**	132 S 4	14	11,2	10,6	8,5	204	212
	4,45	10 850	1	202	**R**	**3EB**	**018 A**	**38 x 300**	132 MB 6	21,2	17	16	13,2	219	231
	4,50	10 500	1,6	311	**R**	**4EB**	**021 A**	**28 x 250**	112 MC 4	14	11,2	10,6	8,5	185	194
	4,50	10 500	1,6	311	**R**	**4EB**	**021 A**	**38 x 300**	132 S 4	14	11,2	10,6	8,5	207	215
	4,45	10 850	1	202	**R**	**3EB**	**021 A**	**38 x 300**	132 MB 6	21,2	17	16	13,2	222	234
	4,63	10 210	1,8	194	**R**	**4EB**	**021 A**	**38 x 300**	132 MB 6	17	14	13,2	10,6	219	231
	4,59	10 290	2,65	305	**R**	**4EB**	**030 A**	**38 x 300**	132 S 4	16	12,5	11,8	9,5	252	260
	4,49	10 760	2	200	**R**	**3EB**	**030 A**	**38 x 300**	132 MB 6	25	20	19	15	277	289
	4,49	10 520	3,35	311	**R**	**4EB**	**042 A**	**38 x 300**	132 S 4	20	16	15	11,8	310	318
	5,17	9 139	1,12	271	**R**	**4EB**	**012 A**	**28 x 250**	112 MC 4	11,8	9,5	9	7,1	141	150
	5,17	9 139	1,12	271	**R**	**4EB**	**012 A**	**38 x 300**	132 S 4	11,8	9,5	9	7,1	163	171
	5,17	9 139	1,4	271	**R**	**4EB**	**015 A**	**28 x 250**	112 MC 4	11,8	9,5	9	7,1	144	153
	5,17	9 139	1,4	271	**R**	**4EB**	**015 A**	**38 x 300**	132 S 4	11,8	9,5	9	7,1	166	174
	4,81	9 822	1,6	291	**R**	**4EB**	**018 A**	**28 x 250**	112 MC 4	14	11,2	10,6	8,5	182	191
	4,81	9 822	1,6	291	**R**	**4EB**	**018 A**	**38 x 300**	132 S 4	14	11,2	10,6	8,5	204	212
	4,81	9 822	1,9	291	**R**	**4EB**	**021 A**	**38 x 300**	132 S 4	14	11,2	10,6	8,5	207	215
	4,91	9 627	2,8	285	**R**	**4EB**	**030 A**	**38 x 300**	132 S 4	16	12,5	11,8	9,5	252	260
	5,71	8 277	1,25	245	**R**	**4EB**	**012 A**	**28 x 250**	112 MC 4	11,8	9,5	9	7,1	141	150
	5,71	8 277	1,25	245	**R**	**4EB**	**012 A**	**38 x 300**	132 S 4	11,8	9,5	9	7,1	163	171
	5,47	8 832	0,9	164	**R**	**3EB**	**012 A**	**38 x 300**	132 MB 6	18	15	14	11,2	177	189
	5,71	8 277	1,5	245	**R**	**4EB**	**015 A**	**28 x 250**	112 MC 4	11,8	9,5	9	7,1	144	153
	5,71	8 277	1,5	245	**R**	**4EB**	**015 A**	**38 x 300**	132 S 4	11,8	9,5	9	7,1	166	174
	5,47	8 832	1,06	164	**R**	**3EB**	**015 A**	**38 x 300**	132 MB 6	18	15	14	11,2	180	192
	5,71	8 277	1,9	245	**R**	**4EB**	**018 A**	**38 x 300**	132 S 4	14	11,2	10,6	8,5	204	212
	5,47	8 832	1,32	164	**R**	**3EB**	**018 A**	**38 x 300**	132 MB 6	21,2	17	16	13,2	219	231
	5,71	8 277	2,12	245	**R**	**4EB**	**021 A**	**38 x 300**	132 S 4	14	11,2	10,6	8,5	207	215
	5,47	8 832	1,6	164	**R**	**3EB**	**021 A**	**38 x 300**	132 MB 6	21,2	17	16	13,2	222	234
	5,83	8 112	3,15	240	**R**	**4EB**	**030 A**	**38 x 300**	132 S 4	16	12,5	11,8	9,5	252	260
	5,52	8 759	2,36	163	**R**	**3EB**	**030 A**	**38 x 300**	132 MB 6	25	20	19	15	277	289
	6,42	7 524	1	140	**R**	**3EB**	**012 A**	**38 x 300**	132 MB 6	18	15	14	11,2	177	189
	6,42	7 524	1,25	140	**R**	**3EB**	**015 A**	**38 x 300**	132 MB 6	18	15	14	11,2	180	192
	6,42	7 524	1,5	140	**R**	**3EB**	**018 A**	**38 x 300**	132 MB 6	21,2	17	16	13,2	219	231
	6,42	7 524	1,7	140	**R**	**3EB**	**021 A**	**38 x 300**	132 MB 6	21,2	17	16	13,2	222	234
	6,48	7 462	2,8	139	**R**	**3EB**	**030 A**	**38 x 300**	132 MB 6	25	20	19	15	277	289
	7,21	6 561	1,06	194	**R**	**4EB**	**009 A**	**28 x 250**	112 MC 4	11,2	9	8,5	6,7	130	139
	7,21	6 561	1,06	194	**R**	**4EB**	**009 A**	**38 x 300**	132 S 4	11,2	9	8,5	6,7	152	160
	6,93	6 977	1,12	202	**R**	**3EB**	**012 A**	**28 x 250**	112 MC 4	15	11,2	11,2	8,5	143	152
	7,21	6 561	1,5	194	**R**	**4EB**	**012 A**	**28 x 250**	112 MC 4	11,8	9,5	9	7,1	141	150
	6,93	6 977	1,12	202	**R**	**3EB**	**012 A**	**38 x 300**	132 S 4	15	11,2	11,2	8,5	165	173
	7,21	6 561	1,5	194	**R**	**4EB**	**012 A**	**38 x 300**	132 S 4	11,8	9,5	9	7,1	163	171
	6,93	6 977	1,32	202	**R**	**3EB**	**015 A**	**28 x 250**	112 MC 4	15	11,2	11,2	8,5	146	155
	7,21	6 561	1,8	194	**R**	**4EB**	**015 A**	**28 x 250**	112 MC 4	11,8	9,5	9	7,1	144	153
	6,93	6 977	1,32	202	**R**	**3EB**	**015 A**	**38 x 300**	132 S 4	15	11,2	11,2	8,5	168	176
	7,21	6 561	1,8	194	**R**	**4EB**	**015 A**	**38 x 300**	132 S 4	11,8	9,5	9	7,1	166	174
	6,94	6 963	1,7	130	**R**	**3EB**	**015 A**	**38 x 300**	132 MB 6	18	15	14	11,2	180	192
	6,93	6 977	1,5	202	**R**	**3EB**	**018 A**	**28 x 250**	112 MC 4	17	14	13,2	10,6	185	194
	6,93	6 977	1,5	202	**R**	**3EB**	**018 A**	**38 x 300**	132 S 4	17	14	13,2	10,6	207	215
	7,24	6 525	2,36	193	**R**	**4EB**	**018 A**	**38 x 300**	132 S 4	14	11,2	10,6	8,5	204	212
	6,93	6 977	1,5	202	**R**	**3EB**	**021 A**	**28 x 250**	112 MC 4	17	14	13,2	10,6	188	197
	6,93	6 977	1,5	202	**R**	**3EB**	**021 A**	**38 x 300**	132 S 4	17	14	13,2	10,6	210	218
	7,21	6 561	2,65	194	**R**	**4EB**	**021 A**	**38 x 300**	132 S 4	14	11,2	10,6	8,5	207	215
	6,84	7 066	1,9	132	**R**	**3EB**	**021 A**	**38 x 300**	132 MB 6	21,2	17	16	13,2	222	234
	6,98	6 919	3	200	**R**	**3EB**	**030 A**	**38 x 300**	132 S 4	20	16	15	11,8	265	273
	7,35	6 430	4	190	**R**	**4EB**	**030 A**	**38 x 300**	132 S 4	16	12,5	11,8	9,5	252	260
	7,70	6 138	1,12	182	**R**	**4EB**	**009 A**	**28 x 250**	112 MC 4	11,2	9	8,5	6,7	130	139
	7,70	6 138	1,12	182	**R**	**4EB**	**009 A**	**38 x 300**	132 S 4	11,2	9	8,5	6,7	152	160
	8,15	5 932	1,18	110	**R**	**3EB**	**009 A**	**38 x 300**	132 MB 6	17	14	13,2	10,6	167	179
	7,70	6 138	1,6	182	**R**	**4EB**	**012 A**	**28 x 250**	112 MC 4	11,8	9,5	9	7,1	141	150
	7,70	6 138	1,6	182	**R**	**4EB**	**012 A**	**38 x 300**	132 S 4	11,8	9,5	9	7,1	163	171
	8,15	5 932	1,6	110	**R**	**3EB**	**012 A**	**38 x 300**	132 MB 6	18	15	14	11,2	177	189
	7,70	6 138	1,9	182	**R**	**4EB**	**015 A**	**38 x 300**	132 S 4	11,8	9,5	9	7,1	166	174
	8,15	5 932	1,7	110	**R**	**3EB**	**015 A**	**38 x 300**	132 MB 6	18	15	14	11,2	180	192
	7,70	6 138	2,5	182	**R**	**4EB**	**018 A**	**38 x 300**	132 S 4	14	11,2	10,6	8,5	204	212
	8,03	6 019	1,8	112	**R**	**3EB**	**018 A**	**38 x 300**	132 MB 6	21,2	17	16	13,2	219	231
	7,70	6 138	3	182	**R**	**4EB**	**021 A**	**38 x 300**	132 S 4	14	11,2	10,6	8,5	207	215

P_1	n_2	M_2	f_S	i	∅**d** x ∅**P**	Pt_N [kW] t_{amb} = 20°C		Pt_N [kW] t_{amb} = 40°C		kg	
kW	min^{-1}	N m								HB	HBZ
5,5	**8,51**	5 678	0,95	164	**R 3EB 009 A 28 x 250** 112 MC 4	14	11,2	10,6	8,5	133	142
	8,60	5 499	1,25	163	**R 4EB 009 A 28 x 250** 112 MC 4	11,2	9	8,5	6,7	130	139
	8,51	5 678	0,95	164	**R 3EB 009 A 38 x 300** 132 S 4	14	11,2	10,6	8,5	155	163
	8,60	5 499	1,25	163	**R 4EB 009 A 38 x 300** 132 S 4	11,2	9	8,5	6,7	152	160
	8,51	5 678	1,32	164	**R 3EB 012 A 28 x 250** 112 MC 4	15	11,2	11,2	8,5	143	152
	8,60	5 499	1,7	163	**R 4EB 012 A 28 x 250** 112 MC 4	11,8	9,5	9	7,1	141	150
	8,51	5 678	1,32	164	**R 3EB 012 A 38 x 300** 132 S 4	15	11,2	11,2	8,5	165	173
	8,60	5 499	1,7	163	**R 4EB 012 A 38 x 300** 132 S 4	11,8	9,5	9	7,1	163	171
	8,67	5 571	1,5	104	**R 3EB 012 A 38 x 300** 132 MB 6	18	15	14	11,2	177	189
	8,51	5 678	1,6	164	**R 3EB 015 A 28 x 250** 112 MC 4	15	11,2	11,2	8,5	146	155
	8,51	5 678	1,6	164	**R 3EB 015 A 38 x 300** 132 S 4	15	11,2	11,2	8,5	168	176
	9,14	5 173	2,24	153	**R 4EB 015 A 38 x 300** 132 S 4	11,8	9,5	9	7,1	166	174
	8,67	5 571	2,12	104	**R 3EB 015 A 38 x 300** 132 MB 6	18	15	14	11,2	180	192
	8,51	5 678	1,9	164	**R 3EB 018 A 28 x 250** 112 MC 4	17	14	13,2	10,6	185	194
	8,51	5 678	1,9	164	**R 3EB 018 A 38 x 300** 132 S 4	17	14	13,2	10,6	207	215
	9,14	5 173	2,8	153	**R 4EB 018 A 38 x 300** 132 S 4	14	11,2	10,6	8,5	204	212
	8,51	5 678	2,24	164	**R 3EB 021 A 28 x 250** 112 MC 4	17	14	13,2	10,6	188	197
	8,51	5 678	2,24	164	**R 3EB 021 A 38 x 300** 132 S 4	17	14	13,2	10,6	210	218
	8,58	5 630	3,75	163	**R 3EB 030 A 38 x 300** 132 S 4	20	16	15	11,8	265	273
	10,2	4 746	1	88,4	**R 3EB 006 A 38 x 300** 132 MB 6	12,5	10	9,5	7,5	130	142
	9,99	4 837	1,12	140	**R 3EB 009 A 28 x 250** 112 MC 4	14	11,2	10,6	8,5	133	142
	9,99	4 837	1,12	140	**R 3EB 009 A 38 x 300** 132 S 4	14	11,2	10,6	8,5	155	163
	10,2	4 746	1,4	88,4	**R 3EB 009 A 38 x 300** 132 MB 6	17	14	13,2	10,6	167	179
	9,99	4 837	1,5	140	**R 3EB 012 A 28 x 250** 112 MC 4	15	11,2	11,2	8,5	143	152
	9,99	4 837	1,5	140	**R 3EB 012 A 38 x 300** 132 S 4	15	11,2	11,2	8,5	165	173
	10,2	4 746	2	88,4	**R 3EB 012 A 38 x 300** 132 MB 6	18	15	14	11,2	177	189
	9,99	4 837	1,9	140	**R 3EB 015 A 38 x 300** 132 S 4	15	11,2	11,2	8,5	168	176
	9,99	4 837	2,24	140	**R 3EB 018 A 38 x 300** 132 S 4	17	14	13,2	10,6	207	215
	9,99	4 837	2,24	140	**R 3EB 021 A 38 x 300** 132 S 4	17	14	13,2	10,6	210	218
	10,1	4 797	4,25	139	**R 3EB 030 A 38 x 300** 132 S 4	20	16	15	11,8	265	273
	10,8	4 476	0,9	130	**R 3EB 006 A 28 x 250** 112 MC 4	10	8	7,5	6	96	105
	10,8	4 476	0,9	130	**R 3EB 006 A 38 x 300** 132 S 4	10	8	7,5	6	118	126
	10,8	4 476	1,32	130	**R 3EB 009 A 28 x 250** 112 MC 4	14	11,2	10,6	8,5	133	142
	10,8	4 476	1,32	130	**R 3EB 009 A 38 x 300** 132 S 4	14	11,2	10,6	8,5	155	163
	10,8	4 476	1,8	130	**R 3EB 012 A 28 x 250** 112 MC 4	15	11,2	11,2	8,5	143	152
	10,8	4 476	1,8	130	**R 3EB 012 A 38 x 300** 132 S 4	15	11,2	11,2	8,5	165	173
	10,8	4 476	2,24	130	**R 3EB 015 A 38 x 300** 132 S 4	15	11,2	11,2	8,5	168	176
	10,6	4 542	2,36	132	**R 3EB 018 A 38 x 300** 132 S 4	17	14	13,2	10,6	207	215
	10,6	4 542	3	132	**R 3EB 021 A 38 x 300** 132 S 4	17	14	13,2	10,6	210	218
	12,7	3 814	0,9	110	**R 3EB 004 A 28 x 250** 112 MC 4	9,5	7,5	7,1	5,6	89	98
	12,7	3 814	0,9	110	**R 3EB 004 A 38 x 300** 132 S 4	9,5	7,5	7,1	5,6	111	119
	12,7	3 814	1,18	110	**R 3EB 006 A 28 x 250** 112 MC 4	10	8	7,5	6	96	105
	12,7	3 814	1,18	110	**R 3EB 006 A 38 x 300** 132 S 4	10	8	7,5	6	118	126
	12,7	3 814	1,8	110	**R 3EB 009 A 28 x 250** 112 MC 4	14	11,2	10,6	8,5	133	142
	12,7	3 814	1,8	110	**R 3EB 009 A 38 x 300** 132 S 4	14	11,2	10,6	8,5	155	163
	12,7	3 814	2,24	110	**R 3EB 012 A 38 x 300** 132 S 4	15	11,2	11,2	8,5	165	173
	12,7	3 814	2,24	110	**R 3EB 015 A 38 x 300** 132 S 4	15	11,2	11,2	8,5	168	176
	12,5	3 870	2,8	112	**R 3EB 018 A 38 x 300** 132 S 4	17	14	13,2	10,6	207	215
	13,5	3 581	1,12	104	**R 3EB 006 A 28 x 250** 112 MC 4	10	8	7,5	6	96	105
	13,5	3 581	1,12	104	**R 3EB 006 A 38 x 300** 132 S 4	10	8	7,5	6	118	126
	13,5	3 581	1,6	104	**R 3EB 009 A 28 x 250** 112 MC 4	14	11,2	10,6	8,5	133	142
	13,5	3 581	1,6	104	**R 3EB 009 A 38 x 300** 132 S 4	14	11,2	10,6	8,5	155	163
	13,5	3 581	2,24	104	**R 3EB 012 A 38 x 300** 132 S 4	15	11,2	11,2	8,5	165	173
	13,5	3 581	3,15	104	**R 3EB 015 A 38 x 300** 132 S 4	15	11,2	11,2	8,5	168	176
	15,8	3 051	1,12	88,4	**R 3EB 004 A 28 x 250** 112 MC 4	9,5	7,5	7,1	5,6	89	98
	15,8	3 051	1,12	88,4	**R 3EB 004 A 38 x 300** 132 S 4	9,5	7,5	7,1	5,6	111	119
	15,8	3 051	1,5	88,4	**R 3EB 006 A 28 x 250** 112 MC 4	10	8	7,5	6	96	105
	15,8	3 051	1,5	88,4	**R 3EB 006 A 38 x 300** 132 S 4	10	8	7,5	6	118	126
	15,8	3 051	2,12	88,4	**R 3EB 009 A 38 x 300** 132 S 4	14	11,2	10,6	8,5	155	163
	15,8	3 051	3	88,4	**R 3EB 012 A 38 x 300** 132 S 4	15	11,2	11,2	8,5	165	173
	19,4	2 486	0,9	46,3	**R 3EB 003 A 38 x 300** 132 MB 6	11,2	9,5	8,5	7,1	117	129
	17,1	2 824	1	81,8	**R 3EB 004 A 28 x 250** 112 MC 4	9,5	7,5	7,1	5,6	89	98
	17,1	2 824	1	81,8	**R 3EB 004 A 38 x 300** 132 S 4	9,5	7,5	7,1	5,6	111	119
	19,4	2 486	1,32	46,3	**R 3EB 004 A 38 x 300** 132 MB 6	11,8	9,5	9	7,1	123	135
	17,1	2 824	1,4	81,8	**R 3EB 006 A 28 x 250** 112 MC 4	10	8	7,5	6	96	105
	17,1	2 824	1,4	81,8	**R 3EB 006 A 38 x 300** 132 S 4	10	8	7,5	6	118	126
	19,4	2 486	1,7	46,3	**R 3EB 006 A 38 x 300** 132 MB 6	12,5	10	9,5	7,5	130	142
	17,1	2 824	2	81,8	**R 3EB 009 A 38 x 300** 132 S 4	14	11,2	10,6	8,5	155	163
	19,4	2 486	2,65	46,3	**R 3EB 009 A 38 x 300** 132 MB 6	17	14	13,2	10,6	167	179
	17,1	2 824	2,8	81,8	**R 3EB 012 A 38 x 300** 132 S 4	15	11,2	11,2	8,5	165	173
	20,1	2 405	0,95	69,7	**R 3EB 003 A 28 x 250** 112 MC 4	9,5	7,5	7,1	5,6	83	92
	20,1	2 405	0,95	69,7	**R 3EB 003 A 38 x 300** 132 S 4	9,5	7,5	7,1	5,6	105	113
	20,1	2 405	1,4	69,7	**R 3EB 004 A 28 x 250** 112 MC 4	9,5	7,5	7,1	5,6	89	98
	20,1	2 405	1,4	69,7	**R 3EB 004 A 38 x 300** 132 S 4	9,5	7,5	7,1	5,6	111	119
	20,1	2 405	1,9	69,7	**R 3EB 006 A 38 x 300** 132 S 4	10	8	7,5	6	118	126
	20,1	2 405	2,8	69,7	**R 3EB 009 A 38 x 300** 132 S 4	14	11,2	10,6	8,5	155	163

P_1	n_2	M_2	fs	i					Pt_N [kW] t_{amb} = 20°C		t_{amb} = 40°C		kg	
kW	min^{-1}	N m			 ∅**d** x ∅**P**								HB	HBZ
5,5	**21,6**	2 238	1	64,8	**R**	**3EB**	**003 A**	**28 x 250**	112 MC 4	9,5	7,5	7,1	5,6	83	92
	21,6	2 238	1	64,8	**R**	**3EB**	**003 A**	**38 x 300**	132 S 4	9,5	7,5	7,1	5,6	105	113
	21,6	2 238	1,25	64,8	**R**	**3EB**	**004 A**	**28 x 250**	112 MC 4	9,5	7,5	7,1	5,6	89	98
	21,6	2 238	1,25	64,8	**R**	**3EB**	**004 A**	**38 x 300**	132 S 4	9,5	7,5	7,1	5,6	111	119
	23,1	2 095	1,5	39,0	**R**	**3EB**	**004 A**	**38 x 300**	132 MB 6	11,8	9,5	9	7,1	123	135
	21,6	2 238	1,8	64,8	**R**	**3EB**	**006 A**	**28 x 250**	112 MC 4	10	8	7,5	6	96	105
	21,6	2 238	1,8	64,8	**R**	**3EB**	**006 A**	**38 x 300**	132 S 4	10	8	7,5	6	118	126
	21,6	2 238	2,5	64,8	**R**	**3EB**	**009 A**	**38 x 300**	132 S 4	14	11,2	10,6	8,5	155	163
	23,1	2 095	3	39,0	**R**	**3EB**	**009 A**	**38 x 300**	132 MB 6	17	14	13,2	10,6	167	179
	21,6	2 238	3,55	64,8	**R**	**3EB**	**012 A**	**38 x 300**	132 S 4	15	11,2	11,2	8,5	165	173
	25,5	1 897	1,18	54,9	**R**	**3EB**	**003 A**	**28 x 250**	112 MC 4	9,5	7,5	7,1	5,6	83	92
	25,5	1 897	1,18	54,9	**R**	**3EB**	**003 A**	**38 x 300**	132 S 4	9,5	7,5	7,1	5,6	105	113
	25,5	1 897	1,7	54,9	**R**	**3EB**	**004 A**	**28 x 250**	112 MC 4	9,5	7,5	7,1	5,6	89	98
	25,5	1 897	1,7	54,9	**R**	**3EB**	**004 A**	**38 x 300**	132 S 4	9,5	7,5	7,1	5,6	111	119
	25,3	1 907	2,36	55,2	**R**	**3EB**	**006 A**	**38 x 300**	132 S 4	10	8	7,5	6	118	126
	25,5	1 897	3,35	54,9	**R**	**3EB**	**009 A**	**38 x 300**	132 S 4	14	11,2	10,6	8,5	155	163
	27,3	1 772	0,9	51,3	**R**	**3EB**	**002 A**	**28 x 250**	112 MC 4	7,5	6	5,6	4,5	72	81
	27,3	1 772	0,9	51,3	**R**	**3EB**	**002 A**	**38 x 300**	132 S 4	7,5	6	5,6	4,5	94	102
	30,2	1 598	1,4	46,3	**R**	**3EB**	**003 A**	**28 x 250**	112 MC 4	9,5	7,5	7,1	5,6	83	92
	30,2	1 598	1,4	46,3	**R**	**3EB**	**003 A**	**38 x 300**	132 S 4	9,5	7,5	7,1	5,6	105	113
	30,2	1 598	2	46,3	**R**	**3EB**	**004 A**	**38 x 300**	132 S 4	9,5	7,5	7,1	5,6	111	119
	29,0	1 705	1,25	31,1	**R**	**2EB**	**004 A**	**38 x 300**	132 MB 6	17	13,2	12,5	10	127	139
	30,2	1 598	2,36	46,3	**R**	**3EB**	**006 A**	**38 x 300**	132 S 4	10	8	7,5	6	118	126
	29,0	1 705	1,7	31,1	**R**	**2EB**	**006 A**	**38 x 300**	132 MB 6	17	13,2	12,5	10	132	144
	30,2	1 598	4	46,3	**R**	**3EB**	**009 A**	**38 x 300**	132 S 4	14	11,2	10,6	8,5	155	163
	29,0	1 705	2,5	31,1	**R**	**2EB**	**009 A**	**38 x 300**	132 MB 6	25	20	19	15	177	189
	32,2	1 499	1,06	43,4	**R**	**3EB**	**002 A**	**28 x 250**	112 MC 4	7,5	6	5,6	4,5	72	81
	32,2	1 499	1,06	43,4	**R**	**3EB**	**002 A**	**38 x 300**	132 S 4	7,5	6	5,6	4,5	94	102
	32,1	1 503	1,5	43,6	**R**	**3EB**	**003 A**	**28 x 250**	112 MC 4	9,5	7,5	7,1	5,6	83	92
	32,1	1 503	1,5	43,6	**R**	**3EB**	**003 A**	**38 x 300**	132 S 4	9,5	7,5	7,1	5,6	105	113
	34,0	1 452	1,32	26,5	**R**	**2EB**	**003 A**	**38 x 300**	132 MB 6	16	12,5	11,8	9,5	121	133
	32,1	1 503	2,12	43,6	**R**	**3EB**	**004 A**	**38 x 300**	132 S 4	9,5	7,5	7,1	5,6	111	119
	34,0	1 452	1,7	26,5	**R**	**2EB**	**004 A**	**38 x 300**	132 MB 6	17	13,2	12,5	10	127	139
	32,1	1 503	3	43,6	**R**	**3EB**	**006 A**	**38 x 300**	132 S 4	10	8	7,5	6	118	126
	34,0	1 452	1,7	26,5	**R**	**2EB**	**006 A**	**38 x 300**	132 MB 6	17	13,2	12,5	10	132	144
	34,0	1 452	3,35	26,5	**R**	**2EB**	**009 A**	**38 x 300**	132 MB 6	25	20	19	15	177	189
	35,9	1 347	1,6	39,0	**R**	**3EB**	**003 A**	**28 x 250**	112 MC 4	9,5	7,5	7,1	5,6	83	92
	35,9	1 347	1,6	39,0	**R**	**3EB**	**003 A**	**38 x 300**	132 S 4	9,5	7,5	7,1	5,6	105	113
	36,2	1 364	1,06	24,9	**R**	**2EB**	**003 A**	**38 x 300**	132 MB 6	16	12,5	11,8	9,5	121	133
	35,9	1 347	2,24	39,0	**R**	**3EB**	**004 A**	**38 x 300**	132 S 4	9,5	7,5	7,1	5,6	111	119
	36,2	1 364	1,5	24,9	**R**	**2EB**	**004 A**	**38 x 300**	132 MB 6	17	13,2	12,5	10	127	139
	35,9	1 347	2,36	39,0	**R**	**3EB**	**006 A**	**38 x 300**	132 S 4	10	8	7,5	6	118	126
	36,2	1 364	2,12	24,9	**R**	**2EB**	**006 A**	**38 x 300**	132 MB 6	17	13,2	12,5	10	132	144
	35,9	1 347	4,5	39,0	**R**	**3EB**	**009 A**	**38 x 300**	132 S 4	14	11,2	10,6	8,5	155	163
	38,9	1 243	0,9	36,0	**R**	**3EB**	**001 A**	**28 x 250**	112 MC 4	7,1	5,6	5,3	4,25	71	80
	38,9	1 243	0,9	36,0	**R**	**3EB**	**001 A**	**38 x 300**	132 S 4	7,1	5,6	5,3	4,25	93	101
	38,9	1 243	1,32	36,0	**R**	**3EB**	**002 A**	**28 x 250**	112 MC 4	7,5	6	5,6	4,5	72	81
	38,9	1 243	1,32	36,0	**R**	**3EB**	**002 A**	**38 x 300**	132 S 4	7,5	6	5,6	4,5	94	102
	42,5	1 162	1,18	21,2	**R**	**2EB**	**002 A**	**38 x 300**	132 MB 6	11,8	9,5	9	7,1	102	114
	38,1	1 267	1,7	36,7	**R**	**3EB**	**003 A**	**28 x 250**	112 MC 4	9,5	7,5	7,1	5,6	83	92
	38,1	1 267	1,7	36,7	**R**	**3EB**	**003 A**	**38 x 300**	132 S 4	9,5	7,5	7,1	5,6	105	113
	42,5	1 162	1,6	21,2	**R**	**2EB**	**003 A**	**38 x 300**	132 MB 6	16	12,5	11,8	9,5	121	133
	38,1	1 267	2,5	36,7	**R**	**3EB**	**004 A**	**38 x 300**	132 S 4	9,5	7,5	7,1	5,6	111	119
	42,5	1 162	2,12	21,2	**R**	**2EB**	**004 A**	**38 x 300**	132 MB 6	17	13,2	12,5	10	127	139
	38,1	1 267	3	36,7	**R**	**3EB**	**006 A**	**38 x 300**	132 S 4	10	8	7,5	6	118	126
	46,1	1 047	1,06	30,3	**R**	**3EB**	**001 A**	**28 x 250**	112 MC 4	7,1	5,6	5,3	4,25	71	80
	46,1	1 047	1,06	30,3	**R**	**3EB**	**001 A**	**38 x 300**	132 S 4	7,1	5,6	5,3	4,25	93	101
	45,1	1 096	0,95	31,1	**R**	**2EB**	**002 A**	**28 x 250**	112 MC 4	9,5	7,5	7,1	5,6	68	77
	46,1	1 047	1,5	30,3	**R**	**3EB**	**002 A**	**28 x 250**	112 MC 4	7,5	6	5,6	4,5	72	81
	45,1	1 096	0,95	31,1	**R**	**2EB**	**002 A**	**38 x 300**	132 S 4	9,5	7,5	7,1	5,6	90	98
	46,1	1 047	1,5	30,3	**R**	**3EB**	**002 A**	**38 x 300**	132 S 4	7,5	6	5,6	4,5	94	102
	45,1	1 096	1,32	31,1	**R**	**2EB**	**003 A**	**28 x 250**	112 MC 4	12,5	10	9,5	7,5	87	96
	45,1	1 096	1,32	31,1	**R**	**2EB**	**003 A**	**38 x 300**	132 S 4	12,5	10	9,5	7,5	109	117
	45,3	1 068	2	30,9	**R**	**3EB**	**003 A**	**38 x 300**	132 S 4	9,5	7,5	7,1	5,6	105	113
	45,1	1 096	1,9	31,1	**R**	**2EB**	**004 A**	**28 x 250**	112 MC 4	13,2	10,6	10	8	93	102
	45,1	1 096	1,9	31,1	**R**	**2EB**	**004 A**	**38 x 300**	132 S 4	13,2	10,6	10	8	115	123
	45,3	1 068	2,65	30,9	**R**	**3EB**	**004 A**	**38 x 300**	132 S 4	9,5	7,5	7,1	5,6	111	119
	45,1	1 096	2,24	31,1	**R**	**2EB**	**006 A**	**38 x 300**	132 S 4	13,2	10,6	10	8	120	128
	45,3	1 068	3	30,9	**R**	**3EB**	**006 A**	**38 x 300**	132 S 4	10	8	7,5	6	118	126
	45,1	1 096	3,75	31,1	**R**	**2EB**	**009 A**	**38 x 300**	132 S 4	20	17	15	12,5	165	173
	52,9	934	1,06	26,5	**R**	**2EB**	**001 A**	**28 x 250**	112 MC 4	9,5	7,5	7,1	5,6	67	76
	52,9	934	1,06	26,5	**R**	**2EB**	**001 A**	**38 x 300**	132 S 4	9,5	7,5	7,1	5,6	89	97
	52,9	934	1,18	26,5	**R**	**2EB**	**002 A**	**28 x 250**	112 MC 4	9,5	7,5	7,1	5,6	68	77
	52,9	934	1,18	26,5	**R**	**2EB**	**002 A**	**38 x 300**	132 S 4	9,5	7,5	7,1	5,6	90	98
	52,9	934	1,9	26,5	**R**	**2EB**	**003 A**	**38 x 300**	132 S 4	12,5	10	9,5	7,5	109	117
	52,9	934	2,24	26,5	**R**	**2EB**	**004 A**	**38 x 300**	132 S 4	13,2	10,6	10	8	115	123
	52,9	934	2,24	26,5	**R**	**2EB**	**006 A**	**38 x 300**	132 S 4	13,2	10,6	10	8	120	128
	52,9	934	4,5	26,5	**R**	**2EB**	**009 A**	**38 x 300**	132 S 4	20	17	15	12,5	165	173

P_1	n_2	M_2	fs	i	∅**d** x ∅**P**	Pt_N [kW] t_{amb} = 20°C		Pt_N [kW] t_{amb} = 40°C		kg	
kW	min^{-1}	N m								HB	HBZ
5,5	**53,9**	916	1,06	16,7	**R 2EB 001 A 38 x 300** 132 MB 6	11,2	9,5	8,5	7,1	101	113
	56,3	877	1,12	24,9	**R 2EB 002 A 28 x 250** 112 MC 4	9,5	7,5	7,1	5,6	68	77
	56,3	877	1,12	24,9	**R 2EB 002 A 38 x 300** 132 S 4	9,5	7,5	7,1	5,6	90	98
	53,9	916	1,4	16,7	**R 2EB 002 A 38 x 300** 132 MB 6	11,8	9,5	9	7,1	102	114
	56,3	877	1,6	24,9	**R 2EB 003 A 28 x 250** 112 MC 4	12,5	10	9,5	7,5	87	96
	56,3	877	1,6	24,9	**R 2EB 003 A 38 x 300** 132 S 4	12,5	10	9,5	7,5	109	117
	53,9	916	2	16,7	**R 2EB 003 A 38 x 300** 132 MB 6	16	12,5	11,8	9,5	121	133
	56,3	877	2,24	24,9	**R 2EB 004 A 38 x 300** 132 S 4	13,2	10,6	10	8	115	123
	56,3	877	3,15	24,9	**R 2EB 006 A 38 x 300** 132 S 4	13,2	10,6	10	8	120	128
	66,1	747	1,25	21,2	**R 2EB 001 A 28 x 250** 112 MC 4	9,5	7,5	7,1	5,6	67	76
	66,1	747	1,25	21,2	**R 2EB 001 A 38 x 300** 132 S 4	9,5	7,5	7,1	5,6	89	97
	66,1	747	1,6	21,2	**R 2EB 002 A 28 x 250** 112 MC 4	9,5	7,5	7,1	5,6	68	77
	66,1	747	1,6	21,2	**R 2EB 002 A 38 x 300** 132 S 4	9,5	7,5	7,1	5,6	90	98
	66,1	747	2,36	21,2	**R 2EB 003 A 38 x 300** 132 S 4	12,5	10	9,5	7,5	109	117
	66,1	747	3,35	21,2	**R 2EB 004 A 38 x 300** 132 S 4	13,2	10,6	10	8	115	123
	71,4	691	1	19,6	**R 2EB 001 A 28 x 250** 112 MC 4	9,5	7,5	7,1	5,6	67	76
	71,4	691	1	19,6	**R 2EB 001 A 38 x 300** 132 S 4	9,5	7,5	7,1	5,6	89	97
	68,4	722	1,5	13,2	**R 2EB 001 A 38 x 300** 132 MB 6	11,2	9,5	8,5	7,1	101	113
	71,4	691	1,4	19,6	**R 2EB 002 A 28 x 250** 112 MC 4	9,5	7,5	7,1	5,6	68	77
	71,4	691	1,4	19,6	**R 2EB 002 A 38 x 300** 132 S 4	9,5	7,5	7,1	5,6	90	98
	68,0	726	1,8	13,2	**R 2EB 002 A 38 x 300** 132 MB 6	11,8	9,5	9	7,1	102	114
	71,4	691	2	19,6	**R 2EB 003 A 38 x 300** 132 S 4	12,5	10	9,5	7,5	109	117
	71,4	691	2,8	19,6	**R 2EB 004 A 38 x 300** 132 S 4	13,2	10,6	10	8	115	123
	83,8	589	1,6	16,7	**R 2EB 001 A 28 x 250** 112 MC 4	9,5	7,5	7,1	5,6	67	76
	83,8	589	1,6	16,7	**R 2EB 001 A 38 x 300** 132 S 4	9,5	7,5	7,1	5,6	89	97
	83,8	589	2,24	16,7	**R 2EB 002 A 38 x 300** 132 S 4	9,5	7,5	7,1	5,6	90	98
	83,8	589	3	16,7	**R 2EB 003 A 38 x 300** 132 S 4	12,5	10	9,5	7,5	109	117
	90,1	548	1,25	15,5	**R 2EB 001 A 28 x 250** 112 MC 4	9,5	7,5	7,1	5,6	67	76
	90,1	548	1,25	15,5	**R 2EB 001 A 38 x 300** 132 S 4	9,5	7,5	7,1	5,6	89	97
	90,1	548	1,8	15,5	**R 2EB 002 A 28 x 250** 112 MC 4	9,5	7,5	7,1	5,6	68	77
	90,1	548	1,8	15,5	**R 2EB 002 A 38 x 300** 132 S 4	9,5	7,5	7,1	5,6	90	98
	90,1	548	2,5	15,5	**R 2EB 003 A 38 x 300** 132 S 4	12,5	10	9,5	7,5	109	117
	106	464	2	13,2	**R 2EB 001 A 38 x 300** 132 S 4	9,5	7,5	7,1	5,6	89	97
	106	467	2,65	13,2	**R 2EB 002 A 38 x 300** 132 S 4	9,5	7,5	7,1	5,6	90	98
	126	391	2,36	11,1	**R 2EB 001 A 38 x 300** 132 S 4	9,5	7,5	7,1	5,6	89	97
	126	391	2,36	11,1	**R 2EB 002 A 38 x 300** 132 S 4	9,5	7,5	7,1	5,6	90	98
	126	391	4,5	11,1	**R 2EB 003 A 38 x 300** 132 S 4	12,5	10	9,5	7,5	109	117
	134	368	2,36	10,4	**R 2EB 001 A 38 x 300** 132 S 4	9,5	7,5	7,1	5,6	89	97
	134	368	3	10,4	**R 2EB 002 A 38 x 300** 132 S 4	9,5	7,5	7,1	5,6	90	98
	159	310	2,65	8,79	**R 2EB 001 A 38 x 300** 132 S 4	9,5	7,5	7,1	5,6	89	97
7,5	**0,760**	84 800	0,95	1 184	**R 4EB 085 A 42 x 350** 160 M 6	35,5	28	26,5	21,2	573	597
	0,742	86 870	1,32	1 213	**R 4EB 125 A 42 x 350** 160 M 6	42,5	33,5	31,5	25	747	771
	0,848	76 010	1,06	1 061	**R 4EB 085 A 42 x 350** 160 M 6	35,5	28	26,5	21,2	573	597
	0,823	78 310	2	1 093	**R 4EB 180 A 42 x 350** 160 M 6	50	40	37,5	30	1 035	1 059
	0,934	69 010	1,18	963	**R 4EB 085 A 42 x 350** 160 M 6	35,5	28	26,5	21,2	573	597
	0,928	69 500	1,6	970	**R 4EB 125 A 42 x 350** 160 M 6	42,5	33,5	31,5	25	747	771
	0,918	70 190	2,12	980	**R 4EB 180 A 42 x 350** 160 M 6	50	40	37,5	30	1 035	1 059
	1,04	61 860	1,32	864	**R 4EB 085 A 42 x 350** 160 M 6	35,5	28	26,5	21,2	573	597
	0,966	66 740	1,7	932	**R 4EB 125 A 42 x 350** 160 M 6	42,5	33,5	31,5	25	747	771
	1,01	63 730	2,5	890	**R 4EB 180 A 42 x 350** 160 M 6	50	40	37,5	30	1 035	1 059
	1,19	54 150	0,95	1 176	**R 4EB 060 A 38 x 300** 132 M 4	22,4	18	17	14	392	404
	1,18	54 510	1,5	1 184	**R 4EB 085 A 38 x 300** 132 M 4	28	22,4	21,2	17	555	567
	1,15	55 840	2	1 213	**R 4EB 125 A 38 x 300** 132 M 4	33,5	26,5	25	20	729	741
	1,32	48 860	1,06	1 061	**R 4EB 060 A 38 x 300** 132 M 4	22,4	18	17	14	392	404
	1,32	48 860	1,6	1 061	**R 4EB 085 A 38 x 300** 132 M 4	28	22,4	21,2	17	555	567
	1,23	52 620	2	735	**R 4EB 125 A 42 x 350** 160 M 6	42,5	33,5	31,5	25	747	771
	1,28	50 340	3,15	1 093	**R 4EB 180 A 38 x 300** 132 M 4	40	31,5	30	23,6	1 017	1 029
	1,46	44 060	1,12	957	**R 4EB 060 A 38 x 300** 132 M 4	22,4	18	17	14	392	404
	1,45	44 360	1,8	963	**R 4EB 085 A 38 x 300** 132 M 4	28	22,4	21,2	17	555	567
	1,44	44 680	2,36	970	**R 4EB 125 A 38 x 300** 132 M 4	33,5	26,5	25	20	729	741
	1,43	45 120	3,15	980	**R 4EB 180 A 38 x 300** 132 M 4	40	31,5	30	23,6	1 017	1 029
	1,57	41 030	0,9	891	**R 4EB 042 A 38 x 300** 132 M 4	20	16	15	11,8	318	330
	1,62	39 760	1,25	864	**R 4EB 060 A 38 x 300** 132 M 4	22,4	18	17	14	392	404
	1,62	39 760	2	864	**R 4EB 085 A 38 x 300** 132 M 4	28	22,4	21,2	17	555	567
	1,50	42 900	2,5	932	**R 4EB 125 A 38 x 300** 132 M 4	33,5	26,5	25	20	729	741
	1,57	40 970	3,75	890	**R 4EB 180 A 38 x 300** 132 M 4	40	31,5	30	23,6	1 017	1 029
	1,66	38 920	1	845	**R 4EB 042 A 38 x 300** 132 M 4	20	16	15	11,8	318	330
	1,66	38 840	1,18	542	**R 4EB 042 A 42 x 350** 160 M 6	25	20	19	15	335	359
	1,72	37 540	1,32	815	**R 4EB 060 A 38 x 300** 132 M 4	22,4	18	17	14	392	404
	1,67	38 520	2,24	837	**R 4EB 085 A 38 x 300** 132 M 4	28	22,4	21,2	17	555	567
	1,67	38 720	2,65	841	**R 4EB 125 A 38 x 300** 132 M 4	33,5	26,5	25	20	729	741
	1,76	36 720	4,25	798	**R 4EB 180 A 38 x 300** 132 M 4	40	31,5	30	23,6	1 017	1 029

P_1	n_2	M_2	fs	i					Pt_N [kW] t_{amb} = 20°C		t_{amb} = 40°C		kg	
kW	min^{-1}	N m			∅d x ∅P								HB	HBZ
7,5	**2,08**	30 990	0,95	673	**R**	**4EB**	**030 A**	**38 x 300**	132 M 4	16	12,5	11,8	9,5	260	272
	2,04	31 670	1,18	688	**R**	**4EB**	**042 A**	**38 x 300**	132 M 4	20	16	15	11,8	318	330
	2,07	31 080	1,4	434	**R**	**4EB**	**042 A**	**42 x 350**	160 M 6	25	20	19	15	335	359
	2,08	30 990	1,7	673	**R**	**4EB**	**060 A**	**38 x 300**	132 M 4	22,4	18	17	14	392	404
	1,90	33 880	2,24	736	**R**	**4EB**	**085 A**	**38 x 300**	132 M 4	28	22,4	21,2	17	555	567
	1,91	33 820	3	735	**R**	**4EB**	**125 A**	**38 x 300**	132 M 4	33,5	26,5	25	20	729	741
	2,12	30 400	1	424	**R**	**4EB**	**030 A**	**42 x 350**	160 M 6	20	16	15	11,8	277	301
	2,21	29 190	1,32	634	**R**	**4EB**	**042 A**	**38 x 300**	132 M 4	20	16	15	11,8	318	330
	2,15	30 030	1,6	652	**R**	**4EB**	**060 A**	**38 x 300**	132 M 4	22,4	18	17	14	392	404
	2,12	30 400	1,8	424	**R**	**4EB**	**060 A**	**42 x 350**	160 M 6	28	22,4	21,2	17	409	433
	2,11	30 520	3,35	663	**R**	**4EB**	**125 A**	**38 x 300**	132 M 4	33,5	26,5	25	20	729	741
	2,44	26 400	1,12	573	**R**	**4EB**	**030 A**	**38 x 300**	132 M 4	16	12,5	11,8	9,5	260	272
	2,58	24 970	1,7	542	**R**	**4EB**	**042 A**	**38 x 300**	132 M 4	20	16	15	11,8	318	330
	2,60	24 790	2,12	538	**R**	**4EB**	**060 A**	**38 x 300**	132 M 4	22,4	18	17	14	392	404
	2,41	26 710	3,15	580	**R**	**4EB**	**085 A**	**38 x 300**	132 M 4	28	22,4	21,2	17	555	567
	2,64	24 430	1,18	531	**R**	**4EB**	**030 A**	**38 x 300**	132 M 4	16	12,5	11,8	9,5	260	272
	2,76	23 360	1,5	507	**R**	**4EB**	**042 A**	**38 x 300**	132 M 4	20	16	15	11,8	318	330
	2,89	22 310	1,8	311	**R**	**4EB**	**042 A**	**42 x 350**	160 M 6	25	20	19	15	335	359
	2,72	23 680	1,9	514	**R**	**4EB**	**060 A**	**38 x 300**	132 M 4	22,4	18	17	14	392	404
	2,64	24 430	3,35	531	**R**	**4EB**	**085 A**	**38 x 300**	132 M 4	28	22,4	21,2	17	555	567
	3,09	20 830	1	291	**R**	**4EB**	**021 A**	**38 x 300**	132 MC 6	17	14	13,2	10,6	222	234
	3,05	21 120	1,4	459	**R**	**4EB**	**030 A**	**38 x 300**	132 M 4	16	12,5	11,8	9,5	260	272
	3,23	19 980	2,12	434	**R**	**4EB**	**042 A**	**38 x 300**	132 M 4	20	16	15	11,8	318	330
	3,05	21 120	2,36	459	**R**	**4EB**	**060 A**	**38 x 300**	132 M 4	22,4	18	17	14	392	404
	3,02	21 370	3,75	464	**R**	**4EB**	**085 A**	**38 x 300**	132 M 4	28	22,4	21,2	17	555	567
	3,67	17 560	0,95	245	**R**	**4EB**	**018 A**	**38 x 300**	132 MC 6	17	14	13,2	10,6	219	231
	3,67	17 560	1,06	245	**R**	**4EB**	**021 A**	**38 x 300**	132 MC 6	17	14	13,2	10,6	222	234
	3,30	19 540	1,5	424	**R**	**4EB**	**030 A**	**38 x 300**	132 M 4	16	12,5	11,8	9,5	260	272
	3,47	18 580	1,9	404	**R**	**4EB**	**042 A**	**38 x 300**	132 M 4	20	16	15	11,8	318	330
	3,66	17 590	2,36	246	**R**	**4EB**	**042 A**	**42 x 350**	160 M 6	25	20	19	15	335	359
	3,30	19 540	2,65	424	**R**	**4EB**	**060 A**	**38 x 300**	132 M 4	22,4	18	17	14	392	404
	3,30	19 540	4,25	424	**R**	**4EB**	**085 A**	**38 x 300**	132 M 4	28	22,4	21,2	17	555	567
	3,79	16 990	1	369	**R**	**4EB**	**018 A**	**38 x 300**	132 M 4	14	11,2	10,6	8,5	212	224
	3,79	16 990	1,18	369	**R**	**4EB**	**021 A**	**38 x 300**	132 M 4	14	11,2	10,6	8,5	215	227
	3,87	16 650	1,7	362	**R**	**4EB**	**030 A**	**38 x 300**	132 M 4	16	12,5	11,8	9,5	260	272
	3,79	17 020	2,36	370	**R**	**4EB**	**042 A**	**38 x 300**	132 M 4	20	16	15	11,8	318	330
	3,87	16 650	3,15	362	**R**	**4EB**	**060 A**	**38 x 300**	132 M 4	22,4	18	17	14	392	404
	4,50	14 310	0,9	311	**R**	**4EB**	**015 A**	**38 x 300**	132 M 4	11,8	9,5	9	7,1	174	186
	4,50	14 310	1,12	311	**R**	**4EB**	**018 A**	**38 x 300**	132 M 4	14	11,2	10,6	8,5	212	224
	4,50	14 310	1,18	311	**R**	**4EB**	**021 A**	**38 x 300**	132 M 4	14	11,2	10,6	8,5	215	227
	4,59	14 030	1,9	305	**R**	**4EB**	**030 A**	**38 x 300**	132 M 4	16	12,5	11,8	9,5	260	272
	4,49	14 680	1,5	200	**R**	**3EB**	**030 A**	**42 x 350**	160 M 6	25	20	19	15	291	315
	4,49	14 340	2,36	311	**R**	**4EB**	**042 A**	**38 x 300**	132 M 4	20	16	15	11,8	318	330
	4,36	14 800	2,8	321	**R**	**4EB**	**060 A**	**38 x 300**	132 M 4	22,4	18	17	14	392	404
	5,17	12 460	1	271	**R**	**4EB**	**015 A**	**38 x 300**	132 M 4	11,8	9,5	9	7,1	174	186
	4,81	13 390	1,18	291	**R**	**4EB**	**018 A**	**38 x 300**	132 M 4	14	11,2	10,6	8,5	212	224
	4,81	13 390	1,4	291	**R**	**4EB**	**021 A**	**38 x 300**	132 M 4	14	11,2	10,6	8,5	215	227
	4,91	13 130	2	285	**R**	**4EB**	**030 A**	**38 x 300**	132 M 4	16	12,5	11,8	9,5	260	272
	5,16	12 490	3,15	271	**R**	**4EB**	**042 A**	**38 x 300**	132 M 4	20	16	15	11,8	318	330
	5,71	11 290	0,9	245	**R**	**4EB**	**012 A**	**38 x 300**	132 M 4	11,8	9,5	9	7,1	171	183
	5,71	11 290	1,06	245	**R**	**4EB**	**015 A**	**38 x 300**	132 M 4	11,8	9,5	9	7,1	174	186
	5,71	11 290	1,4	245	**R**	**4EB**	**018 A**	**38 x 300**	132 M 4	14	11,2	10,6	8,5	212	224
	5,47	12 040	0,95	164	**R**	**3EB**	**018 A**	**42 x 350**	160 M 6	21,2	17	16	13,2	232	256
	5,71	11 290	1,6	245	**R**	**4EB**	**021 A**	**38 x 300**	132 M 4	14	11,2	10,6	8,5	215	227
	5,47	12 040	1,18	164	**R**	**3EB**	**021 A**	**42 x 350**	160 M 6	21,2	17	16	13,2	235	259
	5,83	11 060	2,36	240	**R**	**4EB**	**030 A**	**38 x 300**	132 M 4	16	12,5	11,8	9,5	260	272
	5,52	11 940	1,8	163	**R**	**3EB**	**030 A**	**38 x 300**	132 MC 6	25	20	19	15	280	292
	5,52	11 940	1,8	163	**R**	**3EB**	**030 A**	**42 x 350**	160 M 6	25	20	19	15	291	315
	5,70	11 310	3,55	246	**R**	**4EB**	**042 A**	**38 x 300**	132 M 4	20	16	15	11,8	318	330
	6,42	10 260	0,95	140	**R**	**3EB**	**015 A**	**42 x 350**	160 M 6	18	15	14	11,2	193	217
	6,42	10 260	1,06	140	**R**	**3EB**	**018 A**	**42 x 350**	160 M 6	21,2	17	16	13,2	232	256
	6,42	10 260	1,25	140	**R**	**3EB**	**021 A**	**42 x 350**	160 M 6	21,2	17	16	13,2	235	259
	6,48	10 170	2	139	**R**	**3EB**	**030 A**	**42 x 350**	160 M 6	25	20	19	15	291	315
	7,21	8 947	1,12	194	**R**	**4EB**	**012 A**	**38 x 300**	132 M 4	11,8	9,5	9	7,1	171	183
	6,94	9 495	0,9	130	**R**	**3EB**	**012 A**	**42 x 350**	160 M 6	18	15	14	11,2	190	214
	6,93	9 514	1	202	**R**	**3EB**	**015 A**	**38 x 300**	132 M 4	15	11,2	11,2	8,5	176	188
	7,21	8 947	1,32	194	**R**	**4EB**	**015 A**	**38 x 300**	132 M 4	11,8	9,5	9	7,1	174	186
	6,94	9 495	1,25	130	**R**	**3EB**	**015 A**	**42 x 350**	160 M 6	18	15	14	11,2	193	217
	6,93	9 514	1,12	202	**R**	**3EB**	**018 A**	**38 x 300**	132 M 4	17	14	13,2	10,6	215	227
	7,24	8 898	1,7	193	**R**	**4EB**	**018 A**	**38 x 300**	132 M 4	14	11,2	10,6	8,5	212	224
	6,93	9 514	1,12	202	**R**	**3EB**	**021 A**	**38 x 300**	132 M 4	17	14	13,2	10,6	218	230
	7,21	8 947	2	194	**R**	**4EB**	**021 A**	**38 x 300**	132 M 4	14	11,2	10,6	8,5	215	227
	6,84	9 635	1,4	132	**R**	**3EB**	**021 A**	**42 x 350**	160 M 6	21,2	17	16	13,2	235	259
	6,98	9 435	2,24	200	**R**	**3EB**	**030 A**	**38 x 300**	132 M 4	20	16	15	11,8	273	285
	7,35	8 769	2,8	190	**R**	**4EB**	**030 A**	**38 x 300**	132 M 4	16	12,5	11,8	9,5	260	272

P_1	n_2	M_2	f_S	i	∅**d** x ∅**P**	Pt_N [kW] t_{amb} = 20°C		t_{amb} = 40°C		kg	
kW	min^{-1}	N m								HB	HBZ
7,5	**7,70**	8 370	1,18	182	**R 4EB 012 A 38 x 300** 132 M 4	11,8	9,5	9	7,1	171	183
	8,15	8 089	1,18	110	**R 3EB 012 A 42 x 350** 160 M 6	18	15	14	11,2	190	214
	7,70	8 370	1,4	182	**R 4EB 015 A 38 x 300** 132 M 4	11,8	9,5	9	7,1	174	186
	8,15	8 089	1,25	110	**R 3EB 015 A 42 x 350** 160 M 6	18	15	14	11,2	193	217
	7,70	8 370	1,8	182	**R 4EB 018 A 38 x 300** 132 M 4	14	11,2	10,6	8,5	212	224
	8,03	8 208	1,32	112	**R 3EB 018 A 42 x 350** 160 M 6	21,2	17	16	13,2	232	256
	7,70	8 370	2,12	182	**R 4EB 021 A 38 x 300** 132 M 4	14	11,2	10,6	8,5	215	227
	8,03	8 208	1,7	112	**R 3EB 021 A 42 x 350** 160 M 6	21,2	17	16	13,2	235	259
	7,86	8 204	3,15	178	**R 4EB 030 A 38 x 300** 132 M 4	16	12,5	11,8	9,5	260	272
	8,10	8 140	2,5	111	**R 3EB 030 A 42 x 350** 160 M 6	25	20	19	15	291	315
	8,60	7 498	0,9	163	**R 4EB 009 A 38 x 300** 132 M 4	11,2	9	8,5	6,7	160	172
	8,51	7 742	0,95	164	**R 3EB 012 A 38 x 300** 132 M 4	15	11,2	11,2	8,5	173	185
	8,60	7 498	1,25	163	**R 4EB 012 A 38 x 300** 132 M 4	11,8	9,5	9	7,1	171	183
	8,67	7 596	1,12	104	**R 3EB 012 A 42 x 350** 160 M 6	18	15	14	11,2	190	214
	8,51	7 742	1,18	164	**R 3EB 015 A 38 x 300** 132 M 4	15	11,2	11,2	8,5	176	188
	9,14	7 054	1,7	153	**R 4EB 015 A 38 x 300** 132 M 4	11,8	9,5	9	7,1	174	186
	8,67	7 596	1,5	104	**R 3EB 015 A 42 x 350** 160 M 6	18	15	14	11,2	193	217
	8,51	7 742	1,4	164	**R 3EB 018 A 38 x 300** 132 M 4	17	14	13,2	10,6	215	227
	9,14	7 054	2,12	153	**R 4EB 018 A 38 x 300** 132 M 4	14	11,2	10,6	8,5	212	224
	8,51	7 742	1,7	164	**R 3EB 021 A 38 x 300** 132 M 4	17	14	13,2	10,6	218	230
	9,14	7 054	2,12	153	**R 4EB 021 A 38 x 300** 132 M 4	14	11,2	10,6	8,5	215	227
	8,58	7 678	2,65	163	**R 3EB 030 A 38 x 300** 132 M 4	20	16	15	11,8	273	285
	9,32	6 913	3,55	150	**R 4EB 030 A 38 x 300** 132 M 4	16	12,5	11,8	9,5	260	272
	9,22	7 150	3,35	152	**R 3EB 042 A 38 x 300** 132 M 4	25	20	19	15	326	338
	10,2	6 472	1,06	88,4	**R 3EB 009 A 42 x 350** 160 M 6	17	14	13,2	10,6	180	204
	9,99	6 596	1,12	140	**R 3EB 012 A 38 x 300** 132 M 4	15	11,2	11,2	8,5	173	185
	10,2	6 472	1,5	88,4	**R 3EB 012 A 42 x 350** 160 M 6	18	15	14	11,2	190	214
	9,99	6 596	1,4	140	**R 3EB 015 A 38 x 300** 132 M 4	15	11,2	11,2	8,5	176	188
	10,2	6 472	1,8	88,4	**R 3EB 015 A 42 x 350** 160 M 6	18	15	14	11,2	193	217
	9,99	6 596	1,6	140	**R 3EB 018 A 38 x 300** 132 M 4	17	14	13,2	10,6	215	227
	9,99	6 596	1,7	140	**R 3EB 021 A 38 x 300** 132 M 4	17	14	13,2	10,6	218	230
	10,1	6 541	3,15	139	**R 3EB 030 A 38 x 300** 132 M 4	20	16	15	11,8	273	285
	10,8	6 104	0,95	130	**R 3EB 009 A 38 x 300** 132 M 4	14	11,2	10,6	8,5	163	175
	10,8	6 104	1,32	130	**R 3EB 012 A 38 x 300** 132 M 4	15	11,2	11,2	8,5	173	185
	10,8	6 104	1,7	130	**R 3EB 015 A 38 x 300** 132 M 4	15	11,2	11,2	8,5	176	188
	10,6	6 194	1,7	132	**R 3EB 018 A 38 x 300** 132 M 4	17	14	13,2	10,6	215	227
	10,6	6 194	2,12	132	**R 3EB 021 A 38 x 300** 132 M 4	17	14	13,2	10,6	218	230
	11,0	5 983	3,35	127	**R 3EB 030 A 38 x 300** 132 M 4	20	16	15	11,8	273	285
	12,9	5 103	0,9	69,7	**R 3EB 006 A 38 x 300** 132 MC 6	12,5	10	9,5	7,5	133	145
	12,7	5 200	1,32	110	**R 3EB 009 A 38 x 300** 132 M 4	14	11,2	10,6	8,5	163	175
	12,7	5 200	1,7	110	**R 3EB 012 A 38 x 300** 132 M 4	15	11,2	11,2	8,5	173	185
	12,7	5 200	1,7	110	**R 3EB 015 A 38 x 300** 132 M 4	15	11,2	11,2	8,5	176	188
	12,5	5 277	2	112	**R 3EB 018 A 38 x 300** 132 M 4	17	14	13,2	10,6	215	227
	12,5	5 277	2,5	112	**R 3EB 021 A 38 x 300** 132 M 4	17	14	13,2	10,6	218	230
	12,6	5 233	3,75	111	**R 3EB 030 A 38 x 300** 132 M 4	20	16	15	11,8	273	285
	13,5	4 883	1,18	104	**R 3EB 009 A 38 x 300** 132 M 4	14	11,2	10,6	8,5	163	175
	13,5	4 883	1,7	104	**R 3EB 012 A 38 x 300** 132 M 4	15	11,2	11,2	8,5	173	185
	13,5	4 883	2,36	104	**R 3EB 015 A 38 x 300** 132 M 4	15	11,2	11,2	8,5	176	188
	13,5	4 883	2,36	104	**R 3EB 018 A 38 x 300** 132 M 4	17	14	13,2	10,6	215	227
	13,5	4 884	2,65	104	**R 3EB 021 A 38 x 300** 132 M 4	17	14	13,2	10,6	218	230
	13,8	4 786	4,75	102	**R 3EB 030 A 38 x 300** 132 M 4	20	16	15	11,8	273	285
	15,8	4 160	1,12	88,4	**R 3EB 006 A 38 x 300** 132 M 4	10	8	7,5	6	126	138
	15,8	4 160	1,6	88,4	**R 3EB 009 A 38 x 300** 132 M 4	14	11,2	10,6	8,5	163	175
	15,8	4 160	2,24	88,4	**R 3EB 012 A 38 x 300** 132 M 4	15	11,2	11,2	8,5	173	185
	15,8	4 160	2,5	88,4	**R 3EB 015 A 38 x 300** 132 M 4	15	11,2	11,2	8,5	176	188
	15,8	4 160	2,5	88,4	**R 3EB 018 A 38 x 300** 132 M 4	17	14	13,2	10,6	215	227
	15,8	4 161	3,15	88,4	**R 3EB 021 A 38 x 300** 132 M 4	17	14	13,2	10,6	218	230
	19,4	3 390	0,95	46,3	**R 3EB 004 A 38 x 300** 132 MC 6	11,8	9,5	9	7,1	126	138
	17,1	3 850	1,06	81,8	**R 3EB 006 A 38 x 300** 132 M 4	10	8	7,5	6	126	138
	19,4	3 390	1,32	46,3	**R 3EB 006 A 38 x 300** 132 MC 6	12,5	10	9,5	7,5	133	145
	17,1	3 850	1,5	81,8	**R 3EB 009 A 38 x 300** 132 M 4	14	11,2	10,6	8,5	163	175
	19,4	3 390	1,9	46,3	**R 3EB 009 A 42 x 350** 160 M 6	17	14	13,2	10,6	180	204
	17,1	3 850	2,12	81,8	**R 3EB 012 A 38 x 300** 132 M 4	15	11,2	11,2	8,5	173	185
	17,1	3 850	3	81,8	**R 3EB 015 A 38 x 300** 132 M 4	15	11,2	11,2	8,5	176	188
	20,1	3 280	1	69,7	**R 3EB 004 A 38 x 300** 132 M 4	9,5	7,5	7,1	5,6	119	131
	20,1	3 280	1,4	69,7	**R 3EB 006 A 38 x 300** 132 M 4	10	8	7,5	6	126	138
	20,1	3 280	2	69,7	**R 3EB 009 A 38 x 300** 132 M 4	14	11,2	10,6	8,5	163	175
	20,1	3 280	2,8	69,7	**R 3EB 012 A 38 x 300** 132 M 4	15	11,2	11,2	8,5	173	185
	21,6	3 052	0,9	64,8	**R 3EB 004 A 38 x 300** 132 M 4	9,5	7,5	7,1	5,6	119	131
	23,1	2 857	1,12	39,0	**R 3EB 004 A 38 x 300** 132 MC 6	11,8	9,5	9	7,1	126	138
	21,6	3 052	1,32	64,8	**R 3EB 006 A 38 x 300** 132 M 4	10	8	7,5	6	126	138
	21,6	3 052	1,8	64,8	**R 3EB 009 A 38 x 300** 132 M 4	14	11,2	10,6	8,5	163	175
	23,1	2 857	2,24	39,0	**R 3EB 009 A 42 x 350** 160 M 6	17	14	13,2	10,6	180	204
	21,6	3 052	2,65	64,8	**R 3EB 012 A 38 x 300** 132 M 4	15	11,2	11,2	8,5	173	185
	21,6	3 052	3,55	64,8	**R 3EB 015 A 38 x 300** 132 M 4	15	11,2	11,2	8,5	176	188
	25,5	2 586	1,25	54,9	**R 3EB 004 A 38 x 300** 132 M 4	9,5	7,5	7,1	5,6	119	131
	25,3	2 600	1,7	55,2	**R 3EB 006 A 38 x 300** 132 M 4	10	8	7,5	6	126	138
	25,5	2 586	2,5	54,9	**R 3EB 009 A 38 x 300** 132 M 4	14	11,2	10,6	8,5	163	175
	25,5	2 586	3,55	54,9	**R 3EB 012 A 38 x 300** 132 M 4	15	11,2	11,2	8,5	173	185

P_1	n_2	M_2	fs	i	 ∅**d** x ∅**P**	Pt_N [kW] t_{amb} = 20°C		t_{amb} = 40°C		kg	
kW	min^{-1}	N m								HB	HBZ
7,5	**30,2**	2 179	1	46,3	**R 3EB 003 A 38 x 300** 132 M 4	9,5	7,5	7,1	5,6	113	125
	30,2	2 179	1,5	46,3	**R 3EB 004 A 38 x 300** 132 M 4	9,5	7,5	7,1	5,6	119	131
	29,0	2 324	0,9	31,1	**R 2EB 004 A 42 x 350** 160 M 6	17	13,2	12,5	10	140	164
	30,2	2 179	1,7	46,3	**R 3EB 006 A 38 x 300** 132 M 4	10	8	7,5	6	126	138
	29,0	2 324	1,25	31,1	**R 2EB 006 A 42 x 350** 160 M 6	17	13,2	12,5	10	145	169
	30,2	2 179	3	46,3	**R 3EB 009 A 38 x 300** 132 M 4	14	11,2	10,6	8,5	163	175
	29,0	2 324	1,8	31,1	**R 2EB 009 A 38 x 300** 132 MC 6	25	20	19	15	180	192
	29,0	2 324	1,8	31,1	**R 2EB 009 A 42 x 350** 160 M 6	25	20	19	15	191	215
	32,1	2 050	1,06	43,6	**R 3EB 003 A 38 x 300** 132 M 4	9,5	7,5	7,1	5,6	113	125
	34,0	1 980	0,95	26,5	**R 2EB 003 A 42 x 350** 160 M 6	16	12,5	11,8	9,5	134	158
	32,1	2 050	1,6	43,6	**R 3EB 004 A 38 x 300** 132 M 4	9,5	7,5	7,1	5,6	119	131
	34,0	1 980	1,25	26,5	**R 2EB 004 A 42 x 350** 160 M 6	17	13,2	12,5	10	140	164
	32,1	2 050	2,12	43,6	**R 3EB 006 A 38 x 300** 132 M 4	10	8	7,5	6	126	138
	34,0	1 980	1,25	26,5	**R 2EB 006 A 42 x 350** 160 M 6	17	13,2	12,5	10	145	169
	32,1	2 050	3,15	43,6	**R 3EB 009 A 38 x 300** 132 M 4	14	11,2	10,6	8,5	163	175
	34,0	1 980	2,5	26,5	**R 2EB 009 A 42 x 350** 160 M 6	25	20	19	15	191	215
	35,9	1 836	1,18	39,0	**R 3EB 003 A 38 x 300** 132 M 4	9,5	7,5	7,1	5,6	113	125
	35,9	1 836	1,7	39,0	**R 3EB 004 A 38 x 300** 132 M 4	9,5	7,5	7,1	5,6	119	131
	36,2	1 860	1,12	24,9	**R 2EB 004 A 42 x 350** 160 M 6	17	13,2	12,5	10	140	164
	35,9	1 836	1,7	39,0	**R 3EB 006 A 38 x 300** 132 M 4	10	8	7,5	6	126	138
	36,2	1 860	1,6	24,9	**R 2EB 006 A 42 x 350** 160 M 6	17	13,2	12,5	10	145	169
	35,9	1 836	3,35	39,0	**R 3EB 009 A 38 x 300** 132 M 4	14	11,2	10,6	8,5	163	175
	36,2	1 860	2,24	24,9	**R 2EB 009 A 42 x 350** 160 M 6	25	20	19	15	191	215
	38,9	1 694	0,95	36,0	**R 3EB 002 A 38 x 300** 132 M 4	7,5	6	5,6	4,5	102	114
	38,1	1 727	1,25	36,7	**R 3EB 003 A 38 x 300** 132 M 4	9,5	7,5	7,1	5,6	113	125
	42,5	1 584	1,18	21,2	**R 2EB 003 A 42 x 350** 160 M 6	16	12,5	11,8	9,5	134	158
	38,1	1 727	1,8	36,7	**R 3EB 004 A 38 x 300** 132 M 4	9,5	7,5	7,1	5,6	119	131
	42,5	1 584	1,6	21,2	**R 2EB 004 A 42 x 350** 160 M 6	17	13,2	12,5	10	140	164
	38,1	1 727	2,24	36,7	**R 3EB 006 A 38 x 300** 132 M 4	10	8	7,5	6	126	138
	42,5	1 584	2,12	21,2	**R 2EB 006 A 42 x 350** 160 M 6	17	13,2	12,5	10	145	169
	38,1	1 727	3,55	36,7	**R 3EB 009 A 38 x 300** 132 M 4	14	11,2	10,6	8,5	163	175
	46,1	1 428	1,12	30,3	**R 3EB 002 A 38 x 300** 132 M 4	7,5	6	5,6	4,5	102	114
	45,1	1 494	0,95	31,1	**R 2EB 003 A 38 x 300** 132 M 4	12,5	10	9,5	7,5	117	129
	45,3	1 456	1,5	30,9	**R 3EB 003 A 38 x 300** 132 M 4	9,5	7,5	7,1	5,6	113	125
	45,1	1 494	1,32	31,1	**R 2EB 004 A 38 x 300** 132 M 4	13,2	10,6	10	8	123	135
	45,3	1 456	2	30,9	**R 3EB 004 A 38 x 300** 132 M 4	9,5	7,5	7,1	5,6	119	131
	45,1	1 494	1,7	31,1	**R 2EB 006 A 38 x 300** 132 M 4	13,2	10,6	10	8	128	140
	45,3	1 456	2,24	30,9	**R 3EB 006 A 38 x 300** 132 M 4	10	8	7,5	6	126	138
	45,9	1 466	2	19,6	**R 2EB 006 A 42 x 350** 160 M 6	17	13,2	12,5	10	145	169
	45,1	1 494	2,65	31,1	**R 2EB 009 A 38 x 300** 132 M 4	20	17	15	12,5	173	185
	45,3	1 456	3,75	30,9	**R 3EB 009 A 38 x 300** 132 M 4	14	11,2	10,6	8,5	163	175
	53,9	1 249	1,06	16,7	**R 2EB 002 A 38 x 300** 132 MC 6	11,8	9,5	9	7,1	105	117
	52,9	1 273	1,4	26,5	**R 2EB 003 A 38 x 300** 132 M 4	12,5	10	9,5	7,5	117	129
	52,9	1 273	1,7	26,5	**R 2EB 004 A 38 x 300** 132 M 4	13,2	10,6	10	8	123	135
	53,9	1 249	2	16,7	**R 2EB 004 A 42 x 350** 160 M 6	17	13,2	12,5	10	140	164
	52,9	1 273	1,7	26,5	**R 2EB 006 A 38 x 300** 132 M 4	13,2	10,6	10	8	128	140
	52,9	1 273	3,35	26,5	**R 2EB 009 A 38 x 300** 132 M 4	20	17	15	12,5	173	185
	56,3	1 195	1,18	24,9	**R 2EB 003 A 38 x 300** 132 M 4	12,5	10	9,5	7,5	117	129
	56,3	1 195	1,7	24,9	**R 2EB 004 A 38 x 300** 132 M 4	13,2	10,6	10	8	123	135
	56,3	1 195	2,36	24,9	**R 2EB 006 A 38 x 300** 132 M 4	13,2	10,6	10	8	128	140
	56,3	1 195	3,35	24,9	**R 2EB 009 A 38 x 300** 132 M 4	20	17	15	12,5	173	185
	66,1	1 018	0,95	21,2	**R 2EB 001 A 38 x 300** 132 M 4	9,5	7,5	7,1	5,6	97	109
	66,1	1 018	1,18	21,2	**R 2EB 002 A 38 x 300** 132 M 4	9,5	7,5	7,1	5,6	98	110
	66,1	1 018	1,8	21,2	**R 2EB 003 A 38 x 300** 132 M 4	12,5	10	9,5	7,5	117	129
	66,1	1 018	2,36	21,2	**R 2EB 004 A 38 x 300** 132 M 4	13,2	10,6	10	8	123	135
	66,1	1 018	3,15	21,2	**R 2EB 006 A 38 x 300** 132 M 4	13,2	10,6	10	8	128	140
	68,4	985	1,06	13,2	**R 2EB 001 A 38 x 300** 132 MC 6	11,2	9,5	8,5	7,1	104	116
	71,4	943	1,06	19,6	**R 2EB 002 A 38 x 300** 132 M 4	9,5	7,5	7,1	5,6	98	110
	68,0	990	1,32	13,2	**R 2EB 002 A 38 x 300** 132 MC 6	11,8	9,5	9	7,1	105	117
	71,4	943	1,5	19,6	**R 2EB 003 A 38 x 300** 132 M 4	12,5	10	9,5	7,5	117	129
	68,0	990	1,8	13,2	**R 2EB 003 A 42 x 350** 160 M 6	16	12,5	11,8	9,5	134	158
	71,4	943	2,12	19,6	**R 2EB 004 A 38 x 300** 132 M 4	13,2	10,6	10	8	123	135
	71,4	943	3	19,6	**R 2EB 006 A 38 x 300** 132 M 4	13,2	10,6	10	8	128	140
	81,1	830	1,25	11,1	**R 2EB 001 A 38 x 300** 132 MC 6	11,2	9,5	8,5	7,1	104	116
	81,1	830	1,32	11,1	**R 2EB 002 A 38 x 300** 132 MC 6	11,8	9,5	9	7,1	105	117
	81,1	830	2,36	11,1	**R 2EB 003 A 42 x 350** 160 M 6	16	12,5	11,8	9,5	134	158
	83,8	803	1,18	16,7	**R 2EB 001 A 38 x 300** 132 M 4	9,5	7,5	7,1	5,6	97	109
	83,8	803	1,6	16,7	**R 2EB 002 A 38 x 300** 132 M 4	9,5	7,5	7,1	5,6	98	110
	83,8	803	2,24	16,7	**R 2EB 003 A 38 x 300** 132 M 4	12,5	10	9,5	7,5	117	129
	83,8	803	3	16,7	**R 2EB 004 A 38 x 300** 132 M 4	13,2	10,6	10	8	123	135
	90,1	747	0,95	15,5	**R 2EB 001 A 38 x 300** 132 M 4	9,5	7,5	7,1	5,6	97	109
	90,1	747	1,32	15,5	**R 2EB 002 A 38 x 300** 132 M 4	9,5	7,5	7,1	5,6	98	110
	90,1	747	1,8	15,5	**R 2EB 003 A 38 x 300** 132 M 4	12,5	10	9,5	7,5	117	129
	90,1	747	2,65	15,5	**R 2EB 004 A 38 x 300** 132 M 4	13,2	10,6	10	8	123	135
	106	633	1,5	13,2	**R 2EB 001 A 38 x 300** 132 M 4	9,5	7,5	7,1	5,6	97	109
	106	636	2	13,2	**R 2EB 002 A 38 x 300** 132 M 4	9,5	7,5	7,1	5,6	98	110
	106	636	2,8	13,2	**R 2EB 003 A 38 x 300** 132 M 4	12,5	10	9,5	7,5	117	129

P_1	n_2	M_2	fs	i	∅**d** x ∅**P**	Pt_N [kW] t_{amb} = 20°C		t_{amb} = 40°C		kg	
kW	min^{-1}	N m								HB	HBZ
7,5	**126**	533	1,7	11,1	**R 2EB 001 A 38 x 300** 132 M 4	9,5	7,5	7,1	5,6	97	109
	126	533	1,8	11,1	**R 2EB 002 A 38 x 300** 132 M 4	9,5	7,5	7,1	5,6	98	110
	126	533	3,35	11,1	**R 2EB 003 A 38 x 300** 132 M 4	12,5	10	9,5	7,5	117	129
	134	502	1,7	10,4	**R 2EB 001 A 38 x 300** 132 M 4	9,5	7,5	7,1	5,6	97	109
	134	502	2,24	10,4	**R 2EB 002 A 38 x 300** 132 M 4	9,5	7,5	7,1	5,6	98	110
	134	502	3,35	10,4	**R 2EB 003 A 38 x 300** 132 M 4	12,5	10	9,5	7,5	117	129
	159	423	2	8,79	**R 2EB 001 A 38 x 300** 132 M 4	9,5	7,5	7,1	5,6	97	109
	159	423	2,24	8,79	**R 2EB 002 A 38 x 300** 132 M 4	9,5	7,5	7,1	5,6	98	110
	159	423	4	8,79	**R 2EB 003 A 38 x 300** 132 M 4	12,5	10	9,5	7,5	117	129
9,2	**1,18**	66 870	1,18	1 184	**R 4EB 085 A 38 x 300** 132 MB 4	28	22,4	21,2	17	559	571
	1,15	68 500	1,6	1 213	**R 4EB 125 A 38 x 300** 132 MB 4	33,5	26,5	25	20	733	745
	1,32	59 940	1,32	1 061	**R 4EB 085 A 38 x 300** 132 MB 4	28	22,4	21,2	17	559	571
	1,28	61 750	2,5	1 093	**R 4EB 180 A 38 x 300** 132 MB 4	40	31,5	30	23,6	1 021	1 033
	1,46	54 050	0,9	957	**R 4EB 060 A 38 x 300** 132 MB 4	22,4	18	17	14	396	408
	1,45	54 420	1,4	963	**R 4EB 085 A 38 x 300** 132 MB 4	28	22,4	21,2	17	559	571
	1,44	54 800	1,9	970	**R 4EB 125 A 38 x 300** 132 MB 4	33,5	26,5	25	20	733	745
	1,43	55 350	2,5	980	**R 4EB 180 A 38 x 300** 132 MB 4	40	31,5	30	23,6	1 021	1 033
	1,62	48 780	1	864	**R 4EB 060 A 38 x 300** 132 MB 4	22,4	18	17	14	396	408
	1,62	48 780	1,6	864	**R 4EB 085 A 38 x 300** 132 MB 4	28	22,4	21,2	17	559	571
	1,50	52 630	2	932	**R 4EB 125 A 38 x 300** 132 MB 4	33,5	26,5	25	20	733	745
	1,57	50 250	3,15	890	**R 4EB 180 A 38 x 300** 132 MB 4	40	31,5	30	23,6	1 021	1 033
	1,72	46 050	1,06	815	**R 4EB 060 A 38 x 300** 132 MB 4	22,4	18	17	14	396	408
	1,67	47 260	1,8	837	**R 4EB 085 A 38 x 300** 132 MB 4	28	22,4	21,2	17	559	571
	1,67	47 490	2,12	841	**R 4EB 125 A 38 x 300** 132 MB 4	33,5	26,5	25	20	733	745
	1,76	45 040	3,35	798	**R 4EB 180 A 38 x 300** 132 MB 4	40	31,5	30	23,6	1 021	1 033
	2,04	38 850	1	688	**R 4EB 042 A 38 x 300** 132 MB 4	20	16	15	11,8	322	334
	2,08	38 010	1,32	673	**R 4EB 060 A 38 x 300** 132 MB 4	22,4	18	17	14	396	408
	1,90	41 550	1,8	736	**R 4EB 085 A 38 x 300** 132 MB 4	28	22,4	21,2	17	559	571
	1,91	41 490	2,5	735	**R 4EB 125 A 38 x 300** 132 MB 4	33,5	26,5	25	20	733	745
	2,06	38 370	4	679	**R 4EB 180 A 38 x 300** 132 MB 4	40	31,5	30	23,6	1 021	1 033
	2,21	35 810	1,06	634	**R 4EB 042 A 38 x 300** 132 MB 4	20	16	15	11,8	322	334
	2,15	36 840	1,25	652	**R 4EB 060 A 38 x 300** 132 MB 4	22,4	18	17	14	396	408
	2,11	37 440	2,65	663	**R 4EB 125 A 38 x 300** 132 MB 4	33,5	26,5	25	20	733	745
	2,17	36 370	4,5	644	**R 4EB 180 A 38 x 300** 132 MB 4	40	31,5	30	23,6	1 021	1 033
	2,44	32 380	0,9	573	**R 4EB 030 A 38 x 300** 132 MB 4	16	12,5	11,8	9,5	264	276
	2,58	30 630	1,32	542	**R 4EB 042 A 38 x 300** 132 MB 4	20	16	15	11,8	322	334
	2,60	30 410	1,7	538	**R 4EB 060 A 38 x 300** 132 MB 4	22,4	18	17	14	396	408
	2,41	32 760	2,5	580	**R 4EB 085 A 38 x 300** 132 MB 4	28	22,4	21,2	17	559	571
	2,38	33 190	3	588	**R 4EB 125 A 38 x 300** 132 MB 4	33,5	26,5	25	20	733	745
	2,64	29 970	1	531	**R 4EB 030 A 38 x 300** 132 MB 4	16	12,5	11,8	9,5	264	276
	2,76	28 650	1,25	507	**R 4EB 042 A 38 x 300** 132 MB 4	20	16	15	11,8	322	334
	2,72	29 040	1,6	514	**R 4EB 060 A 38 x 300** 132 MB 4	22,4	18	17	14	396	408
	2,64	29 970	2,65	531	**R 4EB 085 A 38 x 300** 132 MB 4	28	22,4	21,2	17	559	571
	2,92	27 050	4,5	479	**R 4EB 125 A 38 x 300** 132 MB 4	33,5	26,5	25	20	733	745
	3,05	25 900	1,12	459	**R 4EB 030 A 38 x 300** 132 MB 4	16	12,5	11,8	9,5	264	276
	3,23	24 510	1,8	434	**R 4EB 042 A 38 x 300** 132 MB 4	20	16	15	11,8	322	334
	3,05	25 900	2	459	**R 4EB 060 A 38 x 300** 132 MB 4	22,4	18	17	14	396	408
	3,02	26 210	3,15	464	**R 4EB 085 A 38 x 300** 132 MB 4	28	22,4	21,2	17	559	571
	3,30	23 970	1,18	424	**R 4EB 030 A 38 x 300** 132 MB 4	16	12,5	11,8	9,5	264	276
	3,47	22 790	1,5	404	**R 4EB 042 A 38 x 300** 132 MB 4	20	16	15	11,8	322	334
	3,30	23 970	2,24	424	**R 4EB 060 A 38 x 300** 132 MB 4	22,4	18	17	14	396	408
	3,30	23 970	3,55	424	**R 4EB 085 A 38 x 300** 132 MB 4	28	22,4	21,2	17	559	571
	3,79	20 840	0,95	369	**R 4EB 021 A 38 x 300** 132 MB 4	14	11,2	10,6	8,5	219	231
	3,87	20 420	1,32	362	**R 4EB 030 A 38 x 300** 132 MB 4	16	12,5	11,8	9,5	264	276
	3,79	20 880	2	370	**R 4EB 042 A 38 x 300** 132 MB 4	20	16	15	11,8	322	334
	3,87	20 420	2,5	362	**R 4EB 060 A 38 x 300** 132 MB 4	22,4	18	17	14	396	408
	3,83	20 670	4	366	**R 4EB 085 A 38 x 300** 132 MB 4	28	22,4	21,2	17	559	571
	4,50	17 560	0,9	311	**R 4EB 018 A 38 x 300** 132 MB 4	14	11,2	10,6	8,5	216	228
	4,50	17 560	0,95	311	**R 4EB 021 A 38 x 300** 132 MB 4	14	11,2	10,6	8,5	219	231
	4,59	17 210	1,6	305	**R 4EB 030 A 38 x 300** 132 MB 4	16	12,5	11,8	9,5	264	276
	4,49	17 590	2	311	**R 4EB 042 A 38 x 300** 132 MB 4	20	16	15	11,8	322	334
	4,36	18 150	2,36	321	**R 4EB 060 A 38 x 300** 132 MB 4	22,4	18	17	14	396	408
	4,18	18 900	4,25	335	**R 4EB 085 A 38 x 300** 132 MB 4	28	22,4	21,2	17	559	571
	4,81	16 430	1	291	**R 4EB 018 A 38 x 300** 132 MB 4	14	11,2	10,6	8,5	216	228
	4,81	16 430	1,18	291	**R 4EB 021 A 38 x 300** 132 MB 4	14	11,2	10,6	8,5	219	231
	4,91	16 100	1,7	285	**R 4EB 030 A 38 x 300** 132 MB 4	16	12,5	11,8	9,5	264	276
	5,16	15 320	2,65	271	**R 4EB 042 A 38 x 300** 132 MB 4	20	16	15	11,8	322	334
	4,88	16 190	3,15	287	**R 4EB 060 A 38 x 300** 132 MB 4	22,4	18	17	14	396	408
	5,71	13 840	1,12	245	**R 4EB 018 A 38 x 300** 132 MB 4	14	11,2	10,6	8,5	216	228
	5,71	13 840	1,32	245	**R 4EB 021 A 38 x 300** 132 MB 4	14	11,2	10,6	8,5	219	231
	5,83	13 570	1,9	240	**R 4EB 030 A 38 x 300** 132 MB 4	16	12,5	11,8	9,5	264	276
	5,70	13 870	2,8	246	**R 4EB 042 A 38 x 300** 132 MB 4	20	16	15	11,8	322	334

P_1	n_2	M_2	fs	i	 ∅**d** × ∅**P**	Pt_N [kW] t_{amb} = 20°C		t_{amb} = 40°C		kg	
kW	min^{-1}	N m								HB	HBZ
9,2	**7,21**	10 970	0,9	194	**R 4EB 012 A 38 x 300** 132 MB 4	11,8	9,5	9	7,1	175	187
	7,21	10 970	1,12	194	**R 4EB 015 A 38 x 300** 132 MB 4	11,8	9,5	9	7,1	178	190
	6,93	11 670	0,9	202	**R 3EB 018 A 38 x 300** 132 MB 4	17	14	13,2	10,6	219	231
	7,24	10 920	1,4	193	**R 4EB 018 A 38 x 300** 132 MB 4	14	11,2	10,6	8,5	216	228
	6,93	11 670	0,9	202	**R 3EB 021 A 38 x 300** 132 MB 4	17	14	13,2	10,6	222	234
	7,21	10 970	1,6	194	**R 4EB 021 A 38 x 300** 132 MB 4	14	11,2	10,6	8,5	219	231
	6,98	11 570	1,8	200	**R 3EB 030 A 38 x 300** 132 MB 4	20	16	15	11,8	277	289
	7,35	10 760	2,36	190	**R 4EB 030 A 38 x 300** 132 MB 4	16	12,5	11,8	9,5	264	276
	7,19	11 000	3,55	195	**R 4EB 042 A 38 x 300** 132 MB 4	20	16	15	11,8	322	334
	7,70	10 270	0,95	182	**R 4EB 012 A 38 x 300** 132 MB 4	11,8	9,5	9	7,1	175	187
	7,70	10 270	1,18	182	**R 4EB 015 A 38 x 300** 132 MB 4	11,8	9,5	9	7,1	178	190
	7,70	10 270	1,5	182	**R 4EB 018 A 38 x 300** 132 MB 4	14	11,2	10,6	8,5	216	228
	7,70	10 270	1,8	182	**R 4EB 021 A 38 x 300** 132 MB 4	14	11,2	10,6	8,5	219	231
	7,86	10 060	2,5	178	**R 4EB 030 A 38 x 300** 132 MB 4	16	12,5	11,8	9,5	264	276
	7,69	10 290	3,75	182	**R 4EB 042 A 38 x 300** 132 MB 4	20	16	15	11,8	322	334
	8,60	9 198	1,06	163	**R 4EB 012 A 38 x 300** 132 MB 4	11,8	9,5	9	7,1	175	187
	8,51	9 497	1	164	**R 3EB 015 A 38 x 300** 132 MB 4	15	11,2	11,2	8,5	180	192
	9,14	8 652	1,4	153	**R 4EB 015 A 38 x 300** 132 MB 4	11,8	9,5	9	7,1	178	190
	8,51	9 497	1,18	164	**R 3EB 018 A 38 x 300** 132 MB 4	17	14	13,2	10,6	219	231
	9,14	8 652	1,7	153	**R 4EB 018 A 38 x 300** 132 MB 4	14	11,2	10,6	8,5	216	228
	8,51	9 497	1,32	164	**R 3EB 021 A 38 x 300** 132 MB 4	17	14	13,2	10,6	222	234
	9,14	8 652	1,8	153	**R 4EB 021 A 38 x 300** 132 MB 4	14	11,2	10,6	8,5	219	231
	8,58	9 418	2,24	163	**R 3EB 030 A 38 x 300** 132 MB 4	20	16	15	11,8	277	289
	9,32	8 480	3	150	**R 4EB 030 A 38 x 300** 132 MB 4	16	12,5	11,8	9,5	264	276
	9,22	8 770	2,65	152	**R 3EB 042 A 38 x 300** 132 MB 4	25	20	19	15	330	342
	9,09	8 891	4,5	154	**R 3EB 060 A 38 x 300** 132 MB 4	28	22,4	21,2	17	443	455
	9,99	8 091	0,9	140	**R 3EB 012 A 38 x 300** 132 MB 4	15	11,2	11,2	8,5	177	189
	9,99	8 091	1,12	140	**R 3EB 015 A 38 x 300** 132 MB 4	15	11,2	11,2	8,5	180	192
	9,99	8 091	1,32	140	**R 3EB 018 A 38 x 300** 132 MB 4	17	14	13,2	10,6	219	231
	9,99	8 091	1,32	140	**R 3EB 021 A 38 x 300** 132 MB 4	17	14	13,2	10,6	222	234
	10,1	8 024	2,5	139	**R 3EB 030 A 38 x 300** 132 MB 4	20	16	15	11,8	277	289
	9,76	8 280	2,65	143	**R 3EB 042 A 38 x 300** 132 MB 4	25	20	19	15	330	342
	10,1	8 024	5	139	**R 3EB 060 A 38 x 300** 132 MB 4	28	22,4	21,2	17	443	455
	10,8	7 488	1,12	130	**R 3EB 012 A 38 x 300** 132 MB 4	15	11,2	11,2	8,5	177	189
	10,8	7 488	1,32	130	**R 3EB 015 A 38 x 300** 132 MB 4	15	11,2	11,2	8,5	180	192
	10,6	7 598	1,4	132	**R 3EB 018 A 38 x 300** 132 MB 4	17	14	13,2	10,6	219	231
	10,6	7 598	1,8	132	**R 3EB 021 A 38 x 300** 132 MB 4	17	14	13,2	10,6	222	234
	11,0	7 339	2,65	127	**R 3EB 030 A 38 x 300** 132 MB 4	20	16	15	11,8	277	289
	11,5	7 016	3,75	122	**R 3EB 042 A 38 x 300** 132 MB 4	25	20	19	15	330	342
	12,7	6 379	1,06	110	**R 3EB 009 A 38 x 300** 132 MB 4	14	11,2	10,6	8,5	167	179
	12,7	6 379	1,32	110	**R 3EB 012 A 38 x 300** 132 MB 4	15	11,2	11,2	8,5	177	189
	12,7	6 379	1,32	110	**R 3EB 015 A 38 x 300** 132 MB 4	15	11,2	11,2	8,5	180	192
	12,5	6 473	1,7	112	**R 3EB 018 A 38 x 300** 132 MB 4	17	14	13,2	10,6	219	231
	12,5	6 473	2	112	**R 3EB 021 A 38 x 300** 132 MB 4	17	14	13,2	10,6	222	234
	12,6	6 419	3,15	111	**R 3EB 030 A 38 x 300** 132 MB 4	20	16	15	11,8	277	289
	13,5	5 990	0,95	104	**R 3EB 009 A 38 x 300** 132 MB 4	14	11,2	10,6	8,5	167	179
	13,5	5 990	1,32	104	**R 3EB 012 A 38 x 300** 132 MB 4	15	11,2	11,2	8,5	177	189
	13,5	5 990	1,9	104	**R 3EB 015 A 38 x 300** 132 MB 4	15	11,2	11,2	8,5	180	192
	13,5	5 990	1,9	104	**R 3EB 018 A 38 x 300** 132 MB 4	17	14	13,2	10,6	219	231
	13,5	5 991	2,24	104	**R 3EB 021 A 38 x 300** 132 MB 4	17	14	13,2	10,6	222	234
	13,8	5 871	3,75	102	**R 3EB 030 A 38 x 300** 132 MB 4	20	16	15	11,8	277	289
	15,8	5 103	0,9	88,4	**R 3EB 006 A 38 x 300** 132 MB 4	10	8	7,5	6	130	142
	15,8	5 103	1,32	88,4	**R 3EB 009 A 38 x 300** 132 MB 4	14	11,2	10,6	8,5	167	179
	15,8	5 103	1,8	88,4	**R 3EB 012 A 38 x 300** 132 MB 4	15	11,2	11,2	8,5	177	189
	15,8	5 103	2	88,4	**R 3EB 015 A 38 x 300** 132 MB 4	15	11,2	11,2	8,5	180	192
	15,8	5 103	2	88,4	**R 3EB 018 A 38 x 300** 132 MB 4	17	14	13,2	10,6	219	231
	15,8	5 104	2,5	88,4	**R 3EB 021 A 38 x 300** 132 MB 4	17	14	13,2	10,6	222	234
	16,2	5 002	4	86,6	**R 3EB 030 A 38 x 300** 132 MB 4	20	16	15	11,8	277	289
	17,1	4 723	1,18	81,8	**R 3EB 009 A 38 x 300** 132 MB 4	14	11,2	10,6	8,5	167	179
	17,1	4 723	1,7	81,8	**R 3EB 012 A 38 x 300** 132 MB 4	15	11,2	11,2	8,5	177	189
	17,1	4 723	2,36	81,8	**R 3EB 015 A 38 x 300** 132 MB 4	15	11,2	11,2	8,5	180	192
	17,1	4 723	2,36	81,8	**R 3EB 018 A 38 x 300** 132 MB 4	17	14	13,2	10,6	219	231
	17,0	4 749	2,8	82,2	**R 3EB 021 A 38 x 300** 132 MB 4	17	14	13,2	10,6	222	234
	20,1	4 024	1,12	69,7	**R 3EB 006 A 38 x 300** 132 MB 4	10	8	7,5	6	130	142
	20,1	4 024	1,6	69,7	**R 3EB 009 A 38 x 300** 132 MB 4	14	11,2	10,6	8,5	167	179
	20,1	4 024	2,24	69,7	**R 3EB 012 A 38 x 300** 132 MB 4	15	11,2	11,2	8,5	177	189
	20,1	4 024	2,8	69,7	**R 3EB 015 A 38 x 300** 132 MB 4	15	11,2	11,2	8,5	180	192
	21,6	3 744	1,06	64,8	**R 3EB 006 A 38 x 300** 132 MB 4	10	8	7,5	6	130	142
	21,6	3 744	1,5	64,8	**R 3EB 009 A 38 x 300** 132 MB 4	14	11,2	10,6	8,5	167	179
	21,6	3 744	2,12	64,8	**R 3EB 012 A 38 x 300** 132 MB 4	15	11,2	11,2	8,5	177	189
	21,6	3 744	3	64,8	**R 3EB 015 A 38 x 300** 132 MB 4	15	11,2	11,2	8,5	180	192
	25,5	3 172	1	54,9	**R 3EB 004 A 38 x 300** 132 MB 4	9,5	7,5	7,1	5,6	123	135
	25,3	3 190	1,4	55,2	**R 3EB 006 A 38 x 300** 132 MB 4	10	8	7,5	6	130	142
	25,5	3 172	2	54,9	**R 3EB 009 A 38 x 300** 132 MB 4	14	11,2	10,6	8,5	167	179
	25,5	3 172	2,8	54,9	**R 3EB 012 A 38 x 300** 132 MB 4	15	11,2	11,2	8,5	177	189
	30,2	2 673	1,18	46,3	**R 3EB 004 A 38 x 300** 132 MB 4	9,5	7,5	7,1	5,6	123	135
	30,2	2 673	1,4	46,3	**R 3EB 006 A 38 x 300** 132 MB 4	10	8	7,5	6	130	142
	30,2	2 673	2,36	46,3	**R 3EB 009 A 38 x 300** 132 MB 4	14	11,2	10,6	8,5	167	179
	30,2	2 673	3	46,3	**R 3EB 012 A 38 x 300** 132 MB 4	15	11,2	11,2	8,5	177	189

P_1	n_2	M_2	f_s	i	∅**d** x ∅**P**	Pt_N [kW] t_{amb} = 20°C		t_{amb} = 40°C		kg	
kW	min^{-1}	N m								HB	HBZ
9,2	**32,1**	2 515	0,9	43,6	**R 3EB 003 A 38 x 300** 132 MB 4	9,5	7,5	7,1	5,6	117	129
	32,1	2 515	1,25	43,6	**R 3EB 004 A 38 x 300** 132 MB 4	9,5	7,5	7,1	5,6	123	135
	32,1	2 515	1,7	43,6	**R 3EB 006 A 38 x 300** 132 MB 4	10	8	7,5	6	130	142
	32,1	2 515	2,5	43,6	**R 3EB 009 A 38 x 300** 132 MB 4	14	11,2	10,6	8,5	167	179
	32,1	2 515	3,55	43,6	**R 3EB 012 A 38 x 300** 132 MB 4	15	11,2	11,2	8,5	177	189
	35,9	2 253	0,95	39,0	**R 3EB 003 A 38 x 300** 132 MB 4	9,5	7,5	7,1	5,6	117	129
	35,9	2 253	1,4	39,0	**R 3EB 004 A 38 x 300** 132 MB 4	9,5	7,5	7,1	5,6	123	135
	35,9	2 253	1,4	39,0	**R 3EB 006 A 38 x 300** 132 MB 4	10	8	7,5	6	130	142
	35,9	2 253	2,65	39,0	**R 3EB 009 A 38 x 300** 132 MB 4	14	11,2	10,6	8,5	167	179
	35,9	2 253	3	39,0	**R 3EB 012 A 38 x 300** 132 MB 4	15	11,2	11,2	8,5	177	189
	38,1	2 119	1	36,7	**R 3EB 003 A 38 x 300** 132 MB 4	9,5	7,5	7,1	5,6	117	129
	38,1	2 119	1,5	36,7	**R 3EB 004 A 38 x 300** 132 MB 4	9,5	7,5	7,1	5,6	123	135
	38,1	2 119	1,8	36,7	**R 3EB 006 A 38 x 300** 132 MB 4	10	8	7,5	6	130	142
	38,1	2 119	3	36,7	**R 3EB 009 A 38 x 300** 132 MB 4	14	11,2	10,6	8,5	167	179
	46,1	1 752	0,9	30,3	**R 3EB 002 A 38 x 300** 132 MB 4	7,5	6	5,6	4,5	106	118
	45,3	1 786	1,18	30,9	**R 3EB 003 A 38 x 300** 132 MB 4	9,5	7,5	7,1	5,6	117	129
	45,1	1 833	1,12	31,1	**R 2EB 004 A 38 x 300** 132 MB 4	13,2	10,6	10	8	127	139
	45,3	1 786	1,6	30,9	**R 3EB 004 A 38 x 300** 132 MB 4	9,5	7,5	7,1	5,6	123	135
	45,1	1 833	1,4	31,1	**R 2EB 006 A 38 x 300** 132 MB 4	13,2	10,6	10	8	132	144
	45,3	1 786	1,8	30,9	**R 3EB 006 A 38 x 300** 132 MB 4	10	8	7,5	6	130	142
	45,1	1 833	2,24	31,1	**R 2EB 009 A 38 x 300** 132 MB 4	20	17	15	12,5	177	189
	45,3	1 786	3,15	30,9	**R 3EB 009 A 38 x 300** 132 MB 4	14	11,2	10,6	8,5	167	179
	45,1	1 833	2,8	31,1	**R 2EB 012 A 38 x 300** 132 MB 4	21,2	17	16	12,5	186	198
	52,9	1 562	1,18	26,5	**R 2EB 003 A 38 x 300** 132 MB 4	12,5	10	9,5	7,5	121	133
	52,9	1 562	1,4	26,5	**R 2EB 004 A 38 x 300** 132 MB 4	13,2	10,6	10	8	127	139
	52,9	1 562	1,4	26,5	**R 2EB 006 A 38 x 300** 132 MB 4	13,2	10,6	10	8	132	144
	52,9	1 562	2,8	26,5	**R 2EB 009 A 38 x 300** 132 MB 4	20	17	15	12,5	177	189
	56,3	1 466	0,95	24,9	**R 2EB 003 A 38 x 300** 132 MB 4	12,5	10	9,5	7,5	121	133
	56,3	1 466	1,4	24,9	**R 2EB 004 A 38 x 300** 132 MB 4	13,2	10,6	10	8	127	139
	56,3	1 466	1,9	24,9	**R 2EB 006 A 38 x 300** 132 MB 4	13,2	10,6	10	8	132	144
	56,3	1 466	2,65	24,9	**R 2EB 009 A 38 x 300** 132 MB 4	20	17	15	12,5	177	189
	66,1	1 249	0,95	21,2	**R 2EB 002 A 38 x 300** 132 MB 4	9,5	7,5	7,1	5,6	102	114
	66,1	1 249	1,4	21,2	**R 2EB 003 A 38 x 300** 132 MB 4	12,5	10	9,5	7,5	121	133
	66,1	1 249	2	21,2	**R 2EB 004 A 38 x 300** 132 MB 4	13,2	10,6	10	8	127	139
	66,1	1 249	2,5	21,2	**R 2EB 006 A 38 x 300** 132 MB 4	13,2	10,6	10	8	132	144
	71,4	1 156	1,18	19,6	**R 2EB 003 A 38 x 300** 132 MB 4	12,5	10	9,5	7,5	121	133
	71,4	1 156	1,7	19,6	**R 2EB 004 A 38 x 300** 132 MB 4	13,2	10,6	10	8	127	139
	71,4	1 156	2,36	19,6	**R 2EB 006 A 38 x 300** 132 MB 4	13,2	10,6	10	8	132	144
	71,4	1 156	3,35	19,6	**R 2EB 009 A 38 x 300** 132 MB 4	20	17	15	12,5	177	189
	83,8	985	0,95	16,7	**R 2EB 001 A 38 x 300** 132 MB 4	9,5	7,5	7,1	5,6	101	113
	83,8	985	1,32	16,7	**R 2EB 002 A 38 x 300** 132 MB 4	9,5	7,5	7,1	5,6	102	114
	83,8	985	1,8	16,7	**R 2EB 003 A 38 x 300** 132 MB 4	12,5	10	9,5	7,5	121	133
	83,8	985	2,5	16,7	**R 2EB 004 A 38 x 300** 132 MB 4	13,2	10,6	10	8	127	139
	90,1	916	1,06	15,5	**R 2EB 002 A 38 x 300** 132 MB 4	9,5	7,5	7,1	5,6	102	114
	90,1	916	1,5	15,5	**R 2EB 003 A 38 x 300** 132 MB 4	12,5	10	9,5	7,5	121	133
	90,1	916	2,12	15,5	**R 2EB 004 A 38 x 300** 132 MB 4	13,2	10,6	10	8	127	139
	90,1	916	3	15,5	**R 2EB 006 A 38 x 300** 132 MB 4	13,2	10,6	10	8	132	144
	106	777	1,18	13,2	**R 2EB 001 A 38 x 300** 132 MB 4	9,5	7,5	7,1	5,6	101	113
	106	781	1,6	13,2	**R 2EB 002 A 38 x 300** 132 MB 4	9,5	7,5	7,1	5,6	102	114
	106	781	2,24	13,2	**R 2EB 003 A 38 x 300** 132 MB 4	12,5	10	9,5	7,5	121	133
	106	781	3	13,2	**R 2EB 004 A 38 x 300** 132 MB 4	13,2	10,6	10	8	127	139
	126	654	1,4	11,1	**R 2EB 001 A 38 x 300** 132 MB 4	9,5	7,5	7,1	5,6	101	113
	126	654	1,4	11,1	**R 2EB 002 A 38 x 300** 132 MB 4	9,5	7,5	7,1	5,6	102	114
	126	654	2,65	11,1	**R 2EB 003 A 38 x 300** 132 MB 4	12,5	10	9,5	7,5	121	133
	134	616	1,4	10,4	**R 2EB 001 A 38 x 300** 132 MB 4	9,5	7,5	7,1	5,6	101	113
	134	616	1,8	10,4	**R 2EB 002 A 38 x 300** 132 MB 4	9,5	7,5	7,1	5,6	102	114
	134	616	2,8	10,4	**R 2EB 003 A 38 x 300** 132 MB 4	12,5	10	9,5	7,5	121	133
	159	519	1,6	8,79	**R 2EB 001 A 38 x 300** 132 MB 4	9,5	7,5	7,1	5,6	101	113
	159	519	1,8	8,79	**R 2EB 002 A 38 x 300** 132 MB 4	9,5	7,5	7,1	5,6	102	114
	159	519	3,15	8,79	**R 2EB 003 A 38 x 300** 132 MB 4	12,5	10	9,5	7,5	121	133
11	**0,823**	114 850	1,4	1 093	**R 4EB 180 A 42 x 350** 160 L 6	50	40	37,5	30	1 049	1 073
	0,928	101 930	1,12	970	**R 4EB 125 A 42 x 350** 160 L 6	42,5	33,5	31,5	25	761	785
	0,918	102 950	1,4	980	**R 4EB 180 A 42 x 350** 160 L 6	50	40	37,5	30	1 049	1 073
	0,966	97 880	1,12	932	**R 4EB 125 A 42 x 350** 160 L 6	42,5	33,5	31,5	25	761	785
	1,01	93 470	1,7	890	**R 4EB 180 A 42 x 350** 160 L 6	50	40	37,5	30	1 049	1 073
	1,07	88 240	2,65	840	**R 4EB 250 A 42 x 350** 160 L 6	63	50	47,5	37,5	1 399	1 423
	1,18	79 960	1	1 184	**R 4EB 085 A 38 x 300** 132 MC 4	28	22,4	21,2	17	562	574
	1,18	79 960	1	1 184	**R 4EB 085 A 42 x 350** 160 M 4	28	22,4	21,2	17	580	604
	1,15	81 910	1,32	1 213	**R 4EB 125 A 38 x 300** 132 MC 4	33,5	26,5	25	20	736	748
	1,15	81 910	1,32	1 213	**R 4EB 125 A 42 x 350** 160 M 4	33,5	26,5	25	20	754	778
	1,13	83 780	1,9	798	**R 4EB 180 A 42 x 350** 160 L 6	50	40	37,5	30	1 049	1 073
	1,32	71 670	1,12	1 061	**R 4EB 085 A 38 x 300** 132 MC 4	28	22,4	21,2	17	562	574
	1,32	71 670	1,12	1 061	**R 4EB 085 A 42 x 350** 160 M 4	28	22,4	21,2	17	580	604
	1,23	77 170	1,32	735	**R 4EB 125 A 42 x 350** 160 L 6	42,5	33,5	31,5	25	761	785
	1,28	73 840	2,12	1 093	**R 4EB 180 A 42 x 350** 160 M 4	40	31,5	30	23,6	1 042	1 066

P_1	n_2	M_2	fs	i					Pt_N [kW] t_{amb} = 20°C		t_{amb} = 40°C		kg	
kW	min^{-1}	N m			∅d x ∅P								HB	HBZ
11	**1,45**	65 070	1,18	963	**R**	**4EB**	**085 A**	**38 x 300**	132 MC 4	28	22,4	21,2	17	562	574
	1,45	65 070	1,18	963	**R**	**4EB**	**085 A**	**42 x 350**	160 M 4	28	22,4	21,2	17	580	604
	1,44	65 520	1,6	970	**R**	**4EB**	**125 A**	**38 x 300**	132 MC 4	33,5	26,5	25	20	736	748
	1,44	65 520	1,6	970	**R**	**4EB**	**125 A**	**42 x 350**	160 M 4	33,5	26,5	25	20	754	778
	1,43	66 180	2,12	980	**R**	**4EB**	**180 A**	**42 x 350**	160 M 4	40	31,5	30	23,6	1 042	1 066
	1,40	67 650	2,5	644	**R**	**4EB**	**180 A**	**42 x 350**	160 L 6	50	40	37,5	30	1 049	1 073
	1,62	58 320	1,32	864	**R**	**4EB**	**085 A**	**38 x 300**	132 MC 4	28	22,4	21,2	17	562	574
	1,62	58 320	1,32	864	**R**	**4EB**	**085 A**	**42 x 350**	160 M 4	28	22,4	21,2	17	580	604
	1,50	62 920	1,7	932	**R**	**4EB**	**125 A**	**38 x 300**	132 MC 4	33,5	26,5	25	20	736	748
	1,50	62 920	1,7	932	**R**	**4EB**	**125 A**	**42 x 350**	160 M 4	33,5	26,5	25	20	754	778
	1,57	60 090	2,65	890	**R**	**4EB**	**180 A**	**42 x 350**	160 M 4	40	31,5	30	23,6	1 042	1 066
	1,75	54 020	0,9	514	**R**	**4EB**	**060 A**	**42 x 350**	160 L 6	28	22,4	21,2	17	423	447
	1,67	56 500	1,5	837	**R**	**4EB**	**085 A**	**38 x 300**	132 MC 4	28	22,4	21,2	17	562	574
	1,67	56 500	1,5	837	**R**	**4EB**	**085 A**	**42 x 350**	160 M 4	28	22,4	21,2	17	580	604
	1,67	56 780	1,8	841	**R**	**4EB**	**125 A**	**38 x 300**	132 MC 4	33,5	26,5	25	20	736	748
	1,67	56 780	1,8	841	**R**	**4EB**	**125 A**	**42 x 350**	160 M 4	33,5	26,5	25	20	754	778
	1,88	50 300	2,5	479	**R**	**4EB**	**125 A**	**42 x 350**	160 L 6	42,5	33,5	31,5	25	761	785
	1,76	53 860	2,8	798	**R**	**4EB**	**180 A**	**42 x 350**	160 M 4	40	31,5	30	23,6	1 042	1 066
	1,67	56 720	4	840	**R**	**4EB**	**250 A**	**42 x 350**	160 M 4	50	40	37,5	30	1 392	1 416
	2,07	45 580	1	434	**R**	**4EB**	**042 A**	**42 x 350**	160 L 6	25	20	19	15	349	373
	2,08	45 440	1,12	673	**R**	**4EB**	**060 A**	**38 x 300**	132 MC 4	22,4	18	17	14	399	411
	2,08	45 440	1,12	673	**R**	**4EB**	**060 A**	**42 x 350**	160 M 4	22,4	18	17	14	416	440
	1,90	49 690	1,5	736	**R**	**4EB**	**085 A**	**38 x 300**	132 MC 4	28	22,4	21,2	17	562	574
	1,90	49 690	1,5	736	**R**	**4EB**	**085 A**	**42 x 350**	160 M 4	28	22,4	21,2	17	580	604
	1,94	48 750	1,7	464	**R**	**4EB**	**085 A**	**42 x 350**	160 L 6	35,5	28	26,5	21,2	587	611
	1,91	49 610	2	735	**R**	**4EB**	**125 A**	**42 x 350**	160 M 4	33,5	26,5	25	20	754	778
	2,08	45 390	2,8	432	**R**	**4EB**	**125 A**	**42 x 350**	160 L 6	42,5	33,5	31,5	25	761	785
	2,06	45 880	3,35	679	**R**	**4EB**	**180 A**	**42 x 350**	160 M 4	40	31,5	30	23,6	1 042	1 066
	2,15	44 050	1,06	652	**R**	**4EB**	**060 A**	**38 x 300**	132 MC 4	22,4	18	17	14	399	411
	2,15	44 050	1,06	652	**R**	**4EB**	**060 A**	**42 x 350**	160 M 4	22,4	18	17	14	416	440
	2,09	45 200	1,8	669	**R**	**4EB**	**085 A**	**38 x 300**	132 MC 4	28	22,4	21,2	17	562	574
	2,09	45 200	1,8	669	**R**	**4EB**	**085 A**	**42 x 350**	160 M 4	28	22,4	21,2	17	580	604
	2,11	44 770	2,24	663	**R**	**4EB**	**125 A**	**42 x 350**	160 M 4	33,5	26,5	25	20	754	778
	2,17	43 490	3,75	644	**R**	**4EB**	**180 A**	**42 x 350**	160 M 4	40	31,5	30	23,6	1 042	1 066
	2,58	36 630	1,12	542	**R**	**4EB**	**042 A**	**38 x 300**	132 MC 4	20	16	15	11,8	325	337
	2,58	36 630	1,12	542	**R**	**4EB**	**042 A**	**42 x 350**	160 M 4	20	16	15	11,8	342	366
	2,60	36 360	1,5	538	**R**	**4EB**	**060 A**	**38 x 300**	132 MC 4	22,4	18	17	14	399	411
	2,60	36 360	1,5	538	**R**	**4EB**	**060 A**	**42 x 350**	160 M 4	22,4	18	17	14	416	440
	2,41	39 170	2,12	580	**R**	**4EB**	**085 A**	**42 x 350**	160 M 4	28	22,4	21,2	17	580	604
	2,38	39 690	2,5	588	**R**	**4EB**	**125 A**	**42 x 350**	160 M 4	33,5	26,5	25	20	754	778
	2,41	39 250	4	581	**R**	**4EB**	**180 A**	**42 x 350**	160 M 4	40	31,5	30	23,6	1 042	1 066
	2,95	32 010	0,9	305	**R**	**4EB**	**030 A**	**42 x 350**	160 L 6	20	16	15	11,8	291	315
	2,76	34 250	1,06	507	**R**	**4EB**	**042 A**	**38 x 300**	132 MC 4	20	16	15	11,8	325	337
	2,76	34 250	1,06	507	**R**	**4EB**	**042 A**	**42 x 350**	160 M 4	20	16	15	11,8	342	366
	2,72	34 730	1,32	514	**R**	**4EB**	**060 A**	**38 x 300**	132 MC 4	22,4	18	17	14	399	411
	2,72	34 730	1,32	514	**R**	**4EB**	**060 A**	**42 x 350**	160 M 4	22,4	18	17	14	416	440
	2,92	32 340	3,75	479	**R**	**4EB**	**125 A**	**42 x 350**	160 M 4	33,5	26,5	25	20	754	778
	3,05	30 970	0,95	459	**R**	**4EB**	**030 A**	**38 x 300**	132 MC 4	16	12,5	11,8	9,5	267	279
	3,05	30 970	0,95	459	**R**	**4EB**	**030 A**	**42 x 350**	160 M 4	16	12,5	11,8	9,5	284	308
	3,23	29 300	1,5	434	**R**	**4EB**	**042 A**	**38 x 300**	132 MC 4	20	16	15	11,8	325	337
	3,23	29 300	1,5	434	**R**	**4EB**	**042 A**	**42 x 350**	160 M 4	20	16	15	11,8	342	366
	3,05	30 970	1,7	459	**R**	**4EB**	**060 A**	**38 x 300**	132 MC 4	22,4	18	17	14	399	411
	3,05	30 970	1,7	459	**R**	**4EB**	**060 A**	**42 x 350**	160 M 4	22,4	18	17	14	416	440
	3,02	31 340	2,65	464	**R**	**4EB**	**085 A**	**42 x 350**	160 M 4	28	22,4	21,2	17	580	604
	3,24	29 180	4	432	**R**	**4EB**	**125 A**	**42 x 350**	160 M 4	33,5	26,5	25	20	754	778
	3,30	28 660	1	424	**R**	**4EB**	**030 A**	**38 x 300**	132 MC 4	16	12,5	11,8	9,5	267	279
	3,30	28 660	1	424	**R**	**4EB**	**030 A**	**42 x 350**	160 M 4	16	12,5	11,8	9,5	284	308
	3,47	27 250	1,32	404	**R**	**4EB**	**042 A**	**38 x 300**	132 MC 4	20	16	15	11,8	325	337
	3,47	27 250	1,32	404	**R**	**4EB**	**042 A**	**42 x 350**	160 M 4	20	16	15	11,8	342	366
	3,66	25 800	1,6	246	**R**	**4EB**	**042 A**	**42 x 350**	160 L 6	25	20	19	15	349	373
	3,30	28 670	1,8	424	**R**	**4EB**	**060 A**	**38 x 300**	132 MC 4	22,4	18	17	14	399	411
	3,30	28 670	1,8	424	**R**	**4EB**	**060 A**	**42 x 350**	160 M 4	22,4	18	17	14	416	440
	3,30	28 660	3	424	**R**	**4EB**	**085 A**	**42 x 350**	160 M 4	28	22,4	21,2	17	580	604
	3,87	24 420	1,12	362	**R**	**4EB**	**030 A**	**38 x 300**	132 MC 4	16	12,5	11,8	9,5	267	279
	3,87	24 420	1,12	362	**R**	**4EB**	**030 A**	**42 x 350**	160 M 4	16	12,5	11,8	9,5	284	308
	3,79	24 960	1,7	370	**R**	**4EB**	**042 A**	**38 x 300**	132 MC 4	20	16	15	11,8	325	337
	3,79	24 960	1,7	370	**R**	**4EB**	**042 A**	**42 x 350**	160 M 4	20	16	15	11,8	342	366
	3,87	24 420	2,12	362	**R**	**4EB**	**060 A**	**42 x 350**	160 M 4	22,4	18	17	14	416	440
	3,83	24 710	3,15	366	**R**	**4EB**	**085 A**	**42 x 350**	160 M 4	28	22,4	21,2	17	580	604
	4,59	20 580	1,32	305	**R**	**4EB**	**030 A**	**38 x 300**	132 MC 4	16	12,5	11,8	9,5	267	279
	4,59	20 580	1,32	305	**R**	**4EB**	**030 A**	**42 x 350**	160 M 4	16	12,5	11,8	9,5	284	308
	4,49	21 530	1	200	**R**	**3EB**	**030 A**	**42 x 350**	160 L 6	25	20	19	15	305	329
	4,49	21 030	1,7	311	**R**	**4EB**	**042 A**	**38 x 300**	132 MC 4	20	16	15	11,8	325	337
	4,49	21 030	1,7	311	**R**	**4EB**	**042 A**	**42 x 350**	160 M 4	20	16	15	11,8	342	366
	4,62	20 450	2	195	**R**	**4EB**	**042 A**	**42 x 350**	160 L 6	25	20	19	15	349	373
	4,36	21 700	1,9	321	**R**	**4EB**	**060 A**	**42 x 350**	160 M 4	22,4	18	17	14	416	440
	4,18	22 600	3,55	335	**R**	**4EB**	**085 A**	**42 x 350**	160 M 4	28	22,4	21,2	17	580	604

P_1	n_2	M_2	fs	i	 ∅**d** x ∅**P**	Pt_N [kW] t_{amb} = 20°C		t_{amb} = 40°C		kg	
kW	min^{-1}	N m								HB	HBZ
11	**4,81**	19 640	0,95	291	**R 4EB 021 A 38 x 300** 132 MC 4	14	11,2	10,6	8,5	222	234
	4,91	19 250	1,4	285	**R 4EB 030 A 38 x 300** 132 MC 4	16	12,5	11,8	9,5	267	279
	4,91	19 250	1,4	285	**R 4EB 030 A 42 x 350** 160 M 4	16	12,5	11,8	9,5	284	308
	5,16	18 310	2,24	271	**R 4EB 042 A 42 x 350** 160 M 4	20	16	15	11,8	342	366
	4,88	19 360	2,65	287	**R 4EB 060 A 42 x 350** 160 M 4	22,4	18	17	14	416	440
	4,91	19 250	4	285	**R 4EB 085 A 42 x 350** 160 M 4	28	22,4	21,2	17	580	604
	5,71	16 550	0,95	245	**R 4EB 018 A 38 x 300** 132 MC 4	14	11,2	10,6	8,5	219	231
	5,71	16 550	1,06	245	**R 4EB 021 A 38 x 300** 132 MC 4	14	11,2	10,6	8,5	222	234
	5,83	16 220	1,6	240	**R 4EB 030 A 38 x 300** 132 MC 4	16	12,5	11,8	9,5	267	279
	5,83	16 220	1,6	240	**R 4EB 030 A 42 x 350** 160 M 4	16	12,5	11,8	9,5	284	308
	5,52	17 520	1,18	163	**R 3EB 030 A 42 x 350** 160 L 6	25	20	19	15	305	329
	5,70	16 580	2,36	246	**R 4EB 042 A 42 x 350** 160 M 4	20	16	15	11,8	342	366
	5,92	16 310	1,7	152	**R 3EB 042 A 42 x 350** 160 L 6	31,5	25	23,6	19	358	382
	5,83	16 220	2,5	240	**R 4EB 060 A 42 x 350** 160 M 4	22,4	18	17	14	416	440
	5,84	16 540	2,5	154	**R 3EB 060 A 42 x 350** 160 L 6	35,5	28	26,5	21,2	471	495
	5,76	16 420	4,75	243	**R 4EB 085 A 42 x 350** 160 M 4	28	22,4	21,2	17	580	604
	6,48	14 920	1,4	139	**R 3EB 030 A 42 x 350** 160 L 6	25	20	19	15	305	329
	6,28	15 400	1,7	143	**R 3EB 042 A 42 x 350** 160 L 6	31,5	25	23,6	19	358	382
	6,48	14 920	2,8	139	**R 3EB 060 A 42 x 350** 160 L 6	35,5	28	26,5	21,2	471	495
	7,21	13 120	0,9	194	**R 4EB 015 A 38 x 300** 132 MC 4	11,8	9,5	9	7,1	181	193
	7,24	13 050	1,18	193	**R 4EB 018 A 38 x 300** 132 MC 4	14	11,2	10,6	8,5	219	231
	7,21	13 120	1,32	194	**R 4EB 021 A 38 x 300** 132 MC 4	14	11,2	10,6	8,5	222	234
	6,84	14 130	0,95	132	**R 3EB 021 A 42 x 350** 160 L 6	21,2	17	16	13,2	249	273
	6,98	13 840	1,5	200	**R 3EB 030 A 38 x 300** 132 MC 4	20	16	15	11,8	280	292
	6,98	13 840	1,5	200	**R 3EB 030 A 42 x 350** 160 M 4	20	16	15	11,8	298	322
	7,35	12 860	2	190	**R 4EB 030 A 42 x 350** 160 M 4	16	12,5	11,8	9,5	284	308
	7,08	13 650	1,7	127	**R 3EB 030 A 42 x 350** 160 L 6	25	20	19	15	305	329
	7,19	13 150	3	195	**R 4EB 042 A 42 x 350** 160 M 4	20	16	15	11,8	342	366
	7,41	13 050	2,12	122	**R 3EB 042 A 42 x 350** 160 L 6	31,5	25	23,6	19	358	382
	7,70	12 280	0,95	182	**R 4EB 015 A 38 x 300** 132 MC 4	11,8	9,5	9	7,1	181	193
	7,70	12 280	1,18	182	**R 4EB 018 A 38 x 300** 132 MC 4	14	11,2	10,6	8,5	219	231
	8,03	12 040	0,9	112	**R 3EB 018 A 42 x 350** 160 L 6	21,2	17	16	13,2	246	270
	7,70	12 280	1,5	182	**R 4EB 021 A 38 x 300** 132 MC 4	14	11,2	10,6	8,5	222	234
	8,03	12 040	1,12	112	**R 3EB 021 A 42 x 350** 160 L 6	21,2	17	16	13,2	249	273
	7,86	12 030	2,12	178	**R 4EB 030 A 42 x 350** 160 M 4	16	12,5	11,8	9,5	284	308
	8,10	11 940	1,7	111	**R 3EB 030 A 42 x 350** 160 L 6	25	20	19	15	305	329
	7,69	12 300	3	182	**R 4EB 042 A 42 x 350** 160 M 4	20	16	15	11,8	342	366
	7,84	12 320	2,65	115	**R 3EB 042 A 42 x 350** 160 L 6	31,5	25	23,6	19	358	382
	9,14	10 350	1,12	153	**R 4EB 015 A 38 x 300** 132 MC 4	11,8	9,5	9	7,1	181	193
	8,67	11 140	1,06	104	**R 3EB 015 A 42 x 350** 160 L 6	18	15	14	11,2	207	231
	8,51	11 360	0,95	164	**R 3EB 018 A 38 x 300** 132 MC 4	17	14	13,2	10,6	222	234
	9,14	10 350	1,4	153	**R 4EB 018 A 38 x 300** 132 MC 4	14	11,2	10,6	8,5	219	231
	8,51	11 360	0,95	164	**R 3EB 018 A 42 x 350** 160 M 4	17	14	13,2	10,6	239	263
	8,51	11 360	1,12	164	**R 3EB 021 A 38 x 300** 132 MC 4	17	14	13,2	10,6	225	237
	9,14	10 350	1,5	153	**R 4EB 021 A 38 x 300** 132 MC 4	14	11,2	10,6	8,5	222	234
	8,51	11 360	1,12	164	**R 3EB 021 A 42 x 350** 160 M 4	17	14	13,2	10,6	242	266
	8,58	11 260	1,8	163	**R 3EB 030 A 38 x 300** 132 MC 4	20	16	15	11,8	280	292
	8,58	11 260	1,8	163	**R 3EB 030 A 42 x 350** 160 M 4	20	16	15	11,8	298	322
	9,32	10 140	2,5	150	**R 4EB 030 A 42 x 350** 160 M 4	16	12,5	11,8	9,5	284	308
	8,85	10 920	2,12	102	**R 3EB 030 A 42 x 350** 160 L 6	25	20	19	15	305	329
	9,22	10 490	2,24	152	**R 3EB 042 A 42 x 350** 160 M 4	25	20	19	15	351	375
	9,12	10 360	3	153	**R 4EB 042 A 42 x 350** 160 M 4	20	16	15	11,8	342	366
	9,09	10 630	3,75	154	**R 3EB 060 A 42 x 350** 160 M 4	28	22,4	21,2	17	464	488
	10,2	9 492	1	88,4	**R 3EB 012 A 42 x 350** 160 L 6	18	15	14	11,2	204	228
	9,99	9 674	0,95	140	**R 3EB 015 A 38 x 300** 132 MC 4	15	11,2	11,2	8,5	183	195
	9,99	9 674	0,95	140	**R 3EB 015 A 42 x 350** 160 M 4	15	11,2	11,2	8,5	200	224
	10,2	9 492	1,25	88,4	**R 3EB 015 A 42 x 350** 160 L 6	18	15	14	11,2	207	231
	9,99	9 674	1,12	140	**R 3EB 018 A 38 x 300** 132 MC 4	17	14	13,2	10,6	222	234
	9,99	9 674	1,12	140	**R 3EB 018 A 42 x 350** 160 M 4	17	14	13,2	10,6	239	263
	9,99	9 674	1,12	140	**R 3EB 021 A 38 x 300** 132 MC 4	17	14	13,2	10,6	225	237
	9,99	9 674	1,12	140	**R 3EB 021 A 42 x 350** 160 M 4	17	14	13,2	10,6	242	266
	10,2	9 492	1,4	88,4	**R 3EB 021 A 42 x 350** 160 L 6	21,2	17	16	13,2	249	273
	10,1	9 594	2,12	139	**R 3EB 030 A 42 x 350** 160 M 4	20	16	15	11,8	298	322
	10,4	9 303	2,5	86,6	**R 3EB 030 A 42 x 350** 160 L 6	25	20	19	15	305	329
	9,76	9 900	2,24	143	**R 3EB 042 A 42 x 350** 160 M 4	25	20	19	15	351	375
	10,1	9 594	4,25	139	**R 3EB 060 A 42 x 350** 160 M 4	28	22,4	21,2	17	464	488
	10,8	8 953	0,9	130	**R 3EB 012 A 38 x 300** 132 MC 4	15	11,2	11,2	8,5	180	192
	10,8	8 953	0,9	130	**R 3EB 012 A 42 x 350** 160 M 4	15	11,2	11,2	8,5	197	221
	10,8	8 953	1,12	130	**R 3EB 015 A 38 x 300** 132 MC 4	15	11,2	11,2	8,5	183	195
	10,8	8 953	1,12	130	**R 3EB 015 A 42 x 350** 160 M 4	15	11,2	11,2	8,5	200	224
	11,0	8 784	1,32	81,8	**R 3EB 015 A 42 x 350** 160 L 6	18	15	14	11,2	207	231
	10,6	9 084	1,18	132	**R 3EB 018 A 38 x 300** 132 MC 4	17	14	13,2	10,6	222	234
	10,6	9 084	1,18	132	**R 3EB 018 A 42 x 350** 160 M 4	17	14	13,2	10,6	239	263
	10,6	9 084	1,5	132	**R 3EB 021 A 38 x 300** 132 MC 4	17	14	13,2	10,6	225	237
	10,6	9 084	1,5	132	**R 3EB 021 A 42 x 350** 160 M 4	17	14	13,2	10,6	242	266
	11,0	8 775	2,24	127	**R 3EB 030 A 42 x 350** 160 M 4	20	16	15	11,8	298	322
	11,2	8 610	2,65	80,2	**R 3EB 030 A 42 x 350** 160 L 6	25	20	19	15	305	329
	11,5	8 389	3,15	122	**R 3EB 042 A 42 x 350** 160 M 4	25	20	19	15	351	375

P_1	n_2	M_2	f_S	i		Pt_N [kW] t_{amb} = 20°C		t_{amb} = 40°C		kg	
kW	min^{-1}	N m			∅**d** x ∅**P**					HB	HBZ
11	**12,7**	7 627	0,9	110	**R 3EB 009 A 38 x 300** 132 MC 4	14	11,2	10,6	8,5	170	182
	12,7	7 627	0,9	110	**R 3EB 009 A 42 x 350** 160 M 4	14	11,2	10,6	8,5	187	211
	12,7	7 627	1,12	110	**R 3EB 012 A 38 x 300** 132 MC 4	15	11,2	11,2	8,5	180	192
	12,7	7 627	1,12	110	**R 3EB 012 A 42 x 350** 160 M 4	15	11,2	11,2	8,5	197	221
	12,7	7 627	1,12	110	**R 3EB 015 A 38 x 300** 132 MC 4	15	11,2	11,2	8,5	183	195
	12,7	7 627	1,12	110	**R 3EB 015 A 42 x 350** 160 M 4	15	11,2	11,2	8,5	200	224
	12,9	7 484	1,5	69,7	**R 3EB 015 A 42 x 350** 160 L 6	18	15	14	11,2	207	231
	12,5	7 739	1,4	112	**R 3EB 018 A 38 x 300** 132 MC 4	17	14	13,2	10,6	222	234
	12,5	7 739	1,4	112	**R 3EB 018 A 42 x 350** 160 M 4	17	14	13,2	10,6	239	263
	12,9	7 484	1,8	69,7	**R 3EB 018 A 42 x 350** 160 L 6	21,2	17	16	13,2	246	270
	12,5	7 739	1,7	112	**R 3EB 021 A 38 x 300** 132 MC 4	17	14	13,2	10,6	225	237
	12,5	7 739	1,7	112	**R 3EB 021 A 42 x 350** 160 M 4	17	14	13,2	10,6	242	266
	12,6	7 675	2,65	111	**R 3EB 030 A 42 x 350** 160 M 4	20	16	15	11,8	298	322
	12,2	7 920	4	115	**R 3EB 042 A 42 x 350** 160 M 4	25	20	19	15	351	375
	13,5	7 162	1,12	104	**R 3EB 012 A 38 x 300** 132 MC 4	15	11,2	11,2	8,5	180	192
	13,5	7 162	1,12	104	**R 3EB 012 A 42 x 350** 160 M 4	15	11,2	11,2	8,5	197	221
	13,5	7 162	1,6	104	**R 3EB 015 A 38 x 300** 132 MC 4	15	11,2	11,2	8,5	183	195
	13,5	7 162	1,6	104	**R 3EB 015 A 42 x 350** 160 M 4	15	11,2	11,2	8,5	200	224
	13,5	7 162	1,6	104	**R 3EB 018 A 38 x 300** 132 MC 4	17	14	13,2	10,6	222	234
	13,5	7 162	1,6	104	**R 3EB 018 A 42 x 350** 160 M 4	17	14	13,2	10,6	239	263
	13,5	7 163	1,8	104	**R 3EB 021 A 38 x 300** 132 MC 4	17	14	13,2	10,6	225	237
	13,5	7 163	1,8	104	**R 3EB 021 A 42 x 350** 160 M 4	17	14	13,2	10,6	242	266
	13,8	7 020	3,15	102	**R 3EB 030 A 42 x 350** 160 M 4	20	16	15	11,8	298	322
	15,8	6 102	1,06	88,4	**R 3EB 009 A 38 x 300** 132 MC 4	14	11,2	10,6	8,5	170	182
	15,8	6 102	1,06	88,4	**R 3EB 009 A 42 x 350** 160 M 4	14	11,2	10,6	8,5	187	211
	15,8	6 102	1,5	88,4	**R 3EB 012 A 38 x 300** 132 MC 4	15	11,2	11,2	8,5	180	192
	15,8	6 102	1,5	88,4	**R 3EB 012 A 42 x 350** 160 M 4	15	11,2	11,2	8,5	197	221
	15,8	6 102	1,7	88,4	**R 3EB 015 A 38 x 300** 132 MC 4	15	11,2	11,2	8,5	183	195
	15,8	6 102	1,7	88,4	**R 3EB 015 A 42 x 350** 160 M 4	15	11,2	11,2	8,5	200	224
	15,8	6 102	1,7	88,4	**R 3EB 018 A 38 x 300** 132 MC 4	17	14	13,2	10,6	222	234
	15,8	6 102	1,7	88,4	**R 3EB 018 A 42 x 350** 160 M 4	17	14	13,2	10,6	239	263
	15,8	6 102	2,12	88,4	**R 3EB 021 A 42 x 350** 160 M 4	17	14	13,2	10,6	242	266
	16,2	5 980	3,35	86,6	**R 3EB 030 A 42 x 350** 160 M 4	20	16	15	11,8	298	322
	17,1	5 647	1	81,8	**R 3EB 009 A 38 x 300** 132 MC 4	14	11,2	10,6	8,5	170	182
	17,1	5 647	1	81,8	**R 3EB 009 A 42 x 350** 160 M 4	14	11,2	10,6	8,5	187	211
	19,4	4 972	1,32	46,3	**R 3EB 009 A 42 x 350** 160 L 6	17	14	13,2	10,6	194	218
	17,1	5 647	1,4	81,8	**R 3EB 012 A 38 x 300** 132 MC 4	15	11,2	11,2	8,5	180	192
	17,1	5 647	1,4	81,8	**R 3EB 012 A 42 x 350** 160 M 4	15	11,2	11,2	8,5	197	221
	19,4	4 972	1,8	46,3	**R 3EB 012 A 42 x 350** 160 L 6	18	15	14	11,2	204	228
	17,1	5 647	2	81,8	**R 3EB 015 A 42 x 350** 160 M 4	15	11,2	11,2	8,5	200	224
	17,1	5 647	2	81,8	**R 3EB 018 A 42 x 350** 160 M 4	17	14	13,2	10,6	239	263
	17,0	5 678	2,24	82,2	**R 3EB 021 A 42 x 350** 160 M 4	17	14	13,2	10,6	242	266
	17,5	5 535	4	80,2	**R 3EB 030 A 42 x 350** 160 M 4	20	16	15	11,8	298	322
	20,1	4 811	0,95	69,7	**R 3EB 006 A 38 x 300** 132 MC 4	10	8	7,5	6	133	145
	20,1	4 811	1,4	69,7	**R 3EB 009 A 38 x 300** 132 MC 4	14	11,2	10,6	8,5	170	182
	20,1	4 811	1,4	69,7	**R 3EB 009 A 42 x 350** 160 M 4	14	11,2	10,6	8,5	187	211
	20,1	4 811	1,9	69,7	**R 3EB 012 A 42 x 350** 160 M 4	15	11,2	11,2	8,5	197	221
	20,1	4 811	2,36	69,7	**R 3EB 015 A 42 x 350** 160 M 4	15	11,2	11,2	8,5	200	224
	20,1	4 811	2,5	69,7	**R 3EB 018 A 42 x 350** 160 M 4	17	14	13,2	10,6	239	263
	20,1	4 811	2,5	69,7	**R 3EB 021 A 42 x 350** 160 M 4	17	14	13,2	10,6	242	266
	20,5	4 715	4,75	68,3	**R 3EB 030 A 42 x 350** 160 M 4	20	16	15	11,8	298	322
	21,6	4 476	0,9	64,8	**R 3EB 006 A 38 x 300** 132 MC 4	10	8	7,5	6	133	145
	21,6	4 476	1,25	64,8	**R 3EB 009 A 38 x 300** 132 MC 4	14	11,2	10,6	8,5	170	182
	21,6	4 476	1,25	64,8	**R 3EB 009 A 42 x 350** 160 M 4	14	11,2	10,6	8,5	187	211
	23,1	4 190	1,5	39,0	**R 3EB 009 A 42 x 350** 160 L 6	17	14	13,2	10,6	194	218
	21,6	4 476	1,8	64,8	**R 3EB 012 A 38 x 300** 132 MC 4	15	11,2	11,2	8,5	180	192
	21,6	4 476	1,8	64,8	**R 3EB 012 A 42 x 350** 160 M 4	15	11,2	11,2	8,5	197	221
	21,6	4 476	2,5	64,8	**R 3EB 015 A 42 x 350** 160 M 4	15	11,2	11,2	8,5	200	224
	21,6	4 476	2,5	64,8	**R 3EB 018 A 42 x 350** 160 M 4	17	14	13,2	10,6	239	263
	21,6	4 476	2,5	64,8	**R 3EB 021 A 42 x 350** 160 M 4	17	14	13,2	10,6	242	266
	22,0	4 387	5	63,6	**R 3EB 030 A 42 x 350** 160 M 4	20	16	15	11,8	298	322
	25,3	3 814	1,18	55,2	**R 3EB 006 A 38 x 300** 132 MC 4	10	8	7,5	6	133	145
	25,5	3 793	1,7	54,9	**R 3EB 009 A 38 x 300** 132 MC 4	14	11,2	10,6	8,5	170	182
	25,5	3 793	1,7	54,9	**R 3EB 009 A 42 x 350** 160 M 4	14	11,2	10,6	8,5	187	211
	25,5	3 793	2,36	54,9	**R 3EB 012 A 42 x 350** 160 M 4	15	11,2	11,2	8,5	197	221
	25,3	3 814	3	55,2	**R 3EB 015 A 42 x 350** 160 M 4	15	11,2	11,2	8,5	200	224
	30,2	3 196	1	46,3	**R 3EB 004 A 38 x 300** 132 MC 4	9,5	7,5	7,1	5,6	126	138
	30,2	3 196	1,18	46,3	**R 3EB 006 A 38 x 300** 132 MC 4	10	8	7,5	6	133	145
	30,2	3 196	2	46,3	**R 3EB 009 A 42 x 350** 160 M 4	14	11,2	10,6	8,5	187	211
	29,0	3 409	1,18	31,1	**R 2EB 009 A 42 x 350** 160 L 6	25	20	19	15	205	229
	30,2	3 196	2,5	46,3	**R 3EB 012 A 42 x 350** 160 M 4	15	11,2	11,2	8,5	197	221
	29,0	3 409	1,7	31,1	**R 2EB 012 A 42 x 350** 160 L 6	26,5	21,2	20	16	214	238
	30,1	3 214	3,15	46,6	**R 3EB 015 A 42 x 350** 160 M 4	15	11,2	11,2	8,5	200	224
	30,7	3 218	1,7	29,3	**R 2EB 015 A 42 x 350** 160 L 6	26,5	21,2	20	16	217	241
	29,0	3 409	2,36	31,1	**R 2EB 018 A 42 x 350** 160 L 6	33,5	26,5	25	20	284	308

P_1	n_2	M_2	fs	i	∅**d** x ∅**P**	Pt_N [kW] t_{amb} = 20°C		t_{amb} = 40°C		kg	
kW	min^{-1}	N m								HB	HBZ
11	**32,1**	3 007	1,06	43,6	**R 3EB 004 A 38 x 300** 132 MC 4	9,5	7,5	7,1	5,6	126	138
	32,1	3 007	1,5	43,6	**R 3EB 006 A 38 x 300** 132 MC 4	10	8	7,5	6	133	145
	32,1	3 007	2,12	43,6	**R 3EB 009 A 42 x 350** 160 M 4	14	11,2	10,6	8,5	187	211
	34,0	2 904	1,7	26,5	**R 2EB 009 A 42 x 350** 160 L 6	25	20	19	15	205	229
	32,1	3 007	3	43,6	**R 3EB 012 A 42 x 350** 160 M 4	15	11,2	11,2	8,5	197	221
	34,0	2 904	1,7	26,5	**R 2EB 012 A 42 x 350** 160 L 6	26,5	21,2	20	16	214	238
	34,0	2 904	1,7	26,5	**R 2EB 015 A 42 x 350** 160 L 6	26,5	21,2	20	16	217	241
	34,0	2 904	3,55	26,5	**R 2EB 018 A 42 x 350** 160 L 6	33,5	26,5	25	20	284	308
	35,9	2 693	1,12	39,0	**R 3EB 004 A 38 x 300** 132 MC 4	9,5	7,5	7,1	5,6	126	138
	35,9	2 693	1,18	39,0	**R 3EB 006 A 38 x 300** 132 MC 4	10	8	7,5	6	133	145
	36,2	2 727	1,06	24,9	**R 2EB 006 A 42 x 350** 160 L 6	17	13,2	12,5	10	159	183
	35,9	2 693	2,24	39,0	**R 3EB 009 A 42 x 350** 160 M 4	14	11,2	10,6	8,5	187	211
	36,2	2 727	1,5	24,9	**R 2EB 009 A 42 x 350** 160 L 6	25	20	19	15	205	229
	35,9	2 693	2,5	39,0	**R 3EB 012 A 42 x 350** 160 M 4	15	11,2	11,2	8,5	197	221
	36,2	2 727	2,12	24,9	**R 2EB 012 A 42 x 350** 160 L 6	26,5	21,2	20	16	214	238
	35,9	2 693	2,5	39,0	**R 3EB 015 A 42 x 350** 160 M 4	15	11,2	11,2	8,5	200	224
	35,9	2 693	2,5	39,0	**R 3EB 018 A 42 x 350** 160 M 4	17	14	13,2	10,6	239	263
	35,9	2 693	2,5	39,0	**R 3EB 021 A 42 x 350** 160 M 4	17	14	13,2	10,6	242	266
	38,1	2 534	1,25	36,7	**R 3EB 004 A 38 x 300** 132 MC 4	9,5	7,5	7,1	5,6	126	138
	42,5	2 323	1,06	21,2	**R 2EB 004 A 42 x 350** 160 L 6	17	13,2	12,5	10	154	178
	38,1	2 534	1,5	36,7	**R 3EB 006 A 38 x 300** 132 MC 4	10	8	7,5	6	133	145
	42,5	2 323	1,4	21,2	**R 2EB 006 A 42 x 350** 160 L 6	17	13,2	12,5	10	159	183
	38,1	2 534	2,5	36,7	**R 3EB 009 A 42 x 350** 160 M 4	14	11,2	10,6	8,5	187	211
	42,5	2 323	2,12	21,2	**R 2EB 009 A 42 x 350** 160 L 6	25	20	19	15	205	229
	38,1	2 534	3,15	36,7	**R 3EB 012 A 42 x 350** 160 M 4	15	11,2	11,2	8,5	197	221
	45,3	2 135	1	30,9	**R 3EB 003 A 38 x 300** 132 MC 4	9,5	7,5	7,1	5,6	120	132
	45,1	2 192	0,95	31,1	**R 2EB 004 A 38 x 300** 132 MC 4	13,2	10,6	10	8	130	142
	45,3	2 135	1,32	30,9	**R 3EB 004 A 38 x 300** 132 MC 4	9,5	7,5	7,1	5,6	126	138
	45,1	2 192	0,95	31,1	**R 2EB 004 A 42 x 350** 160 M 4	13,2	10,6	10	8	147	171
	45,1	2 192	1,12	31,1	**R 2EB 006 A 38 x 300** 132 MC 4	13,2	10,6	10	8	135	147
	45,3	2 135	1,5	30,9	**R 3EB 006 A 38 x 300** 132 MC 4	10	8	7,5	6	133	145
	45,1	2 192	1,12	31,1	**R 2EB 006 A 42 x 350** 160 M 4	13,2	10,6	10	8	152	176
	45,9	2 150	1,32	19,6	**R 2EB 006 A 42 x 350** 160 L 6	17	13,2	12,5	10	159	183
	45,1	2 192	1,8	31,1	**R 2EB 009 A 38 x 300** 132 MC 4	20	17	15	12,5	180	192
	45,1	2 192	1,8	31,1	**R 2EB 009 A 42 x 350** 160 M 4	20	17	15	12,5	198	222
	45,3	2 135	2,65	30,9	**R 3EB 009 A 42 x 350** 160 M 4	14	11,2	10,6	8,5	187	211
	45,1	2 192	2,24	31,1	**R 2EB 012 A 42 x 350** 160 M 4	21,2	17	16	12,5	207	231
	45,3	2 135	3,15	30,9	**R 3EB 012 A 42 x 350** 160 M 4	15	11,2	11,2	8,5	197	221
	47,7	2 069	2,24	29,3	**R 2EB 015 A 42 x 350** 160 M 4	21,2	17	16	12,5	210	234
	45,1	2 192	3,75	31,1	**R 2EB 018 A 42 x 350** 160 M 4	26,5	21,2	20	16	277	301
	52,9	1 867	0,95	26,5	**R 2EB 003 A 38 x 300** 132 MC 4	12,5	10	9,5	7,5	124	136
	52,9	1 867	0,95	26,5	**R 2EB 003 A 42 x 350** 160 M 4	12,5	10	9,5	7,5	141	165
	52,9	1 867	1,12	26,5	**R 2EB 004 A 38 x 300** 132 MC 4	13,2	10,6	10	8	130	142
	52,9	1 867	1,12	26,5	**R 2EB 004 A 42 x 350** 160 M 4	13,2	10,6	10	8	147	171
	53,9	1 832	1,32	16,7	**R 2EB 004 A 42 x 350** 160 L 6	17	13,2	12,5	10	154	178
	52,9	1 867	1,12	26,5	**R 2EB 006 A 38 x 300** 132 MC 4	13,2	10,6	10	8	135	147
	52,9	1 867	1,12	26,5	**R 2EB 006 A 42 x 350** 160 M 4	13,2	10,6	10	8	152	176
	53,9	1 832	1,8	16,7	**R 2EB 006 A 42 x 350** 160 L 6	17	13,2	12,5	10	159	183
	52,9	1 867	2,24	26,5	**R 2EB 009 A 42 x 350** 160 M 4	20	17	15	12,5	198	222
	52,9	1 867	2,24	26,5	**R 2EB 012 A 42 x 350** 160 M 4	21,2	17	16	12,5	207	231
	52,9	1 867	2,24	26,5	**R 2EB 015 A 42 x 350** 160 M 4	21,2	17	16	12,5	210	234
	52,9	1 867	5	26,5	**R 2EB 018 A 42 x 350** 160 M 4	26,5	21,2	20	16	277	301
	56,3	1 753	1,12	24,9	**R 2EB 004 A 38 x 300** 132 MC 4	13,2	10,6	10	8	130	142
	56,3	1 753	1,12	24,9	**R 2EB 004 A 42 x 350** 160 M 4	13,2	10,6	10	8	147	171
	56,3	1 753	1,6	24,9	**R 2EB 006 A 38 x 300** 132 MC 4	13,2	10,6	10	8	135	147
	56,3	1 753	1,6	24,9	**R 2EB 006 A 42 x 350** 160 M 4	13,2	10,6	10	8	152	176
	56,3	1 753	2,24	24,9	**R 2EB 009 A 42 x 350** 160 M 4	20	17	15	12,5	198	222
	56,3	1 753	3,15	24,9	**R 2EB 012 A 42 x 350** 160 M 4	21,2	17	16	12,5	207	231
	66,1	1 494	1,18	21,2	**R 2EB 003 A 38 x 300** 132 MC 4	12,5	10	9,5	7,5	124	136
	66,1	1 494	1,18	21,2	**R 2EB 003 A 42 x 350** 160 M 4	12,5	10	9,5	7,5	141	165
	66,1	1 494	1,6	21,2	**R 2EB 004 A 38 x 300** 132 MC 4	13,2	10,6	10	8	130	142
	66,1	1 494	1,6	21,2	**R 2EB 004 A 42 x 350** 160 M 4	13,2	10,6	10	8	147	171
	66,1	1 494	2,12	21,2	**R 2EB 006 A 42 x 350** 160 M 4	13,2	10,6	10	8	152	176
	66,1	1 494	3,15	21,2	**R 2EB 009 A 42 x 350** 160 M 4	20	17	15	12,5	198	222
	71,4	1 382	1	19,6	**R 2EB 003 A 38 x 300** 132 MC 4	12,5	10	9,5	7,5	124	136
	71,4	1 382	1	19,6	**R 2EB 003 A 42 x 350** 160 M 4	12,5	10	9,5	7,5	141	165
	71,4	1 382	1,4	19,6	**R 2EB 004 A 38 x 300** 132 MC 4	13,2	10,6	10	8	130	142
	71,4	1 382	1,4	19,6	**R 2EB 004 A 42 x 350** 160 M 4	13,2	10,6	10	8	147	171
	71,4	1 382	2	19,6	**R 2EB 006 A 42 x 350** 160 M 4	13,2	10,6	10	8	152	176
	71,4	1 382	2,8	19,6	**R 2EB 009 A 42 x 350** 160 M 4	20	17	15	12,5	198	222
	83,8	1 178	1,12	16,7	**R 2EB 002 A 38 x 300** 132 MC 4	9,5	7,5	7,1	5,6	105	117
	83,8	1 178	1,5	16,7	**R 2EB 003 A 38 x 300** 132 MC 4	12,5	10	9,5	7,5	124	136
	83,8	1 178	1,5	16,7	**R 2EB 003 A 42 x 350** 160 M 4	12,5	10	9,5	7,5	141	165
	86,3	1 145	1,7	10,4	**R 2EB 003 A 42 x 350** 160 L 6	16	12,5	11,8	9,5	148	172
	83,8	1 178	2	16,7	**R 2EB 004 A 42 x 350** 160 M 4	13,2	10,6	10	8	147	171
	86,3	1 145	2,24	10,4	**R 2EB 004 A 42 x 350** 160 L 6	17	13,2	12,5	10	154	178
	83,8	1 178	2,5	16,7	**R 2EB 006 A 42 x 350** 160 M 4	13,2	10,6	10	8	152	176

P_1	n_2	M_2	fs	i	∅d × ∅P	Pt_N [kW] t_{amb} = 20°C		t_{amb} = 40°C		kg	
kW	min^{-1}	N m								HB	HBZ
11	**90,1**	1 096	0,9	15,5	**R 2EB 002 A 38 x 300**	132 MC 4	9,5	7,5	7,1	5,6	105	117
	90,1	1 096	1,25	15,5	**R 2EB 003 A 38 x 300**	132 MC 4	12,5	10	9,5	7,5	124	136
	90,1	1 096	1,25	15,5	**R 2EB 003 A 42 x 350**	160 M 4	12,5	10	9,5	7,5	141	165
	90,1	1 096	1,8	15,5	**R 2EB 004 A 38 x 300**	132 MC 4	13,2	10,6	10	8	130	142
	90,1	1 096	1,8	15,5	**R 2EB 004 A 42 x 350**	160 M 4	13,2	10,6	10	8	147	171
	90,1	1 096	2,5	15,5	**R 2EB 006 A 42 x 350**	160 M 4	13,2	10,6	10	8	152	176
	106	928	1	13,2	**R 2EB 001 A 38 x 300**	132 MC 4	9,5	7,5	7,1	5,6	104	116
	106	934	1,32	13,2	**R 2EB 002 A 38 x 300**	132 MC 4	9,5	7,5	7,1	5,6	105	117
	106	934	1,9	13,2	**R 2EB 003 A 42 x 350**	160 M 4	12,5	10	9,5	7,5	141	165
	106	934	2,5	13,2	**R 2EB 004 A 42 x 350**	160 M 4	13,2	10,6	10	8	147	171
	126	782	1,18	11,1	**R 2EB 001 A 38 x 300**	132 MC 4	9,5	7,5	7,1	5,6	104	116
	126	782	1,18	11,1	**R 2EB 002 A 38 x 300**	132 MC 4	9,5	7,5	7,1	5,6	105	117
	126	782	2,24	11,1	**R 2EB 003 A 42 x 350**	160 M 4	12,5	10	9,5	7,5	141	165
	126	782	2,5	11,1	**R 2EB 004 A 42 x 350**	160 M 4	13,2	10,6	10	8	147	171
	134	736	1,18	10,4	**R 2EB 001 A 38 x 300**	132 MC 4	9,5	7,5	7,1	5,6	104	116
	134	736	1,5	10,4	**R 2EB 002 A 38 x 300**	132 MC 4	9,5	7,5	7,1	5,6	105	117
	134	736	2,36	10,4	**R 2EB 003 A 42 x 350**	160 M 4	12,5	10	9,5	7,5	141	165
	134	736	3,15	10,4	**R 2EB 004 A 42 x 350**	160 M 4	13,2	10,6	10	8	147	171
	159	620	1,32	8,79	**R 2EB 001 A 38 x 300**	132 MC 4	9,5	7,5	7,1	5,6	104	116
	159	620	1,5	8,79	**R 2EB 002 A 38 x 300**	132 MC 4	9,5	7,5	7,1	5,6	105	117
	159	620	2,65	8,79	**R 2EB 003 A 42 x 350**	160 M 4	12,5	10	9,5	7,5	141	165
15	**0,823**	156 620	1	1 093	**R 4EB 180 A 48 x 350**	180 L 6	50	40	37,5	30	1 073	1 109
	0,918	140 390	1,06	980	**R 4EB 180 A 48 x 350**	180 L 6	50	40	37,5	30	1 073	1 109
	1,01	127 450	1,25	890	**R 4EB 180 A 48 x 350**	180 L 6	50	40	37,5	30	1 073	1 109
	1,07	120 320	2	840	**R 4EB 250 A 48 x 350**	180 L 6	63	50	47,5	37,5	1 423	1 459
	1,15	111 690	1	1 213	**R 4EB 125 A 42 x 350**	160 L 4	33,5	26,5	25	20	765	789
	1,13	114 240	1,4	798	**R 4EB 180 A 48 x 350**	180 L 6	50	40	37,5	30	1 073	1 109
	1,20	107 850	2,12	753	**R 4EB 250 A 48 x 350**	180 L 6	63	50	47,5	37,5	1 423	1 459
	1,23	105 230	1	735	**R 4EB 125 A 48 x 350**	180 L 6	42,5	33,5	31,5	25	785	821
	1,28	100 680	1,6	1 093	**R 4EB 180 A 42 x 350**	160 L 4	40	31,5	30	23,6	1 053	1 077
	1,34	95 880	0,9	669	**R 4EB 085 A 48 x 350**	180 L 6	35,5	28	26,5	21,2	611	647
	1,44	89 350	1,18	970	**R 4EB 125 A 42 x 350**	160 L 4	33,5	26,5	25	20	765	789
	1,43	90 250	1,6	980	**R 4EB 180 A 42 x 350**	160 L 4	40	31,5	30	23,6	1 053	1 077
	1,40	92 250	1,8	644	**R 4EB 180 A 48 x 350**	180 L 6	50	40	37,5	30	1 073	1 109
	1,34	96 260	2,36	672	**R 4EB 250 A 48 x 350**	180 L 6	63	50	47,5	37,5	1 423	1 459
	1,62	79 530	1	864	**R 4EB 085 A 42 x 350**	160 L 4	28	22,4	21,2	17	591	615
	1,50	85 810	1,25	932	**R 4EB 125 A 42 x 350**	160 L 4	33,5	26,5	25	20	765	789
	1,57	81 930	1,9	890	**R 4EB 180 A 42 x 350**	160 L 4	40	31,5	30	23,6	1 053	1 077
	1,67	77 350	2,8	840	**R 4EB 250 A 42 x 350**	160 L 4	50	40	37,5	30	1 403	1 427
	1,88	68 600	1,8	479	**R 4EB 125 A 48 x 350**	180 L 6	42,5	33,5	31,5	25	785	821
	1,76	73 440	2,12	798	**R 4EB 180 A 42 x 350**	160 L 4	40	31,5	30	23,6	1 053	1 077
	1,86	69 330	3,15	753	**R 4EB 250 A 42 x 350**	160 L 4	50	40	37,5	30	1 403	1 427
	1,90	67 750	1,12	736	**R 4EB 085 A 42 x 350**	160 L 4	28	22,4	21,2	17	591	615
	1,91	67 650	1,5	735	**R 4EB 125 A 42 x 350**	160 L 4	33,5	26,5	25	20	765	789
	2,08	61 900	2	432	**R 4EB 125 A 48 x 350**	180 L 6	42,5	33,5	31,5	25	785	821
	2,06	62 570	2,36	679	**R 4EB 180 A 42 x 350**	160 L 4	40	31,5	30	23,6	1 053	1 077
	2,08	61 880	3,55	672	**R 4EB 250 A 42 x 350**	160 L 4	50	40	37,5	30	1 403	1 427
	2,12	60 800	1,5	424	**R 4EB 085 A 48 x 350**	180 L 6	35,5	28	26,5	21,2	611	647
	2,11	61 050	1,6	663	**R 4EB 125 A 42 x 350**	160 L 4	33,5	26,5	25	20	765	789
	2,38	54 090	2,36	378	**R 4EB 125 A 48 x 350**	180 L 6	42,5	33,5	31,5	25	785	821
	2,17	59 310	2,8	644	**R 4EB 180 A 42 x 350**	160 L 4	40	31,5	30	23,6	1 053	1 077
	2,60	49 580	1,06	538	**R 4EB 060 A 42 x 350**	160 L 4	22,4	18	17	14	427	451
	2,41	53 420	1,5	580	**R 4EB 085 A 42 x 350**	160 L 4	28	22,4	21,2	17	591	615
	2,64	48 810	2,5	341	**R 4EB 125 A 48 x 350**	180 L 6	42,5	33,5	31,5	25	785	821
	2,41	53 520	3	581	**R 4EB 180 A 42 x 350**	160 L 4	40	31,5	30	23,6	1 053	1 077
	2,72	47 350	0,95	514	**R 4EB 060 A 42 x 350**	160 L 4	22,4	18	17	14	427	451
	2,69	47 940	1,8	335	**R 4EB 085 A 48 x 350**	180 L 6	35,5	28	26,5	21,2	611	647
	2,92	44 100	2,8	479	**R 4EB 125 A 42 x 350**	160 L 4	33,5	26,5	25	20	765	789
	3,23	39 950	1,06	434	**R 4EB 042 A 42 x 350**	160 L 4	20	16	15	11,8	353	377
	3,05	42 240	1,18	459	**R 4EB 060 A 42 x 350**	160 L 4	22,4	18	17	14	427	451
	3,02	42 730	1,9	464	**R 4EB 085 A 42 x 350**	160 L 4	28	22,4	21,2	17	591	615
	3,24	39 790	2,8	432	**R 4EB 125 A 42 x 350**	160 L 4	33,5	26,5	25	20	765	789
	3,47	37 160	0,95	404	**R 4EB 042 A 42 x 350**	160 L 4	20	16	15	11,8	353	377
	3,66	35 180	1,18	246	**R 4EB 042 A 48 x 350**	180 L 6	25	20	19	15	373	409
	3,30	39 090	1,32	424	**R 4EB 060 A 42 x 350**	160 L 4	22,4	18	17	14	427	451
	3,30	39 090	2,12	424	**R 4EB 085 A 42 x 350**	160 L 4	28	22,4	21,2	17	591	615
	3,71	34 770	3,35	378	**R 4EB 125 A 42 x 350**	160 L 4	33,5	26,5	25	20	765	789
	3,79	34 040	1,18	370	**R 4EB 042 A 42 x 350**	160 L 4	20	16	15	11,8	353	377
	3,87	33 300	1,6	362	**R 4EB 060 A 42 x 350**	160 L 4	22,4	18	17	14	427	451
	3,83	33 690	2,36	366	**R 4EB 085 A 42 x 350**	160 L 4	28	22,4	21,2	17	591	615
	4,11	31 380	3,55	341	**R 4EB 125 A 42 x 350**	160 L 4	33,5	26,5	25	20	765	789

P_1	n_2	M_2	f_S	i	∅**d** x ∅**P**	Pt_N [kW] t_{amb} = 20°C		t_{amb} = 40°C		kg	
kW	min^{-1}	N m								HB	HBZ
15	**4,59**	28 060	0,95	305	**R 4EB 030 A 42 x 350** 160 L 4	16	12,5	11,8	9,5	295	319
	4,49	28 680	1,18	311	**R 4EB 042 A 42 x 350** 160 L 4	20	16	15	11,8	353	377
	4,62	27 890	1,5	195	**R 4EB 042 A 48 x 350** 180 L 6	25	20	19	15	373	409
	4,36	29 600	1,4	321	**R 4EB 060 A 42 x 350** 160 L 4	22,4	18	17	14	427	451
	4,73	27 280	1,6	190	**R 4EB 060 A 48 x 350** 180 L 6	28	22,4	21,2	17	447	483
	4,33	29 740	3,55	323	**R 4EB 125 A 42 x 350** 160 L 4	33,5	26,5	25	20	765	789
	4,91	26 250	1	285	**R 4EB 030 A 42 x 350** 160 L 4	16	12,5	11,8	9,5	295	319
	5,16	24 970	1,6	271	**R 4EB 042 A 42 x 350** 160 L 4	20	16	15	11,8	353	377
	4,88	26 400	1,9	287	**R 4EB 060 A 42 x 350** 160 L 4	22,4	18	17	14	427	451
	4,91	26 250	3	285	**R 4EB 085 A 42 x 350** 160 L 4	28	22,4	21,2	17	591	615
	5,83	22 120	1,18	240	**R 4EB 030 A 42 x 350** 160 L 4	16	12,5	11,8	9,5	295	319
	5,52	23 890	0,9	163	**R 3EB 030 A 48 x 350** 180 L 6	25	20	19	15	329	365
	5,70	22 620	1,8	246	**R 4EB 042 A 42 x 350** 160 L 4	20	16	15	11,8	353	377
	5,92	22 240	1,18	152	**R 3EB 042 A 48 x 350** 180 L 6	31,5	25	23,6	19	382	418
	5,83	22 120	1,8	240	**R 4EB 060 A 42 x 350** 160 L 4	22,4	18	17	14	427	451
	5,84	22 550	1,8	154	**R 3EB 060 A 48 x 350** 180 L 6	35,5	28	26,5	21,2	495	531
	5,76	22 380	3,35	243	**R 4EB 085 A 42 x 350** 160 L 4	28	22,4	21,2	17	591	615
	6,48	20 350	1	139	**R 3EB 030 A 48 x 350** 180 L 6	25	20	19	15	329	365
	6,28	21 000	1,18	143	**R 3EB 042 A 48 x 350** 180 L 6	31,5	25	23,6	19	382	418
	6,48	20 350	2	139	**R 3EB 060 A 48 x 350** 180 L 6	35,5	28	26,5	21,2	495	531
	6,98	18 870	1,12	200	**R 3EB 030 A 42 x 350** 160 L 4	20	16	15	11,8	309	333
	7,35	17 540	1,4	190	**R 4EB 030 A 42 x 350** 160 L 4	16	12,5	11,8	9,5	295	319
	7,19	17 930	2,12	195	**R 4EB 042 A 42 x 350** 160 L 4	20	16	15	11,8	353	377
	7,41	17 800	1,5	122	**R 3EB 042 A 48 x 350** 180 L 6	31,5	25	23,6	19	382	418
	7,35	17 540	2,24	190	**R 4EB 060 A 42 x 350** 160 L 4	22,4	18	17	14	427	451
	7,31	18 040	2,24	123	**R 3EB 060 A 48 x 350** 180 L 6	35,5	28	26,5	21,2	495	531
	7,27	17 740	4,25	193	**R 4EB 085 A 42 x 350** 160 L 4	28	22,4	21,2	17	591	615
	7,86	16 410	1,5	178	**R 4EB 030 A 42 x 350** 160 L 4	16	12,5	11,8	9,5	295	319
	8,10	16 280	1,25	111	**R 3EB 030 A 48 x 350** 180 L 6	25	20	19	15	329	365
	7,69	16 770	2,24	182	**R 4EB 042 A 42 x 350** 160 L 4	20	16	15	11,8	353	377
	7,84	16 800	1,9	115	**R 3EB 042 A 48 x 350** 180 L 6	31,5	25	23,6	19	382	418
	7,86	16 410	2,24	178	**R 4EB 060 A 42 x 350** 160 L 4	22,4	18	17	14	427	451
	7,86	16 410	4,25	178	**R 4EB 085 A 42 x 350** 160 L 4	28	22,4	21,2	17	591	615
	8,67	15 190	0,9	104	**R 3EB 021 A 48 x 350** 180 L 6	21,2	17	16	13,2	273	309
	8,58	15 360	1,32	163	**R 3EB 030 A 42 x 350** 160 L 4	20	16	15	11,8	309	333
	9,32	13 830	1,8	150	**R 4EB 030 A 42 x 350** 160 L 4	16	12,5	11,8	9,5	295	319
	8,85	14 890	1,5	102	**R 3EB 030 A 48 x 350** 180 L 6	25	20	19	15	329	365
	9,22	14 300	1,7	152	**R 3EB 042 A 42 x 350** 160 L 4	25	20	19	15	362	386
	9,12	14 130	2,24	153	**R 4EB 042 A 42 x 350** 160 L 4	20	16	15	11,8	353	377
	8,69	15 160	2,12	104	**R 3EB 042 A 48 x 350** 180 L 6	31,5	25	23,6	19	382	418
	9,09	14 500	2,8	154	**R 3EB 060 A 42 x 350** 160 L 4	28	22,4	21,2	17	475	499
	8,62	14 950	2,24	162	**R 4EB 060 A 42 x 350** 160 L 4	22,4	18	17	14	427	451
	9,32	13 830	4,25	150	**R 4EB 085 A 42 x 350** 160 L 4	28	22,4	21,2	17	591	615
	10,2	12 940	0,9	88,4	**R 3EB 015 A 48 x 350** 180 L 6	18	15	14	11,2	231	267
	10,2	12 940	0,9	88,4	**R 3EB 018 A 48 x 350** 180 L 6	21,2	17	16	13,2	270	306
	10,2	12 940	1,06	88,4	**R 3EB 021 A 48 x 350** 180 L 6	21,2	17	16	13,2	273	309
	10,1	13 080	1,6	139	**R 3EB 030 A 42 x 350** 160 L 4	20	16	15	11,8	309	333
	10,4	12 690	1,8	86,6	**R 3EB 030 A 48 x 350** 180 L 6	25	20	19	15	329	365
	9,76	13 500	1,7	143	**R 3EB 042 A 42 x 350** 160 L 4	25	20	19	15	362	386
	10,1	13 080	3	139	**R 3EB 060 A 42 x 350** 160 L 4	28	22,4	21,2	17	475	499
	11,0	11 980	0,95	81,8	**R 3EB 015 A 48 x 350** 180 L 6	18	15	14	11,2	231	267
	11,0	11 980	0,95	81,8	**R 3EB 018 A 48 x 350** 180 L 6	21,2	17	16	13,2	270	306
	10,6	12 390	1,06	132	**R 3EB 021 A 42 x 350** 160 L 4	17	14	13,2	10,6	253	277
	11,0	11 970	1,7	127	**R 3EB 030 A 42 x 350** 160 L 4	20	16	15	11,8	309	333
	11,5	11 440	2,36	122	**R 3EB 042 A 42 x 350** 160 L 4	25	20	19	15	362	386
	11,4	11 600	3,35	123	**R 3EB 060 A 42 x 350** 160 L 4	28	22,4	21,2	17	475	499
	12,9	10 210	0,9	69,7	**R 3EB 012 A 48 x 350** 180 L 6	18	15	14	11,2	228	264
	12,9	10 210	1,12	69,7	**R 3EB 015 A 48 x 350** 180 L 6	18	15	14	11,2	231	267
	12,5	10 550	1	112	**R 3EB 018 A 42 x 350** 160 L 4	17	14	13,2	10,6	250	274
	12,9	10 210	1,32	69,7	**R 3EB 018 A 48 x 350** 180 L 6	21,2	17	16	13,2	270	306
	12,5	10 550	1,25	112	**R 3EB 021 A 42 x 350** 160 L 4	17	14	13,2	10,6	253	277
	12,6	10 470	1,9	111	**R 3EB 030 A 42 x 350** 160 L 4	20	16	15	11,8	309	333
	13,2	10 000	2,5	68,3	**R 3EB 030 A 48 x 350** 180 L 6	25	20	19	15	329	365
	12,2	10 800	2,8	115	**R 3EB 042 A 42 x 350** 160 L 4	25	20	19	15	362	386
	13,5	9 767	1,18	104	**R 3EB 015 A 42 x 350** 160 L 4	15	11,2	11,2	8,5	211	235
	13,5	9 767	1,18	104	**R 3EB 018 A 42 x 350** 160 L 4	17	14	13,2	10,6	250	274
	13,5	9 767	1,32	104	**R 3EB 021 A 42 x 350** 160 L 4	17	14	13,2	10,6	253	277
	13,8	9 573	2,36	102	**R 3EB 030 A 42 x 350** 160 L 4	20	16	15	11,8	309	333
	13,5	9 746	2,8	104	**R 3EB 042 A 42 x 350** 160 L 4	25	20	19	15	362	386
	15,8	8 321	1,12	88,4	**R 3EB 012 A 42 x 350** 160 L 4	15	11,2	11,2	8,5	208	232
	15,8	8 321	1,25	88,4	**R 3EB 015 A 42 x 350** 160 L 4	15	11,2	11,2	8,5	211	235
	15,8	8 321	1,25	88,4	**R 3EB 018 A 42 x 350** 160 L 4	17	14	13,2	10,6	250	274
	16,3	8 089	1,7	55,2	**R 3EB 018 A 48 x 350** 180 L 6	21,2	17	16	13,2	270	306
	15,8	8 321	1,6	88,4	**R 3EB 021 A 42 x 350** 160 L 4	17	14	13,2	10,6	253	277
	16,2	8 155	2,5	86,6	**R 3EB 030 A 42 x 350** 160 L 4	20	16	15	11,8	309	333
	15,5	8 515	3,55	90,5	**R 3EB 042 A 42 x 350** 160 L 4	25	20	19	15	362	386

P_1	n_2	M_2	fs	i	∅**d** x ∅**P**	Pt_N [kW] t_{amb} = 20°C		t_{amb} = 40°C		kg	
kW	min^{-1}	N m								HB	HBZ
15	**17,1**	7 701	1,06	81,8	**R 3EB 012 A 42 x 350** 160 L 4	15	11,2	11,2	8,5	208	232
	17,1	7 701	1,5	81,8	**R 3EB 015 A 42 x 350** 160 L 4	15	11,2	11,2	8,5	211	235
	17,1	7 701	1,5	81,8	**R 3EB 018 A 42 x 350** 160 L 4	17	14	13,2	10,6	250	274
	17,0	7 742	1,7	82,2	**R 3EB 021 A 42 x 350** 160 L 4	17	14	13,2	10,6	253	277
	17,5	7 548	3	80,2	**R 3EB 030 A 42 x 350** 160 L 4	20	16	15	11,8	309	333
	20,1	6 560	1	69,7	**R 3EB 009 A 42 x 350** 160 L 4	14	11,2	10,6	8,5	198	222
	20,1	6 560	1,4	69,7	**R 3EB 012 A 42 x 350** 160 L 4	15	11,2	11,2	8,5	208	232
	20,1	6 560	1,7	69,7	**R 3EB 015 A 42 x 350** 160 L 4	15	11,2	11,2	8,5	211	235
	20,1	6 560	1,8	69,7	**R 3EB 018 A 42 x 350** 160 L 4	17	14	13,2	10,6	250	274
	20,1	6 560	1,8	69,7	**R 3EB 021 A 42 x 350** 160 L 4	17	14	13,2	10,6	253	277
	20,5	6 430	3,55	68,3	**R 3EB 030 A 42 x 350** 160 L 4	20	16	15	11,8	309	333
	19,5	6 760	5,6	46,2	**R 3EB 060 A 48 x 350** 180 L 6	35,5	28	26,5	21,2	495	531
	21,6	6 104	0,9	64,8	**R 3EB 009 A 42 x 350** 160 L 4	14	11,2	10,6	8,5	198	222
	23,1	5 713	1,12	39,0	**R 3EB 009 A 48 x 350** 180 L 6	17	14	13,2	10,6	218	254
	21,6	6 104	1,32	64,8	**R 3EB 012 A 42 x 350** 160 L 4	15	11,2	11,2	8,5	208	232
	21,6	6 104	1,8	64,8	**R 3EB 015 A 42 x 350** 160 L 4	15	11,2	11,2	8,5	211	235
	21,6	6 104	1,8	64,8	**R 3EB 018 A 42 x 350** 160 L 4	17	14	13,2	10,6	250	274
	21,6	6 104	1,8	64,8	**R 3EB 021 A 42 x 350** 160 L 4	17	14	13,2	10,6	253	277
	22,0	5 983	3,55	63,6	**R 3EB 030 A 42 x 350** 160 L 4	20	16	15	11,8	309	333
	25,5	5 172	1,25	54,9	**R 3EB 009 A 42 x 350** 160 L 4	14	11,2	10,6	8,5	198	222
	25,5	5 172	1,7	54,9	**R 3EB 012 A 42 x 350** 160 L 4	15	11,2	11,2	8,5	208	232
	25,3	5 200	2,12	55,2	**R 3EB 015 A 42 x 350** 160 L 4	15	11,2	11,2	8,5	211	235
	25,3	5 200	2,24	55,2	**R 3EB 018 A 42 x 350** 160 L 4	17	14	13,2	10,6	250	274
	25,3	5 200	2,24	55,2	**R 3EB 021 A 42 x 350** 160 L 4	17	14	13,2	10,6	253	277
	24,0	5 482	3,55	58,2	**R 3EB 030 A 42 x 350** 160 L 4	20	16	15	11,8	309	333
	30,2	4 359	1,5	46,3	**R 3EB 009 A 42 x 350** 160 L 4	14	11,2	10,6	8,5	198	222
	29,0	4 649	0,9	31,1	**R 2EB 009 A 48 x 350** 180 L 6	25	20	19	15	229	265
	30,2	4 359	1,8	46,3	**R 3EB 012 A 42 x 350** 160 L 4	15	11,2	11,2	8,5	208	232
	29,0	4 649	1,25	31,1	**R 2EB 012 A 48 x 350** 180 L 6	26,5	21,2	20	16	238	274
	30,1	4 382	2,24	46,6	**R 3EB 015 A 42 x 350** 160 L 4	15	11,2	11,2	8,5	211	235
	30,7	4 389	1,25	29,3	**R 2EB 015 A 48 x 350** 180 L 6	26,5	21,2	20	16	241	277
	30,1	4 382	2,24	46,6	**R 3EB 018 A 42 x 350** 160 L 4	17	14	13,2	10,6	250	274
	29,0	4 649	1,8	31,1	**R 2EB 018 A 48 x 350** 180 L 6	33,5	26,5	25	20	308	344
	30,1	4 382	2,24	46,6	**R 3EB 021 A 42 x 350** 160 L 4	17	14	13,2	10,6	253	277
	25,9	5 097	4,25	54,1	**R 3EB 030 A 42 x 350** 160 L 4	20	16	15	11,8	309	333
	32,1	4 100	1,6	43,6	**R 3EB 009 A 42 x 350** 160 L 4	14	11,2	10,6	8,5	198	222
	34,0	3 960	1,25	26,5	**R 2EB 009 A 48 x 350** 180 L 6	25	20	19	15	229	265
	32,1	4 100	2,12	43,6	**R 3EB 012 A 42 x 350** 160 L 4	15	11,2	11,2	8,5	208	232
	34,0	3 960	1,25	26,5	**R 2EB 012 A 48 x 350** 180 L 6	26,5	21,2	20	16	238	274
	32,1	4 100	2,24	43,6	**R 3EB 015 A 42 x 350** 160 L 4	15	11,2	11,2	8,5	211	235
	34,0	3 960	1,25	26,5	**R 2EB 015 A 48 x 350** 180 L 6	26,5	21,2	20	16	241	277
	32,1	4 100	2,24	43,6	**R 3EB 018 A 42 x 350** 160 L 4	17	14	13,2	10,6	250	274
	34,0	3 960	2,5	26,5	**R 2EB 018 A 48 x 350** 180 L 6	33,5	26,5	25	20	308	344
	32,1	4 100	2,24	43,6	**R 3EB 021 A 42 x 350** 160 L 4	17	14	13,2	10,6	253	277
	35,9	3 673	1,6	39,0	**R 3EB 009 A 42 x 350** 160 L 4	14	11,2	10,6	8,5	198	222
	36,2	3 719	1,12	24,9	**R 2EB 009 A 48 x 350** 180 L 6	25	20	19	15	229	265
	35,9	3 673	1,8	39,0	**R 3EB 012 A 42 x 350** 160 L 4	15	11,2	11,2	8,5	208	232
	36,2	3 719	1,6	24,9	**R 2EB 012 A 48 x 350** 180 L 6	26,5	21,2	20	16	238	274
	35,9	3 673	1,8	39,0	**R 3EB 015 A 42 x 350** 160 L 4	15	11,2	11,2	8,5	211	235
	38,4	3 511	2	23,5	**R 2EB 015 A 48 x 350** 180 L 6	26,5	21,2	20	16	241	277
	35,9	3 673	1,8	39,0	**R 3EB 018 A 42 x 350** 160 L 4	17	14	13,2	10,6	250	274
	35,9	3 673	1,8	39,0	**R 3EB 021 A 42 x 350** 160 L 4	17	14	13,2	10,6	253	277
	32,8	4 018	4,25	42,7	**R 3EB 030 A 42 x 350** 160 L 4	20	16	15	11,8	309	333
	42,5	3 168	1,06	21,2	**R 2EB 006 A 48 x 350** 180 L 6	17	13,2	12,5	10	183	219
	38,1	3 455	1,8	36,7	**R 3EB 009 A 42 x 350** 160 L 4	14	11,2	10,6	8,5	198	222
	42,5	3 168	1,5	21,2	**R 2EB 009 A 48 x 350** 180 L 6	25	20	19	15	229	265
	38,1	3 455	2,24	36,7	**R 3EB 012 A 42 x 350** 160 L 4	15	11,2	11,2	8,5	208	232
	42,5	3 168	2,12	21,2	**R 2EB 012 A 48 x 350** 180 L 6	26,5	21,2	20	16	238	274
	38,1	3 455	2,24	36,7	**R 3EB 015 A 42 x 350** 160 L 4	15	11,2	11,2	8,5	211	235
	38,1	3 455	2,24	36,7	**R 3EB 018 A 42 x 350** 160 L 4	17	14	13,2	10,6	250	274
	38,1	3 455	2,24	36,7	**R 3EB 021 A 42 x 350** 160 L 4	17	14	13,2	10,6	253	277
	38,9	3 386	4,25	36,0	**R 3EB 030 A 42 x 350** 160 L 4	20	16	15	11,8	309	333
	45,9	2 932	1	19,6	**R 2EB 006 A 48 x 350** 180 L 6	17	13,2	12,5	10	183	219
	45,1	2 989	1,32	31,1	**R 2EB 009 A 42 x 350** 160 L 4	20	17	15	12,5	209	233
	45,3	2 911	1,9	30,9	**R 3EB 009 A 42 x 350** 160 L 4	14	11,2	10,6	8,5	198	222
	45,1	2 989	1,7	31,1	**R 2EB 012 A 42 x 350** 160 L 4	21,2	17	16	12,5	218	242
	45,3	2 911	2,24	30,9	**R 3EB 012 A 42 x 350** 160 L 4	15	11,2	11,2	8,5	208	232
	47,7	2 821	1,7	29,3	**R 2EB 015 A 42 x 350** 160 L 4	21,2	17	16	12,5	221	245
	45,3	2 911	2,24	30,9	**R 3EB 015 A 42 x 350** 160 L 4	15	11,2	11,2	8,5	211	235
	45,1	2 989	2,65	31,1	**R 2EB 018 A 42 x 350** 160 L 4	26,5	21,2	20	16	288	312
	45,3	2 911	2,24	30,9	**R 3EB 018 A 42 x 350** 160 L 4	17	14	13,2	10,6	250	274
	52,9	2 546	1,7	26,5	**R 2EB 009 A 42 x 350** 160 L 4	20	17	15	12,5	209	233
	52,9	2 546	1,7	26,5	**R 2EB 012 A 42 x 350** 160 L 4	21,2	17	16	12,5	218	242
	52,9	2 546	1,7	26,5	**R 2EB 015 A 42 x 350** 160 L 4	21,2	17	16	12,5	221	245
	52,9	2 546	3,75	26,5	**R 2EB 018 A 42 x 350** 160 L 4	26,5	21,2	20	16	288	312
	53,9	2 498	1	16,7	**R 2EB 004 A 48 x 350** 180 L 6	17	13,2	12,5	10	178	214
	56,3	2 391	1,18	24,9	**R 2EB 006 A 42 x 350** 160 L 4	13,2	10,6	10	8	163	187
	56,3	2 391	1,7	24,9	**R 2EB 009 A 42 x 350** 160 L 4	20	17	15	12,5	209	233
	56,3	2 391	2,36	24,9	**R 2EB 012 A 42 x 350** 160 L 4	21,2	17	16	12,5	218	242
	59,7	2 257	3	23,5	**R 2EB 015 A 42 x 350** 160 L 4	21,2	17	16	12,5	221	245

P_1	n_2	M_2	f_S	i	∅**d** x ∅**P**	Pt_N [kW] t_{amb} = 20°C		t_{amb} = 40°C		kg	
kW	min^{-1}	N m								HB	HBZ
15	**66,1**	2 037	0,9	21,2	**R 2EB 003 A 42 x 350** 160 L 4	12,5	10	9,5	7,5	152	176
	66,1	2 037	1,18	21,2	**R 2EB 004 A 42 x 350** 160 L 4	13,2	10,6	10	8	158	182
	66,1	2 037	1,6	21,2	**R 2EB 006 A 42 x 350** 160 L 4	13,2	10,6	10	8	163	187
	66,1	2 037	2,36	21,2	**R 2EB 009 A 42 x 350** 160 L 4	20	17	15	12,5	209	233
	66,1	2 037	3	21,2	**R 2EB 012 A 42 x 350** 160 L 4	21,2	17	16	12,5	218	242
	71,4	1 885	1,06	19,6	**R 2EB 004 A 42 x 350** 160 L 4	13,2	10,6	10	8	158	182
	71,4	1 885	1,5	19,6	**R 2EB 006 A 42 x 350** 160 L 4	13,2	10,6	10	8	163	187
	71,4	1 885	2,12	19,6	**R 2EB 009 A 42 x 350** 160 L 4	20	17	15	12,5	209	233
	71,4	1 885	3	19,6	**R 2EB 012 A 42 x 350** 160 L 4	21,2	17	16	12,5	218	242
	81,1	1 660	1,18	11,1	**R 2EB 003 A 48 x 350** 180 L 6	16	12,5	11,8	9,5	172	208
	81,1	1 660	1,32	11,1	**R 2EB 004 A 48 x 350** 180 L 6	17	13,2	12,5	10	178	214
	81,1	1 660	1,32	11,1	**R 2EB 006 A 48 x 350** 180 L 6	17	13,2	12,5	10	183	219
	81,1	1 660	2,65	11,1	**R 2EB 009 A 48 x 350** 180 L 6	25	20	19	15	229	265
	83,8	1 606	1,12	16,7	**R 2EB 003 A 42 x 350** 160 L 4	12,5	10	9,5	7,5	152	176
	83,8	1 606	1,5	16,7	**R 2EB 004 A 42 x 350** 160 L 4	13,2	10,6	10	8	158	182
	86,3	1 561	1,7	10,4	**R 2EB 004 A 48 x 350** 180 L 6	17	13,2	12,5	10	178	214
	83,8	1 606	1,8	16,7	**R 2EB 006 A 42 x 350** 160 L 4	13,2	10,6	10	8	163	187
	83,8	1 606	2,8	16,7	**R 2EB 009 A 42 x 350** 160 L 4	20	17	15	12,5	209	233
	86,3	1 561	3,15	10,4	**R 2EB 009 A 48 x 350** 180 L 6	25	20	19	15	229	265
	90,1	1 494	0,9	15,5	**R 2EB 003 A 42 x 350** 160 L 4	12,5	10	9,5	7,5	152	176
	90,1	1 494	1,32	15,5	**R 2EB 004 A 42 x 350** 160 L 4	13,2	10,6	10	8	158	182
	90,1	1 494	1,8	15,5	**R 2EB 006 A 42 x 350** 160 L 4	13,2	10,6	10	8	163	187
	90,1	1 494	2,65	15,5	**R 2EB 009 A 42 x 350** 160 L 4	20	17	15	12,5	209	233
	106	1 273	1,4	13,2	**R 2EB 003 A 42 x 350** 160 L 4	12,5	10	9,5	7,5	152	176
	106	1 273	1,9	13,2	**R 2EB 004 A 42 x 350** 160 L 4	13,2	10,6	10	8	158	182
	106	1 273	2,24	13,2	**R 2EB 006 A 42 x 350** 160 L 4	13,2	10,6	10	8	163	187
	106	1 273	3,55	13,2	**R 2EB 009 A 42 x 350** 160 L 4	20	17	15	12,5	209	233
	126	1 067	1,6	11,1	**R 2EB 003 A 42 x 350** 160 L 4	12,5	10	9,5	7,5	152	176
	126	1 067	1,8	11,1	**R 2EB 004 A 42 x 350** 160 L 4	13,2	10,6	10	8	158	182
	126	1 067	1,8	11,1	**R 2EB 006 A 42 x 350** 160 L 4	13,2	10,6	10	8	163	187
	126	1 067	3,55	11,1	**R 2EB 009 A 42 x 350** 160 L 4	20	17	15	12,5	209	233
	134	1 004	1,7	10,4	**R 2EB 003 A 42 x 350** 160 L 4	12,5	10	9,5	7,5	152	176
	134	1 004	2,24	10,4	**R 2EB 004 A 42 x 350** 160 L 4	13,2	10,6	10	8	158	182
	134	1 004	2,24	10,4	**R 2EB 006 A 42 x 350** 160 L 4	13,2	10,6	10	8	163	187
	134	1 004	4,5	10,4	**R 2EB 009 A 42 x 350** 160 L 4	20	17	15	12,5	209	233
	159	846	1,9	8,79	**R 2EB 003 A 42 x 350** 160 L 4	12,5	10	9,5	7,5	152	176
	159	846	2,24	8,79	**R 2EB 004 A 42 x 350** 160 L 4	13,2	10,6	10	8	158	182
	159	846	2,24	8,79	**R 2EB 006 A 42 x 350** 160 L 4	13,2	10,6	10	8	163	187
	159	846	4,5	8,79	**R 2EB 009 A 42 x 350** 160 L 4	20	17	15	12,5	209	233
18,5	**1,01**	157 190	1	890	**R 4EB 180 A 55 x 400** 200 LR 6	50	40	37,5	30	1 090	1 126
	1,07	148 400	1,6	840	**R 4EB 250 A 55 x 400** 200 LR 6	63	50	47,5	37,5	1 440	1 476
	1,13	140 900	1,12	798	**R 4EB 180 A 55 x 400** 200 LR 6	50	40	37,5	30	1 090	1 126
	1,20	133 020	1,8	753	**R 4EB 250 A 55 x 400** 200 LR 6	63	50	47,5	37,5	1 440	1 476
	1,28	124 180	1,25	1 093	**R 4EB 180 A 48 x 350** 180 M 4	40	31,5	30	23,6	1 063	1 087
	1,34	118 720	1,9	672	**R 4EB 250 A 55 x 400** 200 LR 6	63	50	47,5	37,5	1 440	1 476
	1,44	110 200	0,95	970	**R 4EB 125 A 48 x 350** 180 M 4	33,5	26,5	25	20	775	799
	1,43	111 310	1,25	980	**R 4EB 180 A 48 x 350** 180 M 4	40	31,5	30	23,6	1 063	1 087
	1,40	113 780	1,5	644	**R 4EB 180 A 55 x 400** 200 LR 6	50	40	37,5	30	1 090	1 126
	1,39	114 550	2,12	648	**R 4EB 250 A 55 x 400** 200 LR 6	63	50	47,5	37,5	1 440	1 476
	1,50	105 830	1	932	**R 4EB 125 A 48 x 350** 180 M 4	33,5	26,5	25	20	775	799
	1,57	101 050	1,5	890	**R 4EB 180 A 48 x 350** 180 M 4	40	31,5	30	23,6	1 063	1 087
	1,67	95 400	2,36	840	**R 4EB 250 A 48 x 350** 180 M 4	50	40	37,5	30	1 413	1 437
	1,63	97 730	3,15	860	**R 4EB 355 A 48 x 350** 180 M 4	60	47,5	45	35,5	2 046	2 070
	1,70	93 730	0,95	531	**R 4EB 085 A 55 x 400** 200 LR 6	35,5	28	26,5	21,2	628	664
	1,88	84 600	1,5	479	**R 4EB 125 A 55 x 400** 200 LR 6	42,5	33,5	31,5	25	802	838
	1,76	90 580	1,7	798	**R 4EB 180 A 48 x 350** 180 M 4	40	31,5	30	23,6	1 063	1 087
	1,86	85 510	2,5	753	**R 4EB 250 A 48 x 350** 180 M 4	50	40	37,5	30	1 413	1 437
	1,80	88 190	3,55	776	**R 4EB 355 A 48 x 350** 180 M 4	60	47,5	45	35,5	2 046	2 070
	1,90	83 560	0,9	736	**R 4EB 085 A 48 x 350** 180 M 4	28	22,4	21,2	17	601	625
	1,91	83 430	1,18	735	**R 4EB 125 A 48 x 350** 180 M 4	33,5	26,5	25	20	775	799
	2,08	76 350	1,6	432	**R 4EB 125 A 55 x 400** 200 LR 6	42,5	33,5	31,5	25	802	838
	2,06	77 170	1,9	679	**R 4EB 180 A 48 x 350** 180 M 4	40	31,5	30	23,6	1 063	1 087
	2,08	76 320	2,8	672	**R 4EB 250 A 48 x 350** 180 M 4	50	40	37,5	30	1 413	1 437
	2,09	76 020	1,12	669	**R 4EB 085 A 48 x 350** 180 M 4	28	22,4	21,2	17	601	625
	2,11	75 290	1,32	663	**R 4EB 125 A 48 x 350** 180 M 4	33,5	26,5	25	20	775	799
	2,17	73 140	2,24	644	**R 4EB 180 A 48 x 350** 180 M 4	40	31,5	30	23,6	1 063	1 087
	2,16	73 640	3	648	**R 4EB 250 A 48 x 350** 180 M 4	50	40	37,5	30	1 413	1 437
	2,41	65 880	1,25	580	**R 4EB 085 A 48 x 350** 180 M 4	28	22,4	21,2	17	601	625
	2,38	66 750	1,5	588	**R 4EB 125 A 48 x 350** 180 M 4	33,5	26,5	25	20	775	799
	2,41	66 010	2,36	581	**R 4EB 180 A 48 x 350** 180 M 4	40	31,5	30	23,6	1 063	1 087
	2,58	61 730	3,35	544	**R 4EB 250 A 48 x 350** 180 M 4	50	40	37,5	30	1 413	1 437
	2,64	60 260	1,32	531	**R 4EB 085 A 48 x 350** 180 M 4	28	22,4	21,2	17	601	625
	2,69	59 120	1,5	335	**R 4EB 085 A 55 x 400** 200 LR 6	35,5	28	26,5	21,2	628	664
	2,92	54 390	2,24	479	**R 4EB 125 A 48 x 350** 180 M 4	33,5	26,5	25	20	775	799
	2,72	58 510	2,65	515	**R 4EB 180 A 48 x 350** 180 M 4	40	31,5	30	23,6	1 063	1 087
	2,70	58 910	4,25	519	**R 4EB 250 A 48 x 350** 180 M 4	50	40	37,5	30	1 413	1 437

P_1	n_2	M_2	fs	i	∅d x ∅P	Pt_N [kW] t_{amb} = 20°C		t_{amb} = 40°C		kg	
kW	min^{-1}	N m								HB	HBZ
18,5	**3,05**	52 090	1	459	**R 4EB 060 A 48 x 350**	180 M 4	22,4	18	17	14	437	461
	3,02	52 700	1,5	464	**R 4EB 085 A 48 x 350**	180 M 4	28	22,4	21,2	17	601	625
	3,16	50 370	1,7	285	**R 4EB 085 A 55 x 400**	200 LR 6	35,5	28	26,5	21,2	628	664
	3,24	49 080	2,36	432	**R 4EB 125 A 48 x 350**	180 M 4	33,5	26,5	25	20	775	799
	3,01	52 800	3	465	**R 4EB 180 A 48 x 350**	180 M 4	40	31,5	30	23,6	1 063	1 087
	3,30	48 210	1,06	424	**R 4EB 060 A 48 x 350**	180 M 4	22,4	18	17	14	437	461
	3,30	48 210	1,7	424	**R 4EB 085 A 48 x 350**	180 M 4	28	22,4	21,2	17	601	625
	3,71	42 880	2,8	378	**R 4EB 125 A 48 x 350**	180 M 4	33,5	26,5	25	20	775	799
	3,79	41 980	1	370	**R 4EB 042 A 48 x 350**	180 M 4	20	16	15	11,8	363	387
	3,87	41 070	1,25	362	**R 4EB 060 A 48 x 350**	180 M 4	22,4	18	17	14	437	461
	3,83	41 560	1,9	366	**R 4EB 085 A 48 x 350**	180 M 4	28	22,4	21,2	17	601	625
	4,11	38 700	2,8	341	**R 4EB 125 A 48 x 350**	180 M 4	33,5	26,5	25	20	775	799
	4,49	35 380	1	311	**R 4EB 042 A 48 x 350**	180 M 4	20	16	15	11,8	363	387
	4,36	36 500	1,18	321	**R 4EB 060 A 48 x 350**	180 M 4	22,4	18	17	14	437	461
	4,18	38 010	2,12	335	**R 4EB 085 A 48 x 350**	180 M 4	28	22,4	21,2	17	601	625
	4,33	36 680	2,8	323	**R 4EB 125 A 48 x 350**	180 M 4	33,5	26,5	25	20	775	799
	5,16	30 800	1,32	271	**R 4EB 042 A 48 x 350**	180 M 4	20	16	15	11,8	363	387
	4,88	32 560	1,6	287	**R 4EB 060 A 48 x 350**	180 M 4	22,4	18	17	14	437	461
	4,91	32 380	2,5	285	**R 4EB 085 A 48 x 350**	180 M 4	28	22,4	21,2	17	601	625
	4,68	33 990	3,35	299	**R 4EB 125 A 48 x 350**	180 M 4	33,5	26,5	25	20	775	799
	5,83	27 290	0,95	240	**R 4EB 030 A 48 x 350**	180 M 4	16	12,5	11,8	9,5	305	329
	5,70	27 890	1,4	246	**R 4EB 042 A 48 x 350**	180 M 4	20	16	15	11,8	363	387
	5,92	27 430	1	152	**R 3EB 042 A 55 x 400**	200 LR 6	31,5	25	23,6	19	399	435
	5,83	27 290	1,5	240	**R 4EB 060 A 48 x 350**	180 M 4	22,4	18	17	14	437	461
	5,84	27 810	1,5	154	**R 3EB 060 A 55 x 400**	200 LR 6	35,5	28	26,5	21,2	512	548
	5,76	27 610	2,8	243	**R 4EB 085 A 48 x 350**	180 M 4	28	22,4	21,2	17	601	625
	5,80	28 000	2	155	**R 3EB 085 A 55 x 400**	200 LR 6	45	35,5	33,5	26,5	631	667
	6,28	25 900	1	143	**R 3EB 042 A 55 x 400**	200 LR 6	31,5	25	23,6	19	399	435
	6,48	25 100	1,6	139	**R 3EB 060 A 55 x 400**	200 LR 6	35,5	28	26,5	21,2	512	548
	6,48	25 100	2	139	**R 3EB 085 A 55 x 400**	200 LR 6	45	35,5	33,5	26,5	631	667
	6,98	23 270	0,9	200	**R 3EB 030 A 48 x 350**	180 M 4	20	16	15	11,8	319	343
	7,35	21 630	1,18	190	**R 4EB 030 A 48 x 350**	180 M 4	16	12,5	11,8	9,5	305	329
	7,19	22 110	1,7	195	**R 4EB 042 A 48 x 350**	180 M 4	20	16	15	11,8	363	387
	7,41	21 950	1,25	122	**R 3EB 042 A 55 x 400**	200 LR 6	31,5	25	23,6	19	399	435
	7,35	21 630	1,8	190	**R 4EB 060 A 48 x 350**	180 M 4	22,4	18	17	14	437	461
	7,31	22 250	1,8	123	**R 3EB 060 A 55 x 400**	200 LR 6	35,5	28	26,5	21,2	512	548
	7,27	21 880	3,35	193	**R 4EB 085 A 48 x 350**	180 M 4	28	22,4	21,2	17	601	625
	7,86	20 240	1,25	178	**R 4EB 030 A 48 x 350**	180 M 4	16	12,5	11,8	9,5	305	329
	8,10	20 080	1	111	**R 3EB 030 A 55 x 400**	200 LR 6	25	20	19	15	346	382
	7,69	20 690	1,8	182	**R 4EB 042 A 48 x 350**	180 M 4	20	16	15	11,8	363	387
	7,84	20 720	1,5	115	**R 3EB 042 A 55 x 400**	200 LR 6	31,5	25	23,6	19	399	435
	7,86	20 240	1,8	178	**R 4EB 060 A 48 x 350**	180 M 4	22,4	18	17	14	437	461
	8,10	20 080	2	111	**R 3EB 060 A 55 x 400**	200 LR 6	35,5	28	26,5	21,2	512	548
	7,86	20 240	3,55	178	**R 4EB 085 A 48 x 350**	180 M 4	28	22,4	21,2	17	601	625
	8,58	18 940	1,06	163	**R 3EB 030 A 48 x 350**	180 M 4	20	16	15	11,8	319	343
	9,32	17 050	1,5	150	**R 4EB 030 A 48 x 350**	180 M 4	16	12,5	11,8	9,5	305	329
	8,85	18 370	1,25	102	**R 3EB 030 A 55 x 400**	200 LR 6	25	20	19	15	346	382
	9,22	17 640	1,32	152	**R 3EB 042 A 48 x 350**	180 M 4	25	20	19	15	372	396
	9,12	17 430	1,8	153	**R 4EB 042 A 48 x 350**	180 M 4	20	16	15	11,8	363	387
	8,69	18 700	1,7	104	**R 3EB 042 A 55 x 400**	200 LR 6	31,5	25	23,6	19	399	435
	9,09	17 880	2,24	154	**R 3EB 060 A 48 x 350**	180 M 4	28	22,4	21,2	17	485	509
	8,62	18 440	1,8	162	**R 4EB 060 A 48 x 350**	180 M 4	22,4	18	17	14	437	461
	9,03	18 000	2,8	155	**R 3EB 085 A 48 x 350**	180 M 4	35,5	28	26,5	21,2	604	628
	9,32	17 050	3,55	150	**R 4EB 085 A 48 x 350**	180 M 4	28	22,4	21,2	17	601	625
	10,6	15 280	0,9	132	**R 3EB 021 A 48 x 350**	180 M 4	17	14	13,2	10,6	263	287
	10,1	16 130	1,25	139	**R 3EB 030 A 48 x 350**	180 M 4	20	16	15	11,8	319	343
	10,4	15 650	1,5	86,6	**R 3EB 030 A 55 x 400**	200 LR 6	25	20	19	15	346	382
	9,76	16 650	1,32	143	**R 3EB 042 A 48 x 350**	180 M 4	25	20	19	15	372	396
	9,95	16 340	1,9	90,5	**R 3EB 042 A 55 x 400**	200 LR 6	31,5	25	23,6	19	399	435
	10,1	16 130	2,5	139	**R 3EB 060 A 48 x 350**	180 M 4	28	22,4	21,2	17	485	509
	10,1	16 130	2,8	139	**R 3EB 085 A 48 x 350**	180 M 4	35,5	28	26,5	21,2	604	628
	11,0	14 760	1,32	127	**R 3EB 030 A 48 x 350**	180 M 4	20	16	15	11,8	319	343
	11,2	14 480	1,6	80,2	**R 3EB 030 A 55 x 400**	200 LR 6	25	20	19	15	346	382
	11,5	14 110	1,9	122	**R 3EB 042 A 48 x 350**	180 M 4	25	20	19	15	372	396
	11,4	14 300	2,8	123	**R 3EB 060 A 48 x 350**	180 M 4	28	22,4	21,2	17	485	509
	12,5	13 020	1	112	**R 3EB 021 A 48 x 350**	180 M 4	17	14	13,2	10,6	263	287
	12,6	12 910	1,6	111	**R 3EB 030 A 48 x 350**	180 M 4	20	16	15	11,8	319	343
	13,2	12 340	2	68,3	**R 3EB 030 A 55 x 400**	200 LR 6	25	20	19	15	346	382
	12,2	13 320	2,36	115	**R 3EB 042 A 48 x 350**	180 M 4	25	20	19	15	372	396
	12,6	12 910	3	111	**R 3EB 060 A 48 x 350**	180 M 4	28	22,4	21,2	17	485	509
	13,5	12 050	0,95	104	**R 3EB 015 A 48 x 350**	180 M 4	15	11,2	11,2	8,5	221	245
	13,5	12 050	0,95	104	**R 3EB 018 A 48 x 350**	180 M 4	17	14	13,2	10,6	260	284
	13,5	12 050	1,12	104	**R 3EB 021 A 48 x 350**	180 M 4	17	14	13,2	10,6	263	287
	13,8	11 810	1,9	102	**R 3EB 030 A 48 x 350**	180 M 4	20	16	15	11,8	319	343
	13,5	12 020	2,36	104	**R 3EB 042 A 48 x 350**	180 M 4	25	20	19	15	372	396
	14,4	11 280	3,35	97,1	**R 3EB 060 A 48 x 350**	180 M 4	28	22,4	21,2	17	485	509

P_1	n_2	M_2	fs	i	∅**d** x ∅**P**	Pt_N [kW] t_{amb} = 20°C		t_{amb} = 40°C		kg	
kW	min^{-1}	N m								HB	HBZ
18,5	**15,8**	10 260	0,9	88,4	**R 3EB 012 A 48 x 350** 180 M 4	15	11,2	11,2	8,5	218	242
	15,8	10 260	1	88,4	**R 3EB 015 A 48 x 350** 180 M 4	15	11,2	11,2	8,5	221	245
	15,8	10 260	1	88,4	**R 3EB 018 A 48 x 350** 180 M 4	17	14	13,2	10,6	260	284
	15,8	10 260	1,25	88,4	**R 3EB 021 A 48 x 350** 180 M 4	17	14	13,2	10,6	263	287
	16,2	10 060	2	86,6	**R 3EB 030 A 48 x 350** 180 M 4	20	16	15	11,8	319	343
	15,5	10 500	2,8	90,5	**R 3EB 042 A 48 x 350** 180 M 4	25	20	19	15	372	396
	17,1	9 498	1,18	81,8	**R 3EB 015 A 48 x 350** 180 M 4	15	11,2	11,2	8,5	221	245
	17,1	9 498	1,18	81,8	**R 3EB 018 A 48 x 350** 180 M 4	17	14	13,2	10,6	260	284
	17,0	9 549	1,4	82,2	**R 3EB 021 A 48 x 350** 180 M 4	17	14	13,2	10,6	263	287
	17,5	9 309	2,36	80,2	**R 3EB 030 A 48 x 350** 180 M 4	20	16	15	11,8	319	343
	17,2	9 477	2,8	81,6	**R 3EB 042 A 48 x 350** 180 M 4	25	20	19	15	372	396
	20,1	8 091	1,12	69,7	**R 3EB 012 A 48 x 350** 180 M 4	15	11,2	11,2	8,5	218	242
	20,1	8 091	1,4	69,7	**R 3EB 015 A 48 x 350** 180 M 4	15	11,2	11,2	8,5	221	245
	20,1	8 091	1,5	69,7	**R 3EB 018 A 48 x 350** 180 M 4	17	14	13,2	10,6	260	284
	20,1	8 091	1,5	69,7	**R 3EB 021 A 48 x 350** 180 M 4	17	14	13,2	10,6	263	287
	20,5	7 930	2,8	68,3	**R 3EB 030 A 48 x 350** 180 M 4	20	16	15	11,8	319	343
	21,6	7 529	1,06	64,8	**R 3EB 012 A 48 x 350** 180 M 4	15	11,2	11,2	8,5	218	242
	21,6	7 529	1,5	64,8	**R 3EB 015 A 48 x 350** 180 M 4	15	11,2	11,2	8,5	221	245
	21,6	7 529	1,5	64,8	**R 3EB 018 A 48 x 350** 180 M 4	17	14	13,2	10,6	260	284
	21,6	7 529	1,5	64,8	**R 3EB 021 A 48 x 350** 180 M 4	17	14	13,2	10,6	263	287
	22,0	7 379	3	63,6	**R 3EB 030 A 48 x 350** 180 M 4	20	16	15	11,8	319	343
	25,5	6 379	1	54,9	**R 3EB 009 A 48 x 350** 180 M 4	14	11,2	10,6	8,5	208	232
	25,5	6 379	1,4	54,9	**R 3EB 012 A 48 x 350** 180 M 4	15	11,2	11,2	8,5	218	242
	25,3	6 414	1,7	55,2	**R 3EB 015 A 48 x 350** 180 M 4	15	11,2	11,2	8,5	221	245
	25,3	6 414	1,8	55,2	**R 3EB 018 A 48 x 350** 180 M 4	17	14	13,2	10,6	260	284
	25,3	6 414	1,8	55,2	**R 3EB 021 A 48 x 350** 180 M 4	17	14	13,2	10,6	263	287
	24,0	6 761	2,8	58,2	**R 3EB 030 A 48 x 350** 180 M 4	20	16	15	11,8	319	343
	30,2	5 376	1,18	46,3	**R 3EB 009 A 48 x 350** 180 M 4	14	11,2	10,6	8,5	208	232
	30,2	5 376	1,5	46,3	**R 3EB 012 A 48 x 350** 180 M 4	15	11,2	11,2	8,5	218	242
	29,0	5 734	1	31,1	**R 2EB 012 A 55 x 400** 200 LR 6	26,5	21,2	20	16	255	291
	30,1	5 405	1,8	46,6	**R 3EB 015 A 48 x 350** 180 M 4	15	11,2	11,2	8,5	221	245
	30,7	5 413	1	29,3	**R 2EB 015 A 55 x 400** 200 LR 6	26,5	21,2	20	16	258	294
	30,1	5 405	1,8	46,6	**R 3EB 018 A 48 x 350** 180 M 4	17	14	13,2	10,6	260	284
	29,0	5 734	1,4	31,1	**R 2EB 018 A 55 x 400** 200 LR 6	33,5	26,5	25	20	325	361
	30,1	5 405	1,8	46,6	**R 3EB 021 A 48 x 350** 180 M 4	17	14	13,2	10,6	263	287
	30,3	5 360	3,55	46,2	**R 3EB 030 A 48 x 350** 180 M 4	20	16	15	11,8	319	343
	32,1	5 057	1,25	43,6	**R 3EB 009 A 48 x 350** 180 M 4	14	11,2	10,6	8,5	208	232
	34,0	4 885	1	26,5	**R 2EB 009 A 55 x 400** 200 LR 6	25	20	19	15	246	282
	32,1	5 057	1,7	43,6	**R 3EB 012 A 48 x 350** 180 M 4	15	11,2	11,2	8,5	218	242
	34,0	4 885	1	26,5	**R 2EB 012 A 55 x 400** 200 LR 6	26,5	21,2	20	16	255	291
	32,1	5 057	1,8	43,6	**R 3EB 015 A 48 x 350** 180 M 4	15	11,2	11,2	8,5	221	245
	34,0	4 885	1	26,5	**R 2EB 015 A 55 x 400** 200 LR 6	26,5	21,2	20	16	258	294
	32,1	5 057	1,8	43,6	**R 3EB 018 A 48 x 350** 180 M 4	17	14	13,2	10,6	260	284
	34,0	4 885	2,12	26,5	**R 2EB 018 A 55 x 400** 200 LR 6	33,5	26,5	25	20	325	361
	32,1	5 057	1,8	43,6	**R 3EB 021 A 48 x 350** 180 M 4	17	14	13,2	10,6	263	287
	32,8	4 956	3,55	42,7	**R 3EB 030 A 48 x 350** 180 M 4	20	16	15	11,8	319	343
	35,9	4 530	1,32	39,0	**R 3EB 009 A 48 x 350** 180 M 4	14	11,2	10,6	8,5	208	232
	36,2	4 587	0,9	24,9	**R 2EB 009 A 55 x 400** 200 LR 6	25	20	19	15	246	282
	35,9	4 530	1,5	39,0	**R 3EB 012 A 48 x 350** 180 M 4	15	11,2	11,2	8,5	218	242
	36,2	4 587	1,25	24,9	**R 2EB 012 A 55 x 400** 200 LR 6	26,5	21,2	20	16	255	291
	35,9	4 530	1,5	39,0	**R 3EB 015 A 48 x 350** 180 M 4	15	11,2	11,2	8,5	221	245
	38,4	4 330	1,7	23,5	**R 2EB 015 A 55 x 400** 200 LR 6	26,5	21,2	20	16	258	294
	35,9	4 530	1,5	39,0	**R 3EB 018 A 48 x 350** 180 M 4	17	14	13,2	10,6	260	284
	36,2	4 587	1,8	24,9	**R 2EB 018 A 55 x 400** 200 LR 6	33,5	26,5	25	20	325	361
	35,9	4 530	1,5	39,0	**R 3EB 021 A 48 x 350** 180 M 4	17	14	13,2	10,6	263	287
	38,1	4 261	1,5	36,7	**R 3EB 009 A 48 x 350** 180 M 4	14	11,2	10,6	8,5	208	232
	42,5	3 908	1,25	21,2	**R 2EB 009 A 55 x 400** 200 LR 6	25	20	19	15	246	282
	38,1	4 261	1,8	36,7	**R 3EB 012 A 48 x 350** 180 M 4	15	11,2	11,2	8,5	218	242
	42,5	3 908	1,7	21,2	**R 2EB 012 A 55 x 400** 200 LR 6	26,5	21,2	20	16	255	291
	38,1	4 261	1,8	36,7	**R 3EB 015 A 48 x 350** 180 M 4	15	11,2	11,2	8,5	221	245
	42,5	3 908	1,7	21,2	**R 2EB 015 A 55 x 400** 200 LR 6	26,5	21,2	20	16	258	294
	38,1	4 261	1,8	36,7	**R 3EB 018 A 48 x 350** 180 M 4	17	14	13,2	10,6	260	284
	42,5	3 908	2,5	21,2	**R 2EB 018 A 55 x 400** 200 LR 6	33,5	26,5	25	20	325	361
	38,1	4 261	1,8	36,7	**R 3EB 021 A 48 x 350** 180 M 4	17	14	13,2	10,6	263	287
	38,9	4 176	3,55	36,0	**R 3EB 030 A 48 x 350** 180 M 4	20	16	15	11,8	319	343
	45,1	3 686	1,12	31,1	**R 2EB 009 A 48 x 350** 180 M 4	20	17	15	12,5	219	243
	45,3	3 591	1,6	30,9	**R 3EB 009 A 48 x 350** 180 M 4	14	11,2	10,6	8,5	208	232
	45,1	3 686	1,32	31,1	**R 2EB 012 A 48 x 350** 180 M 4	21,2	17	16	12,5	228	252
	45,3	3 591	1,8	30,9	**R 3EB 012 A 48 x 350** 180 M 4	15	11,2	11,2	8,5	218	242
	45,9	3 617	1,6	19,6	**R 2EB 012 A 55 x 400** 200 LR 6	26,5	21,2	20	16	255	291
	47,7	3 480	1,32	29,3	**R 2EB 015 A 48 x 350** 180 M 4	21,2	17	16	12,5	231	255
	45,3	3 591	1,8	30,9	**R 3EB 015 A 48 x 350** 180 M 4	15	11,2	11,2	8,5	221	245
	48,6	3 414	2,12	18,5	**R 2EB 015 A 55 x 400** 200 LR 6	26,5	21,2	20	16	258	294
	45,1	3 686	2,12	31,1	**R 2EB 018 A 48 x 350** 180 M 4	26,5	21,2	20	16	298	322
	45,3	3 591	1,8	30,9	**R 3EB 018 A 48 x 350** 180 M 4	17	14	13,2	10,6	260	284
	52,9	3 140	1,32	26,5	**R 2EB 009 A 48 x 350** 180 M 4	20	17	15	12,5	219	243
	52,9	3 140	1,32	26,5	**R 2EB 012 A 48 x 350** 180 M 4	21,2	17	16	12,5	228	252
	52,9	3 140	1,32	26,5	**R 2EB 015 A 48 x 350** 180 M 4	21,2	17	16	12,5	231	255
	52,9	3 140	3	26,5	**R 2EB 018 A 48 x 350** 180 M 4	26,5	21,2	20	16	298	322

P_1	n_2	M_2	fs	i					Pt_N [kW] t_{amb} = 20°C		t_{amb} = 40°C		kg	
kW	min^{-1}	N m			∅**d** x ∅**P**								HB	HBZ
18,5	**56,3**	2 949	0,95	24,9	**R**	**2EB**	**006 A**	**48 x 350**	180 M 4	13,2	10,6	10	8	173	197
	56,3	2 949	1,32	24,9	**R**	**2EB**	**009 A**	**48 x 350**	180 M 4	20	17	15	12,5	219	243
	53,9	3 081	1,6	16,7	**R**	**2EB**	**009 A**	**55 x 400**	200 LR 6	25	20	19	15	246	282
	56,3	2 949	1,9	24,9	**R**	**2EB**	**012 A**	**48 x 350**	180 M 4	21,2	17	16	12,5	228	252
	59,7	2 784	2,36	23,5	**R**	**2EB**	**015 A**	**48 x 350**	180 M 4	21,2	17	16	12,5	231	255
	56,3	2 949	2,65	24,9	**R**	**2EB**	**018 A**	**48 x 350**	180 M 4	26,5	21,2	20	16	298	322
	66,1	2 512	0,95	21,2	**R**	**2EB**	**004 A**	**48 x 350**	180 M 4	13,2	10,6	10	8	168	192
	66,1	2 512	1,25	21,2	**R**	**2EB**	**006 A**	**48 x 350**	180 M 4	13,2	10,6	10	8	173	197
	66,1	2 512	1,9	21,2	**R**	**2EB**	**009 A**	**48 x 350**	180 M 4	20	17	15	12,5	219	243
	66,1	2 512	2,36	21,2	**R**	**2EB**	**012 A**	**48 x 350**	180 M 4	21,2	17	16	12,5	228	252
	66,1	2 512	2,36	21,2	**R**	**2EB**	**015 A**	**48 x 350**	180 M 4	21,2	17	16	12,5	231	255
	66,1	2 512	3,75	21,2	**R**	**2EB**	**018 A**	**48 x 350**	180 M 4	26,5	21,2	20	16	298	322
	71,4	2 325	1,18	19,6	**R**	**2EB**	**006 A**	**48 x 350**	180 M 4	13,2	10,6	10	8	173	197
	71,4	2 325	1,7	19,6	**R**	**2EB**	**009 A**	**48 x 350**	180 M 4	20	17	15	12,5	219	243
	71,4	2 325	2,36	19,6	**R**	**2EB**	**012 A**	**48 x 350**	180 M 4	21,2	17	16	12,5	228	252
	75,7	2 195	2,8	18,5	**R**	**2EB**	**015 A**	**48 x 350**	180 M 4	21,2	17	16	12,5	231	255
	83,8	1 981	0,9	16,7	**R**	**2EB**	**003 A**	**48 x 350**	180 M 4	12,5	10	9,5	7,5	162	186
	83,8	1 981	1,18	16,7	**R**	**2EB**	**004 A**	**48 x 350**	180 M 4	13,2	10,6	10	8	168	192
	83,8	1 981	1,5	16,7	**R**	**2EB**	**006 A**	**48 x 350**	180 M 4	13,2	10,6	10	8	173	197
	83,8	1 981	2,36	16,7	**R**	**2EB**	**009 A**	**48 x 350**	180 M 4	20	17	15	12,5	219	243
	83,8	1 981	2,8	16,7	**R**	**2EB**	**012 A**	**48 x 350**	180 M 4	21,2	17	16	12,5	228	252
	90,1	1 843	1,06	15,5	**R**	**2EB**	**004 A**	**48 x 350**	180 M 4	13,2	10,6	10	8	168	192
	90,1	1 843	1,5	15,5	**R**	**2EB**	**006 A**	**48 x 350**	180 M 4	13,2	10,6	10	8	173	197
	90,1	1 843	2,12	15,5	**R**	**2EB**	**009 A**	**48 x 350**	180 M 4	20	17	15	12,5	219	243
	90,1	1 843	3	15,5	**R**	**2EB**	**012 A**	**48 x 350**	180 M 4	21,2	17	16	12,5	228	252
	106	1 570	1,12	13,2	**R**	**2EB**	**003 A**	**48 x 350**	180 M 4	12,5	10	9,5	7,5	162	186
	106	1 570	1,5	13,2	**R**	**2EB**	**004 A**	**48 x 350**	180 M 4	13,2	10,6	10	8	168	192
	106	1 570	1,9	13,2	**R**	**2EB**	**006 A**	**48 x 350**	180 M 4	13,2	10,6	10	8	173	197
	106	1 570	3	13,2	**R**	**2EB**	**009 A**	**48 x 350**	180 M 4	20	17	15	12,5	219	243
	126	1 316	1,32	11,1	**R**	**2EB**	**003 A**	**48 x 350**	180 M 4	12,5	10	9,5	7,5	162	186
	126	1 316	1,5	11,1	**R**	**2EB**	**004 A**	**48 x 350**	180 M 4	13,2	10,6	10	8	168	192
	126	1 316	1,5	11,1	**R**	**2EB**	**006 A**	**48 x 350**	180 M 4	13,2	10,6	10	8	173	197
	126	1 316	2,8	11,1	**R**	**2EB**	**009 A**	**48 x 350**	180 M 4	20	17	15	12,5	219	243
	134	1 238	1,4	10,4	**R**	**2EB**	**003 A**	**48 x 350**	180 M 4	12,5	10	9,5	7,5	162	186
	134	1 238	1,9	10,4	**R**	**2EB**	**004 A**	**48 x 350**	180 M 4	13,2	10,6	10	8	168	192
	134	1 238	1,9	10,4	**R**	**2EB**	**006 A**	**48 x 350**	180 M 4	13,2	10,6	10	8	173	197
	134	1 238	3,55	10,4	**R**	**2EB**	**009 A**	**48 x 350**	180 M 4	20	17	15	12,5	219	243
	159	1 043	1,6	8,79	**R**	**2EB**	**003 A**	**48 x 350**	180 M 4	12,5	10	9,5	7,5	162	186
	159	1 043	1,9	8,79	**R**	**2EB**	**004 A**	**48 x 350**	180 M 4	13,2	10,6	10	8	168	192
	159	1 043	1,9	8,79	**R**	**2EB**	**006 A**	**48 x 350**	180 M 4	13,2	10,6	10	8	173	197
	159	1 043	3,55	8,79	**R**	**2EB**	**009 A**	**48 x 350**	180 M 4	20	17	15	12,5	219	243
22	**1,07**	176 480	1,32	840	**R**	**4EB**	**250 A**	**55 x 400**	200 L 6	63	50	47,5	37,5	1 460	1 496
	1,05	180 780	1,9	860	**R**	**4EB**	**355 A**	**55 x 400**	200 L 6	75	60	56	45	2 093	2 129
	1,13	167 550	0,95	798	**R**	**4EB**	**180 A**	**55 x 400**	200 L 6	50	40	37,5	30	1 110	1 146
	1,20	158 180	1,5	753	**R**	**4EB**	**250 A**	**55 x 400**	200 L 6	63	50	47,5	37,5	1 460	1 496
	1,16	163 140	2	776	**R**	**4EB**	**355 A**	**55 x 400**	200 L 6	75	60	56	45	2 093	2 129
	1,28	147 670	1,06	1 093	**R**	**4EB**	**180 A**	**48 x 350**	180 L 4	40	31,5	30	23,6	1 085	1 121
	1,34	141 180	1,6	672	**R**	**4EB**	**250 A**	**55 x 400**	200 L 6	63	50	47,5	37,5	1 460	1 496
	1,43	132 360	1,06	980	**R**	**4EB**	**180 A**	**48 x 350**	180 L 4	40	31,5	30	23,6	1 085	1 121
	1,40	135 300	1,25	644	**R**	**4EB**	**180 A**	**55 x 400**	200 L 6	50	40	37,5	30	1 110	1 146
	1,39	136 220	1,8	648	**R**	**4EB**	**250 A**	**55 x 400**	200 L 6	63	50	47,5	37,5	1 460	1 496
	1,67	113 570	0,9	841	**R**	**4EB**	**125 A**	**48 x 350**	180 L 4	33,5	26,5	25	20	797	833
	1,57	120 170	1,32	890	**R**	**4EB**	**180 A**	**48 x 350**	180 L 4	40	31,5	30	23,6	1 085	1 121
	1,67	113 450	2	840	**R**	**4EB**	**250 A**	**48 x 350**	180 L 4	50	40	37,5	30	1 435	1 471
	1,63	116 220	2,65	860	**R**	**4EB**	**355 A**	**48 x 350**	180 L 4	60	47,5	45	35,5	2 068	2 104
	1,63	116 030	3,75	859	**R**	**4EB**	**500 A**	**48 x 350**	180 L 4	71	56	53	42,5	2 803	2 839
	1,88	100 610	1,25	479	**R**	**4EB**	**125 A**	**55 x 400**	200 L 6	42,5	33,5	31,5	25	822	858
	1,76	107 710	1,4	798	**R**	**4EB**	**180 A**	**48 x 350**	180 L 4	40	31,5	30	23,6	1 085	1 121
	1,86	101 690	2,12	753	**R**	**4EB**	**250 A**	**48 x 350**	180 L 4	50	40	37,5	30	1 435	1 471
	1,80	104 870	3	776	**R**	**4EB**	**355 A**	**48 x 350**	180 L 4	60	47,5	45	35,5	2 068	2 104
	2,09	90 400	0,9	669	**R**	**4EB**	**085 A**	**48 x 350**	180 L 4	28	22,4	21,2	17	623	659
	1,91	99 220	1	735	**R**	**4EB**	**125 A**	**48 x 350**	180 L 4	33,5	26,5	25	20	797	833
	2,08	90 790	1,4	432	**R**	**4EB**	**125 A**	**55 x 400**	200 L 6	42,5	33,5	31,5	25	822	858
	2,06	91 760	1,6	679	**R**	**4EB**	**180 A**	**48 x 350**	180 L 4	40	31,5	30	23,6	1 085	1 121
	2,08	90 760	2,36	672	**R**	**4EB**	**250 A**	**48 x 350**	180 L 4	50	40	37,5	30	1 435	1 471
	2,00	94 690	3,15	701	**R**	**4EB**	**355 A**	**48 x 350**	180 L 4	60	47,5	45	35,5	2 068	2 104
	2,12	89 170	1	424	**R**	**4EB**	**085 A**	**55 x 400**	200 L 6	35,5	28	26,5	21,2	648	684
	2,11	89 540	1,12	663	**R**	**4EB**	**125 A**	**48 x 350**	180 L 4	33,5	26,5	25	20	797	833
	2,38	79 330	1,6	378	**R**	**4EB**	**125 A**	**55 x 400**	200 L 6	42,5	33,5	31,5	25	822	858
	2,17	86 980	1,9	644	**R**	**4EB**	**180 A**	**48 x 350**	180 L 4	40	31,5	30	23,6	1 085	1 121
	2,16	87 570	2,5	648	**R**	**4EB**	**250 A**	**48 x 350**	180 L 4	50	40	37,5	30	1 435	1 471
	2,11	89 710	3,75	664	**R**	**4EB**	**355 A**	**48 x 350**	180 L 4	60	47,5	45	35,5	2 068	2 104
	2,41	78 340	1,06	580	**R**	**4EB**	**085 A**	**48 x 350**	180 L 4	28	22,4	21,2	17	623	659
	2,38	79 380	1,25	588	**R**	**4EB**	**125 A**	**48 x 350**	180 L 4	33,5	26,5	25	20	797	833
	2,41	78 490	2	581	**R**	**4EB**	**180 A**	**48 x 350**	180 L 4	40	31,5	30	23,6	1 085	1 121
	2,48	76 110	2,36	362	**R**	**4EB**	**180 A**	**55 x 400**	200 L 6	50	40	37,5	30	1 110	1 146
	2,58	73 410	2,8	544	**R**	**4EB**	**250 A**	**48 x 350**	180 L 4	50	40	37,5	30	1 435	1 471

P_1	n_2	M_2	f_S	i	∅**d** x ∅**P**	Pt_N [kW] t_{amb} = 20°C		t_{amb} = 40°C		kg	
kW	min^{-1}	N m								HB	HBZ
22	**2,64**	71 660	1,12	531	**R 4EB 085 A 48 x 350** 180 L 4	28	22,4	21,2	17	623	659
	2,92	64 680	1,9	479	**R 4EB 125 A 48 x 350** 180 L 4	33,5	26,5	25	20	797	833
	2,72	69 590	2,24	515	**R 4EB 180 A 48 x 350** 180 L 4	40	31,5	30	23,6	1 085	1 121
	2,70	70 060	3,55	519	**R 4EB 250 A 48 x 350** 180 L 4	50	40	37,5	30	1 435	1 471
	3,02	62 680	1,32	464	**R 4EB 085 A 48 x 350** 180 L 4	28	22,4	21,2	17	623	659
	3,24	58 360	2	432	**R 4EB 125 A 48 x 350** 180 L 4	33,5	26,5	25	20	797	833
	3,01	62 790	2,5	465	**R 4EB 180 A 48 x 350** 180 L 4	40	31,5	30	23,6	1 085	1 121
	3,01	62 790	4	465	**R 4EB 250 A 48 x 350** 180 L 4	50	40	37,5	30	1 435	1 471
	3,30	57 330	0,9	424	**R 4EB 060 A 48 x 350** 180 L 4	22,4	18	17	14	459	495
	3,30	57 330	1,5	424	**R 4EB 085 A 48 x 350** 180 L 4	28	22,4	21,2	17	623	659
	3,71	50 990	2,36	378	**R 4EB 125 A 48 x 350** 180 L 4	33,5	26,5	25	20	797	833
	3,49	54 220	3	401	**R 4EB 180 A 48 x 350** 180 L 4	40	31,5	30	23,6	1 085	1 121
	3,87	48 840	1,06	362	**R 4EB 060 A 48 x 350** 180 L 4	22,4	18	17	14	459	495
	3,83	49 420	1,6	366	**R 4EB 085 A 48 x 350** 180 L 4	28	22,4	21,2	17	623	659
	3,86	48 930	3,35	362	**R 4EB 180 A 48 x 350** 180 L 4	40	31,5	30	23,6	1 085	1 121
	4,36	43 410	0,95	321	**R 4EB 060 A 48 x 350** 180 L 4	22,4	18	17	14	459	495
	4,18	45 200	1,8	335	**R 4EB 085 A 48 x 350** 180 L 4	28	22,4	21,2	17	623	659
	4,33	43 620	2,36	323	**R 4EB 125 A 48 x 350** 180 L 4	33,5	26,5	25	20	797	833
	4,42	42 750	3,55	317	**R 4EB 180 A 48 x 350** 180 L 4	40	31,5	30	23,6	1 085	1 121
	5,16	36 630	1,12	271	**R 4EB 042 A 48 x 350** 180 L 4	20	16	15	11,8	385	421
	4,88	38 720	1,32	287	**R 4EB 060 A 48 x 350** 180 L 4	22,4	18	17	14	459	495
	4,91	38 510	2	285	**R 4EB 085 A 48 x 350** 180 L 4	28	22,4	21,2	17	623	659
	4,68	40 420	2,8	299	**R 4EB 125 A 48 x 350** 180 L 4	33,5	26,5	25	20	797	833
	5,70	33 170	1,18	246	**R 4EB 042 A 48 x 350** 180 L 4	20	16	15	11,8	385	421
	5,83	32 450	1,25	240	**R 4EB 060 A 48 x 350** 180 L 4	22,4	18	17	14	459	495
	5,84	33 070	1,25	154	**R 3EB 060 A 55 x 400** 200 L 6	35,5	28	26,5	21,2	532	568
	5,76	32 830	2,36	243	**R 4EB 085 A 48 x 350** 180 L 4	28	22,4	21,2	17	623	659
	5,80	33 300	1,7	155	**R 3EB 085 A 55 x 400** 200 L 6	45	35,5	33,5	26,5	651	687
	5,47	34 580	3	256	**R 4EB 125 A 48 x 350** 180 L 4	33,5	26,5	25	20	797	833
	6,48	29 850	1,4	139	**R 3EB 060 A 55 x 400** 200 L 6	35,5	28	26,5	21,2	532	568
	6,48	29 850	1,7	139	**R 3EB 085 A 55 x 400** 200 L 6	45	35,5	33,5	26,5	651	687
	7,35	25 720	1	190	**R 4EB 030 A 48 x 350** 180 L 4	16	12,5	11,8	9,5	327	363
	7,19	26 290	1,5	195	**R 4EB 042 A 48 x 350** 180 L 4	20	16	15	11,8	385	421
	7,41	26 100	1,06	122	**R 3EB 042 A 55 x 400** 200 L 6	31,5	25	23,6	19	419	455
	7,35	25 720	1,5	190	**R 4EB 060 A 48 x 350** 180 L 4	22,4	18	17	14	459	495
	7,31	26 460	1,5	123	**R 3EB 060 A 55 x 400** 200 L 6	35,5	28	26,5	21,2	532	568
	7,27	26 020	2,8	193	**R 4EB 085 A 48 x 350** 180 L 4	28	22,4	21,2	17	623	659
	7,26	26 640	2,36	124	**R 3EB 085 A 55 x 400** 200 L 6	45	35,5	33,5	26,5	651	687
	7,86	24 070	1,06	178	**R 4EB 030 A 48 x 350** 180 L 4	16	12,5	11,8	9,5	327	363
	7,69	24 600	1,5	182	**R 4EB 042 A 48 x 350** 180 L 4	20	16	15	11,8	385	421
	7,84	24 640	1,32	115	**R 3EB 042 A 55 x 400** 200 L 6	31,5	25	23,6	19	419	455
	7,86	24 070	1,5	178	**R 4EB 060 A 48 x 350** 180 L 4	22,4	18	17	14	459	495
	8,10	23 880	1,7	111	**R 3EB 060 A 55 x 400** 200 L 6	35,5	28	26,5	21,2	532	568
	7,86	24 070	3	178	**R 4EB 085 A 48 x 350** 180 L 4	28	22,4	21,2	17	623	659
	8,58	22 520	0,9	163	**R 3EB 030 A 48 x 350** 180 L 4	20	16	15	11,8	341	377
	9,32	20 280	1,25	150	**R 4EB 030 A 48 x 350** 180 L 4	16	12,5	11,8	9,5	327	363
	8,85	21 840	1,06	102	**R 3EB 030 A 55 x 400** 200 L 6	25	20	19	15	366	402
	9,22	20 970	1,12	152	**R 3EB 042 A 48 x 350** 180 L 4	25	20	19	15	394	430
	9,12	20 730	1,5	153	**R 4EB 042 A 48 x 350** 180 L 4	20	16	15	11,8	385	421
	8,69	22 230	1,4	104	**R 3EB 042 A 55 x 400** 200 L 6	31,5	25	23,6	19	419	455
	9,09	21 260	1,9	154	**R 3EB 060 A 48 x 350** 180 L 4	28	22,4	21,2	17	507	543
	8,62	21 930	1,5	162	**R 4EB 060 A 48 x 350** 180 L 4	22,4	18	17	14	459	495
	9,03	21 410	2,36	155	**R 3EB 085 A 48 x 350** 180 L 4	35,5	28	26,5	21,2	626	662
	9,32	20 280	3	150	**R 4EB 085 A 48 x 350** 180 L 4	28	22,4	21,2	17	623	659
	8,81	21 930	3,75	159	**R 3EB 125 A 48 x 350** 180 L 4	42,5	33,5	31,5	25	873	909
	10,1	19 190	1,06	139	**R 3EB 030 A 48 x 350** 180 L 4	20	16	15	11,8	341	377
	10,4	18 610	1,25	86,6	**R 3EB 030 A 55 x 400** 200 L 6	25	20	19	15	366	402
	9,76	19 800	1,12	143	**R 3EB 042 A 48 x 350** 180 L 4	25	20	19	15	394	430
	9,95	19 430	1,6	90,5	**R 3EB 042 A 55 x 400** 200 L 6	31,5	25	23,6	19	419	455
	10,1	19 190	2,12	139	**R 3EB 060 A 48 x 350** 180 L 4	28	22,4	21,2	17	507	543
	10,4	18 610	2,5	86,6	**R 3EB 060 A 55 x 400** 200 L 6	35,5	28	26,5	21,2	532	568
	10,1	19 190	2,36	139	**R 3EB 085 A 48 x 350** 180 L 4	35,5	28	26,5	21,2	626	662
	10,8	17 870	4,5	129	**R 3EB 125 A 48 x 350** 180 L 4	42,5	33,5	31,5	25	873	909
	11,0	17 550	1,12	127	**R 3EB 030 A 48 x 350** 180 L 4	20	16	15	11,8	341	377
	11,2	17 220	1,32	80,2	**R 3EB 030 A 55 x 400** 200 L 6	25	20	19	15	366	402
	11,5	16 780	1,6	122	**R 3EB 042 A 48 x 350** 180 L 4	25	20	19	15	394	430
	11,4	17 010	2,36	123	**R 3EB 060 A 48 x 350** 180 L 4	28	22,4	21,2	17	507	543
	11,3	17 120	3,35	124	**R 3EB 085 A 48 x 350** 180 L 4	35,5	28	26,5	21,2	626	662
	12,6	15 350	1,32	111	**R 3EB 030 A 48 x 350** 180 L 4	20	16	15	11,8	341	377
	13,2	14 670	1,7	68,3	**R 3EB 030 A 55 x 400** 200 L 6	25	20	19	15	366	402
	12,2	15 840	2	115	**R 3EB 042 A 48 x 350** 180 L 4	25	20	19	15	394	430
	12,6	15 350	2,5	111	**R 3EB 060 A 48 x 350** 180 L 4	28	22,4	21,2	17	507	543
	12,6	15 350	3,35	111	**R 3EB 085 A 48 x 350** 180 L 4	35,5	28	26,5	21,2	626	662
	13,5	14 330	0,9	104	**R 3EB 021 A 48 x 350** 180 L 4	17	14	13,2	10,6	285	321
	13,8	14 040	1,6	102	**R 3EB 030 A 48 x 350** 180 L 4	20	16	15	11,8	341	377
	13,5	14 290	2	104	**R 3EB 042 A 48 x 350** 180 L 4	25	20	19	15	394	430
	14,4	13 410	2,8	97,1	**R 3EB 060 A 48 x 350** 180 L 4	28	22,4	21,2	17	507	543

P_1	n_2	M_2	fs	i		Pt_N [kW] t_{amb} = 20°C		t_{amb} = 40°C		kg	
kW	min^{-1}	N m			∅**d** x ∅**P**					HB	HBZ
22	**15,8**	12 200	1,06	88,4	**R 3EB 021 A 48 x 350** 180 L 4	17	14	13,2	10,6	285	321
	16,2	11 960	1,7	86,6	**R 3EB 030 A 48 x 350** 180 L 4	20	16	15	11,8	341	377
	15,5	12 490	2,36	90,5	**R 3EB 042 A 48 x 350** 180 L 4	25	20	19	15	394	430
	16,2	11 960	3,35	86,6	**R 3EB 060 A 48 x 350** 180 L 4	28	22,4	21,2	17	507	543
	17,1	11 290	1	81,8	**R 3EB 015 A 48 x 350** 180 L 4	15	11,2	11,2	8,5	243	279
	17,1	11 290	1	81,8	**R 3EB 018 A 48 x 350** 180 L 4	17	14	13,2	10,6	282	318
	17,0	11 360	1,12	82,2	**R 3EB 021 A 48 x 350** 180 L 4	17	14	13,2	10,6	285	321
	17,5	11 070	2	80,2	**R 3EB 030 A 48 x 350** 180 L 4	20	16	15	11,8	341	377
	17,2	11 270	2,36	81,6	**R 3EB 042 A 48 x 350** 180 L 4	25	20	19	15	394	430
	18,2	10 630	3,55	77,0	**R 3EB 060 A 48 x 350** 180 L 4	28	22,4	21,2	17	507	543
	20,1	9 622	0,95	69,7	**R 3EB 012 A 48 x 350** 180 L 4	15	11,2	11,2	8,5	240	276
	20,1	9 622	1,18	69,7	**R 3EB 015 A 48 x 350** 180 L 4	15	11,2	11,2	8,5	243	279
	20,1	9 622	1,25	69,7	**R 3EB 018 A 48 x 350** 180 L 4	17	14	13,2	10,6	282	318
	20,1	9 622	1,25	69,7	**R 3EB 021 A 48 x 350** 180 L 4	17	14	13,2	10,6	285	321
	20,5	9 431	2,36	68,3	**R 3EB 030 A 48 x 350** 180 L 4	20	16	15	11,8	341	377
	19,5	9 900	3	71,7	**R 3EB 042 A 48 x 350** 180 L 4	25	20	19	15	394	430
	21,6	8 953	0,9	64,8	**R 3EB 012 A 48 x 350** 180 L 4	15	11,2	11,2	8,5	240	276
	21,6	8 953	1,25	64,8	**R 3EB 015 A 48 x 350** 180 L 4	15	11,2	11,2	8,5	243	279
	21,6	8 953	1,25	64,8	**R 3EB 018 A 48 x 350** 180 L 4	17	14	13,2	10,6	282	318
	21,6	8 953	1,25	64,8	**R 3EB 021 A 48 x 350** 180 L 4	17	14	13,2	10,6	285	321
	22,0	8 775	2,5	63,6	**R 3EB 030 A 48 x 350** 180 L 4	20	16	15	11,8	341	377
	21,6	8 934	3	64,7	**R 3EB 042 A 48 x 350** 180 L 4	25	20	19	15	394	430
	25,5	7 586	1,18	54,9	**R 3EB 012 A 48 x 350** 180 L 4	15	11,2	11,2	8,5	240	276
	25,3	7 627	1,5	55,2	**R 3EB 015 A 48 x 350** 180 L 4	15	11,2	11,2	8,5	243	279
	25,3	7 627	1,5	55,2	**R 3EB 018 A 48 x 350** 180 L 4	17	14	13,2	10,6	282	318
	25,3	7 627	1,5	55,2	**R 3EB 021 A 48 x 350** 180 L 4	17	14	13,2	10,6	285	321
	24,0	8 041	2,36	58,2	**R 3EB 030 A 48 x 350** 180 L 4	20	16	15	11,8	341	377
	25,3	7 642	3	55,3	**R 3EB 042 A 48 x 350** 180 L 4	25	20	19	15	394	430
	30,2	6 393	1	46,3	**R 3EB 009 A 48 x 350** 180 L 4	14	11,2	10,6	8,5	230	266
	30,2	6 393	1,25	46,3	**R 3EB 012 A 48 x 350** 180 L 4	15	11,2	11,2	8,5	240	276
	30,1	6 427	1,5	46,6	**R 3EB 015 A 48 x 350** 180 L 4	15	11,2	11,2	8,5	243	279
	30,1	6 427	1,5	46,6	**R 3EB 018 A 48 x 350** 180 L 4	17	14	13,2	10,6	282	318
	29,0	6 818	1,18	31,1	**R 2EB 018 A 55 x 400** 200 L 6	33,5	26,5	25	20	345	381
	30,1	6 427	1,5	46,6	**R 3EB 021 A 48 x 350** 180 L 4	17	14	13,2	10,6	285	321
	30,3	6 374	3	46,2	**R 3EB 030 A 48 x 350** 180 L 4	20	16	15	11,8	341	377
	30,3	6 374	5,6	46,2	**R 3EB 060 A 48 x 350** 180 L 4	28	22,4	21,2	17	507	543
	32,1	6 013	1,06	43,6	**R 3EB 009 A 48 x 350** 180 L 4	14	11,2	10,6	8,5	230	266
	32,1	6 013	1,5	43,6	**R 3EB 012 A 48 x 350** 180 L 4	15	11,2	11,2	8,5	240	276
	32,1	6 013	1,5	43,6	**R 3EB 015 A 48 x 350** 180 L 4	15	11,2	11,2	8,5	243	279
	32,1	6 013	1,5	43,6	**R 3EB 018 A 48 x 350** 180 L 4	17	14	13,2	10,6	282	318
	34,0	5 809	1,7	26,5	**R 2EB 018 A 55 x 400** 200 L 6	33,5	26,5	25	20	345	381
	32,1	6 013	1,5	43,6	**R 3EB 021 A 48 x 350** 180 L 4	17	14	13,2	10,6	285	321
	34,0	5 809	1,8	26,5	**R 2EB 021 A 55 x 400** 200 L 6	33,5	26,5	25	20	348	384
	32,8	5 894	3	42,7	**R 3EB 030 A 48 x 350** 180 L 4	20	16	15	11,8	341	377
	35,9	5 387	1,12	39,0	**R 3EB 009 A 48 x 350** 180 L 4	14	11,2	10,6	8,5	230	266
	35,9	5 387	1,25	39,0	**R 3EB 012 A 48 x 350** 180 L 4	15	11,2	11,2	8,5	240	276
	36,2	5 455	1,06	24,9	**R 2EB 012 A 55 x 400** 200 L 6	26,5	21,2	20	16	275	311
	35,9	5 387	1,25	39,0	**R 3EB 015 A 48 x 350** 180 L 4	15	11,2	11,2	8,5	243	279
	35,9	5 387	1,25	39,0	**R 3EB 018 A 48 x 350** 180 L 4	17	14	13,2	10,6	282	318
	36,2	5 455	1,5	24,9	**R 2EB 018 A 55 x 400** 200 L 6	33,5	26,5	25	20	345	381
	35,9	5 387	1,25	39,0	**R 3EB 021 A 48 x 350** 180 L 4	17	14	13,2	10,6	285	321
	38,1	5 067	1,25	36,7	**R 3EB 009 A 48 x 350** 180 L 4	14	11,2	10,6	8,5	230	266
	42,5	4 647	1,06	21,2	**R 2EB 009 A 55 x 400** 200 L 6	25	20	19	15	266	302
	38,1	5 067	1,5	36,7	**R 3EB 012 A 48 x 350** 180 L 4	15	11,2	11,2	8,5	240	276
	42,5	4 647	1,4	21,2	**R 2EB 012 A 55 x 400** 200 L 6	26,5	21,2	20	16	275	311
	38,1	5 067	1,5	36,7	**R 3EB 015 A 48 x 350** 180 L 4	15	11,2	11,2	8,5	243	279
	42,5	4 647	1,4	21,2	**R 2EB 015 A 55 x 400** 200 L 6	26,5	21,2	20	16	278	314
	38,1	5 067	1,5	36,7	**R 3EB 018 A 48 x 350** 180 L 4	17	14	13,2	10,6	282	318
	42,5	4 647	2,12	21,2	**R 2EB 018 A 55 x 400** 200 L 6	33,5	26,5	25	20	345	381
	38,1	5 067	1,5	36,7	**R 3EB 021 A 48 x 350** 180 L 4	17	14	13,2	10,6	285	321
	38,9	4 966	3	36,0	**R 3EB 030 A 48 x 350** 180 L 4	20	16	15	11,8	341	377
	45,1	4 383	0,9	31,1	**R 2EB 009 A 48 x 350** 180 L 4	20	17	15	12,5	241	277
	45,3	4 270	1,32	30,9	**R 3EB 009 A 48 x 350** 180 L 4	14	11,2	10,6	8,5	230	266
	45,1	4 383	1,12	31,1	**R 2EB 012 A 48 x 350** 180 L 4	21,2	17	16	12,5	250	286
	45,3	4 270	1,5	30,9	**R 3EB 012 A 48 x 350** 180 L 4	15	11,2	11,2	8,5	240	276
	45,9	4 301	1,32	19,6	**R 2EB 012 A 55 x 400** 200 L 6	26,5	21,2	20	16	275	311
	47,7	4 138	1,12	29,3	**R 2EB 015 A 48 x 350** 180 L 4	21,2	17	16	12,5	253	289
	45,3	4 270	1,5	30,9	**R 3EB 015 A 48 x 350** 180 L 4	15	11,2	11,2	8,5	243	279
	48,6	4 060	1,7	18,5	**R 2EB 015 A 55 x 400** 200 L 6	26,5	21,2	20	16	278	314
	45,1	4 383	1,8	31,1	**R 2EB 018 A 48 x 350** 180 L 4	26,5	21,2	20	16	320	356
	45,3	4 270	1,5	30,9	**R 3EB 018 A 48 x 350** 180 L 4	17	14	13,2	10,6	282	318
	52,9	3 734	1,12	26,5	**R 2EB 009 A 48 x 350** 180 L 4	20	17	15	12,5	241	277
	53,9	3 664	1,32	16,7	**R 2EB 009 A 55 x 400** 200 L 6	25	20	19	15	266	302
	52,9	3 734	1,12	26,5	**R 2EB 012 A 48 x 350** 180 L 4	21,2	17	16	12,5	250	286
	53,9	3 664	1,8	16,7	**R 2EB 012 A 55 x 400** 200 L 6	26,5	21,2	20	16	275	311
	52,9	3 734	1,12	26,5	**R 2EB 015 A 48 x 350** 180 L 4	21,2	17	16	12,5	253	289
	52,9	3 734	2,5	26,5	**R 2EB 018 A 48 x 350** 180 L 4	26,5	21,2	20	16	320	356

P_1	n_2	M_2	f_s	i	∅**d** x ∅**P**	Pt_N [kW] t_{amb} = 20°C		t_{amb} = 40°C		kg	
kW	min^{-1}	N m								HB	HBZ
22	**56,3**	3 507	1,12	24,9	**R 2EB 009 A 48 x 350** 180 L 4	20	17	15	12,5	241	277
	56,3	3 507	1,6	24,9	**R 2EB 012 A 48 x 350** 180 L 4	21,2	17	16	12,5	250	286
	59,7	3 310	2	23,5	**R 2EB 015 A 48 x 350** 180 L 4	21,2	17	16	12,5	253	289
	56,3	3 507	2,24	24,9	**R 2EB 018 A 48 x 350** 180 L 4	26,5	21,2	20	16	320	356
	59,7	3 310	3	23,5	**R 2EB 021 A 48 x 350** 180 L 4	26,5	21,2	20	16	323	359
	66,1	2 987	1,06	21,2	**R 2EB 006 A 48 x 350** 180 L 4	13,2	10,6	10	8	195	231
	66,1	2 987	1,6	21,2	**R 2EB 009 A 48 x 350** 180 L 4	20	17	15	12,5	241	277
	66,1	2 987	2	21,2	**R 2EB 012 A 48 x 350** 180 L 4	21,2	17	16	12,5	250	286
	66,1	2 987	2	21,2	**R 2EB 015 A 48 x 350** 180 L 4	21,2	17	16	12,5	253	289
	66,1	2 987	3,15	21,2	**R 2EB 018 A 48 x 350** 180 L 4	26,5	21,2	20	16	320	356
	71,4	2 765	1	19,6	**R 2EB 006 A 48 x 350** 180 L 4	13,2	10,6	10	8	195	231
	71,4	2 765	1,4	19,6	**R 2EB 009 A 48 x 350** 180 L 4	20	17	15	12,5	241	277
	68,0	2 904	1,6	13,2	**R 2EB 009 A 55 x 400** 200 L 6	25	20	19	15	266	302
	71,4	2 765	2	19,6	**R 2EB 012 A 48 x 350** 180 L 4	21,2	17	16	12,5	250	286
	68,0	2 904	2,24	13,2	**R 2EB 012 A 55 x 400** 200 L 6	26,5	21,2	20	16	275	311
	75,7	2 610	2,36	18,5	**R 2EB 015 A 48 x 350** 180 L 4	21,2	17	16	12,5	253	289
	71,4	2 765	2,8	19,6	**R 2EB 018 A 48 x 350** 180 L 4	26,5	21,2	20	16	320	356
	83,8	2 355	1	16,7	**R 2EB 004 A 48 x 350** 180 L 4	13,2	10,6	10	8	190	226
	83,8	2 355	1,25	16,7	**R 2EB 006 A 48 x 350** 180 L 4	13,2	10,6	10	8	195	231
	83,8	2 355	2	16,7	**R 2EB 009 A 48 x 350** 180 L 4	20	17	15	12,5	241	277
	86,3	2 290	2,24	10,4	**R 2EB 009 A 55 x 400** 200 L 6	25	20	19	15	266	302
	83,8	2 355	2,36	16,7	**R 2EB 012 A 48 x 350** 180 L 4	21,2	17	16	12,5	250	286
	83,8	2 355	2,36	16,7	**R 2EB 015 A 48 x 350** 180 L 4	21,2	17	16	12,5	253	289
	83,8	2 355	4	16,7	**R 2EB 018 A 48 x 350** 180 L 4	26,5	21,2	20	16	320	356
	90,1	2 192	0,9	15,5	**R 2EB 004 A 48 x 350** 180 L 4	13,2	10,6	10	8	190	226
	90,1	2 192	1,25	15,5	**R 2EB 006 A 48 x 350** 180 L 4	13,2	10,6	10	8	195	231
	90,1	2 192	1,8	15,5	**R 2EB 009 A 48 x 350** 180 L 4	20	17	15	12,5	241	277
	90,1	2 192	2,5	15,5	**R 2EB 012 A 48 x 350** 180 L 4	21,2	17	16	12,5	250	286
	106	1 867	0,95	13,2	**R 2EB 003 A 48 x 350** 180 L 4	12,5	10	9,5	7,5	184	220
	106	1 867	1,25	13,2	**R 2EB 004 A 48 x 350** 180 L 4	13,2	10,6	10	8	190	226
	106	1 867	1,6	13,2	**R 2EB 006 A 48 x 350** 180 L 4	13,2	10,6	10	8	195	231
	106	1 867	2,5	13,2	**R 2EB 009 A 48 x 350** 180 L 4	20	17	15	12,5	241	277
	126	1 565	1,12	11,1	**R 2EB 003 A 48 x 350** 180 L 4	12,5	10	9,5	7,5	184	220
	126	1 565	1,25	11,1	**R 2EB 004 A 48 x 350** 180 L 4	13,2	10,6	10	8	190	226
	126	1 565	1,25	11,1	**R 2EB 006 A 48 x 350** 180 L 4	13,2	10,6	10	8	195	231
	126	1 565	2,36	11,1	**R 2EB 009 A 48 x 350** 180 L 4	20	17	15	12,5	241	277
	126	1 565	2,36	11,1	**R 2EB 012 A 48 x 350** 180 L 4	21,2	17	16	12,5	250	286
	126	1 565	2,36	11,1	**R 2EB 015 A 48 x 350** 180 L 4	21,2	17	16	12,5	253	289
	126	1 565	5	11,1	**R 2EB 018 A 48 x 350** 180 L 4	26,5	21,2	20	16	320	356
	134	1 472	1,18	10,4	**R 2EB 003 A 48 x 350** 180 L 4	12,5	10	9,5	7,5	184	220
	134	1 472	1,6	10,4	**R 2EB 004 A 48 x 350** 180 L 4	13,2	10,6	10	8	190	226
	134	1 472	1,6	10,4	**R 2EB 006 A 48 x 350** 180 L 4	13,2	10,6	10	8	195	231
	134	1 472	3	10,4	**R 2EB 009 A 48 x 350** 180 L 4	20	17	15	12,5	241	277
	159	1 240	1,32	8,79	**R 2EB 003 A 48 x 350** 180 L 4	12,5	10	9,5	7,5	184	220
	159	1 240	1,6	8,79	**R 2EB 004 A 48 x 350** 180 L 4	13,2	10,6	10	8	190	226
	159	1 240	1,6	8,79	**R 2EB 006 A 48 x 350** 180 L 4	13,2	10,6	10	8	195	231
	159	1 240	3	8,79	**R 2EB 009 A 48 x 350** 180 L 4	20	17	15	12,5	241	277
30	**1,07**	240 650	1	840	**R 4EB 250 A 60 x 450** 225 M 6	63	50	47,5	37,5	1 540	-
	1,05	246 520	1,32	860	**R 4EB 355 A 60 x 450** 225 M 6	75	60	56	45	2 174	-
	1,05	246 120	1,9	859	**R 4EB 500 A 60 x 450** 225 M 6	90	71	67	53	2 909	-
	1,20	215 700	1,06	753	**R 4EB 250 A 60 x 450** 225 M 6	63	50	47,5	37,5	1 540	-
	1,16	222 460	1,5	776	**R 4EB 355 A 60 x 450** 225 M 6	75	60	56	45	2 174	-
	1,17	220 610	2,12	770	**R 4EB 500 A 60 x 450** 225 M 6	90	71	67	53	2 909	-
	1,34	192 520	1,18	672	**R 4EB 250 A 60 x 450** 225 M 6	63	50	47,5	37,5	1 540	-
	1,28	200 870	1,6	701	**R 4EB 355 A 60 x 450** 225 M 6	75	60	56	45	2 174	-
	1,22	210 520	2	735	**R 4EB 500 A 60 x 450** 225 M 6	90	71	67	53	2 909	-
	1,40	184 510	0,9	644	**R 4EB 180 A 60 x 450** 225 M 6	50	40	37,5	30	1 190	-
	1,39	185 750	1,32	648	**R 4EB 250 A 60 x 450** 225 M 6	63	50	47,5	37,5	1 540	-
	1,36	190 290	1,9	664	**R 4EB 355 A 60 x 450** 225 M 6	75	60	56	45	2 174	-
	1,57	163 870	0,95	890	**R 4EB 180 A 55 x 400** 200 L 4	40	31,5	30	23,6	1 111	1 147
	1,67	154 700	1,4	840	**R 4EB 250 A 55 x 400** 200 L 4	50	40	37,5	30	1 461	1 497
	1,63	158 480	2	860	**R 4EB 355 A 55 x 400** 200 L 4	60	47,5	45	35,5	2 094	2 130
	1,63	158 220	2,8	859	**R 4EB 500 A 55 x 400** 200 L 4	71	56	53	42,5	2 829	2 865
	1,76	146 880	1,06	798	**R 4EB 180 A 55 x 400** 200 L 4	40	31,5	30	23,6	1 111	1 147
	1,86	138 670	1,6	753	**R 4EB 250 A 55 x 400** 200 L 4	50	40	37,5	30	1 461	1 497
	1,80	143 010	2,12	776	**R 4EB 355 A 55 x 400** 200 L 4	60	47,5	45	35,5	2 094	2 130
	1,82	141 820	3	770	**R 4EB 500 A 55 x 400** 200 L 4	71	56	53	42,5	2 829	2 865
	2,06	125 130	1,18	679	**R 4EB 180 A 55 x 400** 200 L 4	40	31,5	30	23,6	1 111	1 147
	2,08	123 760	1,7	672	**R 4EB 250 A 55 x 400** 200 L 4	50	40	37,5	30	1 461	1 497
	2,00	129 130	2,36	701	**R 4EB 355 A 55 x 400** 200 L 4	60	47,5	45	35,5	2 094	2 130
	1,91	135 340	3	735	**R 4EB 500 A 55 x 400** 200 L 4	71	56	53	42,5	2 829	2 865
	2,17	118 610	1,4	644	**R 4EB 180 A 55 x 400** 200 L 4	40	31,5	30	23,6	1 111	1 147
	2,16	119 410	1,8	648	**R 4EB 250 A 55 x 400** 200 L 4	50	40	37,5	30	1 461	1 497
	2,20	117 170	2,24	409	**R 4EB 250 A 60 x 450** 225 M 6	63	50	47,5	37,5	1 540	-
	2,11	122 330	2,8	664	**R 4EB 355 A 55 x 400** 200 L 4	60	47,5	45	35,5	2 094	2 130

P_1	n_2	M_2	fs	i	∅**d** x ∅**P**	Pt_N [kW] t_{amb} = 20°C		t_{amb} = 40°C		kg	
kW	min^{-1}	N m								HB	HBZ
30	**2,38**	108 240	0,9	588	**R 4EB 125 A 55 x 400** 200 L 4	33,5	26,5	25	20	823	859
	2,41	107 040	1,5	581	**R 4EB 180 A 55 x 400** 200 L 4	40	31,5	30	23,6	1 111	1 147
	2,48	103 790	1,7	362	**R 4EB 180 A 60 x 450** 225 M 6	50	40	37,5	30	1 190	-
	2,58	100 110	2,12	544	**R 4EB 250 A 55 x 400** 200 L 4	50	40	37,5	30	1 461	1 497
	2,50	103 300	2,8	561	**R 4EB 355 A 55 x 400** 200 L 4	60	47,5	45	35,5	2 094	2 130
	2,92	88 200	1,4	479	**R 4EB 125 A 55 x 400** 200 L 4	33,5	26,5	25	20	823	859
	2,72	94 890	1,7	515	**R 4EB 180 A 55 x 400** 200 L 4	40	31,5	30	23,6	1 111	1 147
	2,70	95 530	2,65	519	**R 4EB 250 A 55 x 400** 200 L 4	50	40	37,5	30	1 461	1 497
	2,67	96 440	3,35	524	**R 4EB 355 A 55 x 400** 200 L 4	60	47,5	45	35,5	2 094	2 130
	3,02	85 470	0,95	464	**R 4EB 085 A 55 x 400** 200 L 4	28	22,4	21,2	17	649	685
	3,24	79 590	1,4	432	**R 4EB 125 A 55 x 400** 200 L 4	33,5	26,5	25	20	823	859
	3,01	85 630	1,8	465	**R 4EB 180 A 55 x 400** 200 L 4	40	31,5	30	23,6	1 111	1 147
	3,15	81 840	2,12	286	**R 4EB 180 A 60 x 450** 225 M 6	50	40	37,5	30	1 190	-
	3,01	85 630	2,8	465	**R 4EB 250 A 55 x 400** 200 L 4	50	40	37,5	30	1 461	1 497
	3,30	78 170	1,06	424	**R 4EB 085 A 55 x 400** 200 L 4	28	22,4	21,2	17	649	685
	3,71	69 540	1,7	378	**R 4EB 125 A 55 x 400** 200 L 4	33,5	26,5	25	20	823	859
	3,49	73 940	2,12	401	**R 4EB 180 A 55 x 400** 200 L 4	40	31,5	30	23,6	1 111	1 147
	3,42	75 320	3,15	409	**R 4EB 250 A 55 x 400** 200 L 4	50	40	37,5	30	1 461	1 497
	3,83	67 390	1,18	366	**R 4EB 085 A 55 x 400** 200 L 4	28	22,4	21,2	17	649	685
	4,11	62 750	1,7	341	**R 4EB 125 A 55 x 400** 200 L 4	33,5	26,5	25	20	823	859
	3,86	66 720	2,5	362	**R 4EB 180 A 55 x 400** 200 L 4	40	31,5	30	23,6	1 111	1 147
	3,82	67 510	3,55	367	**R 4EB 250 A 55 x 400** 200 L 4	50	40	37,5	30	1 461	1 497
	4,18	61 640	1,32	335	**R 4EB 085 A 55 x 400** 200 L 4	28	22,4	21,2	17	649	685
	4,33	59 480	1,7	323	**R 4EB 125 A 55 x 400** 200 L 4	33,5	26,5	25	20	823	859
	4,42	58 300	2,65	317	**R 4EB 180 A 55 x 400** 200 L 4	40	31,5	30	23,6	1 111	1 147
	4,32	59 710	4	324	**R 4EB 250 A 55 x 400** 200 L 4	50	40	37,5	30	1 461	1 497
	4,91	52 510	1,5	285	**R 4EB 085 A 55 x 400** 200 L 4	28	22,4	21,2	17	649	685
	4,68	55 120	2	299	**R 4EB 125 A 55 x 400** 200 L 4	33,5	26,5	25	20	823	859
	4,90	52 610	3	286	**R 4EB 180 A 55 x 400** 200 L 4	40	31,5	30	23,6	1 111	1 147
	5,84	45 100	0,9	154	**R 3EB 060 A 60 x 450** 225 M 6	35,5	28	26,5	21,2	612	-
	5,76	44 770	1,7	243	**R 4EB 085 A 55 x 400** 200 L 4	28	22,4	21,2	17	649	685
	5,80	45 410	1,25	155	**R 3EB 085 A 60 x 450** 225 M 6	45	35,5	33,5	26,5	731	-
	5,47	47 150	2,12	256	**R 4EB 125 A 55 x 400** 200 L 4	33,5	26,5	25	20	823	859
	5,67	46 510	1,9	159	**R 3EB 125 A 60 x 450** 225 M 6	53	42,5	40	31,5	979	-
	5,58	46 210	3,35	251	**R 4EB 180 A 55 x 400** 200 L 4	40	31,5	30	23,6	1 111	1 147
	6,48	40 700	1	139	**R 3EB 060 A 60 x 450** 225 M 6	35,5	28	26,5	21,2	612	-
	6,48	40 700	1,25	139	**R 3EB 085 A 60 x 450** 225 M 6	45	35,5	33,5	26,5	731	-
	6,95	37 900	2,24	129	**R 3EB 125 A 60 x 450** 225 M 6	53	42,5	40	31,5	979	-
	7,31	36 080	1,12	123	**R 3EB 060 A 60 x 450** 225 M 6	35,5	28	26,5	21,2	612	-
	7,27	35 490	2,12	193	**R 4EB 085 A 55 x 400** 200 L 4	28	22,4	21,2	17	649	685
	7,26	36 330	1,8	124	**R 3EB 085 A 60 x 450** 225 M 6	45	35,5	33,5	26,5	731	-
	7,19	35 850	2,12	195	**R 4EB 125 A 55 x 400** 200 L 4	33,5	26,5	25	20	823	859
	7,25	35 560	4,25	193	**R 4EB 180 A 55 x 400** 200 L 4	40	31,5	30	23,6	1 111	1 147
	8,10	32 560	1,25	111	**R 3EB 060 A 60 x 450** 225 M 6	35,5	28	26,5	21,2	612	-
	7,86	32 820	2,12	178	**R 4EB 085 A 55 x 400** 200 L 4	28	22,4	21,2	17	649	685
	8,10	32 560	1,8	111	**R 3EB 085 A 60 x 450** 225 M 6	45	35,5	33,5	26,5	731	-
	7,69	33 550	2,12	182	**R 4EB 125 A 55 x 400** 200 L 4	33,5	26,5	25	20	823	859
	7,84	32 880	4,5	179	**R 4EB 180 A 55 x 400** 200 L 4	40	31,5	30	23,6	1 111	1 147
	9,09	28 990	1,4	154	**R 3EB 060 A 55 x 400** 200 L 4	28	22,4	21,2	17	533	569
	9,03	29 190	1,7	155	**R 3EB 085 A 55 x 400** 200 L 4	35,5	28	26,5	21,2	652	688
	9,32	27 650	2,12	150	**R 4EB 085 A 55 x 400** 200 L 4	28	22,4	21,2	17	649	685
	9,20	28 640	2,24	97,8	**R 3EB 085 A 60 x 450** 225 M 6	45	35,5	33,5	26,5	731	-
	8,81	29 900	2,8	159	**R 3EB 125 A 55 x 400** 200 L 4	42,5	33,5	31,5	25	899	935
	9,12	28 270	2,12	153	**R 4EB 125 A 55 x 400** 200 L 4	33,5	26,5	25	20	823	859
	9,31	27 710	4,5	150	**R 4EB 180 A 55 x 400** 200 L 4	40	31,5	30	23,6	1 111	1 147
	10,1	26 160	1,5	139	**R 3EB 060 A 55 x 400** 200 L 4	28	22,4	21,2	17	533	569
	10,4	25 370	1,8	86,6	**R 3EB 060 A 60 x 450** 225 M 6	35,5	28	26,5	21,2	612	-
	10,1	26 160	1,7	139	**R 3EB 085 A 55 x 400** 200 L 4	35,5	28	26,5	21,2	652	688
	10,8	24 360	3,35	129	**R 3EB 125 A 55 x 400** 200 L 4	42,5	33,5	31,5	25	899	935
	11,5	22 880	1,18	122	**R 3EB 042 A 55 x 400** 200 L 4	25	20	19	15	420	456
	11,4	23 200	1,7	123	**R 3EB 060 A 55 x 400** 200 L 4	28	22,4	21,2	17	533	569
	11,3	23 350	2,5	124	**R 3EB 085 A 55 x 400** 200 L 4	35,5	28	26,5	21,2	652	688
	11,2	23 570	3,35	125	**R 3EB 125 A 55 x 400** 200 L 4	42,5	33,5	31,5	25	899	935
	12,6	20 930	0,95	111	**R 3EB 030 A 55 x 400** 200 L 4	20	16	15	11,8	367	403
	12,2	21 600	1,4	115	**R 3EB 042 A 55 x 400** 200 L 4	25	20	19	15	420	456
	12,6	20 930	1,9	111	**R 3EB 060 A 55 x 400** 200 L 4	28	22,4	21,2	17	533	569
	13,2	20 000	2,36	68,3	**R 3EB 060 A 60 x 450** 225 M 6	35,5	28	26,5	21,2	612	-
	12,6	20 930	2,5	111	**R 3EB 085 A 55 x 400** 200 L 4	35,5	28	26,5	21,2	652	688
	12,6	20 840	3,35	111	**R 3EB 125 A 55 x 400** 200 L 4	42,5	33,5	31,5	25	899	935
	13,8	19 150	1,18	102	**R 3EB 030 A 55 x 400** 200 L 4	20	16	15	11,8	367	403
	13,5	19 490	1,4	104	**R 3EB 042 A 55 x 400** 200 L 4	25	20	19	15	420	456
	14,4	18 290	2,12	97,1	**R 3EB 060 A 55 x 400** 200 L 4	28	22,4	21,2	17	533	569
	14,3	18 410	3,35	97,8	**R 3EB 085 A 55 x 400** 200 L 4	35,5	28	26,5	21,2	652	688
	16,2	16 310	1,25	86,6	**R 3EB 030 A 55 x 400** 200 L 4	20	16	15	11,8	367	403
	15,5	17 030	1,7	90,5	**R 3EB 042 A 55 x 400** 200 L 4	25	20	19	15	420	456
	16,2	16 310	2,5	86,6	**R 3EB 060 A 55 x 400** 200 L 4	28	22,4	21,2	17	533	569
	16,6	15 860	3	54,1	**R 3EB 060 A 60 x 450** 225 M 6	35,5	28	26,5	21,2	612	-
	16,0	16 500	3,55	87,7	**R 3EB 085 A 55 x 400** 200 L 4	35,5	28	26,5	21,2	652	688

P_1	n_2	M_2	f_S	i	∅**d** x ∅**P**	Pt_N [kW] t_{amb} = 20°C		t_{amb} = 40°C		kg	
kW	min^{-1}	N m								HB	HBZ
30	**17,5**	15 100	1,5	80,2	**R 3EB 030 A 55 x 400** 200 L 4	20	16	15	11,8	367	403
	17,2	15 370	1,7	81,6	**R 3EB 042 A 55 x 400** 200 L 4	25	20	19	15	420	456
	18,2	14 500	2,65	77,0	**R 3EB 060 A 55 x 400** 200 L 4	28	22,4	21,2	17	533	569
	18,1	14 590	4,25	77,5	**R 3EB 085 A 55 x 400** 200 L 4	35,5	28	26,5	21,2	652	688
	20,5	12 860	1,7	68,3	**R 3EB 030 A 55 x 400** 200 L 4	20	16	15	11,8	367	403
	19,5	13 500	2,24	71,7	**R 3EB 042 A 55 x 400** 200 L 4	25	20	19	15	420	456
	20,5	12 860	3,55	68,3	**R 3EB 060 A 55 x 400** 200 L 4	28	22,4	21,2	17	533	569
	22,0	11 970	1,8	63,6	**R 3EB 030 A 55 x 400** 200 L 4	20	16	15	11,8	367	403
	21,6	12 180	2,24	64,7	**R 3EB 042 A 55 x 400** 200 L 4	25	20	19	15	420	456
	23,3	11 300	3,35	60,0	**R 3EB 060 A 55 x 400** 200 L 4	28	22,4	21,2	17	533	569
	24,0	10 960	1,7	58,2	**R 3EB 030 A 55 x 400** 200 L 4	20	16	15	11,8	367	403
	25,3	10 420	2,24	55,3	**R 3EB 042 A 55 x 400** 200 L 4	25	20	19	15	420	456
	24,0	10 960	3,35	58,2	**R 3EB 060 A 55 x 400** 200 L 4	28	22,4	21,2	17	533	569
	29,0	9 298	0,9	31,1	**R 2EB 018 A 60 x 450** 225 M 6	33,5	26,5	25	20	425	-
	25,9	10 190	2,24	54,1	**R 3EB 030 A 55 x 400** 200 L 4	20	16	15	11,8	367	403
	27,4	9 605	2,24	51,0	**R 3EB 042 A 55 x 400** 200 L 4	25	20	19	15	420	456
	25,9	10 190	4,5	54,1	**R 3EB 060 A 55 x 400** 200 L 4	28	22,4	21,2	17	533	569
	34,0	7 921	1,25	26,5	**R 2EB 018 A 60 x 450** 225 M 6	33,5	26,5	25	20	425	-
	34,0	7 921	1,32	26,5	**R 2EB 021 A 60 x 450** 225 M 6	33,5	26,5	25	20	428	-
	34,3	7 855	1,32	26,3	**R 2EB 030 A 60 x 450** 225 M 6	35,5	28	26,5	21,2	448	-
	30,3	8 691	2,24	46,2	**R 3EB 030 A 55 x 400** 200 L 4	20	16	15	11,8	367	403
	32,6	8 094	2,24	43,0	**R 3EB 042 A 55 x 400** 200 L 4	25	20	19	15	420	456
	30,3	8 691	4,25	46,2	**R 3EB 060 A 55 x 400** 200 L 4	28	22,4	21,2	17	533	569
	36,2	7 438	1,12	24,9	**R 2EB 018 A 60 x 450** 225 M 6	33,5	26,5	25	20	425	-
	38,4	7 022	1,4	23,5	**R 2EB 021 A 60 x 450** 225 M 6	33,5	26,5	25	20	428	-
	38,9	6 772	2,24	36,0	**R 3EB 030 A 55 x 400** 200 L 4	20	16	15	11,8	367	403
	38,1	6 923	2,24	36,8	**R 3EB 042 A 55 x 400** 200 L 4	25	20	19	15	420	456
	36,8	7 315	2,5	24,4	**R 2EB 042 A 60 x 450** 225 M 6	42,5	33,5	31,5	25	569	-
	38,9	6 772	4,5	36,0	**R 3EB 060 A 55 x 400** 200 L 4	28	22,4	21,2	17	533	569
	45,1	5 977	1,32	31,1	**R 2EB 018 A 55 x 400** 200 L 4	26,5	21,2	20	16	346	382
	42,5	6 337	1,6	21,2	**R 2EB 018 A 60 x 450** 225 M 6	33,5	26,5	25	20	425	-
	48,6	5 537	1,8	18,5	**R 2EB 021 A 60 x 450** 225 M 6	33,5	26,5	25	20	428	-
	52,9	5 092	1,9	26,5	**R 2EB 018 A 55 x 400** 200 L 4	26,5	21,2	20	16	346	382
	52,9	5 092	1,9	26,5	**R 2EB 021 A 55 x 400** 200 L 4	26,5	21,2	20	16	349	385
	53,3	5 050	1,9	26,3	**R 2EB 030 A 55 x 400** 200 L 4	28	22,4	21,2	17	369	405
	56,3	4 782	1,18	24,9	**R 2EB 012 A 55 x 400** 200 L 4	21,2	17	16	12,5	276	312
	59,7	4 514	1,5	23,5	**R 2EB 015 A 55 x 400** 200 L 4	21,2	17	16	12,5	279	315
	56,3	4 782	1,7	24,9	**R 2EB 018 A 55 x 400** 200 L 4	26,5	21,2	20	16	346	382
	59,7	4 514	2,12	23,5	**R 2EB 021 A 55 x 400** 200 L 4	26,5	21,2	20	16	349	385
	54,4	4 955	2,65	16,6	**R 2EB 030 A 60 x 450** 225 M 6	35,5	28	26,5	21,2	448	-
	57,3	4 702	3,35	24,4	**R 2EB 042 A 55 x 400** 200 L 4	33,5	26,5	25	20	489	525
	66,1	4 074	1,18	21,2	**R 2EB 009 A 55 x 400** 200 L 4	20	17	15	12,5	267	303
	66,1	4 074	1,5	21,2	**R 2EB 012 A 55 x 400** 200 L 4	21,2	17	16	12,5	276	312
	66,1	4 074	1,5	21,2	**R 2EB 015 A 55 x 400** 200 L 4	21,2	17	16	12,5	279	315
	66,1	4 074	2,36	21,2	**R 2EB 018 A 55 x 400** 200 L 4	26,5	21,2	20	16	346	382
	68,4	3 939	2,65	13,2	**R 2EB 018 A 60 x 450** 225 M 6	33,5	26,5	25	20	425	-
	66,1	4 074	3	21,2	**R 2EB 021 A 55 x 400** 200 L 4	26,5	21,2	20	16	349	385
	71,4	3 770	1,06	19,6	**R 2EB 009 A 55 x 400** 200 L 4	20	17	15	12,5	267	303
	71,4	3 770	1,5	19,6	**R 2EB 012 A 55 x 400** 200 L 4	21,2	17	16	12,5	276	312
	75,7	3 559	1,8	18,5	**R 2EB 015 A 55 x 400** 200 L 4	21,2	17	16	12,5	279	315
	71,4	3 770	2,12	19,6	**R 2EB 018 A 55 x 400** 200 L 4	26,5	21,2	20	16	346	382
	75,7	3 559	2,65	18,5	**R 2EB 021 A 55 x 400** 200 L 4	26,5	21,2	20	16	349	385
	83,8	3 212	1,4	16,7	**R 2EB 009 A 55 x 400** 200 L 4	20	17	15	12,5	267	303
	83,8	3 212	1,8	16,7	**R 2EB 012 A 55 x 400** 200 L 4	21,2	17	16	12,5	276	312
	83,8	3 212	1,8	16,7	**R 2EB 015 A 55 x 400** 200 L 4	21,2	17	16	12,5	279	315
	83,8	3 212	3	16,7	**R 2EB 018 A 55 x 400** 200 L 4	26,5	21,2	20	16	346	382
	90,1	2 989	1,32	15,5	**R 2EB 009 A 55 x 400** 200 L 4	20	17	15	12,5	267	303
	90,1	2 989	1,8	15,5	**R 2EB 012 A 55 x 400** 200 L 4	21,2	17	16	12,5	276	312
	95,5	2 821	2,24	14,7	**R 2EB 015 A 55 x 400** 200 L 4	21,2	17	16	12,5	279	315
	90,1	2 989	2,65	15,5	**R 2EB 018 A 55 x 400** 200 L 4	26,5	21,2	20	16	346	382
	102	2 631	3,35	8,79	**R 2EB 018 A 60 x 450** 225 M 6	33,5	26,5	25	20	425	-
	106	2 546	1,8	13,2	**R 2EB 009 A 55 x 400** 200 L 4	20	17	15	12,5	267	303
	106	2 546	2,24	13,2	**R 2EB 012 A 55 x 400** 200 L 4	21,2	17	16	12,5	276	312
	106	2 546	2,24	13,2	**R 2EB 015 A 55 x 400** 200 L 4	21,2	17	16	12,5	279	315
	106	2 532	3,55	13,2	**R 2EB 018 A 55 x 400** 200 L 4	26,5	21,2	20	16	346	382
	126	2 134	1,8	11,1	**R 2EB 009 A 55 x 400** 200 L 4	20	17	15	12,5	267	303
	126	2 134	1,8	11,1	**R 2EB 012 A 55 x 400** 200 L 4	21,2	17	16	12,5	276	312
	126	2 134	1,8	11,1	**R 2EB 015 A 55 x 400** 200 L 4	21,2	17	16	12,5	279	315
	126	2 134	3,55	11,1	**R 2EB 018 A 55 x 400** 200 L 4	26,5	21,2	20	16	346	382
	134	2 007	2,24	10,4	**R 2EB 009 A 55 x 400** 200 L 4	20	17	15	12,5	267	303
	134	2 007	2,24	10,4	**R 2EB 012 A 55 x 400** 200 L 4	21,2	17	16	12,5	276	312
	134	2 007	2,24	10,4	**R 2EB 015 A 55 x 400** 200 L 4	21,2	17	16	12,5	279	315
	134	2 007	4,5	10,4	**R 2EB 018 A 55 x 400** 200 L 4	26,5	21,2	20	16	346	382
	159	1 691	2,24	8,79	**R 2EB 009 A 55 x 400** 200 L 4	20	17	15	12,5	267	303
	159	1 691	2,24	8,79	**R 2EB 012 A 55 x 400** 200 L 4	21,2	17	16	12,5	276	312
	159	1 691	2,24	8,79	**R 2EB 015 A 55 x 400** 200 L 4	21,2	17	16	12,5	279	315
	159	1 691	4,5	8,79	**R 2EB 018 A 55 x 400** 200 L 4	26,5	21,2	20	16	346	382

P_1	n_2	M_2	fs	i		Pt_N [kW] t_{amb} = 20°C		t_{amb} = 40°C		kg	
					∅d x ∅P						
kW	min^{-1}	N m								HB	HBZ
37	**1,05**	304 040	1,12	860	**R 4EB 355 A 65 x 550** 250 M 6	75	60	56	45	2 223	-
	1,05	303 540	1,5	859	**R 4EB 500 A 65 x 550** 250 M 6	90	71	67	53	2 958	-
	1,05	304 040	2,12	860	**R 4EB 710 A 65 x 550** 250 M 6	100	80	75	60	3 888	-
	1,16	274 370	1,18	776	**R 4EB 355 A 65 x 550** 250 M 6	75	60	56	45	2 223	-
	1,17	272 080	1,7	770	**R 4EB 500 A 65 x 550** 250 M 6	90	71	67	53	2 958	-
	1,16	274 370	2,24	776	**R 4EB 710 A 65 x 550** 250 M 6	100	80	75	60	3 888	-
	1,28	247 730	1,32	701	**R 4EB 355 A 65 x 550** 250 M 6	75	60	56	45	2 223	-
	1,22	259 640	1,6	735	**R 4EB 500 A 65 x 550** 250 M 6	90	71	67	53	2 958	-
	1,22	260 070	2,36	736	**R 4EB 710 A 65 x 550** 250 M 6	100	80	75	60	3 888	-
	1,36	234 680	1,5	664	**R 4EB 355 A 65 x 550** 250 M 6	75	60	56	45	2 223	-
	1,37	232 730	1,8	659	**R 4EB 500 A 65 x 550** 250 M 6	90	71	67	53	2 958	-
	1,67	190 800	1,18	840	**R 4EB 250 A 60 x 450** 225 S 4	50	40	37,5	30	1 531	-
	1,63	195 450	1,6	860	**R 4EB 355 A 60 x 450** 225 S 4	60	47,5	45	35,5	2 165	-
	1,63	195 140	2,24	859	**R 4EB 500 A 60 x 450** 225 S 4	71	56	53	42,5	2 900	-
	1,63	195 450	3	860	**R 4EB 710 A 60 x 450** 225 S 4	80	63	60	47,5	3 830	-
	1,86	171 020	1,25	753	**R 4EB 250 A 60 x 450** 225 S 4	50	40	37,5	30	1 531	-
	1,80	176 380	1,8	776	**R 4EB 355 A 60 x 450** 225 S 4	60	47,5	45	35,5	2 165	-
	1,82	174 910	2,5	770	**R 4EB 500 A 60 x 450** 225 S 4	71	56	53	42,5	2 900	-
	1,80	176 380	3,35	776	**R 4EB 710 A 60 x 450** 225 S 4	80	63	60	47,5	3 830	-
	2,06	154 330	0,95	679	**R 4EB 180 A 60 x 450** 225 S 4	40	31,5	30	23,6	1 181	-
	2,08	152 640	1,4	672	**R 4EB 250 A 60 x 450** 225 S 4	50	40	37,5	30	1 531	-
	2,00	159 260	1,9	701	**R 4EB 355 A 60 x 450** 225 S 4	60	47,5	45	35,5	2 165	-
	2,08	152 980	2,24	433	**R 4EB 355 A 65 x 550** 250 M 6	75	60	56	45	2 223	-
	1,91	166 910	2,36	735	**R 4EB 500 A 60 x 450** 225 S 4	71	56	53	42,5	2 900	-
	1,90	167 190	3,55	736	**R 4EB 710 A 60 x 450** 225 S 4	80	63	60	47,5	3 830	-
	2,17	146 290	1,12	644	**R 4EB 180 A 60 x 450** 225 S 4	40	31,5	30	23,6	1 181	-
	2,16	147 280	1,5	648	**R 4EB 250 A 60 x 450** 225 S 4	50	40	37,5	30	1 531	-
	2,11	150 870	2,24	664	**R 4EB 355 A 60 x 450** 225 S 4	60	47,5	45	35,5	2 165	-
	2,13	149 610	2,65	659	**R 4EB 500 A 60 x 450** 225 S 4	71	56	53	42,5	2 900	-
	2,11	150 870	4	664	**R 4EB 710 A 60 x 450** 225 S 4	80	63	60	47,5	3 830	-
	2,41	132 010	1,18	581	**R 4EB 180 A 60 x 450** 225 S 4	40	31,5	30	23,6	1 181	-
	2,58	123 460	1,7	544	**R 4EB 250 A 60 x 450** 225 S 4	50	40	37,5	30	1 531	-
	2,50	127 410	2,36	561	**R 4EB 355 A 60 x 450** 225 S 4	60	47,5	45	35,5	2 165	-
	2,43	130 850	2,65	370	**R 4EB 355 A 65 x 550** 250 M 6	75	60	56	45	2 223	-
	2,38	133 530	3	588	**R 4EB 500 A 60 x 450** 225 S 4	71	56	53	42,5	2 900	-
	2,72	117 030	1,32	515	**R 4EB 180 A 60 x 450** 225 S 4	40	31,5	30	23,6	1 181	-
	2,70	117 820	2,12	519	**R 4EB 250 A 60 x 450** 225 S 4	50	40	37,5	30	1 531	-
	2,67	118 950	2,65	524	**R 4EB 355 A 60 x 450** 225 S 4	60	47,5	45	35,5	2 165	-
	2,72	116 710	3	330	**R 4EB 355 A 65 x 550** 250 M 6	75	60	56	45	2 223	-
	2,92	108 800	4,5	479	**R 4EB 500 A 60 x 450** 225 S 4	71	56	53	42,5	2 900	-
	3,01	105 610	1,5	465	**R 4EB 180 A 60 x 450** 225 S 4	40	31,5	30	23,6	1 181	-
	3,01	105 610	2,36	465	**R 4EB 250 A 60 x 450** 225 S 4	50	40	37,5	30	1 531	-
	3,23	98 340	3,35	433	**R 4EB 355 A 60 x 450** 225 S 4	60	47,5	45	35,5	2 165	-
	3,49	91 190	1,7	401	**R 4EB 180 A 60 x 450** 225 S 4	40	31,5	30	23,6	1 181	-
	3,42	92 900	2,65	409	**R 4EB 250 A 60 x 450** 225 S 4	50	40	37,5	30	1 531	-
	3,34	95 160	3,55	419	**R 4EB 355 A 60 x 450** 225 S 4	60	47,5	45	35,5	2 165	-
	3,86	82 290	2	362	**R 4EB 180 A 60 x 450** 225 S 4	40	31,5	30	23,6	1 181	-
	3,82	83 270	2,8	367	**R 4EB 250 A 60 x 450** 225 S 4	50	40	37,5	30	1 531	-
	4,42	71 900	2,12	317	**R 4EB 180 A 60 x 450** 225 S 4	40	31,5	30	23,6	1 181	-
	4,32	73 640	3,15	324	**R 4EB 250 A 60 x 450** 225 S 4	50	40	37,5	30	1 531	-
	4,22	75 380	4,5	213	**R 4EB 355 A 65 x 550** 250 M 6	75	60	56	45	2 223	-
	4,90	64 880	2,5	286	**R 4EB 180 A 60 x 450** 225 S 4	40	31,5	30	23,6	1 181	-
	4,82	66 010	3,55	291	**R 4EB 250 A 60 x 450** 225 S 4	50	40	37,5	30	1 531	-
	4,93	64 480	5	182	**R 4EB 355 A 65 x 550** 250 M 6	75	60	56	45	2 223	-
	5,67	57 370	1,5	159	**R 3EB 125 A 65 x 550** 250 M 6	53	42,5	40	31,5	1 028	-
	5,58	56 990	2,65	251	**R 4EB 180 A 60 x 450** 225 S 4	40	31,5	30	23,6	1 181	-
	5,48	58 060	3,55	256	**R 4EB 250 A 60 x 450** 225 S 4	50	40	37,5	30	1 531	-
	7,19	45 230	2	125	**R 3EB 125 A 65 x 550** 250 M 6	53	42,5	40	31,5	1 028	-
	7,25	43 850	3,35	193	**R 4EB 180 A 60 x 450** 225 S 4	40	31,5	30	23,6	1 181	-
	8,13	39 980	2	111	**R 3EB 125 A 65 x 550** 250 M 6	53	42,5	40	31,5	1 028	-
	7,84	40 550	3,55	179	**R 4EB 180 A 60 x 450** 225 S 4	40	31,5	30	23,6	1 181	-
	9,09	35 760	1,12	154	**R 3EB 060 A 60 x 450** 225 S 4	28	22,4	21,2	17	603	-
	9,03	36 000	1,4	155	**R 3EB 085 A 60 x 450** 225 S 4	35,5	28	26,5	21,2	722	-
	8,81	36 880	2,24	159	**R 3EB 125 A 60 x 450** 225 S 4	42,5	33,5	31,5	25	970	-
	9,31	34 170	3,55	150	**R 4EB 180 A 60 x 450** 225 S 4	40	31,5	30	23,6	1 181	-
	10,1	32 270	1,25	139	**R 3EB 060 A 60 x 450** 225 S 4	28	22,4	21,2	17	603	-
	10,1	32 270	1,4	139	**R 3EB 085 A 60 x 450** 225 S 4	35,5	28	26,5	21,2	722	-
	10,8	30 050	2,65	129	**R 3EB 125 A 60 x 450** 225 S 4	42,5	33,5	31,5	25	970	-
	9,78	33 250	2,65	143	**R 3EB 180 A 60 x 450** 225 S 4	50	40	37,5	30	1 185	-
	9,76	33 300	5	143	**R 3EB 250 A 60 x 450** 225 S 4	60	47,5	45	35,5	1 675	-
	11,4	28 610	1,4	123	**R 3EB 060 A 60 x 450** 225 S 4	28	22,4	21,2	17	603	-
	11,3	28 800	2	124	**R 3EB 085 A 60 x 450** 225 S 4	35,5	28	26,5	21,2	722	-
	11,2	29 080	2,65	125	**R 3EB 125 A 60 x 450** 225 S 4	42,5	33,5	31,5	25	970	-
	11,4	28 530	3,15	79,0	**R 3EB 125 A 65 x 550** 250 M 6	53	42,5	40	31,5	1 028	-
	10,9	29 800	2,65	128	**R 3EB 180 A 60 x 450** 225 S 4	50	40	37,5	30	1 185	-
	10,8	30 050	5	129	**R 3EB 250 A 60 x 450** 225 S 4	60	47,5	45	35,5	1 675	-

P_1	n_2	M_2	f_s	i	∅**d** x ∅**P**	Pt_N [kW] t_{amb} = 20°C		t_{amb} = 40°C		kg	
kW	min^{-1}	N m								HB	HBZ
37	**12,6**	25 820	1,5	111	**R 3EB 060 A 60 x 450** 225 S 4	28	22,4	21,2	17	603	-
	12,6	25 820	2	111	**R 3EB 085 A 60 x 450** 225 S 4	35,5	28	26,5	21,2	722	-
	12,6	25 700	2,65	111	**R 3EB 125 A 60 x 450** 225 S 4	42,5	33,5	31,5	25	970	-
	12,9	25 220	3,35	69,8	**R 3EB 125 A 65 x 550** 250 M 6	53	42,5	40	31,5	1 028	-
	12,2	26 600	4,5	115	**R 3EB 180 A 60 x 450** 225 S 4	50	40	37,5	30	1 185	-
	14,4	22 560	1,7	97,1	**R 3EB 060 A 60 x 450** 225 S 4	28	22,4	21,2	17	603	-
	14,3	22 710	2,65	97,8	**R 3EB 085 A 60 x 450** 225 S 4	35,5	28	26,5	21,2	722	-
	14,0	23 260	3,75	100	**R 3EB 125 A 60 x 450** 225 S 4	42,5	33,5	31,5	25	970	-
	14,0	23 250	4,25	64,4	**R 3EB 125 A 65 x 550** 250 M 6	53	42,5	40	31,5	1 028	-
	16,2	20 120	2	86,6	**R 3EB 060 A 60 x 450** 225 S 4	28	22,4	21,2	17	603	-
	16,0	20 350	3	87,7	**R 3EB 085 A 60 x 450** 225 S 4	35,5	28	26,5	21,2	722	-
	16,3	19 880	4,25	55,0	**R 3EB 125 A 65 x 550** 250 M 6	53	42,5	40	31,5	1 028	-
	18,2	17 880	2,12	77,0	**R 3EB 060 A 60 x 450** 225 S 4	28	22,4	21,2	17	603	-
	18,1	18 000	3,35	77,5	**R 3EB 085 A 60 x 450** 225 S 4	35,5	28	26,5	21,2	722	-
	17,6	18 430	5,3	51,0	**R 3EB 125 A 65 x 550** 250 M 6	53	42,5	40	31,5	1 028	-
	20,5	15 860	3	68,3	**R 3EB 060 A 60 x 450** 225 S 4	28	22,4	21,2	17	603	-
	20,6	15 760	5,3	43,6	**R 3EB 125 A 65 x 550** 250 M 6	53	42,5	40	31,5	1 028	-
	23,3	13 930	2,65	60,0	**R 3EB 060 A 60 x 450** 225 S 4	28	22,4	21,2	17	603	-
	22,9	14 190	3,55	61,1	**R 3EB 085 A 60 x 450** 225 S 4	35,5	28	26,5	21,2	722	-
	24,0	13 520	2,8	58,2	**R 3EB 060 A 60 x 450** 225 S 4	28	22,4	21,2	17	603	-
	25,9	12 570	3,55	54,1	**R 3EB 060 A 60 x 450** 225 S 4	28	22,4	21,2	17	603	-
	30,3	10 720	3,35	46,2	**R 3EB 060 A 60 x 450** 225 S 4	28	22,4	21,2	17	603	-
	32,8	9 912	3,55	42,7	**R 3EB 060 A 60 x 450** 225 S 4	28	22,4	21,2	17	603	-
	36,8	9 021	2	24,4	**R 2EB 042 A 65 x 550** 250 M 6	42,5	33,5	31,5	25	618	-
	38,9	8 353	3,55	36,0	**R 3EB 060 A 60 x 450** 225 S 4	28	22,4	21,2	17	603	-
	45,1	7 372	1,06	31,1	**R 2EB 018 A 60 x 450** 225 S 4	26,5	21,2	20	16	416	-
	46,0	7 217	3,35	19,6	**R 2EB 042 A 65 x 550** 250 M 6	42,5	33,5	31,5	25	618	-
	52,9	6 280	1,5	26,5	**R 2EB 018 A 60 x 450** 225 S 4	26,5	21,2	20	16	416	-
	52,9	6 280	1,5	26,5	**R 2EB 021 A 60 x 450** 225 S 4	26,5	21,2	20	16	419	-
	53,3	6 228	1,5	26,3	**R 2EB 030 A 60 x 450** 225 S 4	28	22,4	21,2	17	439	-
	56,3	5 897	1,32	24,9	**R 2EB 018 A 60 x 450** 225 S 4	26,5	21,2	20	16	416	-
	59,7	5 567	1,8	23,5	**R 2EB 021 A 60 x 450** 225 S 4	26,5	21,2	20	16	419	-
	57,3	5 799	2,65	24,4	**R 2EB 042 A 60 x 450** 225 S 4	33,5	26,5	25	20	560	-
	58,4	5 690	4,25	15,4	**R 2EB 042 A 65 x 550** 250 M 6	42,5	33,5	31,5	25	618	-
	66,1	5 024	1,9	21,2	**R 2EB 018 A 60 x 450** 225 S 4	26,5	21,2	20	16	416	-
	66,1	5 024	2,36	21,2	**R 2EB 021 A 60 x 450** 225 S 4	26,5	21,2	20	16	419	-
	66,7	4 982	2,36	21,0	**R 2EB 030 A 60 x 450** 225 S 4	28	22,4	21,2	17	439	-
	71,4	4 650	1,7	19,6	**R 2EB 018 A 60 x 450** 225 S 4	26,5	21,2	20	16	416	-
	75,7	4 390	2,24	18,5	**R 2EB 021 A 60 x 450** 225 S 4	26,5	21,2	20	16	419	-
	71,6	4 640	4,75	19,6	**R 2EB 042 A 60 x 450** 225 S 4	33,5	26,5	25	20	560	-
	83,8	3 961	2,36	16,7	**R 2EB 018 A 60 x 450** 225 S 4	26,5	21,2	20	16	416	-
	83,8	3 961	3	16,7	**R 2EB 021 A 60 x 450** 225 S 4	26,5	21,2	20	16	419	-
	86,1	3 858	5,3	10,5	**R 2EB 042 A 65 x 550** 250 M 6	42,5	33,5	31,5	25	618	-
	90,1	3 686	2,12	15,5	**R 2EB 018 A 60 x 450** 225 S 4	26,5	21,2	20	16	416	-
	95,5	3 480	2,8	14,7	**R 2EB 021 A 60 x 450** 225 S 4	26,5	21,2	20	16	419	-
	106	3 123	3	13,2	**R 2EB 018 A 60 x 450** 225 S 4	26,5	21,2	20	16	416	-
	126	2 632	3	11,1	**R 2EB 018 A 60 x 450** 225 S 4	26,5	21,2	20	16	416	-
	134	2 476	3,75	10,4	**R 2EB 018 A 60 x 450** 225 S 4	26,5	21,2	20	16	416	-
	159	2 086	3,75	8,79	**R 2EB 018 A 60 x 450** 225 S 4	26,5	21,2	20	16	416	-
45	**1,05**	369 780	0,9	860	**R 4EB 355 A 75 x 550** 280 S 6	75	60	56	45	2 279	-
	1,05	369 180	1,25	859	**R 4EB 500 A 75 x 550** 280 S 6	90	71	67	53	3 014	-
	1,05	369 780	1,7	860	**R 4EB 710 A 75 x 550** 280 S 6	100	80	75	60	3 944	-
	1,16	333 690	1	776	**R 4EB 355 A 75 x 550** 280 S 6	75	60	56	45	2 279	-
	1,17	330 910	1,4	770	**R 4EB 500 A 75 x 550** 280 S 6	90	71	67	53	3 014	-
	1,16	333 690	1,9	776	**R 4EB 710 A 75 x 550** 280 S 6	100	80	75	60	3 944	-
	1,28	301 300	1,06	701	**R 4EB 355 A 75 x 550** 280 S 6	75	60	56	45	2 279	-
	1,22	315 780	1,32	735	**R 4EB 500 A 75 x 550** 280 S 6	90	71	67	53	3 014	-
	1,22	316 300	1,9	736	**R 4EB 710 A 75 x 550** 280 S 6	100	80	75	60	3 944	-
	1,36	285 430	1,25	664	**R 4EB 355 A 75 x 550** 280 S 6	75	60	56	45	2 279	-
	1,37	283 050	1,5	659	**R 4EB 500 A 75 x 550** 280 S 6	90	71	67	53	3 014	-
	1,36	285 430	2,12	664	**R 4EB 710 A 75 x 550** 280 S 6	100	80	75	60	3 944	-
	1,67	232 050	0,95	840	**R 4EB 250 A 60 x 450** 225 M 4	50	40	37,5	30	1 554	-
	1,63	237 710	1,32	860	**R 4EB 355 A 60 x 450** 225 M 4	60	47,5	45	35,5	2 188	-
	1,63	237 330	1,8	859	**R 4EB 500 A 60 x 450** 225 M 4	71	56	53	42,5	2 923	-
	1,63	237 710	2,5	860	**R 4EB 710 A 60 x 450** 225 M 4	80	63	60	47,5	3 853	-
	1,86	208 000	1,06	753	**R 4EB 250 A 60 x 450** 225 M 4	50	40	37,5	30	1 554	-
	1,80	214 510	1,4	776	**R 4EB 355 A 60 x 450** 225 M 4	60	47,5	45	35,5	2 188	-
	1,72	225 030	1,6	524	**R 4EB 355 A 75 x 550** 280 S 6	75	60	56	45	2 279	-
	1,82	212 730	2	770	**R 4EB 500 A 60 x 450** 225 M 4	71	56	53	42,5	2 923	-
	1,88	205 840	2,5	479	**R 4EB 500 A 75 x 550** 280 S 6	90	71	67	53	3 014	-
	1,80	214 510	2,65	776	**R 4EB 710 A 60 x 450** 225 M 4	80	63	60	47,5	3 853	-

P_1	n_2	M_2	fs	i	∅**d** x ∅**P**	Pt_N [kW] t_{amb} = 20°C		t_{amb} = 40°C		kg	
kW	min^{-1}	N m								HB	HBZ
45	**2,08**	185 640	1,18	672	**R 4EB 250 A 60 x 450** 225 M 4	50	40	37,5	30	1 554	-
	2,00	193 690	1,6	701	**R 4EB 355 A 60 x 450** 225 M 4	60	47,5	45	35,5	2 188	-
	2,08	186 060	1,8	433	**R 4EB 355 A 75 x 550** 280 S 6	75	60	56	45	2 279	-
	1,91	203 000	2	735	**R 4EB 500 A 60 x 450** 225 M 4	71	56	53	42,5	2 923	-
	1,90	203 330	3	736	**R 4EB 710 A 60 x 450** 225 M 4	80	63	60	47,5	3 853	-
	2,17	177 920	0,9	644	**R 4EB 180 A 60 x 450** 225 M 4	40	31,5	30	23,6	1 204	-
	2,16	179 120	1,18	648	**R 4EB 250 A 60 x 450** 225 M 4	50	40	37,5	30	1 554	-
	2,11	183 490	1,9	664	**R 4EB 355 A 60 x 450** 225 M 4	60	47,5	45	35,5	2 188	-
	2,13	181 960	2,24	659	**R 4EB 500 A 60 x 450** 225 M 4	71	56	53	42,5	2 923	-
	2,11	183 490	3,15	664	**R 4EB 710 A 60 x 450** 225 M 4	80	63	60	47,5	3 853	-
	2,41	160 550	1	581	**R 4EB 180 A 60 x 450** 225 M 4	40	31,5	30	23,6	1 204	-
	2,58	150 160	1,4	544	**R 4EB 250 A 60 x 450** 225 M 4	50	40	37,5	30	1 554	-
	2,50	154 950	1,9	561	**R 4EB 355 A 60 x 450** 225 M 4	60	47,5	45	35,5	2 188	-
	2,38	162 400	2,5	588	**R 4EB 500 A 60 x 450** 225 M 4	71	56	53	42,5	2 923	-
	2,33	165 680	4	600	**R 4EB 710 A 60 x 450** 225 M 4	80	63	60	47,5	3 853	-
	2,72	142 330	1,12	515	**R 4EB 180 A 60 x 450** 225 M 4	40	31,5	30	23,6	1 204	-
	2,70	143 300	1,8	519	**R 4EB 250 A 60 x 450** 225 M 4	50	40	37,5	30	1 554	-
	2,67	144 660	2,24	524	**R 4EB 355 A 60 x 450** 225 M 4	60	47,5	45	35,5	2 188	-
	2,92	132 330	3,75	479	**R 4EB 500 A 60 x 450** 225 M 4	71	56	53	42,5	2 923	-
	3,01	128 440	1,25	465	**R 4EB 180 A 60 x 450** 225 M 4	40	31,5	30	23,6	1 204	-
	3,01	128 440	1,9	465	**R 4EB 250 A 60 x 450** 225 M 4	50	40	37,5	30	1 554	-
	3,23	119 610	2,8	433	**R 4EB 355 A 60 x 450** 225 M 4	60	47,5	45	35,5	2 188	-
	3,49	110 910	1,4	401	**R 4EB 180 A 60 x 450** 225 M 4	40	31,5	30	23,6	1 204	-
	3,42	112 980	2,12	409	**R 4EB 250 A 60 x 450** 225 M 4	50	40	37,5	30	1 554	-
	3,34	115 730	3	419	**R 4EB 355 A 60 x 450** 225 M 4	60	47,5	45	35,5	2 188	-
	3,86	100 080	1,7	362	**R 4EB 180 A 60 x 450** 225 M 4	40	31,5	30	23,6	1 204	-
	3,82	101 270	2,36	367	**R 4EB 250 A 60 x 450** 225 M 4	50	40	37,5	30	1 554	-
	3,78	102 310	3,15	370	**R 4EB 355 A 60 x 450** 225 M 4	60	47,5	45	35,5	2 188	-
	4,42	87 450	1,8	317	**R 4EB 180 A 60 x 450** 225 M 4	40	31,5	30	23,6	1 204	-
	4,32	89 560	2,65	324	**R 4EB 250 A 60 x 450** 225 M 4	50	40	37,5	30	1 554	-
	4,24	91 250	3,55	330	**R 4EB 355 A 60 x 450** 225 M 4	60	47,5	45	35,5	2 188	-
	4,90	78 910	2	286	**R 4EB 180 A 60 x 450** 225 M 4	40	31,5	30	23,6	1 204	-
	4,82	80 280	2,8	291	**R 4EB 250 A 60 x 450** 225 M 4	50	40	37,5	30	1 554	-
	4,93	78 420	4,25	182	**R 4EB 355 A 75 x 550** 280 S 6	75	60	56	45	2 279	-
	5,67	69 770	1,25	159	**R 3EB 125 A 75 x 550** 280 S 6	53	42,5	40	31,5	1 084	-
	5,58	69 320	2,24	251	**R 4EB 180 A 60 x 450** 225 M 4	40	31,5	30	23,6	1 204	-
	5,48	70 610	3	256	**R 4EB 250 A 60 x 450** 225 M 4	50	40	37,5	30	1 554	-
	6,95	56 850	1,5	129	**R 3EB 125 A 75 x 550** 280 S 6	53	42,5	40	31,5	1 084	-
	6,29	62 900	1,6	143	**R 3EB 180 A 75 x 550** 280 S 6	63	50	47,5	37,5	1 299	-
	6,28	63 000	3	143	**R 3EB 250 A 75 x 550** 280 S 6	75	60	56	45	1 789	-
	7,19	55 010	1,6	125	**R 3EB 125 A 75 x 550** 280 S 6	53	42,5	40	31,5	1 084	-
	7,25	53 330	2,8	193	**R 4EB 180 A 60 x 450** 225 M 4	40	31,5	30	23,6	1 204	-
	7,01	56 380	1,6	128	**R 3EB 180 A 75 x 550** 280 S 6	63	50	47,5	37,5	1 299	-
	6,95	56 850	3	129	**R 3EB 250 A 75 x 550** 280 S 6	75	60	56	45	1 789	-
	8,13	48 630	1,6	111	**R 3EB 125 A 75 x 550** 280 S 6	53	42,5	40	31,5	1 084	-
	7,84	49 320	3	179	**R 4EB 180 A 60 x 450** 225 M 4	40	31,5	30	23,6	1 204	-
	7,86	50 320	2,5	115	**R 3EB 180 A 75 x 550** 280 S 6	63	50	47,5	37,5	1 299	-
	9,09	43 490	0,9	154	**R 3EB 060 A 60 x 450** 225 M 4	28	22,4	21,2	17	626	-
	9,03	43 780	1,12	155	**R 3EB 085 A 60 x 450** 225 M 4	35,5	28	26,5	21,2	745	-
	8,81	44 850	1,9	159	**R 3EB 125 A 60 x 450** 225 M 4	42,5	33,5	31,5	25	993	-
	9,31	41 560	3	150	**R 4EB 180 A 60 x 450** 225 M 4	40	31,5	30	23,6	1 204	-
	10,1	39 250	1	139	**R 3EB 060 A 60 x 450** 225 M 4	28	22,4	21,2	17	626	-
	10,1	39 250	1,12	139	**R 3EB 085 A 60 x 450** 225 M 4	35,5	28	26,5	21,2	745	-
	10,2	38 900	2,12	88,6	**R 3EB 125 A 75 x 550** 280 S 6	53	42,5	40	31,5	1 084	-
	9,78	40 430	2,24	143	**R 3EB 180 A 60 x 450** 225 M 4	50	40	37,5	30	1 208	-
	9,76	40 500	4	143	**R 3EB 250 A 60 x 450** 225 M 4	60	47,5	45	35,5	1 698	-
	11,4	34 790	1,12	123	**R 3EB 060 A 60 x 450** 225 M 4	28	22,4	21,2	17	626	-
	11,3	35 030	1,6	124	**R 3EB 085 A 60 x 450** 225 M 4	35,5	28	26,5	21,2	745	-
	11,2	35 360	2,24	125	**R 3EB 125 A 60 x 450** 225 M 4	42,5	33,5	31,5	25	993	-
	11,4	34 700	2,65	79,0	**R 3EB 125 A 75 x 550** 280 S 6	53	42,5	40	31,5	1 084	-
	10,9	36 240	2,24	128	**R 3EB 180 A 60 x 450** 225 M 4	50	40	37,5	30	1 208	-
	10,8	36 550	4	129	**R 3EB 250 A 60 x 450** 225 M 4	60	47,5	45	35,5	1 698	-
	12,6	31 400	1,25	111	**R 3EB 060 A 60 x 450** 225 M 4	28	22,4	21,2	17	626	-
	12,6	31 400	1,6	111	**R 3EB 085 A 60 x 450** 225 M 4	35,5	28	26,5	21,2	745	-
	12,6	31 260	2,24	111	**R 3EB 125 A 60 x 450** 225 M 4	42,5	33,5	31,5	25	993	-
	12,9	30 670	2,65	69,8	**R 3EB 125 A 75 x 550** 280 S 6	53	42,5	40	31,5	1 084	-
	12,2	32 350	3,75	115	**R 3EB 180 A 60 x 450** 225 M 4	50	40	37,5	30	1 208	-
	14,4	27 430	1,4	97,1	**R 3EB 060 A 60 x 450** 225 M 4	28	22,4	21,2	17	626	-
	14,3	27 620	2,24	97,8	**R 3EB 085 A 60 x 450** 225 M 4	35,5	28	26,5	21,2	745	-
	14,0	28 290	3,15	100	**R 3EB 125 A 60 x 450** 225 M 4	42,5	33,5	31,5	25	993	-
	16,2	24 470	1,6	86,6	**R 3EB 060 A 60 x 450** 225 M 4	28	22,4	21,2	17	626	-
	16,0	24 760	2,36	87,7	**R 3EB 085 A 60 x 450** 225 M 4	35,5	28	26,5	21,2	745	-
	15,8	25 010	3,35	88,6	**R 3EB 125 A 60 x 450** 225 M 4	42,5	33,5	31,5	25	993	-
	18,2	21 750	1,8	77,0	**R 3EB 060 A 60 x 450** 225 M 4	28	22,4	21,2	17	626	-
	18,1	21 890	2,8	77,5	**R 3EB 085 A 60 x 450** 225 M 4	35,5	28	26,5	21,2	745	-
	17,6	22 410	4,25	51,0	**R 3EB 125 A 75 x 550** 280 S 6	53	42,5	40	31,5	1 084	-

P_1	n_2	M_2	f_s	i	∅**d** x ∅**P**	**Pt**$_N$ [kW] t_{amb} = 20°C		**Pt**$_N$ [kW] t_{amb} = 40°C		kg	
kW	min^{-1}	N m								HB	HBZ
45	**20,5**	19 290	2,36	68,3	**R 3EB 060 A 60 x 450** 225 M 4	28	22,4	21,2	17	626	-
	20,1	19 620	3	69,5	**R 3EB 085 A 60 x 450** 225 M 4	35,5	28	26,5	21,2	745	-
	20,6	19 170	4,25	43,6	**R 3EB 125 A 75 x 550** 280 S 6	53	42,5	40	31,5	1 084	-
	23,3	16 940	2,24	60,0	**R 3EB 060 A 60 x 450** 225 M 4	28	22,4	21,2	17	626	-
	22,9	17 260	3	61,1	**R 3EB 085 A 60 x 450** 225 M 4	35,5	28	26,5	21,2	745	-
	24,0	16 450	2,24	58,2	**R 3EB 060 A 60 x 450** 225 M 4	28	22,4	21,2	17	626	-
	25,6	15 470	3	54,8	**R 3EB 085 A 60 x 450** 225 M 4	35,5	28	26,5	21,2	745	-
	25,9	15 290	3	54,1	**R 3EB 060 A 60 x 450** 225 M 4	28	22,4	21,2	17	626	-
	30,3	13 040	2,8	46,2	**R 3EB 060 A 60 x 450** 225 M 4	28	22,4	21,2	17	626	-
	36,8	10 970	1,6	24,4	**R 2EB 042 A 75 x 550** 280 S 6	42,5	33,5	31,5	25	674	-
	32,8	12 060	3	42,7	**R 3EB 060 A 60 x 450** 225 M 4	28	22,4	21,2	17	626	-
	34,3	11 780	1,6	26,3	**R 2EB 060 A 75 x 550** 280 S 6	47,5	37,5	35,5	28	727	-
	34,0	11 880	3	26,5	**R 2EB 085 A 75 x 550** 280 S 6	56	45	42,5	33,5	971	-
	38,9	10 160	3	36,0	**R 3EB 060 A 60 x 450** 225 M 4	28	22,4	21,2	17	626	-
	45,1	8 966	0,9	31,1	**R 2EB 018 A 60 x 450** 225 M 4	26,5	21,2	20	16	439	-
	46,0	8 778	2,8	19,6	**R 2EB 042 A 75 x 550** 280 S 6	42,5	33,5	31,5	25	674	-
	52,9	7 638	1,25	26,5	**R 2EB 018 A 60 x 450** 225 M 4	26,5	21,2	20	16	439	-
	52,9	7 638	1,25	26,5	**R 2EB 021 A 60 x 450** 225 M 4	26,5	21,2	20	16	442	-
	53,3	7 574	1,25	26,3	**R 2EB 030 A 60 x 450** 225 M 4	28	22,4	21,2	17	462	-
	53,3	7 574	2,24	26,3	**R 2EB 060 A 60 x 450** 225 M 4	37,5	30	28	22,4	636	-
	52,9	7 638	4	26,5	**R 2EB 085 A 60 x 450** 225 M 4	45	37,5	33,5	28	880	-
	56,3	7 172	1,12	24,9	**R 2EB 018 A 60 x 450** 225 M 4	26,5	21,2	20	16	439	-
	59,7	6 771	1,5	23,5	**R 2EB 021 A 60 x 450** 225 M 4	26,5	21,2	20	16	442	-
	57,3	7 053	2,24	24,4	**R 2EB 042 A 60 x 450** 225 M 4	33,5	26,5	25	20	583	-
	58,4	6 921	3,55	15,4	**R 2EB 042 A 75 x 550** 280 S 6	42,5	33,5	31,5	25	674	-
	66,1	6 110	1,6	21,2	**R 2EB 018 A 60 x 450** 225 M 4	26,5	21,2	20	16	439	-
	66,1	6 110	2	21,2	**R 2EB 021 A 60 x 450** 225 M 4	26,5	21,2	20	16	442	-
	66,7	6 059	2	21,0	**R 2EB 030 A 60 x 450** 225 M 4	28	22,4	21,2	17	462	-
	71,4	5 655	1,4	19,6	**R 2EB 018 A 60 x 450** 225 M 4	26,5	21,2	20	16	439	-
	75,7	5 339	1,8	18,5	**R 2EB 021 A 60 x 450** 225 M 4	26,5	21,2	20	16	442	-
	71,6	5 643	3,75	19,6	**R 2EB 042 A 60 x 450** 225 M 4	33,5	26,5	25	20	583	-
	73,6	5 486	4,25	12,2	**R 2EB 042 A 75 x 550** 280 S 6	42,5	33,5	31,5	25	674	-
	83,8	4 818	2	16,7	**R 2EB 018 A 60 x 450** 225 M 4	26,5	21,2	20	16	439	-
	83,8	4 818	2,36	16,7	**R 2EB 021 A 60 x 450** 225 M 4	26,5	21,2	20	16	442	-
	84,6	4 778	2,36	16,6	**R 2EB 030 A 60 x 450** 225 M 4	28	22,4	21,2	17	462	-
	90,1	4 483	1,7	15,5	**R 2EB 018 A 60 x 450** 225 M 4	26,5	21,2	20	16	439	-
	95,5	4 232	2,24	14,7	**R 2EB 021 A 60 x 450** 225 M 4	26,5	21,2	20	16	442	-
	90,8	4 449	4,75	15,4	**R 2EB 042 A 60 x 450** 225 M 4	33,5	26,5	25	20	583	-
	106	3 798	2,36	13,2	**R 2EB 018 A 60 x 450** 225 M 4	26,5	21,2	20	16	439	-
	106	3 819	3	13,2	**R 2EB 021 A 60 x 450** 225 M 4	26,5	21,2	20	16	442	-
	126	3 201	2,36	11,1	**R 2EB 018 A 60 x 450** 225 M 4	26,5	21,2	20	16	439	-
	126	3 201	2,36	11,1	**R 2EB 021 A 60 x 450** 225 M 4	26,5	21,2	20	16	442	-
	134	3 011	3	10,4	**R 2EB 018 A 60 x 450** 225 M 4	26,5	21,2	20	16	439	-
	159	2 537	3	8,79	**R 2EB 018 A 60 x 450** 225 M 4	26,5	21,2	20	16	439	-
55	**1,05**	451 210	1,06	859	**R 4EB 500 A 75 x 550** 280 M 6	90	71	67	53	3 053	-
	1,05	451 950	1,4	860	**R 4EB 710 A 75 x 550** 280 M 6	100	80	75	60	3 983	-
	1,17	404 440	1,12	770	**R 4EB 500 A 75 x 550** 280 M 6	90	71	67	53	3 053	-
	1,16	407 840	1,5	776	**R 4EB 710 A 75 x 550** 280 M 6	100	80	75	60	3 983	-
	1,22	385 960	1,06	735	**R 4EB 500 A 75 x 550** 280 M 6	90	71	67	53	3 053	-
	1,22	386 580	1,6	736	**R 4EB 710 A 75 x 550** 280 M 6	100	80	75	60	3 983	-
	1,36	348 860	1	664	**R 4EB 355 A 75 x 550** 280 M 6	75	60	56	45	2 318	-
	1,37	345 950	1,18	659	**R 4EB 500 A 75 x 550** 280 M 6	90	71	67	53	3 053	-
	1,36	348 860	1,7	664	**R 4EB 710 A 75 x 550** 280 M 6	100	80	75	60	3 983	-
	1,63	290 540	1,06	860	**R 4EB 355 A 65 x 550** 250 M 4	60	47,5	45	35,5	2 229	-
	1,63	290 070	1,5	859	**R 4EB 500 A 65 x 550** 250 M 4	71	56	53	42,5	2 964	-
	1,63	290 540	2	860	**R 4EB 710 A 65 x 550** 250 M 4	80	63	60	47,5	3 894	-
	1,50	314 990	2,24	600	**R 4EB 710 A 75 x 550** 280 M 6	100	80	75	60	3 983	-
	1,80	262 180	1,18	776	**R 4EB 355 A 65 x 550** 250 M 4	60	47,5	45	35,5	2 229	-
	1,82	260 000	1,7	770	**R 4EB 500 A 65 x 550** 250 M 4	71	56	53	42,5	2 964	-
	1,88	251 590	2	479	**R 4EB 500 A 75 x 550** 280 M 6	90	71	67	53	3 053	-
	1,80	262 180	2,24	776	**R 4EB 710 A 65 x 550** 250 M 4	80	63	60	47,5	3 894	-
	2,00	236 730	1,32	701	**R 4EB 355 A 65 x 550** 250 M 4	60	47,5	45	35,5	2 229	-
	2,08	227 400	1,5	433	**R 4EB 355 A 75 x 550** 280 M 6	75	60	56	45	2 318	-
	1,91	248 110	1,6	735	**R 4EB 500 A 65 x 550** 250 M 4	71	56	53	42,5	2 964	-
	1,90	248 520	2,36	736	**R 4EB 710 A 65 x 550** 250 M 4	80	63	60	47,5	3 894	-
	2,08	227 400	3,15	433	**R 4EB 710 A 75 x 550** 280 M 6	100	80	75	60	3 983	-
	2,11	224 260	1,5	664	**R 4EB 355 A 65 x 550** 250 M 4	60	47,5	45	35,5	2 229	-
	2,15	220 030	1,7	419	**R 4EB 355 A 75 x 550** 280 M 6	75	60	56	45	2 318	-
	2,13	222 400	1,8	659	**R 4EB 500 A 65 x 550** 250 M 4	71	56	53	42,5	2 964	-
	2,11	224 260	2,65	664	**R 4EB 710 A 65 x 550** 250 M 4	80	63	60	47,5	3 894	-

P_1	n_2	M_2	fs	i	∅d x ∅P	Pt_N [kW] t_{amb} = 20°C		t_{amb} = 40°C		kg	
kW	min^{-1}	N m								HB	HBZ
55	**2,50**	189 390	1,6	561	**R 4EB 355 A 65 x 550** 250 M 4	60	47,5	45	35,5	2 229	-
	2,38	198 490	2	588	**R 4EB 500 A 65 x 550** 250 M 4	71	56	53	42,5	2 964	-
	2,38	198 370	2,5	378	**R 4EB 500 A 75 x 550** 280 M 6	90	71	67	53	3 053	-
	2,33	202 500	3,35	600	**R 4EB 710 A 65 x 550** 250 M 4	80	63	60	47,5	3 894	-
	2,67	176 810	1,8	524	**R 4EB 355 A 65 x 550** 250 M 4	60	47,5	45	35,5	2 229	-
	2,92	161 730	3	479	**R 4EB 500 A 65 x 550** 250 M 4	71	56	53	42,5	2 964	-
	3,23	146 190	2,24	433	**R 4EB 355 A 65 x 550** 250 M 4	60	47,5	45	35,5	2 229	-
	3,02	156 500	2,5	463	**R 4EB 500 A 65 x 550** 250 M 4	71	56	53	42,5	2 964	-
	3,23	146 190	4,5	433	**R 4EB 710 A 65 x 550** 250 M 4	80	63	60	47,5	3 894	-
	3,34	141 450	2,36	419	**R 4EB 355 A 65 x 550** 250 M 4	60	47,5	45	35,5	2 229	-
	3,71	127 520	3,75	378	**R 4EB 500 A 65 x 550** 250 M 4	71	56	53	42,5	2 964	-
	3,78	125 040	2,65	370	**R 4EB 355 A 65 x 550** 250 M 4	60	47,5	45	35,5	2 229	-
	4,14	114 300	3,75	339	**R 4EB 500 A 65 x 550** 250 M 4	71	56	53	42,5	2 964	-
	4,24	111 530	3	330	**R 4EB 355 A 65 x 550** 250 M 4	60	47,5	45	35,5	2 229	-
	5,20	90 870	3,55	269	**R 4EB 355 A 65 x 550** 250 M 4	60	47,5	45	35,5	2 229	-
	5,67	85 280	1	159	**R 3EB 125 A 75 x 550** 280 M 6	53	42,5	40	31,5	1 123	-
	5,35	88 410	3,55	262	**R 4EB 355 A 65 x 550** 250 M 4	60	47,5	45	35,5	2 229	-
	6,29	76 870	1,32	143	**R 3EB 180 A 75 x 550** 280 M 6	63	50	47,5	37,5	1 338	-
	6,28	77 000	2,36	143	**R 3EB 250 A 75 x 550** 280 M 6	75	60	56	45	1 828	-
	7,19	67 230	1,32	125	**R 3EB 125 A 75 x 550** 280 M 6	53	42,5	40	31,5	1 123	-
	7,01	68 910	1,32	128	**R 3EB 180 A 75 x 550** 280 M 6	63	50	47,5	37,5	1 338	-
	6,95	69 480	2,5	129	**R 3EB 250 A 75 x 550** 280 M 6	75	60	56	45	1 828	-
	6,56	72 030	4,25	213	**R 4EB 355 A 65 x 550** 250 M 4	60	47,5	45	35,5	2 229	-
	8,13	59 430	1,32	111	**R 3EB 125 A 75 x 550** 280 M 6	53	42,5	40	31,5	1 123	-
	7,86	61 500	2,12	115	**R 3EB 180 A 75 x 550** 280 M 6	63	50	47,5	37,5	1 338	-
	7,67	61 620	4,75	182	**R 4EB 355 A 65 x 550** 250 M 4	60	47,5	45	35,5	2 229	-
	8,81	54 820	1,5	159	**R 3EB 125 A 65 x 550** 250 M 4	42,5	33,5	31,5	25	1 034	-
	8,98	53 790	1,7	100	**R 3EB 125 A 75 x 550** 280 M 6	53	42,5	40	31,5	1 123	-
	8,77	55 120	2,24	103	**R 3EB 180 A 75 x 550** 280 M 6	63	50	47,5	37,5	1 338	-
	10,8	44 670	1,8	129	**R 3EB 125 A 65 x 550** 250 M 4	42,5	33,5	31,5	25	1 034	-
	9,78	49 420	1,8	143	**R 3EB 180 A 65 x 550** 250 M 4	50	40	37,5	30	1 249	-
	9,76	49 500	3,35	143	**R 3EB 250 A 65 x 550** 250 M 4	60	47,5	45	35,5	1 739	-
	11,2	43 220	1,8	125	**R 3EB 125 A 65 x 550** 250 M 4	42,5	33,5	31,5	25	1 034	-
	11,4	42 410	2,12	79,0	**R 3EB 125 A 75 x 550** 280 M 6	53	42,5	40	31,5	1 123	-
	10,9	44 300	1,8	128	**R 3EB 180 A 65 x 550** 250 M 4	50	40	37,5	30	1 249	-
	10,8	44 670	3,35	129	**R 3EB 250 A 65 x 550** 250 M 4	60	47,5	45	35,5	1 739	-
	12,6	38 210	1,8	111	**R 3EB 125 A 65 x 550** 250 M 4	42,5	33,5	31,5	25	1 034	-
	12,9	37 490	2,24	69,8	**R 3EB 125 A 75 x 550** 280 M 6	53	42,5	40	31,5	1 123	-
	12,2	39 540	3,15	115	**R 3EB 180 A 65 x 550** 250 M 4	50	40	37,5	30	1 249	-
	14,0	34 580	2,65	100	**R 3EB 125 A 65 x 550** 250 M 4	42,5	33,5	31,5	25	1 034	-
	13,6	35 440	3,15	103	**R 3EB 180 A 65 x 550** 250 M 4	50	40	37,5	30	1 249	-
	15,8	30 570	2,65	88,6	**R 3EB 125 A 65 x 550** 250 M 4	42,5	33,5	31,5	25	1 034	-
	15,5	31 170	3,75	90,3	**R 3EB 180 A 65 x 550** 250 M 4	50	40	37,5	30	1 249	-
	17,7	27 260	3,15	79,0	**R 3EB 125 A 65 x 550** 250 M 4	42,5	33,5	31,5	25	1 034	-
	17,6	27 390	3,55	51,0	**R 3EB 125 A 75 x 550** 280 M 6	53	42,5	40	31,5	1 123	-
	20,1	24 100	3,35	69,8	**R 3EB 125 A 65 x 550** 250 M 4	42,5	33,5	31,5	25	1 034	-
	21,8	22 210	3,75	64,4	**R 3EB 125 A 65 x 550** 250 M 4	42,5	33,5	31,5	25	1 034	-
	25,4	19 000	3,75	55,0	**R 3EB 125 A 65 x 550** 250 M 4	42,5	33,5	31,5	25	1 034	-
	27,4	17 610	4,75	51,0	**R 3EB 125 A 65 x 550** 250 M 4	42,5	33,5	31,5	25	1 034	-
	32,1	15 060	4,75	43,6	**R 3EB 125 A 65 x 550** 250 M 4	42,5	33,5	31,5	25	1 034	-
	36,8	13 410	1,32	24,4	**R 2EB 042 A 75 x 550** 280 M 6	42,5	33,5	31,5	25	713	-
	34,3	14 400	1,32	26,3	**R 2EB 060 A 75 x 550** 280 M 6	47,5	37,5	35,5	28	766	-
	34,0	14 520	2,5	26,5	**R 2EB 085 A 75 x 550** 280 M 6	56	45	42,5	33,5	1 010	-
	46,0	10 730	2,24	19,6	**R 2EB 042 A 75 x 550** 280 M 6	42,5	33,5	31,5	25	713	-
	57,3	8 621	1,8	24,4	**R 2EB 042 A 65 x 550** 250 M 4	33,5	26,5	25	20	624	-
	58,4	8 459	2,8	15,4	**R 2EB 042 A 75 x 550** 280 M 6	42,5	33,5	31,5	25	713	-
	53,3	9 258	1,8	26,3	**R 2EB 060 A 65 x 550** 250 M 4	37,5	30	28	22,4	677	-
	52,9	9 335	3,35	26,5	**R 2EB 085 A 65 x 550** 250 M 4	45	37,5	33,5	28	921	-
	71,6	6 897	3,15	19,6	**R 2EB 042 A 65 x 550** 250 M 4	33,5	26,5	25	20	624	-
	73,6	6 705	3,55	12,2	**R 2EB 042 A 75 x 550** 280 M 6	42,5	33,5	31,5	25	713	-
	90,8	5 438	3,75	15,4	**R 2EB 042 A 65 x 550** 250 M 4	33,5	26,5	25	20	624	-
	115	4 310	4,75	12,2	**R 2EB 042 A 65 x 550** 250 M 4	33,5	26,5	25	20	624	-
	134	3 687	4,75	10,5	**R 2EB 042 A 65 x 550** 250 M 4	33,5	26,5	25	20	624	-
75	**1,63**	395 550	1,12	859	**R 4EB 500 A 75 x 550** 280 S 4	71	56	53	42,5	3 062	-
	1,63	396 190	1,5	860	**R 4EB 710 A 75 x 550** 280 S 4	80	63	60	47,5	3 992	-
	1,82	354 540	1,18	770	**R 4EB 500 A 75 x 550** 280 S 4	71	56	53	42,5	3 062	-
	1,80	357 520	1,6	776	**R 4EB 710 A 75 x 550** 280 S 4	80	63	60	47,5	3 992	-
	2,00	322 820	0,95	701	**R 4EB 355 A 75 x 550** 280 S 4	60	47,5	45	35,5	2 327	-
	1,91	338 340	1,18	735	**R 4EB 500 A 75 x 550** 280 S 4	71	56	53	42,5	3 062	-
	1,90	338 890	1,8	736	**R 4EB 710 A 75 x 550** 280 S 4	80	63	60	47,5	3 992	-

P_1	n_2	M_2	f_s	i	∅**d** x ∅**P**	Pt_N [kW] t_{amb} = 20°C		t_{amb} = 40°C		kg	
kW	min^{-1}	N m								HB	HBZ
75	**2,11**	305 820	1,12	664	**R 4EB 355 A 75 x 550** 280 S 4	60	47,5	45	35,5	2 327	-
	2,13	303 270	1,32	659	**R 4EB 500 A 75 x 550** 280 S 4	71	56	53	42,5	3 062	-
	2,11	305 820	1,9	664	**R 4EB 710 A 75 x 550** 280 S 4	80	63	60	47,5	3 992	-
	2,50	258 260	1,12	561	**R 4EB 355 A 75 x 550** 280 S 4	60	47,5	45	35,5	2 327	-
	2,38	270 670	1,5	588	**R 4EB 500 A 75 x 550** 280 S 4	71	56	53	42,5	3 062	-
	2,33	276 130	2,36	600	**R 4EB 710 A 75 x 550** 280 S 4	80	63	60	47,5	3 992	-
	2,67	241 110	1,32	524	**R 4EB 355 A 75 x 550** 280 S 4	60	47,5	45	35,5	2 327	-
	2,92	220 550	2,24	479	**R 4EB 500 A 75 x 550** 280 S 4	71	56	53	42,5	3 062	-
	2,92	220 910	3	480	**R 4EB 710 A 75 x 550** 280 S 4	80	63	60	47,5	3 992	-
	3,23	199 350	1,7	433	**R 4EB 355 A 75 x 550** 280 S 4	60	47,5	45	35,5	2 327	-
	3,02	213 410	1,8	463	**R 4EB 500 A 75 x 550** 280 S 4	71	56	53	42,5	3 062	-
	3,23	199 350	3,15	433	**R 4EB 710 A 75 x 550** 280 S 4	80	63	60	47,5	3 992	-
	3,34	192 890	1,8	419	**R 4EB 355 A 75 x 550** 280 S 4	60	47,5	45	35,5	2 327	-
	3,71	173 890	2,8	378	**R 4EB 500 A 75 x 550** 280 S 4	71	56	53	42,5	3 062	-
	3,78	170 520	1,9	370	**R 4EB 355 A 75 x 550** 280 S 4	60	47,5	45	35,5	2 327	-
	4,14	155 870	2,8	339	**R 4EB 500 A 75 x 550** 280 S 4	71	56	53	42,5	3 062	-
	4,24	152 080	2,24	330	**R 4EB 355 A 75 x 550** 280 S 4	60	47,5	45	35,5	2 327	-
	4,33	148 740	2,8	323	**R 4EB 500 A 75 x 550** 280 S 4	71	56	53	42,5	3 062	-
	5,20	123 920	2,65	269	**R 4EB 355 A 75 x 550** 280 S 4	60	47,5	45	35,5	2 327	-
	4,68	137 840	3,35	299	**R 4EB 500 A 75 x 550** 280 S 4	71	56	53	42,5	3 062	-
	5,35	120 550	2,65	262	**R 4EB 355 A 75 x 550** 280 S 4	60	47,5	45	35,5	2 327	-
	5,47	117 910	3,55	256	**R 4EB 500 A 75 x 550** 280 S 4	71	56	53	42,5	3 062	-
	6,56	98 230	3,15	213	**R 4EB 355 A 75 x 550** 280 S 4	60	47,5	45	35,5	2 327	-
	7,67	84 020	3,55	182	**R 4EB 355 A 75 x 550** 280 S 4	60	47,5	45	35,5	2 327	-
	8,81	74 750	1,12	159	**R 3EB 125 A 75 x 550** 280 S 4	42,5	33,5	31,5	25	1 132	-
	9,78	67 390	1,32	143	**R 3EB 180 A 75 x 550** 280 S 4	50	40	37,5	30	1 347	-
	9,76	67 500	2,5	143	**R 3EB 250 A 75 x 550** 280 S 4	60	47,5	45	35,5	1 837	-
	9,76	67 500	2,5	143	**R 3EB 355 A 75 x 550** 280 S 4	71	56	53	42,5	2 357	-
	11,2	58 940	1,32	125	**R 3EB 125 A 75 x 550** 280 S 4	42,5	33,5	31,5	25	1 132	-
	10,9	60 400	1,32	128	**R 3EB 180 A 75 x 550** 280 S 4	50	40	37,5	30	1 347	-
	10,8	60 910	2,5	129	**R 3EB 250 A 75 x 550** 280 S 4	60	47,5	45	35,5	1 837	-
	10,8	60 910	2,5	129	**R 3EB 355 A 75 x 550** 280 S 4	71	56	53	42,5	2 357	-
	12,6	52 100	1,32	111	**R 3EB 125 A 75 x 550** 280 S 4	42,5	33,5	31,5	25	1 132	-
	12,2	53 910	2,24	115	**R 3EB 180 A 75 x 550** 280 S 4	50	40	37,5	30	1 347	-
	12,2	54 000	3,35	115	**R 3EB 250 A 75 x 550** 280 S 4	60	47,5	45	35,5	1 837	-
	14,0	47 150	1,9	100	**R 3EB 125 A 75 x 550** 280 S 4	42,5	33,5	31,5	25	1 132	-
	13,6	48 320	2,24	103	**R 3EB 180 A 75 x 550** 280 S 4	50	40	37,5	30	1 347	-
	13,5	48 730	3,35	104	**R 3EB 250 A 75 x 550** 280 S 4	60	47,5	45	35,5	1 837	-
	15,8	41 680	2	88,6	**R 3EB 125 A 75 x 550** 280 S 4	42,5	33,5	31,5	25	1 132	-
	15,5	42 510	2,8	90,3	**R 3EB 180 A 75 x 550** 280 S 4	50	40	37,5	30	1 347	-
	17,7	37 180	2,36	79,0	**R 3EB 125 A 75 x 550** 280 S 4	42,5	33,5	31,5	25	1 132	-
	17,3	38 100	2,8	80,9	**R 3EB 180 A 75 x 550** 280 S 4	50	40	37,5	30	1 347	-
	20,1	32 860	2,5	69,8	**R 3EB 125 A 75 x 550** 280 S 4	42,5	33,5	31,5	25	1 132	-
	19,6	33 690	3,55	71,6	**R 3EB 180 A 75 x 550** 280 S 4	50	40	37,5	30	1 347	-
	21,8	30 290	2,8	64,4	**R 3EB 125 A 75 x 550** 280 S 4	42,5	33,5	31,5	25	1 132	-
	25,4	25 910	2,8	55,0	**R 3EB 125 A 75 x 550** 280 S 4	42,5	33,5	31,5	25	1 132	-
	27,4	24 010	3,55	51,0	**R 3EB 125 A 75 x 550** 280 S 4	42,5	33,5	31,5	25	1 132	-
	32,1	20 540	3,55	43,6	**R 3EB 125 A 75 x 550** 280 S 4	42,5	33,5	31,5	25	1 132	-
	57,3	11 760	1,32	24,4	**R 2EB 042 A 75 x 550** 280 S 4	33,5	26,5	25	20	722	-
	53,3	12 620	1,32	26,3	**R 2EB 060 A 75 x 550** 280 S 4	37,5	30	28	22,4	775	-
	52,9	12 730	2,5	26,5	**R 2EB 085 A 75 x 550** 280 S 4	45	37,5	33,5	28	1 019	-
	71,6	9 404	2,24	19,6	**R 2EB 042 A 75 x 550** 280 S 4	33,5	26,5	25	20	722	-
	66,7	10 100	2,24	21,0	**R 2EB 060 A 75 x 550** 280 S 4	37,5	30	28	22,4	775	-
	66,1	10 180	3,35	21,2	**R 2EB 085 A 75 x 550** 280 S 4	45	37,5	33,5	28	1 019	-
	90,8	7 415	2,8	15,4	**R 2EB 042 A 75 x 550** 280 S 4	33,5	26,5	25	20	722	-
	115	5 878	3,55	12,2	**R 2EB 042 A 75 x 550** 280 S 4	33,5	26,5	25	20	722	-
	134	5 028	3,55	10,5	**R 2EB 042 A 75 x 550** 280 S 4	33,5	26,5	25	20	722	-
90	**1,63**	474 650	0,9	859	**R 4EB 500 A 75 x 550** 280 M 4	71	56	53	42,5	3 127	-
	1,63	475 430	1,25	860	**R 4EB 710 A 75 x 550** 280 M 4	80	63	60	47,5	4 057	-
	1,82	425 450	1	770	**R 4EB 500 A 75 x 550** 280 M 4	71	56	53	42,5	3 127	-
	1,80	429 030	1,32	776	**R 4EB 710 A 75 x 550** 280 M 4	80	63	60	47,5	4 057	-
	1,91	406 010	1	735	**R 4EB 500 A 75 x 550** 280 M 4	71	56	53	42,5	3 127	-
	1,90	406 670	1,5	736	**R 4EB 710 A 75 x 550** 280 M 4	80	63	60	47,5	4 057	-
	2,11	366 980	0,95	664	**R 4EB 355 A 75 x 550** 280 M 4	60	47,5	45	35,5	2 392	-
	2,13	363 920	1,12	659	**R 4EB 500 A 75 x 550** 280 M 4	71	56	53	42,5	3 127	-
	2,11	366 980	1,6	664	**R 4EB 710 A 75 x 550** 280 M 4	80	63	60	47,5	4 057	-
	2,50	309 910	0,95	561	**R 4EB 355 A 75 x 550** 280 M 4	60	47,5	45	35,5	2 392	-
	2,38	324 800	1,25	588	**R 4EB 500 A 75 x 550** 280 M 4	71	56	53	42,5	3 127	-
	2,33	331 360	2	600	**R 4EB 710 A 75 x 550** 280 M 4	80	63	60	47,5	4 057	-

P_1	n_2	M_2	fs	i	∅d x ∅P	Pt_N [kW] t_{amb} = 20°C		t_{amb} = 40°C		kg	
kW	min^{-1}	N m								HB	HBZ
90	**2,67**	289 330	1,12	524	**R 4EB 355 A 75 x 550** 280 M 4	60	47,5	45	35,5	2 392	-
	2,92	264 660	1,9	479	**R 4EB 500 A 75 x 550** 280 M 4	71	56	53	42,5	3 127	-
	2,92	265 090	2,5	480	**R 4EB 710 A 75 x 550** 280 M 4	80	63	60	47,5	4 057	-
	3,23	239 220	1,4	433	**R 4EB 355 A 75 x 550** 280 M 4	60	47,5	45	35,5	2 392	-
	3,02	256 100	1,5	463	**R 4EB 500 A 75 x 550** 280 M 4	71	56	53	42,5	3 127	-
	3,23	239 220	2,65	433	**R 4EB 710 A 75 x 550** 280 M 4	80	63	60	47,5	4 057	-
	3,34	231 460	1,5	419	**R 4EB 355 A 75 x 550** 280 M 4	60	47,5	45	35,5	2 392	-
	3,71	208 670	2,24	378	**R 4EB 500 A 75 x 550** 280 M 4	71	56	53	42,5	3 127	-
	3,41	226 750	2,65	410	**R 4EB 710 A 75 x 550** 280 M 4	80	63	60	47,5	4 057	-
	3,78	204 620	1,6	370	**R 4EB 355 A 75 x 550** 280 M 4	60	47,5	45	35,5	2 392	-
	4,14	187 040	2,36	339	**R 4EB 500 A 75 x 550** 280 M 4	71	56	53	42,5	3 127	-
	4,10	188 610	3,35	341	**R 4EB 710 A 75 x 550** 280 M 4	80	63	60	47,5	4 057	-
	4,24	182 500	1,8	330	**R 4EB 355 A 75 x 550** 280 M 4	60	47,5	45	35,5	2 392	-
	4,33	178 490	2,36	323	**R 4EB 500 A 75 x 550** 280 M 4	71	56	53	42,5	3 127	-
	4,33	178 780	3,55	324	**R 4EB 710 A 75 x 550** 280 M 4	80	63	60	47,5	4 057	-
	5,20	148 700	2,12	269	**R 4EB 355 A 75 x 550** 280 M 4	60	47,5	45	35,5	2 392	-
	4,68	165 410	2,8	299	**R 4EB 500 A 75 x 550** 280 M 4	71	56	53	42,5	3 127	-
	5,35	144 660	2,24	262	**R 4EB 355 A 75 x 550** 280 M 4	60	47,5	45	35,5	2 392	-
	5,47	141 490	2,8	256	**R 4EB 500 A 75 x 550** 280 M 4	71	56	53	42,5	3 127	-
	6,56	117 870	2,65	213	**R 4EB 355 A 75 x 550** 280 M 4	60	47,5	45	35,5	2 392	-
	6,70	115 530	2,8	209	**R 4EB 500 A 75 x 550** 280 M 4	71	56	53	42,5	3 127	-
	7,67	100 830	2,8	182	**R 4EB 355 A 75 x 550** 280 M 4	60	47,5	45	35,5	2 392	-
	8,81	89 710	0,95	159	**R 3EB 125 A 75 x 550** 280 M 4	42,5	33,5	31,5	25	1 197	-
	9,78	80 870	1,12	143	**R 3EB 180 A 75 x 550** 280 M 4	50	40	37,5	30	1 412	-
	9,76	81 000	2	143	**R 3EB 250 A 75 x 550** 280 M 4	60	47,5	45	35,5	1 902	-
	9,76	81 000	2	143	**R 3EB 355 A 75 x 550** 280 M 4	71	56	53	42,5	2 422	-
	11,2	70 720	1,12	125	**R 3EB 125 A 75 x 550** 280 M 4	42,5	33,5	31,5	25	1 197	-
	10,9	72 480	1,12	128	**R 3EB 180 A 75 x 550** 280 M 4	50	40	37,5	30	1 412	-
	10,8	73 090	2	129	**R 3EB 250 A 75 x 550** 280 M 4	60	47,5	45	35,5	1 902	-
	10,8	73 090	2	129	**R 3EB 355 A 75 x 550** 280 M 4	71	56	53	42,5	2 422	-
	12,6	62 520	1,12	111	**R 3EB 125 A 75 x 550** 280 M 4	42,5	33,5	31,5	25	1 197	-
	12,2	64 690	1,9	115	**R 3EB 180 A 75 x 550** 280 M 4	50	40	37,5	30	1 412	-
	12,2	64 800	2,65	115	**R 3EB 250 A 75 x 550** 280 M 4	60	47,5	45	35,5	1 902	-
	12,2	64 800	2,65	115	**R 3EB 355 A 75 x 550** 280 M 4	71	56	53	42,5	2 422	-
	14,0	56 580	1,6	100	**R 3EB 125 A 75 x 550** 280 M 4	42,5	33,5	31,5	25	1 197	-
	13,6	57 990	1,9	103	**R 3EB 180 A 75 x 550** 280 M 4	50	40	37,5	30	1 412	-
	13,5	58 470	2,65	104	**R 3EB 250 A 75 x 550** 280 M 4	60	47,5	45	35,5	1 902	-
	13,5	58 470	2,65	104	**R 3EB 355 A 75 x 550** 280 M 4	71	56	53	42,5	2 422	-
	15,8	50 020	1,6	88,6	**R 3EB 125 A 75 x 550** 280 M 4	42,5	33,5	31,5	25	1 197	-
	15,5	51 010	2,36	90,3	**R 3EB 180 A 75 x 550** 280 M 4	50	40	37,5	30	1 412	-
	15,5	51 090	3,35	90,5	**R 3EB 250 A 75 x 550** 280 M 4	60	47,5	45	35,5	1 902	-
	17,7	44 610	2	79,0	**R 3EB 125 A 75 x 550** 280 M 4	42,5	33,5	31,5	25	1 197	-
	17,3	45 720	2,36	80,9	**R 3EB 180 A 75 x 550** 280 M 4	50	40	37,5	30	1 412	-
	17,2	46 110	3,75	81,6	**R 3EB 250 A 75 x 550** 280 M 4	60	47,5	45	35,5	1 902	-
	20,1	39 440	2	69,8	**R 3EB 125 A 75 x 550** 280 M 4	42,5	33,5	31,5	25	1 197	-
	19,6	40 430	3	71,6	**R 3EB 180 A 75 x 550** 280 M 4	50	40	37,5	30	1 412	-
	21,8	36 350	2,36	64,4	**R 3EB 125 A 75 x 550** 280 M 4	42,5	33,5	31,5	25	1 197	-
	21,8	36 240	3	64,2	**R 3EB 180 A 75 x 550** 280 M 4	50	40	37,5	30	1 412	-
	25,4	31 090	2,36	55,0	**R 3EB 125 A 75 x 550** 280 M 4	42,5	33,5	31,5	25	1 197	-
	25,5	31 000	3	54,9	**R 3EB 180 A 75 x 550** 280 M 4	50	40	37,5	30	1 412	-
	27,4	28 810	3	51,0	**R 3EB 125 A 75 x 550** 280 M 4	42,5	33,5	31,5	25	1 197	-
	32,1	24 650	3	43,6	**R 3EB 125 A 75 x 550** 280 M 4	42,5	33,5	31,5	25	1 197	-
	57,3	14 110	1,12	24,4	**R 2EB 042 A 75 x 550** 280 M 4	33,5	26,5	25	20	787	-
	53,3	15 150	1,12	26,3	**R 2EB 060 A 75 x 550** 280 M 4	37,5	30	28	22,4	840	-
	52,9	15 280	2	26,5	**R 2EB 085 A 75 x 550** 280 M 4	45	37,5	33,5	28	1 084	-
	52,9	15 280	2	26,5	**R 2EB 125 A 75 x 550** 280 M 4	50	40	37,5	30	1 232	-
	71,6	11 290	1,9	19,6	**R 2EB 042 A 75 x 550** 280 M 4	33,5	26,5	25	20	787	-
	66,7	12 120	1,9	21,0	**R 2EB 060 A 75 x 550** 280 M 4	37,5	30	28	22,4	840	-
	66,1	12 220	2,8	21,2	**R 2EB 085 A 75 x 550** 280 M 4	45	37,5	33,5	28	1 084	-
	90,8	8 898	2,36	15,4	**R 2EB 042 A 75 x 550** 280 M 4	33,5	26,5	25	20	787	-
	84,6	9 555	2,36	16,6	**R 2EB 060 A 75 x 550** 280 M 4	37,5	30	28	22,4	840	-
	83,8	9 636	4,25	16,7	**R 2EB 085 A 75 x 550** 280 M 4	45	37,5	33,5	28	1 084	-
	115	7 053	3	12,2	**R 2EB 042 A 75 x 550** 280 M 4	33,5	26,5	25	20	787	-
	134	6 033	3	10,5	**R 2EB 042 A 75 x 550** 280 M 4	33,5	26,5	25	20	787	-

Page left intentionally blank

3.3 - In line gear reducer selection tables



n_{N2} x L_h	i_N	Gear reducer size P_{N2} kW M_{N2} N m ... / i 001A	002A	003A	004A	006A	009A	012A	015A	018A	021A	i_N	n_1 min^{-1}	n_{N2}
2 800 000	7,1	12,9 469 **1EL/7,64**	18,1 662 **1EL/7,64**	25,6 933 **1EL/7,64**	36,1 1 320 **1EL/7,64**	51 1 850 **1EL/7,64**	72 2 610 **1EL/7,64**	101 3 690 **1EL/7,64**	–	143 5 200 **1EL/7,64**	–	7,1	2 000	**280**
	6	19,6 646 **1EL/6,21**	27,6 911 **1EL/6,21**	39 1 280 **1EL/6,21**	55 1 810 **1EL/6,21**	77 2 550 **1EL/6,21**	109 3 600 **1EL/6,21**	154 5 080 **1EL/6,21**	202 6 300 **1EL/5,87**	217 7 160 **1EL/6,21**	285 8 880 **1EL/5,87**	6	1 800	
	5	19,1 689 **1EL/5,29**	27,1 979 **1EL/5,29**	37,2 1 340 **1EL/5,29**	53 1 930 **1EL/5,29**	76 2 760 **1EL/5,29**	109 3 930 **1EL/5,29**	151 5 460 **1EL/5,29**	202 7 280 **1EL/5,29**	214 7 720 **1EL/5,29**	267 9 650 **1EL/5,29**	5	1 400	
	4,25	21,4 683 **1EL/4,17**	30,4 970 **1EL/4,17**	41,8 1 330 **1EL/4,17**	60 1 910 **1EL/4,17**	86 2 730 **1EL/4,17**	122 3 890 **1EL/4,17**	170 5 410 **1EL/4,17**	226 7 210 **1EL/4,17**	240 7 650 **1EL/4,17**	300 9 560 **1EL/4,17**	4,25	1 250	
	3,55	21,1 707 **1EL/3,52**	29,9 1 000 **1EL/3,52**	41 1 380 **1EL/3,52**	59 1 980 **1EL/3,52**	84 2 830 **1EL/3,52**	120 4 030 **1EL/3,52**	167 5 600 **1EL/3,52**	222 7 450 **1EL/3,52**	235 7 900 **1EL/3,52**	294 9 880 **1EL/3,52**	3,55	1 000	
2 500 000	7,1	11,7 472 **1EL/7,64**	16,4 666 **1EL/7,64**	23,2 939 **1EL/7,64**	32,7 1 320 **1EL/7,64**	46,1 1 870 **1EL/7,64**	65 2 630 **1EL/7,64**	92 3 710 **1EL/7,64**	–	129 5 230 **1EL/7,64**	–	7,1	1 800	**250**
	6	17,6 651 **1EL/6,21**	24,7 918 **1EL/6,21**	34,9 1 290 **1EL/6,21**	49,2 1 820 **1EL/6,21**	69 2 570 **1EL/6,21**	98 3 630 **1EL/6,21**	138 5 120 **1EL/6,21**	181 6 340 **1EL/5,87**	194 7 210 **1EL/6,21**	255 8 950 **1EL/5,87**	6	1 600	
	5	17,6 713 **1EL/5,29**	25 1 010 **1EL/5,29**	34,4 1 390 **1EL/5,29**	49,4 2 000 **1EL/5,29**	71 2 850 **1EL/5,29**	100 4 060 **1EL/5,29**	140 5 650 **1EL/5,29**	186 7 530 **1EL/5,29**	197 7 990 **1EL/5,29**	247 9 980 **1EL/5,29**	5	1 250	
	4,25	18,3 730 **1EL/4,17**	26 1 040 **1EL/4,17**	35,7 1 420 **1EL/4,17**	51 2 040 **1EL/4,17**	73 2 920 **1EL/4,17**	104 4 160 **1EL/4,17**	145 5 780 **1EL/4,17**	193 7 710 **1EL/4,17**	205 8 180 **1EL/4,17**	256 10 220 **1EL/4,17**	4,25	1 000	
	3,55	19,6 730 **1EL/3,52**	27,8 1 040 **1EL/3,52**	38,1 1 420 **1EL/3,52**	55 2 040 **1EL/3,52**	78 2 920 **1EL/3,52**	111 4 160 **1EL/3,52**	155 5 780 **1EL/3,52**	206 7 690 **1EL/3,52**	219 8 160 **1EL/3,52**	273 10 200 **1EL/3,52**	3,55	900	
2 240 000	12,5	18,2 753 **2EL/12,1**	25,8 1 070 **2EL/12,1**	35 1 480 **2EL/12,4**	42 1 770 **2EL/12,4**	60 2 520 **2EL/12,4**	– 3 450 **2EL/12,4**	– 4 960 **2EL/12,4**	– 7 090 **2EL/12,4**	– 7 090 **2EL/12,4**	– 7 090 **2EL/12,4**	12,5	2 800	**224**
	7,1	10,4 476 **1EL/7,64**	14,7 671 **1EL/7,64**	20,7 946 **1EL/7,64**	29,3 1 330 **1EL/7,64**	41,2 1 880 **1EL/7,64**	58 2 650 **1EL/7,64**	82 3 740 **1EL/7,64**	–	116 5 270 **1EL/7,64**	–	7,1	1 600	
	6	15,5 656 **1EL/6,21**	21,8 925 **1EL/6,21**	30,8 1 300 **1EL/6,21**	43,4 1 840 **1EL/6,21**	61 2 590 **1EL/6,21**	86 3 660 **1EL/6,21**	122 5 160 **1EL/6,21**	160 6 400 **1EL/5,87**	172 7 270 **1EL/6,21**	225 9 020 **1EL/5,87**	6	1 400	
	5	16,3 737 **1EL/5,29**	23,2 1 050 **1EL/5,29**	31,8 1 440 **1EL/5,29**	45,7 2 060 **1EL/5,29**	65 2 950 **1EL/5,29**	93 4 200 **1EL/5,29**	129 5 840 **1EL/5,29**	170 7 680 **1EL/5,29**	183 8 250 **1EL/5,29**	229 10 320 **1EL/5,29**	5	1 120	
	4,25	17 753 **1EL/4,17**	24,2 1 070 **1EL/4,17**	33,2 1 470 **1EL/4,17**	47,6 2 110 **1EL/4,17**	68 3 010 **1EL/4,17**	97 4 290 **1EL/4,17**	135 5 970 **1EL/4,17**	180 7 960 **1EL/4,17**	191 8 440 **1EL/4,17**	238 10 550 **1EL/4,17**	4,25	900	
	3,55	18 756 **1EL/3,52**	25,6 1 070 **1EL/3,52**	35,1 1 470 **1EL/3,52**	50 2 120 **1EL/3,52**	72 3 020 **1EL/3,52**	103 4 310 **1EL/3,52**	143 5 990 **1EL/3,52**	190 7 970 **1EL/3,52**	201 8 450 **1EL/3,52**	252 10 560 **1EL/3,52**	3,55	800	
2 000 000	16	15,1 794 **2EL/17,4**	21,4 1 130 **2EL/17,4**	29,3 1 550 **2EL/17,4**	39,7 2 090 **2EL/17,4**	56 2 970 **2EL/17,4**	– 4 090 **2EL/17,4**	– 5 870 **2EL/17,4**	– 8 380 **2EL/17,4**	– 8 380 **2EL/17,4**	– 11 120 **2EL/17,4**	16	3 150	**200**
	14	15,8 777 **2EL/14,4**	22,5 1 100 **2EL/14,4**	30,4 1 520 **2EL/14,7**	42 2 100 **2EL/14,7**	60 2 980 **2EL/14,7**	– 4 100 **2EL/14,7**	– 5 890 **2EL/14,7**	– 8 260 **2EL/14,7**	– 8 410 **2EL/14,7**	– 8 410 **2EL/14,7**	14	2 800	
	12,5	16,8 779 **2EL/12,1**	23,9 1 110 **2EL/12,1**	32,3 1 530 **2EL/12,4**	38,8 1 830 **2EL/12,4**	55 2 600 **2EL/12,4**	76 3 570 **2EL/12,4**	109 5 130 **2EL/12,4**	155 7 330 **2EL/12,4**	155 7 330 **2EL/12,4**	155 7 330 **2EL/12,4**	12,5	2 500	
	7,1	9,2 480 **1EL/7,64**	13 676 **1EL/7,64**	18,3 953 **1EL/7,64**	25,8 1 340 **1EL/7,64**	36,4 1 900 **1EL/7,64**	51 2 670 **1EL/7,64**	72 3 770 **1EL/7,64**	–	102 5 310 **1EL/7,64**	–	7,1	1 400	
	6	13,9 661 **1EL/6,21**	19,6 932 **1EL/6,21**	27,7 1 310 **1EL/6,21**	39 1 850 **1EL/6,21**	55 2 610 **1EL/6,21**	78 3 680 **1EL/6,21**	109 5 190 **1EL/6,21**	144 6 440 **1EL/5,87**	154 7 320 **1EL/6,21**	203 9 080 **1EL/5,87**	6	1 250	
	5	15,1 762 **1EL/5,29**	21,4 1 080 **1EL/5,29**	29,4 1 490 **1EL/5,29**	42,2 2 130 **1EL/5,29**	60 3 050 **1EL/5,29**	86 4 350 **1EL/5,29**	119 6 040 **1EL/5,29**	153 7 730 **1EL/5,29**	169 8 540 **1EL/5,29**	211 10 670 **1EL/5,29**	5	1 000	
	4,25	15,7 781 **1EL/4,17**	22,2 1 110 **1EL/4,17**	30,5 1 520 **1EL/4,17**	43,9 2 190 **1EL/4,17**	63 3 120 **1EL/4,17**	89 4 450 **1EL/4,17**	124 6 180 **1EL/4,17**	165 8 240 **1EL/4,17**	175 8 740 **1EL/4,17**	219 10 930 **1EL/4,17**	4,25	800	
	3,55	16,6 784 **1EL/3,52**	23,5 1 110 **1EL/3,52**	32,3 1 530 **1EL/3,52**	46,4 2 190 **1EL/3,52**	66 3 130 **1EL/3,52**	94 4 470 **1EL/3,52**	131 6 210 **1EL/3,52**	175 8 260 **1EL/3,52**	185 8 760 **1EL/3,52**	231 10 950 **1EL/3,52**	3,55	710	



$n_{N2} \times L_h$	i_N	Gear reducer size P_{N2} kW M_{N2} N m ... / i 030A	042A	060A	085A	125A	180A	250A	355A	500A	710A	i_N	n_1 min^{-1}	n_{N2}
2 800 000	7,1	–	–	–	–	–	–	–	–	–	–	7,1	2 000	**280**
	6	–	–	–	–	–	–	–	–	–	–	6	1 800	
	5	368 13 180 **1EL/5,25**	573 19 110 **1EL/4,89**	–	–	–	–	–	–	–	–	5	1 400	
	4,25	417 13 020 **1EL/4,09**	602 19 240 **1EL/4,18**	–	–	–	–	–	–	–	–	4,25	1 250	
	3,55	–	–	–	–	–	–	–	–	–	–	3,55	1 000	
2 500 000	7,1	–	–	–	–	–	–	–	–	–	–	7,1	1 800	**250**
	6	–	–	–	–	–	–	–	–	–	–	6	1 600	
	5	340 13 640 **1EL/5,25**	529 19 770 **1EL/4,89**	–	–	–	–	–	–	–	–	5	1 250	
	4,25	356 13 920 **1EL/4,09**	515 20 570 **1EL/4,18**	–	–	–	–	–	–	–	–	4,25	1 000	
	3,55	–	–	–	–	–	–	–	–	–	–	3,55	900	
2 240 000	12,5	–	–	–	–	–	–	–	–	–	–	12,5	2 800	**224**
	7,1	–	–	–	–	–	–	–	–	–	–	7,1	1 600	
	6	–	–	–	–	–	–	–	–	–	–	6	1 400	
	5	315 14 090 **1EL/5,25**	490 20 430 **1EL/4,89**	–	–	–	–	–	–	–	–	5	1 120	
	4,25	331 14 370 **1EL/4,09**	478 21 230 **1EL/4,18**	–	–	–	–	–	–	–	–	4,25	900	
	3,55	–	–	–	–	–	–	–	–	–	–	3,55	800	
2 000 000	16	– 15 150 **2EL/17,1**	–	– 28 750 **2EL/17,1**	– 39 950 **2EL/17,1**	–	– 64 350 **2EL/17,1**	–	–	–	–	16	3 150	**200**
	14	– 14 910 **2EL/14,4**	– 22 020 **2EL/14,7**	– 28 790 **2EL/14,4**	–	–	–	–	–	–	–	14	2 800	
	12,5	–	–	–	–	–	–	–	–	–	–	12,5	2 500	
	7,1	–	–	–	–	–	–	–	–	–	–	7,1	1 400	
	6	–	–	–	–	–	–	–	–	–	–	6	1 250	
	5	291 14 580 **1EL/5,25**	453 21 140 **1EL/4,89**	–	–	–	–	–	–	–	–	5	1 000	
	4,25	305 14 890 **1EL/4,09**	441 21 990 **1EL/4,18**	–	–	–	–	–	–	–	–	4,25	800	
	3,55	–	–	–	–	–	–	–	–	–	–	3,55	710	

3



$n_{N2} \times L_h$	i_N	Gear reducer size P_{N2} kW M_{N2} N m ... / i 001A	002A	003A	004A	006A	009A	012A	015A	018A	021A	i_N	n_1 min^{-1}	n_{N2}
1 800 000	18	784 **2EL/18,3**	1 110 **2EL/18,3**	1 540 **2EL/18,6**	2 210 **2EL/18,6**	3 150 **2EL/18,6**	4 450 **2EL/18,6**	6 240 **2EL/18,6**	7 780 **2EL/18,6**	8 830 **2EL/18,6**	10 290 **2EL/18,6**			
		13,9	19,7	27	36,5	52	71	102	146	146	194	16	2 800	**180**
	16	822 **2EL/17,4**	1 170 **2EL/17,4**	1 600 **2EL/17,4**	2 170 **2EL/17,4**	3 080 **2EL/17,4**	4 230 **2EL/17,4**	6 080 **2EL/17,4**	8 680 **2EL/17,4**	8 680 **2EL/17,4**	11 520 **2EL/17,4**			
		14,6	20,8	28,1	38,8	55	76	109	152	155	155	14	2 500	
	14	804 **2EL/14,4**	1 140 **2EL/14,4**	1 580 **2EL/14,7**	2 170 **2EL/14,7**	3 090 **2EL/14,7**	4 240 **2EL/14,7**	6 090 **2EL/14,7**	8 540 **2EL/14,7**	8 700 **2EL/14,7**	8 700 **2EL/14,7**			
		15,6	22,1	29,9	35,9	51	70	101	144	144	144	12,5	2 240	
	12,5	805 **2EL/12,1**	1 140 **2EL/12,1**	1 580 **2EL/12,4**	1 890 **2EL/12,4**	2 690 **2EL/12,4**	3 690 **2EL/12,4**	5 300 **2EL/12,4**	7 580 **2EL/12,4**	7 580 **2EL/12,4**	7 580 **2EL/12,4**			
		8,3	11,7	16,5	23,2	32,7	46,1	65		92		7,1	1 250	
	7,1	483 **1EL/7,64**	681 **1EL/7,64**	960 **1EL/7,64**	1 350 **1EL/7,64**	1 910 **1EL/7,64**	2 690 **1EL/7,64**	3 790 **1EL/7,64**	–	5 350 **1EL/7,64**	–			
		12,6	17,7	25	35,2	49,6	70	99	130	139	183	6	1 120	
	6	665 **1EL/6,21**	938 **1EL/6,21**	1 320 **1EL/6,21**	1 870 **1EL/6,21**	2 630 **1EL/6,21**	3 710 **1EL/6,21**	5 230 **1EL/6,21**	6 480 **1EL/5,87**	7 370 **1EL/6,21**	9 140 **1EL/5,87**			
		14	19,9	27,3	39,2	56	79	111	139	157	196	5	900	
	5	787 **1EL/5,29**	1 120 **1EL/5,29**	1 530 **1EL/5,29**	2 200 **1EL/5,29**	3 150 **1EL/5,29**	4 450 **1EL/5,29**	6 230 **1EL/5,29**	7 780 **1EL/5,29**	8 810 **1EL/5,29**	11 020 **1EL/5,29**			
		14,4	20,5	28,1	40,3	58	82	114	152	161	202	4,25	710	
	4,25	809 **1EL/4,17**	1 150 **1EL/4,17**	1 580 **1EL/4,17**	2 270 **1EL/4,17**	3 240 **1EL/4,17**	4 610 **1EL/4,17**	6 410 **1EL/4,17**	8 540 **1EL/4,17**	9 060 **1EL/4,17**	11 330 **1EL/4,17**			
		15,2	21,6	29,7	42,7	61	87	121	161	170	213	3,55	630	
	3,55	812 **1EL/3,52**	1 150 **1EL/3,52**	1 580 **1EL/3,52**	2 270 **1EL/3,52**	3 250 **1EL/3,52**	4 630 **1EL/3,52**	6 430 **1EL/3,52**	8 560 **1EL/3,52**	9 080 **1EL/3,52**	11 350 **1EL/3,52**			
1 600 000		13,4	19									20	3 150	**160**
	20	835 **2EL/20,5**	1 190 **2EL/20,5**	–	–	–	–	–	–	–	–			
		13	18,5	25,1	36	50	–	–	–	–	–	18	2 800	
	18	812 **2EL/18,3**	1 150 **2EL/18,3**	1 590 **2EL/18,6**	2 290 **2EL/18,6**	3 180 **2EL/18,6**	4 490 **2EL/18,6**	6 330 **2EL/18,6**	7 840 **2EL/18,6**	9 140 **2EL/18,6**	10 660 **2EL/18,6**			
		12,8	18,2	24,9	33,7	47,9	66	94	135	135	179	16	2 500	
	16	851 **2EL/17,4**	1 210 **2EL/17,4**	1 660 **2EL/17,4**	2 250 **2EL/17,4**	3 190 **2EL/17,4**	4 380 **2EL/17,4**	6 290 **2EL/17,4**	8 980 **2EL/17,4**	8 980 **2EL/17,4**	11 920 **2EL/17,4**			
		13,5	19,2	26	35,9	51	70	101	141	144	144	14	2 240	
	14	831 **2EL/14,4**	1 180 **2EL/14,4**	1 630 **2EL/14,7**	2 250 **2EL/14,7**	3 190 **2EL/14,7**	4 380 **2EL/14,7**	6 290 **2EL/14,7**	8 830 **2EL/14,7**	8 990 **2EL/14,7**	8 990 **2EL/14,7**			
		14,4	20,4	27,6	33,2	47,1	65	93	133	133	133	12,5	2 000	
	12,5	833 **2EL/12,1**	1 180 **2EL/12,1**	1 630 **2EL/12,4**	1 960 **2EL/12,4**	2 780 **2EL/12,4**	3 820 **2EL/12,4**	5 490 **2EL/12,4**	7 840 **2EL/12,4**	7 840 **2EL/12,4**	7 840 **2EL/12,4**			
		7,5	10,5	14,8	20,9	29,5	41,6	59		83		7,1	1 120	
	7,1	486 **1EL/7,64**	685 **1EL/7,64**	967 **1EL/7,64**	1 360 **1EL/7,64**	1 920 **1EL/7,64**	2 710 **1EL/7,64**	3 820 **1EL/7,64**	–	5 390 **1EL/7,64**	–			
		11,3	15,9	22,4	31,6	44,6	63	89	117	125	164	6	1 000	
	6	670 **1EL/6,21**	945 **1EL/6,21**	1 330 **1EL/6,21**	1 880 **1EL/6,21**	2 650 **1EL/6,21**	3 730 **1EL/6,21**	5 260 **1EL/6,21**	6 530 **1EL/5,87**	7 420 **1EL/6,21**	9 210 **1EL/5,87**			
		12,9	18,3	25,2	36,1	50	71	100	124	144	180	5	800	
	5	815 **1EL/5,29**	1 160 **1EL/5,29**	1 590 **1EL/5,29**	2 280 **1EL/5,29**	3 180 **1EL/5,29**	4 480 **1EL/5,29**	6 320 **1EL/5,29**	7 840 **1EL/5,29**	9 130 **1EL/5,29**	11 380 **1EL/5,29**			
		13,3	18,8	25,8	37,1	53	76	105	140	148	186	4,25	630	
	4,25	839 **1EL/4,17**	1 190 **1EL/4,17**	1 640 **1EL/4,17**	2 350 **1EL/4,17**	3 350 **1EL/4,17**	4 780 **1EL/4,17**	6 640 **1EL/4,17**	8 860 **1EL/4,17**	9 390 **1EL/4,17**	11 740 **1EL/4,17**			
		14	19,9	27,4	39,3	56	80	111	148	157	196	3,55	560	
	3,55	841 **1EL/3,52**	1 190 **1EL/3,52**	1 640 **1EL/3,52**	2 360 **1EL/3,52**	3 370 **1EL/3,52**	4 800 **1EL/3,52**	6 660 **1EL/3,52**	8 870 **1EL/3,52**	9 410 **1EL/3,52**	11 760 **1EL/3,52**			
1 400 000		12,4	17,6	24,8	32,7	46,4	–	–	–	–	–	22,4	3 150	**140**
	22,4	829 **2EL/22**	1 180 **2EL/22**	1 660 **2EL/22,1**	2 190 **2EL/22,1**	3 110 **2EL/22,1**	4 270 **2EL/22,1**	6 130 **2EL/22,1**	8 750 **2EL/22,1**	8 750 **2EL/22,1**	11 670 **2EL/22,1**			
		12,3	17,5									20	2 800	
	20	865 **2EL/20,5**	1 230 **2EL/20,5**	–	–	–	–	–	–	–	–			
		12	17,1	23,2	32,9	45	64	90	111	130	155	18	2 500	
	18	840 **2EL/18,3**	1 190 **2EL/18,3**	1 650 **2EL/18,6**	2 340 **2EL/18,6**	3 200 **2EL/18,6**	4 520 **2EL/18,6**	6 370 **2EL/18,6**	7 890 **2EL/18,6**	9 250 **2EL/18,6**	11 030 **2EL/18,6**			
		11,9	16,9	23,1	31,2	44,4	61	87	125	125	166	16	2 240	
	16	879 **2EL/17,4**	1 250 **2EL/17,4**	1 720 **2EL/17,4**	2 320 **2EL/17,4**	3 300 **2EL/17,4**	4 530 **2EL/17,4**	6 500 **2EL/17,4**	9 280 **2EL/17,4**	9 280 **2EL/17,4**	12 320 **2EL/17,4**			
		12,5	17,8	24,1	33,2	47,1	65	93	130	133	133	14	2 000	
	14	860 **2EL/14,4**	1 220 **2EL/14,4**	1 690 **2EL/14,7**	2 330 **2EL/14,7**	3 300 **2EL/14,7**	4 530 **2EL/14,7**	6 510 **2EL/14,7**	9 130 **2EL/14,7**	9 300 **2EL/14,7**	9 300 **2EL/14,7**			

3



$n_{N2} \times L_h$	i_N	Gear reducer size P_{N2} kW M_{N2} N m ... / i 030A	042A	060A	085A	125A	180A	250A	355A	500A	710A	i_N	n_1 min^{-1}	n_{N2}
1 800 000	18	15 070 **2EL/18,5**	22 160 **2EL/17,5**	30 650 **2EL/18,5**	–	55 060 **2EL/17,5**	–	89 440 **2EL/17,5**	133 540 **2EL/17,5**	171 060 **2EL/17,5**	236 310 **2EL/17,5**			
		–		–	–		–					16	2 800	**180**
	16	15 690 **2EL/17,1**	–	29 780 **2EL/17,1**	41 390 **2EL/17,1**	–	66 670 **2EL/17,1**	–	–	–	–			
		–	–	–								14	2 500	
	14	15 420 **2EL/14,4**	22 790 **2EL/14,7**	29 780 **2EL/14,4**	–	–	–	–	–	–	–			
												12,5	2 240	
	12,5	–	–	–	–	–	–	–	–	–	–			
												7,1	1 250	
	7,1	–	–	–	–	–	–	–	–	–	–			
												6	1 120	
	6	–	–	–	–	–	–	–	–	–	–			
		270	421									5	900	
	5	15 050 **1EL/5,25**	21 820 **1EL/4,89**	–	–	–	–	–	–	–	–			
		280	405									4,25	710	
	4,25	15 430 **1EL/4,09**	22 790 **1EL/4,18**	–	–	–	–	–	–	–	–			
												3,55	630	
	3,55	–	–	–	–	–	–	–	–	–	–			
1 600 000			–			–	–	–	–	–	–	20	3 150	**160**
	20	–	23 000 **2EL/20,4**	–	–	57 710 **2EL/20,4**	66 200 **2EL/20**	92 010 **2EL/20,4**	137 390 **2EL/20,4**	175 980 **2EL/20,4**	243 120 **2EL/20,4**			
		–	–	–		–		–	–	–	–	18	2 800	
	18	15 610 **2EL/18,5**	22 960 **2EL/17,5**	31 760 **2EL/18,5**	–	57 050 **2EL/17,5**	–	92 650 **2EL/17,5**	138 350 **2EL/17,5**	177 210 **2EL/17,5**	244 810 **2EL/17,5**			
		–		–	–		–					16	2 500	
	16	16 240 **2EL/17,1**	–	30 810 **2EL/17,1**	42 820 **2EL/17,1**	–	68 970 **2EL/17,1**	–	–	–	–			
		260	376	–								14	2 240	
	14	15 940 **2EL/14,4**	23 550 **2EL/14,7**	30 780 **2EL/14,4**	–	–	–	–	–	–	–			
												12,5	2 000	
	12,5	–	–	–	–	–	–	–	–	–	–			
												7,1	1 120	
	7,1	–	–	–	–	–	–	–	–	–	–			
												6	1 000	
	6	–	–	–	–	–	–	–	–	–	–			
		249	387									5	800	
	5	15 590 **1EL/5,25**	22 600 **1EL/4,89**	–	–	–	–	–	–	–	–			
		258	373									4,25	630	
	4,25	15 990 **1EL/4,09**	23 630 **1EL/4,18**	–	–	–	–	–	–	–	–			
												3,55	560	
	3,55	–	–	–	–	–	–	–	–	–	–			
1 400 000		–	–	–	–	–	–	–	–	–	–	22,4	3 150	**140**
	22,4	16 270 **2EL/21,7**	23 150 **2EL/22,1**	30 020 **2EL/21,7**	41 840 **2EL/21,9**	57 510 **2EL/22,1**	69 350 **2EL/22**	96 050 **2EL/22,1**	143 420 **2EL/22,1**	188 580 **2EL/23,9**	284 230 **2EL/23,9**			
			–			–	–	–	–	–	–	20	2 800	
	20	–	23 830 **2EL/20,4**	–	–	59 780 **2EL/20,4**	68 590 **2EL/20**	95 320 **2EL/20,4**	142 330 **2EL/20,4**	182 310 **2EL/20,4**	251 860 **2EL/20,4**			
		–	–	–		–		–	–	–	–	18	2 500	
	18	16 150 **2EL/18,5**	23 760 **2EL/17,5**	32 860 **2EL/18,5**	–	59 020 **2EL/17,5**	–	95 860 **2EL/17,5**	143 130 **2EL/17,5**	183 340 **2EL/17,5**	253 280 **2EL/17,5**			
		231		–	–		–					16	2 240	
	16	16 780 **2EL/17,1**	–	31 840 **2EL/17,1**	44 260 **2EL/17,1**	–	71 280 **2EL/17,1**	–	–	–	–			
		240	347	463								14	2 000	
	14	16 490 **2EL/14,4**	24 360 **2EL/14,7**	31 840 **2EL/14,4**	–	–	–	–	–	–	–			

3



$n_{N2} \times L_h$	i_N	Gear reducer size P_{N2} kW M_{N2} N m ... / i 001A	002A	003A	004A	006A	009A	012A	015A	018A	021A	i_N	n_1 min^{-1}	n_{N2}
1 400 000	12,5	13,3 859 **2EL/12,1**	19 1 220 **2EL/12,1**	25,7 1 690 **2EL/12,4**	30,8 2 020 **2EL/12,4**	43,8 2 870 **2EL/12,4**	60 3 940 **2EL/12,4**	86 5 660 **2EL/12,4**	123 8 090 **2EL/12,4**	123 8 090 **2EL/12,4**	123 8 090 **2EL/12,4**	12,5	1 800	**140**
	7,1	6,7 490 **1EL/7,64**	9,5 690 **1EL/7,64**	13,3 973 **1EL/7,64**	18,8 1 370 **1EL/7,64**	26,5 1 930 **1EL/7,64**	37,4 2 730 **1EL/7,64**	53 3 850 **1EL/7,64**	–	74 5 420 **1EL/7,64**	–	7,1	1 000	
	6	10,2 674 **1EL/6,21**	14,4 951 **1EL/6,21**	20,3 1 340 **1EL/6,21**	28,7 1 890 **1EL/6,21**	40,4 2 670 **1EL/6,21**	57 3 760 **1EL/6,21**	80 5 300 **1EL/6,21**	106 6 570 **1EL/5,87**	113 7 470 **1EL/6,21**	149 9 270 **1EL/5,87**	6	900	
	5	11,9 845 **1EL/5,29**	16,9 1 200 **1EL/5,29**	23,1 1 650 **1EL/5,29**	32,9 2 340 **1EL/5,29**	45 3 200 **1EL/5,29**	63 4 520 **1EL/5,29**	89 6 370 **1EL/5,29**	111 7 890 **1EL/5,29**	130 9 250 **1EL/5,29**	161 11 470 **1EL/5,29**	5	710	
	4,25	12,2 869 **1EL/4,17**	17,3 1 230 **1EL/4,17**	23,8 1 690 **1EL/4,17**	34,2 2 430 **1EL/4,17**	48,8 3 470 **1EL/4,17**	70 4 950 **1EL/4,17**	97 6 880 **1EL/4,17**	129 9 170 **1EL/4,17**	137 9 730 **1EL/4,17**	171 12 160 **1EL/4,17**	4,25	560	
	3,55	13 870 **1EL/3,52**	18,4 1 240 **1EL/3,52**	25,3 1 700 **1EL/3,52**	36,3 2 440 **1EL/3,52**	52 3 480 **1EL/3,52**	74 4 960 **1EL/3,52**	103 6 890 **1EL/3,52**	137 9 170 **1EL/3,52**	145 9 730 **1EL/3,52**	181 12 160 **1EL/3,52**	3,55	500	
1 250 000	25	11,5 893 **2EL/25,7**	16,3 1 270 **2EL/25,7**	22,2 1 750 **2EL/25,9**	28,8 2 270 **2EL/25,9**	40,9 3 220 **2EL/25,9**	– 4 420 **2EL/25,9**	– 6 340 **2EL/25,9**	– 9 060 **2EL/25,9**	– 9 060 **2EL/25,9**	– 9 060 **2EL/25,9**	25	3 150	**125**
	22,4	11,4 859 **2EL/22**	16,2 1 220 **2EL/22**	22,9 1 720 **2EL/22,1**	30,1 2 270 **2EL/22,1**	42,7 3 220 **2EL/22,1**	59 4 420 **2EL/22,1**	84 6 350 **2EL/22,1**	120 9 070 **2EL/22,1**	120 9 070 **2EL/22,1**	160 12 090 **2EL/22,1**	22,4	2 800	
	20	11,4 894 **2EL/20,5**	16,2 1 270 **2EL/20,5**	–	–	–	–	–	–	–	–	20	2 500	
	18	11,1 868 **2EL/18,3**	15,8 1 230 **2EL/18,3**	21,4 1 700 **2EL/18,6**	29,7 2 360 **2EL/18,6**	40,6 3 230 **2EL/18,6**	57 4 550 **2EL/18,6**	81 6 410 **2EL/18,6**	100 7 950 **2EL/18,6**	117 9 310 **2EL/18,6**	144 11 400 **2EL/18,6**	18	2 240	
	16	11 910 **2EL/17,4**	15,6 1 290 **2EL/17,4**	21,3 1 780 **2EL/17,4**	28,9 2 400 **2EL/17,4**	41 3 410 **2EL/17,4**	56 4 680 **2EL/17,4**	81 6 720 **2EL/17,4**	115 9 600 **2EL/17,4**	115 9 600 **2EL/17,4**	153 12 740 **2EL/17,4**	16	2 000	
	14	11,6 887 **2EL/14,4**	16,5 1 260 **2EL/14,4**	22,3 1 740 **2EL/14,7**	30,8 2 400 **2EL/14,7**	43,8 3 410 **2EL/14,7**	60 4 680 **2EL/14,7**	86 6 720 **2EL/14,7**	121 9 430 **2EL/14,7**	123 9 600 **2EL/14,7**	123 9 600 **2EL/14,7**	14	1 800	
	12,5	12,3 890 **2EL/12,1**	17,5 1 260 **2EL/12,1**	23,6 1 750 **2EL/12,4**	28,4 2 100 **2EL/12,4**	40,3 2 970 **2EL/12,4**	55 4 090 **2EL/12,4**	79 5 870 **2EL/12,4**	113 8 380 **2EL/12,4**	113 8 380 **2EL/12,4**	113 8 380 **2EL/12,4**	12,5	1 600	
	7,1	6,1 493 **1EL/7,64**	8,6 695 **1EL/7,64**	12,1 980 **1EL/7,64**	17 1 380 **1EL/7,64**	24 1 950 **1EL/7,64**	33,9 2 750 **1EL/7,64**	47,8 3 870 **1EL/7,64**	–	67 5 460 **1EL/7,64**	–	7,1	900	
	6	9,2 679 **1EL/6,21**	12,9 958 **1EL/6,21**	18,2 1 350 **1EL/6,21**	25,7 1 900 **1EL/6,21**	36,2 2 680 **1EL/6,21**	51 3 790 **1EL/6,21**	72 5 340 **1EL/6,21**	95 6 620 **1EL/5,87**	101 7 530 **1EL/6,21**	133 9 330 **1EL/5,87**	6	800	
	5	10,9 876 **1EL/5,29**	15,5 1 240 **1EL/5,29**	21,3 1 710 **1EL/5,29**	29,4 2 360 **1EL/5,29**	40,2 3 230 **1EL/5,29**	57 4 550 **1EL/5,29**	80 6 420 **1EL/5,29**	99 7 950 **1EL/5,29**	116 9 320 **1EL/5,29**	144 11 550 **1EL/5,29**	5	630	
	4,25	11,3 899 **1EL/4,17**	16 1 280 **1EL/4,17**	22 1 750 **1EL/4,17**	31,6 2 520 **1EL/4,17**	45,1 3 600 **1EL/4,17**	64 5 120 **1EL/4,17**	89 7 120 **1EL/4,17**	119 9 490 **1EL/4,17**	126 10 070 **1EL/4,17**	158 12 580 **1EL/4,17**	4,25	500	
	3,55	12 898 **1EL/3,52**	17,1 1 280 **1EL/3,52**	23,5 1 750 **1EL/3,52**	33,7 2 520 **1EL/3,52**	48,1 3 590 **1EL/3,52**	69 5 120 **1EL/3,52**	95 7 120 **1EL/3,52**	127 9 470 **1EL/3,52**	135 10 040 **1EL/3,52**	168 12 550 **1EL/3,52**	3,55	450	
1 120 000	28	10,3 933 **2EL/29,7**	12,7 1 150 **2EL/29,7**	20,3 1 730 **2EL/28**	27,8 2 370 **2EL/28**	38,1 3 240 **2EL/28**	– 4 570 **2EL/28**	– 6 440 **2EL/28**	– 7 980 **2EL/28**	– 9 350 **2EL/28**	– 11 590 **2EL/28**	28	3 150	**112**
	25	10,5 925 **2EL/25,7**	15 1 310 **2EL/25,7**	20,4 1 810 **2EL/25,9**	26,5 2 350 **2EL/25,9**	37,7 3 330 **2EL/25,9**	52 4 580 **2EL/25,9**	74 6 570 **2EL/25,9**	106 9 390 **2EL/25,9**	106 9 390 **2EL/25,9**	106 9 390 **2EL/25,9**	25	2 800	
	22,4	10,6 888 **2EL/22**	15 1 260 **2EL/22**	21,1 1 780 **2EL/22,1**	27,8 2 350 **2EL/22,1**	39,5 3 330 **2EL/22,1**	54 4 570 **2EL/22,1**	78 6 570 **2EL/22,1**	111 9 380 **2EL/22,1**	111 9 380 **2EL/22,1**	148 12 510 **2EL/22,1**	22,4	2 500	
	20	10,6 924 **2EL/20,5**	15 1 310 **2EL/20,5**	–	–	–	–	–	–	–	–	20	2 240	
	18	10,3 898 **2EL/18,3**	14,5 1 260 **2EL/18,3**	19,5 1 730 **2EL/18,6**	26,7 2 370 **2EL/18,6**	36,5 3 250 **2EL/18,6**	52 4 580 **2EL/18,6**	73 6 460 **2EL/18,6**	90 8 000 **2EL/18,6**	105 9 380 **2EL/18,6**	131 11 620 **2EL/18,6**	18	2 000	
	16	10,2 939 **2EL/17,4**	14,5 1 330 **2EL/17,4**	19,8 1 830 **2EL/17,4**	26,8 2 480 **2EL/17,4**	38,1 3 520 **2EL/17,4**	52 4 830 **2EL/17,4**	75 6 940 **2EL/17,4**	107 9 910 **2EL/17,4**	107 9 910 **2EL/17,4**	142 13 150 **2EL/17,4**	16	1 800	



n_{N2} x L_h	i_N	Gear reducer size P_{N2} kW M_{N2} N m ... / i 030A	042A	060A	085A	125A	180A	250A	355A	500A	710A	i_N	n_1 min^{-1}	n_{N2}
1 400 000	12,5	–	–	–	–	–	–	–	–	–	–	12,5	1 800	**140**
	7,1	–	–	–	–	–	–	–	–	–	–	7,1	1 000	
	6	–	–	–	–	–	–	–	–	–	–	6	900	
	5	229 16 160 **1EL/5,25**	356 23 430 **1EL/4,89**	–	–	–	–	–	–	–	–	5	710	
	4,25	237 16 570 **1EL/4,09**	343 24 480 **1EL/4,18**	–	–	–	–	–	–	–	–	4,25	560	
	3,55	–	–	–	–	–	–	–	–	–	–	3,55	500	
1 250 000	25	– 17 070 **2EL/25,4**	– 24 700 **2EL/25,9**	– 30 620 **2EL/24**	– 42 740 **2EL/24,4**	– 61 360 **2EL/25**	– 71 670 **2EL/24,5**	– 99 050 **2EL/24,5**	– 147 900 **2EL/24,5**	– 183 000 **2EL/25,1**	– 252 800 **2EL/25,1**	25	3 150	**125**
	22,4	– 16 850 **2EL/21,7**	– 23 980 **2EL/22,1**	– 31 100 **2EL/21,7**	– 43 350 **2EL/21,9**	– 59 580 **2EL/22,1**	– 71 850 **2EL/22**	– 99 500 **2EL/22,1**	– 148 580 **2EL/22,1**	– 195 360 **2EL/23,9**	– 294 450 **2EL/23,9**	22,4	2 800	
	20	– –	– 24 650 **2EL/20,4**	– –	– –	– 61 850 **2EL/20,4**	– 70 960 **2EL/20**	– 98 620 **2EL/20,4**	– 147 250 **2EL/20,4**	– 188 620 **2EL/20,4**	– 260 570 **2EL/20,4**	20	2 500	
	18	212 16 690 **2EL/18,5**	330 24 550 **2EL/17,5**	– 33 930 **2EL/18,5**	– –	– 60 990 **2EL/17,5**	– –	– 99 070 **2EL/17,5**	– 147 930 **2EL/17,5**	– 189 480 **2EL/17,5**	– 261 760 **2EL/17,5**	18	2 240	
	16	213 17 360 **2EL/17,1**	 –	404 32 940 **2EL/17,1**	562 45 790 **2EL/17,1**	 –	– 73 750 **2EL/17,1**	 –	 –	 –	 –	16	2 000	
	14	223 17 020 **2EL/14,4**	322 25 150 **2EL/14,7**	431 32 870 **2EL/14,4**	 –	 –	 –	 –	 –	 –	 –	14	1 800	
	12,5	–	–	–	–	–	–	–	–	–	–	12,5	1 600	
	7,1	–	–	–	–	–	–	–	–	–	–	7,1	900	
	6	–	–	–	–	–	–	–	–	–	–	6	800	
	5	210 16 750 **1EL/5,25**	328 24 280 **1EL/4,89**	–	–	–	–	–	–	–	–	5	630	
	4,25	219 17 140 **1EL/4,09**	317 25 320 **1EL/4,18**	–	–	–	–	–	–	–	–	4,25	500	
	3,55	–	–	–	–	–	–	–	–	–	–	3,55	450	
1 120 000	28	– 17 040 **2EL/27,8**	– 25 480 **2EL/28,7**	– 34 070 **2EL/27,8**	– 46 280 **2EL/27,8**	– 60 270 **2EL/25,9**	– 73 730 **2EL/28,6**	– 101 910 **2EL/28,7**	– 152 160 **2EL/28,7**	– 200 530 **2EL/29,3**	– 295 550 **2EL/29,3**	28	3 150	**112**
	25	– 17 680 **2EL/25,4**	– 25 590 **2EL/25,9**	– 31 720 **2EL/24**	– 44 280 **2EL/24,4**	– 63 570 **2EL/25**	– 74 240 **2EL/24,5**	– 102 620 **2EL/24,5**	– 153 220 **2EL/24,5**	– 189 580 **2EL/25,1**	– 261 900 **2EL/25,1**	25	2 800	
	22,4	– 17 440 **2EL/21,7**	– 24 810 **2EL/22,1**	– 32 180 **2EL/21,7**	– 44 850 **2EL/21,9**	– 61 640 **2EL/22,1**	– 74 330 **2EL/22**	– 102 940 **2EL/22,1**	– 153 710 **2EL/22,1**	– 202 120 **2EL/23,9**	– 304 630 **2EL/23,9**	22,4	2 500	
	20	 –	293 25 480 **2EL/20,4**	 –	 –	– 63 920 **2EL/20,4**	– 73 330 **2EL/20**	– 101 920 **2EL/20,4**	– 152 190 **2EL/20,4**	– 194 940 **2EL/20,4**	– 269 300 **2EL/20,4**	20	2 240	
	18	196 17 270 **2EL/18,5**	305 25 400 **2EL/17,5**	388 34 170 **2EL/18,5**	 –	757 63 100 **2EL/17,5**	 –	– 102 490 **2EL/17,5**	– 153 040 **2EL/17,5**	– 196 030 **2EL/17,5**	– 270 810 **2EL/17,5**	18	2 000	
	16	198 17 920 **2EL/17,1**	 –	375 34 000 **2EL/17,1**	522 47 260 **2EL/17,1**	 –	839 76 110 **2EL/17,1**	 –	 –	 –	 –	16	1 800	

3



$n_{N2} \times L_h$	i_N	Gear reducer size P_{N2} kW M_{N2} N m ... / i 001A	002A	003A	004A	006A	009A	012A	015A	018A	021A	i_N	n_1 min^{-1}	n_{N2}
1 120 000	14	10,7 919 **2EL/14,4**	15,2 1 310 **2EL/14,4**	20,6 1 800 **2EL/14,7**	28,4 2 490 **2EL/14,7**	40,3 3 530 **2EL/14,7**	55 4 850 **2EL/14,7**	79 6 960 **2EL/14,7**	111 9 760 **2EL/14,7**	113 9 940 **2EL/14,7**	113 9 940 **2EL/14,7**	14	1 600	**112**
	12,5	11,2 927 **2EL/12,1**	15,9 1 320 **2EL/12,1**	21,5 1 820 **2EL/12,4**	25,8 2 180 **2EL/12,4**	36,7 3 100 **2EL/12,4**	50 4 250 **2EL/12,4**	72 6 110 **2EL/12,4**	103 8 720 **2EL/12,4**	103 8 720 **2EL/12,4**	103 8 720 **2EL/12,4**	12,5	1 400	
	7,1	5,4 496 **1EL/7,64**	7,7 700 **1EL/7,64**	10,8 987 **1EL/7,64**	15,3 1 390 **1EL/7,64**	21,5 1 960 **1EL/7,64**	30,3 2 770 **1EL/7,64**	42,8 3 900 **1EL/7,64**	– 	60 5 500 **1EL/7,64**	– 	7,1	800	
	6	8,2 684 **1EL/6,21**	11,5 965 **1EL/6,21**	16,3 1 360 **1EL/6,21**	22,9 1 920 **1EL/6,21**	32,4 2 700 **1EL/6,21**	45,6 3 810 **1EL/6,21**	64 5 380 **1EL/6,21**	85 6 670 **1EL/5,87**	91 7 580 **1EL/6,21**	119 9 400 **1EL/5,87**	6	710	
	5	10,1 907 **1EL/5,29**	14 1 270 **1EL/5,29**	19,2 1 730 **1EL/5,29**	26,3 2 370 **1EL/5,29**	36 3 250 **1EL/5,29**	51 4 580 **1EL/5,29**	72 6 460 **1EL/5,29**	89 8 010 **1EL/5,29**	104 9 390 **1EL/5,29**	129 11 630 **1EL/5,29**	5	560	
	4,25	10,5 928 **1EL/4,17**	14,9 1 320 **1EL/4,17**	20,4 1 810 **1EL/4,17**	29,3 2 600 **1EL/4,17**	41,9 3 710 **1EL/4,17**	60 5 290 **1EL/4,17**	83 7 350 **1EL/4,17**	111 9 800 **1EL/4,17**	117 10 390 **1EL/4,17**	147 12 990 **1EL/4,17**	4,25	450	
	3,55	11,1 931 **1EL/3,52**	15,7 1 320 **1EL/3,52**	21,6 1 810 **1EL/3,52**	31 2 610 **1EL/3,52**	44,3 3 720 **1EL/3,52**	63 5 310 **1EL/3,52**	88 7 370 **1EL/3,52**	114 9 540 **1EL/3,52**	124 10 400 **1EL/3,52**	155 13 010 **1EL/3,52**	3,55	400	
1 000 000	31,5	9,4 931 **2EL/32,6**	12,9 1 270 **2EL/32,6**	19,1 1 850 **2EL/31,9**	19,1 1 850 **2EL/31,9**	27 2 600 **2EL/31,9**	– 3 670 **2EL/31,9**	– 5 180 **2EL/31,9**	– 7 300 **2EL/31,9**	– 7 300 **2EL/31,9**	 – 	31,5	3 150	**100**
	28	9,5 966 **2EL/29,7**	11,4 1 150 **2EL/29,7**	18,2 1 740 **2EL/28**	24,9 2 380 **2EL/28**	34,1 3 260 **2EL/28**	48,1 4 600 **2EL/28**	68 6 490 **2EL/28**	84 8 040 **2EL/28**	99 9 420 **2EL/28**	122 11 670 **2EL/28**	28	2 800	
	25	9,7 957 **2EL/25,7**	13,8 1 360 **2EL/25,7**	18,9 1 870 **2EL/25,9**	24,5 2 430 **2EL/25,9**	34,8 3 450 **2EL/25,9**	47,8 4 730 **2EL/25,9**	69 6 800 **2EL/25,9**	98 9 710 **2EL/25,9**	98 9 710 **2EL/25,9**	98 9 710 **2EL/25,9**	25	2 500	
	22,4	9,8 918 **2EL/22**	13,5 1 270 **2EL/22**	19,6 1 840 **2EL/22,1**	25,7 2 420 **2EL/22,1**	36,5 3 440 **2EL/22,1**	50 4 730 **2EL/22,1**	72 6 790 **2EL/22,1**	103 9 690 **2EL/22,1**	103 9 690 **2EL/22,1**	137 12 930 **2EL/22,1**	22,4	2 240	
	20	9,8 956 **2EL/20,5**	13,8 1 360 **2EL/20,5**	–	–	–	–	–	–	–	–	20	2 000	
	18	9,6 927 **2EL/18,3**	13,1 1 270 **2EL/18,3**	17,7 1 740 **2EL/18,6**	24,2 2 390 **2EL/18,6**	33,1 3 270 **2EL/18,6**	46,7 4 610 **2EL/18,6**	66 6 500 **2EL/18,6**	82 8 050 **2EL/18,6**	96 9 440 **2EL/18,6**	118 11 700 **2EL/18,6**	18	1 800	
	16	9,4 972 **2EL/17,4**	13,3 1 380 **2EL/17,4**	18,3 1 900 **2EL/17,4**	24,7 2 570 **2EL/17,4**	35,1 3 650 **2EL/17,4**	48,1 5 010 **2EL/17,4**	69 7 190 **2EL/17,4**	98 10 240 **2EL/17,4**	99 10 270 **2EL/17,4**	131 13 630 **2EL/17,4**	16	1 600	
	14	9,7 957 **2EL/14,4**	13,8 1 360 **2EL/14,4**	18,7 1 880 **2EL/14,7**	25,8 2 590 **2EL/14,7**	36,7 3 670 **2EL/14,7**	50 5 050 **2EL/14,7**	72 7 250 **2EL/14,7**	101 10 160 **2EL/14,7**	103 10 350 **2EL/14,7**	103 10 350 **2EL/14,7**	14	1 400	
	12,5	10,3 959 **2EL/12,1**	14,7 1 360 **2EL/12,1**	19,9 1 880 **2EL/12,4**	23,9 2 260 **2EL/12,4**	33,9 3 200 **2EL/12,4**	46,5 4 400 **2EL/12,4**	67 6 320 **2EL/12,4**	95 9 020 **2EL/12,4**	95 9 020 **2EL/12,4**	95 9 020 **2EL/12,4**	12,5	1 250	
	7,1	4,87 500 **1EL/7,64**	6,9 705 **1EL/7,64**	9,7 994 **1EL/7,64**	13,6 1 400 **1EL/7,64**	19,2 1 980 **1EL/7,64**	27,1 2 790 **1EL/7,64**	38,2 3 930 **1EL/7,64**	– 	54 5 540 **1EL/7,64**	– 	7,1	710	
	6	7,3 689 **1EL/6,21**	10,3 972 **1EL/6,21**	14,5 1 370 **1EL/6,21**	20,5 1 930 **1EL/6,21**	28,9 2 720 **1EL/6,21**	40,8 3 840 **1EL/6,21**	57 5 420 **1EL/6,21**	76 6 720 **1EL/5,87**	81 7 640 **1EL/6,21**	107 9 470 **1EL/5,87**	6	630	
	5	9,2 932 **1EL/5,29**	12,6 1 280 **1EL/5,29**	17,3 1 750 **1EL/5,29**	23,6 2 390 **1EL/5,29**	32,4 3 270 **1EL/5,29**	45,6 4 620 **1EL/5,29**	64 6 510 **1EL/5,29**	80 8 070 **1EL/5,29**	93 9 450 **1EL/5,29**	116 11 710 **1EL/5,29**	5	500	
	4,25	9,6 961 **1EL/4,17**	13,7 1 360 **1EL/4,17**	18,8 1 870 **1EL/4,17**	27 2 690 **1EL/4,17**	38,6 3 840 **1EL/4,17**	55 5 480 **1EL/4,17**	76 7 610 **1EL/4,17**	102 10 150 **1EL/4,17**	108 10 760 **1EL/4,17**	135 13 450 **1EL/4,17**	4,25	400	
	3,55	10,2 965 **1EL/3,52**	14,5 1 370 **1EL/3,52**	19,9 1 880 **1EL/3,52**	28,5 2 700 **1EL/3,52**	40,8 3 860 **1EL/3,52**	58 5 500 **1EL/3,52**	81 7 640 **1EL/3,52**	102 9 610 **1EL/3,52**	114 10 780 **1EL/3,52**	142 13 470 **1EL/3,52**	3,55	355	
900 000	35,5	7,9 855 **2EL/35,6**	7,9 855 **2EL/35,6**	17,5 1 750 **2EL/32,9**	24 2 390 **2EL/32,9**	32,8 3 270 **2EL/32,9**	– 4 610 **2EL/32,9**	– 6 500 **2EL/32,9**	– 8 060 **2EL/32,9**	– 9 440 **2EL/32,9**	– 11 490 **2EL/32,9**	35,5	3 150	**90**
	31,5	8,4 938 **2EL/32,6**	11,5 1 280 **2EL/32,6**	17,1 1 860 **2EL/31,9**	17,1 1 860 **2EL/31,9**	24,1 2 620 **2EL/31,9**	34 3 700 **2EL/31,9**	48 5 220 **2EL/31,9**	68 7 350 **2EL/31,9**	68 7 350 **2EL/31,9**	 – 	31,5	2 800	
	28	8,8 1000 **2EL/29,7**	10,2 1 160 **2EL/29,7**	16,4 1 750 **2EL/28**	22,4 2 400 **2EL/28**	30,7 3 290 **2EL/28**	43,3 4 630 **2EL/28**	61 6 530 **2EL/28**	76 8 090 **2EL/28**	89 9 490 **2EL/28**	110 11 760 **2EL/28**	28	2 500	

3



n_{N2} x L_h	i_N	Gear reducer size P_{N2} kW M_{N2} N m ... / i **030A**	**042A**	**060A**	**085A**	**125A**	**180A**	**250A**	**355A**	**500A**	**710A**	i_N	n_1 min^{-1}	n_{N2}
1 120 000	14	205 17 630 **2EL/14,4**	297 26 050 **2EL/14,7**	396 34 050 **2EL/14,4**	–	–	–	–	–	–	–	14	1 600	**112**
	12,5	–	–	–	–	–	–	–	–	–	–	12,5	1 400	
	7,1	–	–	–	–	–	–	–	–	–	–	7,1	800	
	6	–	–	–	–	–	–	–	–	–	–	6	710	
	5	194 17 350 **1EL/5,25**	302 25 160 **1EL/4,89**	–	–	–	–	–	–	–	–	5	560	
	4,25	204 17 690 **1EL/4,09**	294 26 140 **1EL/4,18**	–	–	–	–	–	–	–	–	4,25	450	
	3,55	–	–	–	–	–	–	–	–	–	–	3,55	400	
1 000 000	31,5	– 14 230 **2EL/31,2**	– 21 010 **2EL/30,4**	– 34 290 **2EL/30,8**	– 47 820 **2EL/31**	– 64 090 **2EL/31,8**	–	–	–	–	–	31,5	3 150	**100**
	28	– 17 650 **2EL/27,8**	– 26 390 **2EL/28,7**	– 34 320 **2EL/27,8**	– 47 940 **2EL/27,8**	– 62 440 **2EL/25,9**	– 76 380 **2EL/28,6**	– 105 570 **2EL/28,7**	– 157 640 **2EL/28,7**	– 207 740 **2EL/29,3**	– 306 180 **2EL/29,3**	28	2 800	
	25	– 18 300 **2EL/25,4**	– 26 480 **2EL/25,9**	– 32 820 **2EL/24**	– 45 810 **2EL/24,4**	– 65 770 **2EL/25**	– 76 810 **2EL/24,5**	– 106 160 **2EL/24,5**	– 158 520 **2EL/24,5**	– 196 130 **2EL/25,1**	– 270 950 **2EL/25,1**	25	2 500	
	22,4	195 18 020 **2EL/21,7**	272 25 640 **2EL/22,1**	– 33 260 **2EL/21,7**	– 46 350 **2EL/21,9**	– 63 710 **2EL/22,1**	– 76 820 **2EL/22**	– 106 390 **2EL/22,1**	– 158 860 **2EL/22,1**	– 208 890 **2EL/23,9**	– 314 830 **2EL/23,9**	22,4	2 240	
	20	– 271 26 360 **2EL/20,4**	–	–	679 66 130 **2EL/20,4**	– 75 870 **2EL/20**	– 105 450 **2EL/20,4**	– 157 450 **2EL/20,4**	– 201 680 **2EL/20,4**	– 278 610 **2EL/20,4**	20	2 000		
	18	181 17 730 **2EL/18,5**	283 26 220 **2EL/17,5**	351 34 390 **2EL/18,5**	–	703 65 130 **2EL/17,5**	–	– 105 780 **2EL/17,5**	– 157 960 **2EL/17,5**	– 202 330 **2EL/17,5**	– 279 510 **2EL/17,5**	18	1 800	
	16	182 18 560 **2EL/17,1**	–	346 35 220 **2EL/17,1**	480 48 960 **2EL/17,1**	–	772 78 850 **2EL/17,1**	–	–	–	–	16	1 600	
	14	187 18 350 **2EL/14,4**	270 27 120 **2EL/14,7**	361 35 440 **2EL/14,4**	–	–	–	–	–	–	–	14	1 400	
	12,5	–	–	–	–	–	–	–	–	–	–	12,5	1 250	
	7,1	–	–	–	–	–	–	–	–	–	–	7,1	710	
	6	–	–	–	–	–	–	–	–	–	–	6	630	
	5	177 17 760 **1EL/5,25**	279 26 030 **1EL/4,89**	–	–	–	–	–	–	–	–	5	500	
	4,25	188 18 330 **1EL/4,09**	271 27 080 **1EL/4,18**	–	–	–	–	–	–	–	–	4,25	400	
	3,55	–	–	–	–	–	–	–	–	–	–	3,55	355	
900 000	35,5	– 17 740 **2EL/32,6**	– 17 000 **2EL/37,3**	– 31 910 **2EL/32,6**	–	–	–	–	–	–	–	35,5	3 150	**90**
	31,5	– 14 330 **2EL/31,2**	– 21 770 **2EL/30,4**	– 34 540 **2EL/30,8**	– 49 540 **2EL/31**	– 66 400 **2EL/31,8**	–	–	–	–	–	31,5	2 800	
	28	– 17 820 **2EL/27,8**	– 27 310 **2EL/28,7**	– 34 560 **2EL/27,8**	– 49 600 **2EL/27,8**	– 64 600 **2EL/25,9**	– 79 020 **2EL/28,6**	– 109 220 **2EL/28,7**	– 163 090 **2EL/28,7**	– 214 920 **2EL/29,3**	– 316 770 **2EL/29,3**	28	2 500	

3



$n_{N2} \times L_h$	i_N	Gear reducer size P_{N2} kW M_{N2} N m ... / i 001A	002A	003A	004A	006A	009A	012A	015A	018A	021A	i_N	n_1 min^{-1}	n_{N2}
900 000	25	9 989 **2EL/25,7**	12,8 1 400 **2EL/25,7**	17,5 1 930 **2EL/25,9**	22,7 2 510 **2EL/25,9**	32,2 3 560 **2EL/25,9**	44,2 4 890 **2EL/25,9**	64 7 030 **2EL/25,9**	91 10 040 **2EL/25,9**	91 10 040 **2EL/25,9**	91 10 040 **2EL/25,9**	25	2 240	**90**
	22,4	8,9 934 **2EL/22**	12,2 1 280 **2EL/22**	18,1 1 910 **2EL/22,1**	23,8 2 510 **2EL/22,1**	33,7 3 560 **2EL/22,1**	46,3 4 890 **2EL/22,1**	67 7 020 **2EL/22,1**	95 10 030 **2EL/22,1**	95 10 030 **2EL/22,1**	127 13 370 **2EL/22,1**	22,4	2 000	
	20	9,1 987 **2EL/20,5**	12,9 1 400 **2EL/20,5**	–	–	–	–	–	–	–	–	20	1 800	
	18	8,6 937 **2EL/18,3**	11,8 1 280 **2EL/18,3**	15,8 1 760 **2EL/18,6**	21,6 2 410 **2EL/18,6**	29,6 3 290 **2EL/18,6**	41,8 4 640 **2EL/18,6**	59 6 550 **2EL/18,6**	73 8 110 **2EL/18,6**	86 9 510 **2EL/18,6**	106 11 780 **2EL/18,6**	18	1 600	
	16	8,5 1 010 **2EL/17,4**	12,1 1 440 **2EL/17,4**	16,6 1 980 **2EL/17,4**	22,5 2 670 **2EL/17,4**	31,9 3 790 **2EL/17,4**	43,8 5 210 **2EL/17,4**	63 7 480 **2EL/17,4**	87 10 320 **2EL/17,4**	90 10 690 **2EL/17,4**	119 14 180 **2EL/17,4**	16	1 400	
	14	9 990 **2EL/14,4**	12,8 1 410 **2EL/14,4**	17,3 1 940 **2EL/14,7**	23,9 2 680 **2EL/14,7**	33,9 3 800 **2EL/14,7**	46,5 5 220 **2EL/14,7**	67 7 500 **2EL/14,7**	92 10 280 **2EL/14,7**	95 10 710 **2EL/14,7**	95 10 710 **2EL/14,7**	14	1 250	
	12,5	9,6 991 **2EL/12,1**	13,6 1 410 **2EL/12,1**	18,4 1 940 **2EL/12,4**	22,1 2 330 **2EL/12,4**	31,4 3 310 **2EL/12,4**	43,1 4 550 **2EL/12,4**	62 6 530 **2EL/12,4**	88 9 330 **2EL/12,4**	88 9 330 **2EL/12,4**	88 9 330 **2EL/12,4**	12,5	1 120	
	7,1	4,35 504 **1EL/7,64**	6,1 710 **1EL/7,64**	8,6 1 000 **1EL/7,64**	12,2 1 410 **1EL/7,64**	17,2 1 990 **1EL/7,64**	24,2 2 810 **1EL/7,64**	34,2 3 960 **1EL/7,64**	–	48,2 5 580 **1EL/7,64**	–	7,1	630	
	6	6,6 694 **1EL/6,21**	9,2 979 **1EL/6,21**	13 1 380 **1EL/6,21**	18,4 1 950 **1EL/6,21**	25,9 2 740 **1EL/6,21**	36,5 3 870 **1EL/6,21**	51 5 460 **1EL/6,21**	68 6 770 **1EL/5,87**	73 7 690 **1EL/6,21**	95 9 540 **1EL/5,87**	6	560	
	5	8,4 938 **1EL/5,29**	11,4 1 280 **1EL/5,29**	15,6 1 760 **1EL/5,29**	21,4 2 410 **1EL/5,29**	29,3 3 290 **1EL/5,29**	41,4 4 650 **1EL/5,29**	58 6 550 **1EL/5,29**	72 8 120 **1EL/5,29**	85 9 510 **1EL/5,29**	105 11 790 **1EL/5,29**	5	450	
	4,25	8,9 996 **1EL/4,17**	12,6 1 410 **1EL/4,17**	17,3 1 940 **1EL/4,17**	24,8 2 790 **1EL/4,17**	35,5 3 980 **1EL/4,17**	51 5 680 **1EL/4,17**	70 7 890 **1EL/4,17**	92 10 280 **1EL/4,17**	99 11 160 **1EL/4,17**	124 13 940 **1EL/4,17**	4,25	355	
	3,55	9,4 1000 **1EL/3,52**	13,3 1 420 **1EL/3,52**	18,3 1 950 **1EL/3,52**	26,3 2 800 **1EL/3,52**	37,5 4 000 **1EL/3,52**	53 5 700 **1EL/3,52**	74 7 920 **1EL/3,52**	91 9 680 **1EL/3,52**	105 11 180 **1EL/3,52**	127 13 570 **1EL/3,52**	3,55	315	
800 000	40	8,2 939 **2EL/37,7**	11,2 1 290 **2EL/37,7**	14,4 1 770 **2EL/40,4**	19,1 2 340 **2EL/40,4**	27 3 300 **2EL/40,4**	– 4 660 **2EL/40,4**	– 6 570 **2EL/40,4**	– 8 160 **2EL/40,4**	– 9 260 **2EL/40,4**	– 9 260 **2EL/40,4**	40	3 150	**80**
	35,5	7,1 861 **2EL/35,6**	7,1 861 **2EL/35,6**	15,7 1 760 **2EL/32,9**	21,4 2 410 **2EL/32,9**	29,4 3 290 **2EL/32,9**	41,4 4 650 **2EL/32,9**	58 6 550 **2EL/32,9**	72 8 120 **2EL/32,9**	85 9 510 **2EL/32,9**	105 11 790 **2EL/32,9**	35,5	2 800	
	31,5	7,6 944 **2EL/32,6**	10,4 1 290 **2EL/32,6**	15,4 1 870 **2EL/31,9**	15,4 1 870 **2EL/31,9**	21,7 2 640 **2EL/31,9**	30,6 3 730 **2EL/31,9**	43,1 5 250 **2EL/31,9**	61 7 410 **2EL/31,9**	61 7 410 **2EL/31,9**	– –	31,5	2 500	
	28	8,1 1 030 **2EL/29,7**	9,2 1 170 **2EL/29,7**	14,8 1 760 **2EL/28**	20,2 2 420 **2EL/28**	27,7 3 310 **2EL/28**	39 4 660 **2EL/28**	55 6 580 **2EL/28**	68 8 150 **2EL/28**	80 9 550 **2EL/28**	99 11 840 **2EL/28**	28	2 240	
	25	8,3 1 020 **2EL/25,7**	11,8 1 450 **2EL/25,7**	16,2 2 000 **2EL/25,9**	21 2 600 **2EL/25,9**	29,6 3 670 **2EL/25,9**	40,9 5 060 **2EL/25,9**	59 7 270 **2EL/25,9**	83 10 280 **2EL/25,9**	83 10 280 **2EL/25,9**	83 10 280 **2EL/25,9**	25	2 000	
	22,4	8 941 **2EL/22**	11 1 290 **2EL/22**	16,8 1 970 **2EL/22,1**	22,1 2 590 **2EL/22,1**	31,3 3 670 **2EL/22,1**	43 5 050 **2EL/22,1**	62 7 250 **2EL/22,1**	88 10 310 **2EL/22,1**	88 10 350 **2EL/22,1**	118 13 800 **2EL/22,1**	22,4	1 800	
	20	8,3 1 020 **2EL/20,5**	11,8 1 450 **2EL/20,5**	–	–	–	–	–	–	–	–	20	1 600	
	18	7,6 944 **2EL/18,3**	10,4 1 290 **2EL/18,3**	13,9 1 770 **2EL/18,6**	19,1 2 430 **2EL/18,6**	26,1 3 320 **2EL/18,6**	36,9 4 680 **2EL/18,6**	52 6 600 **2EL/18,6**	64 8 180 **2EL/18,6**	75 9 590 **2EL/18,6**	94 11 880 **2EL/18,6**	18	1 400	
	16	7,9 1 050 **2EL/17,4**	11,2 1 490 **2EL/17,4**	15,4 2 040 **2EL/17,4**	20,8 2 760 **2EL/17,4**	29,5 3 930 **2EL/17,4**	40,5 5 390 **2EL/17,4**	58 7 740 **2EL/17,4**	78 10 390 **2EL/17,4**	83 11 060 **2EL/17,4**	110 14 670 **2EL/17,4**	16	1 250	
	14	8,3 1 020 **2EL/14,4**	11,8 1 450 **2EL/14,4**	16 2 010 **2EL/14,7**	22,1 2 770 **2EL/14,7**	31,4 3 930 **2EL/14,7**	43,1 5 400 **2EL/14,7**	62 7 750 **2EL/14,7**	83 10 350 **2EL/14,7**	88 11 070 **2EL/14,7**	88 11 070 **2EL/14,7**	14	1 120	
	12,5	8,8 1 030 **2EL/12,1**	12,6 1 460 **2EL/12,1**	17 2 010 **2EL/12,4**	20,4 2 410 **2EL/12,4**	29 3 430 **2EL/12,4**	39,8 4 700 **2EL/12,4**	57 6 750 **2EL/12,4**	82 9 650 **2EL/12,4**	82 9 650 **2EL/12,4**	82 9 650 **2EL/12,4**	12,5	1 000	
	7,1	3,9 507 **1EL/7,64**	5,5 715 **1EL/7,64**	7,7 1 010 **1EL/7,64**	10,9 1 420 **1EL/7,64**	15,4 2 010 **1EL/7,64**	21,7 2 830 **1EL/7,64**	30,6 3 990 **1EL/7,64**	–	43,2 5 620 **1EL/7,64**	–	7,1	560	

3



n_{N2} x L_h	i_N	Gear reducer size P_{N2} kW M_{N2} N m ... / i 030A	042A	060A	085A	125A	180A	250A	355A	500A	710A	i_N	n_1 min^{-1}	n_{N2}
900 000	25	174 18 910 **2EL/25,4**	248 27 360 **2EL/25,9**	– 33 920 **2EL/24**	– 47 340 **2EL/24,4**	– 67 970 **2EL/25**	– 79 380 **2EL/24,5**	– 109 720 **2EL/24,5**	– 163 830 **2EL/24,5**	– 202 700 **2EL/25,1**	– 280 030 **2EL/25,1**	25	2 240	**90**
	22,4	180 18 640 **2EL/21,7**	251 26 530 **2EL/22,1**	333 34 410 **2EL/21,7**	458 47 950 **2EL/21,9**	623 65 910 **2EL/22,1**	– 79 480 **2EL/22**	– 110 070 **2EL/22,1**	– 164 360 **2EL/22,1**	– 216 110 **2EL/23,9**	– 325 720 **2EL/23,9**	22,4	2 000	
	20	– –	251 27 210 **2EL/20,4**	– –	– –	630 68 260 **2EL/20,4**	738 78 310 **2EL/20**	– 108 830 **2EL/20,4**	– 162 510 **2EL/20,4**	– 208 150 **2EL/20,4**	– 287 560 **2EL/20,4**	20	1 800	
	18	162 17 860 **2EL/18,5**	261 27 160 **2EL/17,5**	314 34 640 **2EL/18,5**	– –	648 67 470 **2EL/17,5**	– –	– 109 590 **2EL/17,5**	– 163 640 **2EL/17,5**	– 209 600 **2EL/17,5**	– 289 560 **2EL/17,5**	18	1 600	
	16	166 19 320 **2EL/17,1**	– –	315 36 660 **2EL/17,1**	437 50 960 **2EL/17,1**	– –	703 82 070 **2EL/17,1**	– –	– –	– –	– –	16	1 400	
	14	173 18 990 **2EL/14,4**	250 28 050 **2EL/14,7**	334 36 670 **2EL/14,4**	– –	– –	– –	– –	– –	– –	– –	14	1 250	
	12,5	– –	– –	– –	– –	– –	– –	– –	– –	– –	– –	12,5	1 120	
	7,1	– –	– –	– –	– –	– –	– –	– –	– –	– –	– –	7,1	630	
	6	– –	– –	– –	– –	– –	– –	– –	– –	– –	– –	6	560	
	5	160 17 870 **1EL/5,25**	259 26 860 **1EL/4,89**	– –	– –	– –	– –	– –	– –	– –	– –	5	450	
	4,25	173 19 000 **1EL/4,09**	249 28 060 **1EL/4,18**	– –	– –	– –	– –	– –	– –	– –	– –	4,25	355	
	3,55	– –	– –	– –	– –	– –	– –	– –	– –	– –	– –	3,55	315	
800 000	40	– 17 970 **2EL/40,1**	– –	– 25 750 **2EL/40,1**	– –	– –	– –	– –	– –	– –	– –	40	3 150	**80**
	35,5	– 17 870 **2EL/32,6**	– 17 130 **2EL/37,3**	– 33 060 **2EL/32,6**	– –	– –	– –	– –	– –	– –	– –	35,5	2 800	
	31,5	– 14 430 **2EL/31,2**	– 22 520 **2EL/30,4**	– 34 780 **2EL/30,8**	– 51 250 **2EL/31**	– 68 690 **2EL/31,8**	– –	– –	– –	– –	– –	31,5	2 500	
	28	151 17 940 **2EL/27,8**	227 27 760 **2EL/28,7**	– 34 790 **2EL/27,8**	– 51 260 **2EL/27,8**	– 66 760 **2EL/25,9**	– 81 670 **2EL/28,6**	– 112 880 **2EL/28,7**	– 168 550 **2EL/28,7**	– 222 120 **2EL/29,3**	– 327 380 **2EL/29,3**	28	2 240	
	25	161 19 560 **2EL/25,4**	225 27 780 **2EL/25,9**	306 35 010 **2EL/24**	420 48 980 **2EL/24,4**	588 70 320 **2EL/25**	– 82 130 **2EL/24,5**	– 113 510 **2EL/24,5**	– 169 500 **2EL/24,5**	– 209 710 **2EL/25,1**	– 289 710 **2EL/25,1**	25	2 000	
	22,4	167 19 240 **2EL/21,7**	233 27 380 **2EL/22,1**	309 35 510 **2EL/21,7**	426 49 490 **2EL/21,9**	579 68 030 **2EL/22,1**	704 82 030 **2EL/22**	– 113 610 **2EL/22,1**	– 169 630 **2EL/22,1**	– 223 050 **2EL/23,9**	– 336 180 **2EL/23,9**	22,4	1 800	
	20	– –	228 27 760 **2EL/20,4**	– –	– –	581 70 710 **2EL/20,4**	680 81 120 **2EL/20**	– 112 750 **2EL/20,4**	– 168 350 **2EL/20,4**	– 215 640 **2EL/20,4**	– 297 900 **2EL/20,4**	20	1 600	
	18	143 18 010 **2EL/18,5**	237 28 270 **2EL/17,5**	277 34 920 **2EL/18,5**	– –	590 70 230 **2EL/17,5**	– –	958 114 070 **2EL/17,5**	– 170 330 **2EL/17,5**	– 218 170 **2EL/17,5**	– 301 400 **2EL/17,5**	18	1 400	
	16	153 19 990 **2EL/17,1**	– –	291 37 930 **2EL/17,1**	404 52 720 **2EL/17,1**	– –	650 84 910 **2EL/17,1**	– –	– –	– –	– –	16	1 250	
	14	160 19 630 **2EL/14,4**	231 28 990 **2EL/14,7**	309 37 890 **2EL/14,4**	– –	– –	– –	– –	– –	– –	– –	14	1 120	
	12,5	– –	– –	– –	– –	– –	– –	– –	– –	– –	– –	12,5	1 000	
	7,1	– –	– –	– –	– –	– –	– –	– –	– –	– –	– –	7,1	560	

3



$n_{N2} \times L_h$	i_N	Gear reducer size P_{N2} kW M_{N2} N m ... / i 001A	002A	003A	004A	006A	009A	012A	015A	018A	021A	i_N	n_1 min^{-1}	n_{N2}
800 000	6	5,9 699 **1EL/6,21**	8,3 986 **1EL/6,21**	11,7 1 390 **1EL/6,21**	16,5 1 960 **1EL/6,21**	23,3 2 760 **1EL/6,21**	32,8 3 900 **1EL/6,21**	46,3 5 490 **1EL/6,21**	61 6 810 **1EL/5,87**	65 7 750 **1EL/6,21**	86 9 610 **1EL/5,87**	6	500	**80**
	5	7,5 945 **1EL/5,29**	10,2 1 290 **1EL/5,29**	14 1 770 **1EL/5,29**	19,2 2 420 **1EL/5,29**	26,3 3 320 **1EL/5,29**	37 4 680 **1EL/5,29**	52 6 600 **1EL/5,29**	65 8 180 **1EL/5,29**	76 9 580 **1EL/5,29**	94 11 880 **1EL/5,29**	5	400	
	4,25	8,2 1 030 **1EL/4,17**	11,6 1 470 **1EL/4,17**	15,9 2 010 **1EL/4,17**	22,8 2 890 **1EL/4,17**	32,6 4 130 **1EL/4,17**	46,5 5 880 **1EL/4,17**	65 8 180 **1EL/4,17**	82 10 360 **1EL/4,17**	91 11 560 **1EL/4,17**	114 14 450 **1EL/4,17**	4,25	315	
	3,55	8,6 1 040 **1EL/3,52**	12,3 1 470 **1EL/3,52**	16,8 2 020 **1EL/3,52**	24,2 2 900 **1EL/3,52**	34,5 4 140 **1EL/3,52**	49,2 5 900 **1EL/3,52**	68 8 200 **1EL/3,52**	81 9 750 **1EL/3,52**	97 11 580 **1EL/3,52**	114 13 660 **1EL/3,52**	3,55	280	
710 000	45	6,9 950 **2EL/45,2**	7,9 1 080 **2EL/45,2**	9,8 1 410 **2EL/47,5**	13,8 1 980 **2EL/47,5**	19,4 2 800 **2EL/47,5**	– 3 940 **2EL/47,5**	– 5 560 **2EL/47,5**	– 6 890 **2EL/44,8**	– 7 840 **2EL/47,5**	– 9 720 **2EL/44,8**	45	3 150	**71**
	40	7,4 946 **2EL/37,7**	10,1 1 300 **2EL/37,7**	12,9 1 780 **2EL/40,4**	17,1 2 360 **2EL/40,4**	24,1 3 330 **2EL/40,4**	34 4 690 **2EL/40,4**	48 6 620 **2EL/40,4**	60 8 220 **2EL/40,4**	68 9 330 **2EL/40,4**	68 9 330 **2EL/40,4**	40	2 800	
	35,5	6,4 867 **2EL/35,6**	6,4 867 **2EL/35,6**	14,1 1 770 **2EL/32,9**	19,3 2 420 **2EL/32,9**	26,4 3 320 **2EL/32,9**	37,2 4 680 **2EL/32,9**	52 6 600 **2EL/32,9**	65 8 170 **2EL/32,9**	76 9 580 **2EL/32,9**	94 11 870 **2EL/32,9**	35,5	2 500	
	31,5	6,8 951 **2EL/32,6**	9,4 1 300 **2EL/32,6**	13,9 1 890 **2EL/31,9**	13,9 1 890 **2EL/31,9**	19,6 2 660 **2EL/31,9**	27,6 3 750 **2EL/31,9**	38,9 5 290 **2EL/31,9**	55 7 460 **2EL/31,9**	55 7 460 **2EL/31,9**	– 	31,5	2 240	
	28	7,5 1 070 **2EL/29,7**	8,3 1 180 **2EL/29,7**	13,3 1 780 **2EL/28**	18,2 2 430 **2EL/28**	24,9 3 330 **2EL/28**	35,1 4 700 **2EL/28**	49,5 6 620 **2EL/28**	61 8 210 **2EL/28**	72 9 620 **2EL/28**	89 11 920 **2EL/28**	28	2 000	
	25	7,7 1 060 **2EL/25,7**	11 1 500 **2EL/25,7**	15 2 060 **2EL/25,9**	19 2 620 **2EL/25,9**	26,8 3 690 **2EL/25,9**	37,8 5 200 **2EL/25,9**	53 7 330 **2EL/25,9**	75 10 340 **2EL/25,9**	75 10 340 **2EL/25,9**	75 10 340 **2EL/25,9**	25	1 800	
	22,4	7,2 947 **2EL/22**	9,9 1 300 **2EL/22**	15,5 2 040 **2EL/22,1**	20,3 2 680 **2EL/22,1**	28,9 3 810 **2EL/22,1**	39,6 5 230 **2EL/22,1**	57 7 510 **2EL/22,1**	79 10 390 **2EL/22,1**	81 10 720 **2EL/22,1**	108 14 300 **2EL/22,1**	22,4	1 600	
	20	7,6 1 060 **2EL/20,5**	10,8 1 510 **2EL/20,5**	–	–	–	–	–	–	–	–	20	1 400	
	18	6,8 951 **2EL/18,3**	9,3 1 300 **2EL/18,3**	12,5 1 780 **2EL/18,6**	17,2 2 440 **2EL/18,6**	23,5 3 340 **2EL/18,6**	33,1 4 710 **2EL/18,6**	46,7 6 650 **2EL/18,6**	58 8 240 **2EL/18,6**	68 9 650 **2EL/18,6**	84 11 960 **2EL/18,6**	18	1 250	
	16	7,3 1 080 **2EL/17,4**	10,4 1 540 **2EL/17,4**	14,2 2 110 **2EL/17,4**	19,2 2 860 **2EL/17,4**	27,3 4 060 **2EL/17,4**	37,5 5 570 **2EL/17,4**	54 8 000 **2EL/17,4**	70 10 460 **2EL/17,4**	77 11 430 **2EL/17,4**	102 15 170 **2EL/17,4**	16	1 120	
	14	7,7 1 060 **2EL/14,4**	10,9 1 500 **2EL/14,4**	14,8 2 080 **2EL/14,7**	20,4 2 860 **2EL/14,7**	29 4 070 **2EL/14,7**	39,8 5 580 **2EL/14,7**	57 8 020 **2EL/14,7**	74 10 420 **2EL/14,7**	82 11 450 **2EL/14,7**	82 11 450 **2EL/14,7**	14	1 000	
	12,5	8,2 1 050 **2EL/12,1**	11,7 1 500 **2EL/12,1**	15,8 2 080 **2EL/12,4**	19 2 490 **2EL/12,4**	26,9 3 540 **2EL/12,4**	37 4 860 **2EL/12,4**	53 6 970 **2EL/12,4**	75 9 800 **2EL/12,4**	76 9 960 **2EL/12,4**	76 9 960 **2EL/12,4**	12,5	900	
	7,1	3,5 511 **1EL/7,64**	4,94 720 **1EL/7,64**	7 1 020 **1EL/7,64**	9,8 1 430 **1EL/7,64**	13,8 2 020 **1EL/7,64**	19,5 2 850 **1EL/7,64**	27,5 4 010 **1EL/7,64**	– 	38,8 5 660 **1EL/7,64**	– 	7,1	500	
	6	5,3 704 **1EL/6,21**	7,5 992 **1EL/6,21**	10,6 1 400 **1EL/6,21**	15 1 970 **1EL/6,21**	21,1 2 780 **1EL/6,21**	29,7 3 920 **1EL/6,21**	41,9 5 530 **1EL/6,21**	55 6 860 **1EL/5,87**	59 7 800 **1EL/6,21**	78 9 670 **1EL/5,87**	6	450	
	5	6,7 952 **1EL/5,29**	9,2 1 300 **1EL/5,29**	12,5 1 780 **1EL/5,29**	17,1 2 440 **1EL/5,29**	23,5 3 340 **1EL/5,29**	33,1 4 710 **1EL/5,29**	46,7 6 650 **1EL/5,29**	58 8 240 **1EL/5,29**	68 9 650 **1EL/5,29**	84 11 960 **1EL/5,29**	5	355	
	4,25	7,5 1 070 **1EL/4,17**	10,7 1 520 **1EL/4,17**	14,7 2 090 **1EL/4,17**	21 2 990 **1EL/4,17**	29,4 4 190 **1EL/4,17**	42,7 6 080 **1EL/4,17**	59 8 420 **1EL/4,17**	73 10 430 **1EL/4,17**	84 11 980 **1EL/4,17**	105 14 970 **1EL/4,17**	4,25	280	
	3,55	7,8 1 050 **1EL/3,52**	11,3 1 520 **1EL/3,52**	15,6 2 090 **1EL/3,52**	22,2 2 990 **1EL/3,52**	31,5 4 240 **1EL/3,52**	44,5 5 980 **1EL/3,52**	63 8 470 **1EL/3,52**	73 9 820 **1EL/3,52**	88 11 770 **1EL/3,52**	102 13 760 **1EL/3,52**	3,55	250	
630 000	50	1 090 **3EL/49,7**	1 540 **3EL/49,7**	2 120 **3EL/50,6**	2 940 **3EL/50,6**	4 180 **3EL/50,6**	5 770 **3EL/51,6**	6 920 **3EL/51,6**	9 830 **3EL/51,6**	9 830 **3EL/51,6**	9 830 **3EL/51,6**			
	50	4,43 712 **2EL/53,1**	6,2 1 000 **2EL/53,1**	–	–	–	–	–	–	–	–	50	3 150	**63**
	45	6,2 957 **2EL/45,2**	7,1 1 090 **2EL/45,2**	8,8 1 420 **2EL/47,5**	12,3 2 000 **2EL/47,5**	17,4 2 820 **2EL/47,5**	24,5 3 970 **2EL/47,5**	34,6 5 600 **2EL/47,5**	45,4 6 940 **2EL/44,8**	48,8 7 890 **2EL/47,5**	64 9 790 **2EL/44,8**	45	2 800	



$n_{N2} \times L_h$	i_N	Gear reducer size P_{N2} kW M_{N2} N m ... / i 030A	042A	060A	085A	125A	180A	250A	355A	500A	710A	i_N	n_1 min^{-1}	n_{N2}
800 000	6	–	–	–	–	–	–	–	–	–	–	6	500	**80**
	5	144 18 000 **1EL/5,25**	237 27 680 **1EL/4,89**	–	–	–	–	–	–	–	–	5	400	
	4,25	159 19 690 **1EL/4,09**	229 29 090 **1EL/4,18**	–	–	–	–	–	–	–	–	4,25	315	
	3,55	–	–	–	–	–	–	–	–	–	–	3,55	280	
710 000	45	–	–	–	–	–	–	–	–	–	–	45	3 150	**71**
	40	– 18 100 **2EL/40,1**	–	– 25 930 **2EL/40,1**	–	–	–	–	–	–	–	40	2 800	
	35,5	– 18 000 **2EL/32,6**	– 17 250 **2EL/37,3**	– 34 210 **2EL/32,6**	–	–	–	–	–	–	–	35,5	2 500	
	31,5	109 14 530 **2EL/31,2**	180 23 280 **2EL/30,4**	– 35 010 **2EL/30,8**	– 52 970 **2EL/31**	– 70 990 **2EL/31,8**	–	–	–	–	–	31,5	2 240	
	28	136 18 060 **2EL/27,8**	204 27 960 **2EL/28,7**	264 35 040 **2EL/27,8**	400 53 030 **2EL/27,8**	559 69 070 **2EL/25,9**	– 84 490 **2EL/28,6**	– 116 780 **2EL/28,7**	– 174 380 **2EL/28,7**	– 229 800 **2EL/29,3**	– 338 700 **2EL/29,3**	28	2 000	
	25	149 20 150 **2EL/25,4**	204 27 960 **2EL/25,9**	277 35 240 **2EL/24**	390 50 550 **2EL/24,4**	546 72 580 **2EL/25**	652 84 770 **2EL/24,5**	– 117 160 **2EL/24,5**	– 174 940 **2EL/24,5**	– 216 450 **2EL/25,1**	– 299 020 **2EL/25,1**	25	1 800	
	22,4	154 19 940 **2EL/21,7**	215 28 370 **2EL/22,1**	285 36 790 **2EL/21,7**	392 51 270 **2EL/21,9**	533 70 470 **2EL/22,1**	648 84 980 **2EL/22**	– 117 690 **2EL/22,1**	– 175 730 **2EL/22,1**	– 231 070 **2EL/23,9**	– 348 270 **2EL/23,9**	22,4	1 600	
	20	–	201 27 980 **2EL/20,4**	–	–	529 73 600 **2EL/20,4**	619 84 440 **2EL/20**	843 117 350 **2EL/20,4**	– 175 230 **2EL/20,4**	– 224 460 **2EL/20,4**	– 310 080 **2EL/20,4**	20	1 400	
	18	129 18 130 **2EL/18,5**	219 29 250 **2EL/17,5**	249 35 170 **2EL/18,5**	–	545 72 660 **2EL/17,5**	–	885 118 010 **2EL/17,5**	1 320 176 220 **2EL/17,5**	– 225 720 **2EL/17,5**	– 311 820 **2EL/17,5**	18	1 250	
	16	142 20 660 **2EL/17,1**	–	269 39 200 **2EL/17,1**	374 54 480 **2EL/17,1**	–	602 87 760 **2EL/17,1**	–	–	–	–	16	1 120	
	14	148 20 300 **2EL/14,4**	214 30 000 **2EL/14,7**	285 39 200 **2EL/14,4**	–	–	–	–	–	–	–	14	1 000	
	12,5	–	–	–	–	–	–	–	–	–	–	12,5	900	
	7,1	–	–	–	–	–	–	–	–	–	–	7,1	500	
	6	–	–	–	–	–	–	–	–	–	–	6	450	
	5	128 18 130 **1EL/5,25**	212 27 890 **1EL/4,89**	–	–	–	–	–	–	–	–	5	355	
	4,25	146 20 400 **1EL/4,09**	211 30 130 **1EL/4,18**	–	–	–	–	–	–	–	–	4,25	280	
	3,55	–	–	–	–	–	–	–	–	–	–	3,55	250	
630 000	50	19 000 **3EL/50,6**	27 740 **3EL/51,7**	27 140 **3EL/50,6**	–	–	–	–	–	–	–			
	50	–	–	–	–	–	–	–	–	–	–	50	3 150	**63**
	45	–	–	–	–	–	–	–	–	–	–	45	2 800	

3



$n_{N2} \times L_h$	i_N	Gear reducer size P_{N2} kW M_{N2} N m ... / i 001A	002A	003A	004A	006A	009A	012A	015A	018A	021A	i_N	n_1 min^{-1}	n_{N2}
630 000	40	6,6 953 **2EL/37,7**	9,1 1 300 **2EL/37,7**	11,6 1 790 **2EL/40,4**	15,4 2 380 **2EL/40,4**	21,7 3 350 **2EL/40,4**	30,6 4 720 **2EL/40,4**	43,1 6 660 **2EL/40,4**	54 8 280 **2EL/40,4**	61 9 390 **2EL/40,4**	61 9 390 **2EL/40,4**	40	2 500	**63**
	35,5	5,7 873 **2EL/35,6**	5,7 873 **2EL/35,6**	12,7 1 780 **2EL/32,9**	17,4 2 440 **2EL/32,9**	23,8 3 340 **2EL/32,9**	33,6 4 710 **2EL/32,9**	47,3 6 640 **2EL/32,9**	59 8 230 **2EL/32,9**	69 9 640 **2EL/32,9**	85 11 950 **2EL/32,9**	35,5	2 240	
	31,5	6,1 957 **2EL/32,6**	8,4 1 310 **2EL/32,6**	12,5 1 900 **2EL/31,9**	12,5 1 900 **2EL/31,9**	17,6 2 680 **2EL/31,9**	24,8 3 780 **2EL/31,9**	35 5 320 **2EL/31,9**	49,3 7 510 **2EL/31,9**	49,3 7 510 **2EL/31,9**	–	31,5	2 000	
	28	7 1 100 **2EL/29,7**	7,5 1 190 **2EL/29,7**	12 1 790 **2EL/28**	16,5 2 450 **2EL/28**	22,5 3 350 **2EL/28**	31,8 4 730 **2EL/28**	44,8 6 660 **2EL/28**	56 8 260 **2EL/28**	65 9 680 **2EL/28**	81 11 990 **2EL/28**	28	1 800	
	25	7,1 1 090 **2EL/25,7**	9,9 1 520 **2EL/25,7**	13,7 2 120 **2EL/25,9**	17 2 640 **2EL/25,9**	24 3 720 **2EL/25,9**	33,8 5 240 **2EL/25,9**	47,7 7 390 **2EL/25,9**	67 10 420 **2EL/25,9**	67 10 420 **2EL/25,9**	67 10 420 **2EL/25,9**	25	1 600	
	22,4	6,4 955 **2EL/22**	8,7 1 310 **2EL/22**	14 2 110 **2EL/22,1**	18,5 2 790 **2EL/22,1**	26,3 3 960 **2EL/22,1**	36,1 5 440 **2EL/22,1**	52 7 810 **2EL/22,1**	69 10 470 **2EL/22,1**	74 11 160 **2EL/22,1**	99 14 880 **2EL/22,1**	22,4	1 400	
	20	7 1 100 **2EL/20,5**	9,9 1 550 **2EL/20,5**	–	–	–	–	–	–	–	–	20	1 250	
	18	6,1 957 **2EL/18,3**	8,4 1 310 **2EL/18,3**	11,3 1 800 **2EL/18,6**	15,5 2 460 **2EL/18,6**	21,2 3 370 **2EL/18,6**	29,9 4 750 **2EL/18,6**	42,1 6 690 **2EL/18,6**	52 8 290 **2EL/18,6**	61 9 720 **2EL/18,6**	76 12 040 **2EL/18,6**	18	1 120	
	16	6,8 1 120 **2EL/17,4**	9,4 1 550 **2EL/17,4**	12,8 2 130 **2EL/17,4**	17,8 2 960 **2EL/17,4**	25,2 4 200 **2EL/17,4**	34,6 5 760 **2EL/17,4**	49,7 8 280 **2EL/17,4**	63 10 530 **2EL/17,4**	71 11 820 **2EL/17,4**	94 15 690 **2EL/17,4**	16	1 000	
	14	7,1 1 090 **2EL/14,4**	10,1 1 550 **2EL/14,4**	13,6 2 120 **2EL/14,7**	19 2 950 **2EL/14,7**	26,9 4 200 **2EL/14,7**	37 5 760 **2EL/14,7**	53 8 270 **2EL/14,7**	67 10 490 **2EL/14,7**	76 11 820 **2EL/14,7**	76 11 820 **2EL/14,7**	14	900	
	12,5	7,3 1 060 **2EL/12,1**	10,5 1 520 **2EL/12,1**	14,3 2 120 **2EL/12,4**	17,5 2 580 **2EL/12,4**	24,8 3 660 **2EL/12,4**	34,1 5 030 **2EL/12,4**	48,9 7 220 **2EL/12,4**	67 9 870 **2EL/12,4**	70 10 320 **2EL/12,4**	70 10 320 **2EL/12,4**	12,5	800	
	7,1	3,17 514 **1EL/7,64**	4,47 725 **1EL/7,64**	6,3 1 020 **1EL/7,64**	8,9 1 440 **1EL/7,64**	12,5 2 030 **1EL/7,64**	17,7 2 870 **1EL/7,64**	24,9 4 040 **1EL/7,64**	–	35,2 5 700 **1EL/7,64**	–	7,1	450	
	6	4,78 709 **1EL/6,21**	6,7 999 **1EL/6,21**	9,5 1 410 **1EL/6,21**	13,4 1 990 **1EL/6,21**	18,9 2 800 **1EL/6,21**	26,6 3 950 **1EL/6,21**	37,5 5 570 **1EL/6,21**	49,3 6 910 **1EL/5,87**	53 7 850 **1EL/6,21**	70 9 740 **1EL/5,87**	6	400	
	5	6 959 **1EL/5,29**	8,2 1 310 **1EL/5,29**	11,2 1 800 **1EL/5,29**	15,3 2 460 **1EL/5,29**	21 3 370 **1EL/5,29**	29,6 4 750 **1EL/5,29**	41,7 6 700 **1EL/5,29**	52 8 300 **1EL/5,29**	61 9 720 **1EL/5,29**	75 12 050 **1EL/5,29**	5	315	
	4,25	6,9 1 110 **1EL/4,17**	9,7 1 550 **1EL/4,17**	13,3 2 120 **1EL/4,17**	19,3 3 080 **1EL/4,17**	26,4 4 220 **1EL/4,17**	38,4 6 120 **1EL/4,17**	53 8 480 **1EL/4,17**	66 10 510 **1EL/4,17**	78 12 390 **1EL/4,17**	97 15 490 **1EL/4,17**	4,25	250	
	3,55	7,1 1 060 **1EL/3,52**	10,2 1 530 **1EL/3,52**	14,1 2 120 **1EL/3,52**	20,1 3 010 **1EL/3,52**	28,4 4 270 **1EL/3,52**	40,1 6 020 **1EL/3,52**	57 8 530 **1EL/3,52**	66 9 880 **1EL/3,52**	79 11 850 **1EL/3,52**	92 13 850 **1EL/3,52**	3,55	224	
560 000	56	6,2 1 130 **3EL/59,9**	8,6 1 560 **3EL/59,9**	–	–	–	–	–	–	–	–	56	3 150	**56**
	50	6,6 1 120 **3EL/49,7**	9,2 1 560 **3EL/49,7**	12,3 2 130 **3EL/50,6**	17,6 3 050 **3EL/50,6**	24,5 4 240 **3EL/50,6**	33,9 5 980 **3EL/51,6**	40,7 7 170 **3EL/51,6**	58 10 180 **3EL/51,6**	58 10 180 **3EL/51,6**	58 10 180 **3EL/51,6**	50	2 800	
	50	3,96 717 **2EL/53,1**	5,6 1 010 **2EL/53,1**	–	–	–	–	–	–	–	–	50	2 800	
	45	5,6 963 **2EL/45,2**	6,4 1 100 **2EL/45,2**	7,9 1 430 **2EL/47,5**	11,1 2 010 **2EL/47,5**	15,6 2 840 **2EL/47,5**	22,1 4 000 **2EL/47,5**	31,1 5 640 **2EL/47,5**	40,9 6 990 **2EL/44,8**	43,9 7 950 **2EL/47,5**	58 9 860 **2EL/44,8**	45	2 500	
	40	6 959 **2EL/37,7**	8,2 1 310 **2EL/37,7**	10,5 1 810 **2EL/40,4**	13,9 2 390 **2EL/40,4**	19,6 3 370 **2EL/40,4**	27,6 4 760 **2EL/40,4**	38,9 6 710 **2EL/40,4**	48,4 8 330 **2EL/40,4**	55 9 460 **2EL/40,4**	55 9 460 **2EL/40,4**	40	2 240	
	35,5	5,2 879 **2EL/35,6**	5,2 879 **2EL/35,6**	11,4 1 790 **2EL/32,9**	15,6 2 460 **2EL/32,9**	21,4 3 360 **2EL/32,9**	30,2 4 740 **2EL/32,9**	42,6 6 690 **2EL/32,9**	53 8 290 **2EL/32,9**	62 9 710 **2EL/32,9**	77 12 040 **2EL/32,9**	35,5	2 000	
	31,5	5,6 963 **2EL/32,6**	7,6 1 320 **2EL/32,6**	11,3 1 910 **2EL/31,9**	11,3 1 910 **2EL/31,9**	15,9 2 700 **2EL/31,9**	22,5 3 800 **2EL/31,9**	31,7 5 360 **2EL/31,9**	44,7 7 560 **2EL/31,9**	44,7 7 560 **2EL/31,9**	–	31,5	1 800	
	28	6,3 1 130 **2EL/29,7**	6,7 1 200 **2EL/29,7**	10,8 1 800 **2EL/28**	14,7 2 470 **2EL/28**	20,2 3 380 **2EL/28**	28,5 4 760 **2EL/28**	40,1 6 710 **2EL/28**	49,7 8 320 **2EL/28**	58 9 750 **2EL/28**	72 12 080 **2EL/28**	28	1 600	



n_{N2} x L_h	i_N	Gear reducer size P_{N2} kW M_{N2} N m ... / i **030A**	**042A**	**060A**	**085A**	**125A**	**180A**	**250A**	**355A**	**500A**	**710A**	i_N	n_1 min^{-1}	n_{N2}
630 000	40	– 18 220 **2EL/40,1**	–	– 26 110 **2EL/40,1**	–	–	–	–	–	–	–	40	2 500	**63**
	35,5	130 18 120 **2EL/32,6**	109 17 360 **2EL/37,3**	– 35 140 **2EL/32,6**	–	–	–	–	–	–	–	35,5	2 240	
	31,5	98 14 630 **2EL/31,2**	165 23 930 **2EL/30,4**	240 35 260 **2EL/30,8**	370 54 800 **2EL/31**	484 73 450 **2EL/31,8**	–	–	–	–	–	31,5	2 000	
	28	123 18 180 **2EL/27,8**	185 28 140 **2EL/28,7**	239 35 260 **2EL/27,8**	371 54 730 **2EL/27,8**	519 71 290 **2EL/25,9**	574 87 210 **2EL/28,6**	– 120 530 **2EL/28,7**	– 179 980 **2EL/28,7**	– 237 180 **2EL/29,3**	– 349 570 **2EL/29,3**	28	1 800	
	25	134 20 300 **2EL/25,4**	182 28 160 **2EL/25,9**	248 35 500 **2EL/24**	359 52 370 **2EL/24,4**	503 75 190 **2EL/25**	601 87 820 **2EL/24,5**	– 121 370 **2EL/24,5**	– 181 230 **2EL/24,5**	– 224 230 **2EL/25,1**	– 309 770 **2EL/25,1**	25	1 600	
	22,4	140 20 750 **2EL/21,7**	196 29 530 **2EL/22,1**	259 38 290 **2EL/21,7**	357 53 370 **2EL/21,9**	486 73 350 **2EL/22,1**	591 88 450 **2EL/22**	811 122 500 **2EL/22,1**	– 182 920 **2EL/22,1**	– 240 520 **2EL/23,9**	– 362 510 **2EL/23,9**	22,4	1 400	
	20	–	181 28 180 **2EL/20,4**	–	–	488 76 150 **2EL/20,4**	572 87 360 **2EL/20**	779 121 410 **2EL/20,4**	1 160 181 290 **2EL/20,4**	– 232 220 **2EL/20,4**	– 320 800 **2EL/20,4**	20	1 250	
	18	116 18 260 **2EL/18,5**	203 30 230 **2EL/17,5**	225 35 400 **2EL/18,5**	–	505 75 090 **2EL/17,5**	–	819 121 970 **2EL/17,5**	1 220 182 120 **2EL/17,5**	1 560 233 280 **2EL/17,5**	– 322 270 **2EL/17,5**	18	1 120	
	16	131 21 370 **2EL/17,1**	–	249 40 560 **2EL/17,1**	346 56 370 **2EL/17,1**	–	556 90 790 **2EL/17,1**	–	–	–	–	16	1 000	
	14	137 20 960 **2EL/14,4**	198 30 960 **2EL/14,7**	265 40 460 **2EL/14,4**	–	–	–	–	–	–	–	14	900	
	12,5	–	–	–	–	–	–	–	–	–	–	12,5	800	
	7,1	–	–	–	–	–	–	–	–	–	–	7,1	450	
	6	–	–	–	–	–	–	–	–	–	–	6	400	
	5	115 18 270 **1EL/5,25**	190 28 090 **1EL/4,89**	–	–	–	–	–	–	–	–	5	315	
	4,25	135 21 100 **1EL/4,09**	195 31 180 **1EL/4,18**	–	–	–	–	–	–	–	–	4,25	250	
	3,55	–	–	–	–	–	–	–	–	–	–	3,55	224	
560 000	56	–	–	–	–	–	–	–	–	–	–	56	3 150	**56**
	50	– 19 680 **3EL/50,6**	– 28 740 **3EL/51,7**	– 28 110 **3EL/50,6**	–	–	–	–	–	–	–	50	2 800	
	50	–	–	–	–	–	–	–	–	–	–	50	2 800	
	45	–	–	–	–	–	–	–	–	–	–	45	2 500	
	40	107 18 350 **2EL/40,1**	–	– 26 290 **2EL/40,1**	–	–	–	–	–	–	–	40	2 240	
	35,5	117 18 240 **2EL/32,6**	98 17 480 **2EL/37,3**	227 35 380 **2EL/32,6**	–	–	–	–	–	–	–	35,5	2 000	
	31,5	89 14 720 **2EL/31,2**	149 24 080 **2EL/30,4**	217 35 490 **2EL/30,8**	343 56 430 **2EL/31**	448 75 430 **2EL/31,8**	–	–	–	–	–	31,5	1 800	
	28	110 18 310 **2EL/27,8**	166 28 340 **2EL/28,7**	214 35 520 **2EL/27,8**	340 56 460 **2EL/27,8**	478 73 850 **2EL/25,9**	529 90 340 **2EL/28,6**	– 124 870 **2EL/28,7**	– 186 450 **2EL/28,7**	– 245 710 **2EL/29,3**	– 362 150 **2EL/29,3**	28	1 600	

3



$n_{N2} \times L_h$	i_N	Gear reducer size P_{N2} kW M_{N2} N m ... / i 001A	002A	003A	004A	006A	009A	012A	015A	018A	021A	i_N	n_1 min^{-1}	n_{N2}
560 000	25	6,4 1 130 **2EL/25,7**	8,7 1 530 **2EL/25,7**	12,1 2 130 **2EL/25,9**	15 2 660 **2EL/25,9**	21,2 3 750 **2EL/25,9**	29,9 5 280 **2EL/25,9**	42,1 7 450 **2EL/25,9**	59 10 500 **2EL/25,9**	59 10 500 **2EL/25,9**	59 10 500 **2EL/25,9**	25	1 400	**56**
	22,4	5,7 962 **2EL/22**	7,8 1 320 **2EL/22**	12,6 2 130 **2EL/22,1**	17,1 2 890 **2EL/22,1**	24,3 4 100 **2EL/22,1**	33,3 5 630 **2EL/22,1**	47,9 8 080 **2EL/22,1**	62 10 540 **2EL/22,1**	68 11 550 **2EL/22,1**	91 15 400 **2EL/22,1**	22,4	1 250	
	20	6,4 1 130 **2EL/20,5**	8,9 1 560 **2EL/20,5**	–	–	–	–	–	–	–	–	20	1 120	
	18	5,5 964 **2EL/18,3**	7,6 1 320 **2EL/18,3**	10,2 1 810 **2EL/18,6**	13,9 2 480 **2EL/18,6**	19,1 3 390 **2EL/18,6**	26,9 4 780 **2EL/18,6**	37,9 6 740 **2EL/18,6**	47 8 350 **2EL/18,6**	55 9 790 **2EL/18,6**	68 12 130 **2EL/18,6**	18	1 000	
	16	6,1 1 130 **2EL/17,4**	8,5 1 560 **2EL/17,4**	11,6 2 140 **2EL/17,4**	16,5 3 050 **2EL/17,4**	23 4 250 **2EL/17,4**	32,2 5 950 **2EL/17,4**	46,2 8 540 **2EL/17,4**	57 10 600 **2EL/17,4**	66 12 200 **2EL/17,4**	86 15 990 **2EL/17,4**	16	900	
	14	6,5 1 120 **2EL/14,4**	9,1 1 560 **2EL/14,4**	12,2 2 130 **2EL/14,7**	17,5 3 060 **2EL/14,7**	24,2 4 240 **2EL/14,7**	34,1 5 970 **2EL/14,7**	48,7 8 530 **2EL/14,7**	60 10 570 **2EL/14,7**	70 12 240 **2EL/14,7**	70 12 240 **2EL/14,7**	14	800	
	12,5	6,5 1 070 **2EL/12,1**	9,4 1 530 **2EL/12,1**	12,8 2 130 **2EL/12,4**	16,1 2 670 **2EL/12,4**	22,8 3 800 **2EL/12,4**	31,3 5 210 **2EL/12,4**	45 7 490 **2EL/12,4**	60 9 950 **2EL/12,4**	64 10 690 **2EL/12,4**	64 10 690 **2EL/12,4**	12,5	710	
	7,1	2,84 518 **1EL/7,64**	4,01 730 **1EL/7,64**	5,6 1 030 **1EL/7,64**	8 1 450 **1EL/7,64**	11,2 2 050 **1EL/7,64**	15,8 2 890 **1EL/7,64**	22,3 4 070 **1EL/7,64**	–	31,5 5 740 **1EL/7,64**	–	7,1	400	
	6	4,27 714 **1EL/6,21**	6 1 010 **1EL/6,21**	8,5 1 420 **1EL/6,21**	12 2 000 **1EL/6,21**	16,9 2 820 **1EL/6,21**	23,8 3 980 **1EL/6,21**	33,6 5 610 **1EL/6,21**	44,1 6 960 **1EL/5,87**	47,3 7 910 **1EL/6,21**	62 9 810 **1EL/5,87**	6	355	
	5	5,3 966 **1EL/5,29**	7,3 1 320 **1EL/5,29**	10 1 810 **1EL/5,29**	13,7 2 480 **1EL/5,29**	18,8 3 390 **1EL/5,29**	26,5 4 780 **1EL/5,29**	37,3 6 740 **1EL/5,29**	46,3 8 360 **1EL/5,29**	54 9 790 **1EL/5,29**	67 12 140 **1EL/5,29**	5	280	
	4,25	6,3 1 130 **1EL/4,17**	8,8 1 560 **1EL/4,17**	12 2 140 **1EL/4,17**	17,4 3 100 **1EL/4,17**	23,9 4 250 **1EL/4,17**	34,6 6 170 **1EL/4,17**	48 8 540 **1EL/4,17**	59 10 580 **1EL/4,17**	72 12 810 **1EL/4,17**	90 15 950 **1EL/4,17**	4,25	224	
	3,55	6,4 1 070 **1EL/3,52**	9,2 1 540 **1EL/3,52**	12,7 2 130 **1EL/3,52**	18 3 030 **1EL/3,52**	25,6 4 300 **1EL/3,52**	36,1 6 060 **1EL/3,52**	51 8 590 **1EL/3,52**	59 9 950 **1EL/3,52**	71 11 940 **1EL/3,52**	83 13 950 **1EL/3,52**	3,55	200	
500 000	63	– 969 **3EL/63**	– 1 330 **3EL/63**	11,6 2 140 **3EL/61,1**	16,8 3 110 **3EL/61,1**	23 4 260 **3EL/61,1**	– 5 960 **3EL/61,3**	– 8 210 **3EL/61,3**	55 10 150 **3EL/61,3**	55 10 150 **3EL/61,3**	– 11 660 **3EL/61,3**	63	3 150	**50**
	56	5,6 1 140 **3EL/59,9**	7,7 1 570 **3EL/59,9**	–	–	–	–	–	–	–	–	56	2 800	
	50	3,56 722 **2EL/53,1**	5 1 020 **2EL/53,1**	–	–	–	–	–	–	–	–	50	2 500	
	50	6 1 130 **3EL/49,7**	8,3 1 570 **3EL/49,7**	11,1 2 150 **3EL/50,6**	16,1 3 120 **3EL/50,6**	22,1 4 270 **3EL/50,6**	31,4 6 180 **3EL/51,6**	37,6 7 420 **3EL/51,6**	53 10 540 **3EL/51,6**	53 10 540 **3EL/51,6**	53 10 540 **3EL/51,6**	50	2 500	
	45	5 970 **2EL/45,2**	5,7 1 110 **2EL/45,2**	7,1 1 440 **2EL/47,5**	10 2 020 **2EL/47,5**	14,1 2 860 **2EL/47,5**	19,9 4 030 **2EL/47,5**	28,1 5 680 **2EL/47,5**	36,9 7 040 **2EL/44,8**	39,6 8 000 **2EL/47,5**	52 9 930 **2EL/44,8**	45	2 240	
	40	5,4 966 **2EL/37,7**	7,3 1 320 **2EL/37,7**	9,4 1 820 **2EL/40,4**	12,5 2 410 **2EL/40,4**	17,6 3 400 **2EL/40,4**	24,8 4 790 **2EL/40,4**	35 6 750 **2EL/40,4**	43,5 8 390 **2EL/40,4**	49,3 9 520 **2EL/40,4**	49,3 9 520 **2EL/40,4**	40	2 000	
	35,5	4,68 884 **2EL/35,6**	4,68 884 **2EL/35,6**	10,3 1 810 **2EL/32,9**	14,2 2 470 **2EL/32,9**	19,4 3 390 **2EL/32,9**	27,3 4 770 **2EL/32,9**	38,6 6 730 **2EL/32,9**	47,8 8 340 **2EL/32,9**	56 9 770 **2EL/32,9**	69 12 110 **2EL/32,9**	35,5	1 800	
	31,5	4,99 970 **2EL/32,6**	6,8 1 330 **2EL/32,6**	10,1 1 930 **2EL/31,9**	10,1 1 930 **2EL/31,9**	14,3 2 720 **2EL/31,9**	20,1 3 830 **2EL/31,9**	28,4 5 400 **2EL/31,9**	40 7 610 **2EL/31,9**	40 7 610 **2EL/31,9**	– –	31,5	1 600	
	28	5,6 1 140 **2EL/29,7**	5,9 1 200 **2EL/29,7**	9,5 1 820 **2EL/28**	13 2 490 **2EL/28**	17,8 3 400 **2EL/28**	25,1 4 800 **2EL/28**	35,4 6 770 **2EL/28**	43,9 8 390 **2EL/28**	51 9 830 **2EL/28**	64 12 180 **2EL/28**	28	1 400	
	25	5,8 1 130 **2EL/25,7**	7,8 1 540 **2EL/25,7**	10,8 2 150 **2EL/25,9**	13,5 2 680 **2EL/25,9**	19 3 770 **2EL/25,9**	26,8 5 320 **2EL/25,9**	37,9 7 500 **2EL/25,9**	53 10 580 **2EL/25,9**	53 10 580 **2EL/25,9**	53 10 580 **2EL/25,9**	25	1 250	
	22,4	5,2 968 **2EL/22**	7,1 1 330 **2EL/22**	11,4 2 140 **2EL/22,1**	15,8 2 980 **2EL/22,1**	22,5 4 240 **2EL/22,1**	30,9 5 820 **2EL/22,1**	44,3 8 350 **2EL/22,1**	56 10 620 **2EL/22,1**	63 11 940 **2EL/22,1**	83 15 630 **2EL/22,1**	22,4	1 120	
	20	5,8 1 130 **2EL/20,5**	8 1 570 **2EL/20,5**	–	–	–	–	–	–	–	–	20	1 000	

3



n_{N2} x L_h	i_N	Gear reducer size P_{N2} kW M_{N2} N m ... / i **030A**	**042A**	**060A**	**085A**	**125A**	**180A**	**250A**	**355A**	**500A**	**710A**	i_N	n_1 min^{-1}	n_{N2}
560 000	25	118 20 470 **2EL/25,4**	161 28 400 **2EL/25,9**	219 35 790 **2EL/24**	327 54 510 **2EL/24,4**	458 78 260 **2EL/25**	547 91 400 **2EL/24,5**	755 126 330 **2EL/24,5**	– 188 640 **2EL/24,5**	– 233 400 **2EL/25,1**	– 322 430 **2EL/25,1**	25	1 400	**56**
	22,4	130 21 470 **2EL/21,7**	181 30 550 **2EL/22,1**	239 39 620 **2EL/21,7**	330 55 210 **2EL/21,9**	446 75 450 **2EL/22,1**	546 91 510 **2EL/22**	749 126 740 **2EL/22,1**	1 120 189 240 **2EL/22,1**	– 248 830 **2EL/23,9**	– 375 040 **2EL/23,9**	22,4	1 250	
	20	– 	163 28 370 **2EL/20,4**	– 	– 	452 78 700 **2EL/20,4**	529 90 280 **2EL/20**	721 125 480 **2EL/20,4**	1 080 187 360 **2EL/20,4**	1 380 240 000 **2EL/20,4**	– 331 550 **2EL/20,4**	20	1 120	
	18	104 18 380 **2EL/18,5**	188 31 270 **2EL/17,5**	202 35 650 **2EL/18,5**	– 	466 77 690 **2EL/17,5**	– 	757 126 180 **2EL/17,5**	1 130 188 420 **2EL/17,5**	1 450 241 340 **2EL/17,5**	2 000 333 410 **2EL/17,5**	18	1 000	
	16	122 22 060 **2EL/17,1**	– 	231 41 860 **2EL/17,1**	321 58 180 **2EL/17,1**	– 	516 93 710 **2EL/17,1**	– 	– 	– 	– 	16	900	
	14	126 21 710 **2EL/14,4**	183 32 070 **2EL/14,7**	244 41 920 **2EL/14,4**	– 	– 	– 	– 	– 	– 	– 	14	800	
	12,5	– 	– 	– 	– 	– 	– 	– 	– 	– 	– 	12,5	710	
	7,1	– 	– 	– 	– 	– 	– 	– 	– 	– 	– 	7,1	400	
	6	– 	– 	– 	– 	– 	– 	– 	– 	– 	– 	6	355	
	5	103 18 400 **1EL/5,25**	170 28 300 **1EL/4,89**	– 	– 	– 	– 	– 	– 	– 	– 	5	280	
	4,25	125 21 810 **1EL/4,09**	181 32 220 **1EL/4,18**	– 	– 	– 	– 	– 	– 	– 	– 	4,25	224	
	3,55	– 	– 	– 	– 	– 	– 	– 	– 	– 	– 	3,55	200	
500 000	63	– 22 090 **3EL/60,1**	– 28 640 **3EL/61,4**	– 37 360 **3EL/60,1**	– 58 270 **3EL/60,1**	– 80 300 **3EL/61,4**	– 93 850 **3EL/60,2**	– 	– 	– 	– 	63	3 150	**50**
	56	– 	– 	– 	– 	– 	– 	– 	– 	– 	– 	56	2 800	
	50	– 	– 	– 	– 	– 	– 	– 	– 	– 	– 	50	2 500	
	50	105 20 360 **3EL/50,6**	150 29 730 **3EL/51,7**	150 29 090 **3EL/50,6**	– 	– 	– 	– 	– 	– 	– 	50	2 500	
	45	– 	– 	– 	– 	– 	– 	– 	– 	– 	– 	45	2 240	
	40	97 18 480 **2EL/40,1**	– 	138 26 470 **2EL/40,1**	– 	– 	– 	– 	– 	– 	– 	40	2 000	
	35,5	106 18 360 **2EL/32,6**	89 17 600 **2EL/37,3**	206 35 610 **2EL/32,6**	– 	– 	– 	– 	– 	– 	– 	35,5	1 800	
	31,5	80 14 830 **2EL/31,2**	134 24 260 **2EL/30,4**	194 35 740 **2EL/30,8**	307 56 840 **2EL/31**	401 75 980 **2EL/31,8**	– 	– 	– 	– 	– 	31,5	1 600	
	28	97 18 460 **2EL/27,8**	146 28 580 **2EL/28,7**	189 35 810 **2EL/27,8**	300 56 920 **2EL/27,8**	428 75 640 **2EL/25,9**	481 94 040 **2EL/28,6**	664 129 970 **2EL/28,7**	– 194 070 **2EL/28,7**	– 255 760 **2EL/29,3**	– 376 950 **2EL/29,3**	28	1 400	
	25	106 20 610 **2EL/25,4**	145 28 590 **2EL/25,9**	197 36 040 **2EL/24**	296 55 330 **2EL/24,4**	423 80 970 **2EL/25**	505 94 570 **2EL/24,5**	697 130 700 **2EL/24,5**	1 040 195 160 **2EL/24,5**	– 241 470 **2EL/25,1**	– 333 580 **2EL/25,1**	25	1 250	
	22,4	120 22 190 **2EL/21,7**	165 31 140 **2EL/22,1**	222 40 940 **2EL/21,7**	305 57 060 **2EL/21,9**	402 75 960 **2EL/22,1**	505 94 580 **2EL/22**	694 130 980 **2EL/22,1**	1 040 195 580 **2EL/22,1**	1 260 257 170 **2EL/23,9**	– 387 610 **2EL/23,9**	22,4	1 120	
	20	– 	147 28 570 **2EL/20,4**	– 	– 	418 81 420 **2EL/20,4**	489 93 410 **2EL/20**	666 129 820 **2EL/20,4**	995 193 840 **2EL/20,4**	1 270 248 300 **2EL/20,4**	1 760 343 010 **2EL/20,4**	20	1 000	

3



$n_{N2} \times L_h$	i_N	Gear reducer size P_{N2} kW M_{N2} N m ... / i 001A	002A	003A	004A	006A	009A	012A	015A	018A	021A	i_N	n_1 min^{-1}	n_{N2}
500 000	18	5 970 **2EL/18,3**	6,9 1 330 **2EL/18,3**	9,2 1 820 **2EL/18,6**	12,6 2 490 **2EL/18,6**	17,3 3 410 **2EL/18,6**	24,3 4 810 **2EL/18,6**	34,3 6 780 **2EL/18,6**	42,5 8 400 **2EL/18,6**	49,8 9 850 **2EL/18,6**	62 12 210 **2EL/18,6**	18	900	**50**
	16	5,5 1 140 **2EL/17,4**	7,6 1 570 **2EL/17,4**	10,4 2 160 **2EL/17,4**	15,1 3 130 **2EL/17,4**	20,6 4 290 **2EL/17,4**	29,6 6 160 **2EL/17,4**	41,4 8 620 **2EL/17,4**	51 10 680 **2EL/17,4**	61 12 640 **2EL/17,4**	77 16 100 **2EL/17,4**	16	800	
	14	5,8 1 130 **2EL/14,4**	8,1 1 570 **2EL/14,4**	10,9 2 150 **2EL/14,7**	15,8 3 120 **2EL/14,7**	21,6 4 270 **2EL/14,7**	31,3 6 190 **2EL/14,7**	43,5 8 590 **2EL/14,7**	54 10 650 **2EL/14,7**	64 12 690 **2EL/14,7**	64 12 690 **2EL/14,7**	14	710	
	12,5	5,8 1 070 **2EL/12,1**	8,4 1 550 **2EL/12,1**	11,5 2 150 **2EL/12,4**	14,8 2 770 **2EL/12,4**	21 3 930 **2EL/12,4**	28,8 5 400 **2EL/12,4**	41,4 7 760 **2EL/12,4**	53 10 020 **2EL/12,4**	59 11 080 **2EL/12,4**	59 11 080 **2EL/12,4**	12,5	630	
	7,1	2,54 522 **1EL/7,64**	3,58 736 **1EL/7,64**	5 1 040 **1EL/7,64**	7,1 1 460 **1EL/7,64**	10 2 060 **1EL/7,64**	14,2 2 910 **1EL/7,64**	20 4 100 **1EL/7,64**	–	28,1 5 780 **1EL/7,64**	–	7,1	355	
	6	3,82 719 **1EL/6,21**	5,4 1 010 **1EL/6,21**	7,6 1 430 **1EL/6,21**	10,7 2 020 **1EL/6,21**	15,1 2 840 **1EL/6,21**	21,3 4 010 **1EL/6,21**	30 5 650 **1EL/6,21**	39,4 7 010 **1EL/5,87**	42,3 7 970 **1EL/6,21**	56 9 880 **1EL/5,87**	6	315	
	5	4,81 973 **1EL/5,29**	6,6 1 330 **1EL/5,29**	9 1 820 **1EL/5,29**	12,3 2 500 **1EL/5,29**	16,9 3 420 **1EL/5,29**	23,8 4 820 **1EL/5,29**	33,6 6 790 **1EL/5,29**	41,6 8 420 **1EL/5,29**	48,8 9 860 **1EL/5,29**	60 12 220 **1EL/5,29**	5	250	
	4,25	5,7 1 130 **1EL/4,17**	7,9 1 570 **1EL/4,17**	10,8 2 150 **1EL/4,17**	15,7 3 120 **1EL/4,17**	21,4 4 270 **1EL/4,17**	31,1 6 210 **1EL/4,17**	43,1 8 590 **1EL/4,17**	53 10 650 **1EL/4,17**	66 13 230 **1EL/4,17**	81 16 060 **1EL/4,17**	4,25	200	
	3,55	5,8 1 070 **1EL/3,52**	8,3 1 550 **1EL/3,52**	11,5 2 150 **1EL/3,52**	16,3 3 050 **1EL/3,52**	23,2 4 320 **1EL/3,52**	32,7 6 100 **1EL/3,52**	46,3 8 650 **1EL/3,52**	54 10 020 **1EL/3,52**	64 12 010 **1EL/3,52**	75 14 040 **1EL/3,52**	3,55	180	
450 000	71	5,3 1 140 **3EL/70,8**	7,3 1 580 **3EL/70,8**	9,8 2 160 **3EL/72,5**	14,3 3 140 **3EL/72,5**	19,6 4 300 **3EL/72,5**	28,3 6 250 **3EL/72,7**	38,5 8 480 **3EL/72,7**	48,6 10 720 **3EL/72,7**	55 12 040 **3EL/72,7**	55 12 040 **3EL/72,7**	71	3 150	**45**
	63	4,54 976 **3EL/63**	6,2 1 340 **3EL/63**	10,3 2 160 **3EL/61,1**	15 3 130 **3EL/61,1**	20,6 4 290 **3EL/61,1**	29,5 6 170 **3EL/61,3**	40,7 8 510 **3EL/61,3**	50 10 510 **3EL/61,3**	50 10 510 **3EL/61,3**	58 12 080 **3EL/61,3**	63	2 800	
	56	5 1 140 **3EL/59,9**	6,9 1 580 **3EL/59,9**	–	–	–	–	–	–	–	–	56	2 500	
	50	5,4 1 140 **3EL/49,7**	7,4 1 580 **3EL/49,7**	10 2 160 **3EL/50,6**	14,5 3 140 **3EL/50,6**	19,9 4 300 **3EL/50,6**	28,4 6 250 **3EL/51,6**	34,8 7 670 **3EL/51,6**	48,7 10 720 **3EL/51,6**	49,5 10 890 **3EL/51,6**	49,5 10 890 **3EL/51,6**	50	2 240	
	50	3,22 727 **2EL/53,1**	4,53 1 030 **2EL/53,1**	–	–	–	–	–	–	–	–	50	2 240	
	45	4,52 977 **2EL/45,2**	5,2 1 110 **2EL/45,2**	6,4 1 450 **2EL/47,5**	9 2 040 **2EL/47,5**	12,7 2 880 **2EL/47,5**	17,9 4 050 **2EL/47,5**	25,2 5 720 **2EL/47,5**	33,1 7 090 **2EL/44,8**	35,6 8 060 **2EL/47,5**	46,7 10 000 **2EL/44,8**	45	2 000	
	40	4,86 972 **2EL/37,7**	6,6 1 330 **2EL/37,7**	8,5 1 830 **2EL/40,4**	11,3 2 420 **2EL/40,4**	15,9 3 420 **2EL/40,4**	22,5 4 820 **2EL/40,4**	31,7 6 800 **2EL/40,4**	39,4 8 450 **2EL/40,4**	44,7 9 580 **2EL/40,4**	44,7 9 580 **2EL/40,4**	40	1 800	
	35,5	4,19 891 **2EL/35,6**	4,19 891 **2EL/35,6**	9,3 1 820 **2EL/32,9**	12,7 2 490 **2EL/32,9**	17,4 3 410 **2EL/32,9**	24,5 4 810 **2EL/32,9**	34,5 6 780 **2EL/32,9**	42,8 8 400 **2EL/32,9**	50 9 850 **2EL/32,9**	62 12 200 **2EL/32,9**	35,5	1 600	
	31,5	4,4 978 **2EL/32,6**	6 1 340 **2EL/32,6**	8,9 1 940 **2EL/31,9**	8,9 1 940 **2EL/31,9**	12,6 2 740 **2EL/31,9**	17,8 3 860 **2EL/31,9**	25 5 440 **2EL/31,9**	35,3 7 670 **2EL/31,9**	35,3 7 670 **2EL/31,9**	– –	31,5	1 400	
	28	5 1 140 **2EL/29,7**	5,3 1 210 **2EL/29,7**	8,5 1 830 **2EL/28**	11,7 2 500 **2EL/28**	16 3 430 **2EL/28**	22,6 4 830 **2EL/28**	31,8 6 820 **2EL/28**	39,4 8 450 **2EL/28**	46,2 9 900 **2EL/28**	57 12 270 **2EL/28**	28	1 250	
	25	5,2 1 140 **2EL/25,7**	7,1 1 550 **2EL/25,7**	9,8 2 160 **2EL/25,9**	12,2 2 690 **2EL/25,9**	17,2 3 800 **2EL/25,9**	24,2 5 360 **2EL/25,9**	34,1 7 550 **2EL/25,9**	48,1 10 650 **2EL/25,9**	48,1 10 650 **2EL/25,9**	48,1 10 650 **2EL/25,9**	25	1 120	
	22,4	4,63 975 **2EL/22**	6,3 1 330 **2EL/22**	10,2 2 160 **2EL/22,1**	14,6 3 090 **2EL/22,1**	20,3 4 290 **2EL/22,1**	28,5 6 020 **2EL/22,1**	40,9 8 620 **2EL/22,1**	51 10 690 **2EL/22,1**	59 12 350 **2EL/22,1**	75 15 740 **2EL/22,1**	22,4	1 000	
	20	5,2 1 140 **2EL/20,5**	7,2 1 580 **2EL/20,5**	–	–	–	–	–	–	–	–	20	900	
	18	4,48 977 **2EL/18,3**	6,1 1 340 **2EL/18,3**	8,2 1 830 **2EL/18,6**	11,3 2 510 **2EL/18,6**	15,5 3 440 **2EL/18,6**	21,8 4 840 **2EL/18,6**	30,7 6 830 **2EL/18,6**	38,1 8 470 **2EL/18,6**	44,6 9 920 **2EL/18,6**	55 12 290 **2EL/18,6**	18	800	
	16	4,9 1 150 **2EL/17,4**	6,8 1 590 **2EL/17,4**	9,3 2 170 **2EL/17,4**	13,5 3 150 **2EL/17,4**	18,4 4 320 **2EL/17,4**	26,8 6 270 **2EL/17,4**	37 8 680 **2EL/17,4**	45,9 10 760 **2EL/17,4**	56 13 100 **2EL/17,4**	69 16 220 **2EL/17,4**	16	710	



$n_{N2} \times L_h$	i_N	Gear reducer size P_{N2} kW M_{N2} N m ... / i **030A**	**042A**	**060A**	**085A**	**125A**	**180A**	**250A**	**355A**	**500A**	**710A**	i_N	n_1 min^{-1}	n_{N2}
500 000	18	94 18 500 **2EL/18,5**	174 32 280 **2EL/17,5**	183 35 880 **2EL/18,5**	–	433 80 190 **2EL/17,5**	–	703 130 240 **2EL/17,5**	1 050 194 470 **2EL/17,5**	1 340 249 090 **2EL/17,5**	1 850 344 120 **2EL/17,5**	18	900	**50**
	16	111 22 670 **2EL/17,1**	–	213 43 370 **2EL/17,1**	296 60 270 **2EL/17,1**	–	475 97 080 **2EL/17,1**	–	–	–	–	16	800	
	14	116 22 500 **2EL/14,4**	168 33 240 **2EL/14,7**	224 43 450 **2EL/14,4**	–	–	–	–	–	–	–	14	710	
	12,5	–	–	–	–	–	–	–	–	–	–	12,5	630	
	7,1	–	–	–	–	–	–	–	–	–	–	7,1	355	
	6	–	–	–	–	–	–	–	–	–	–	6	315	
	5	92 18 530 **1EL/5,25**	153 28 490 **1EL/4,89**	–	–	–	–	–	–	–	–	5	250	
	4,25	116 22 560 **1EL/4,09**	167 33 330 **1EL/4,18**	–	–	–	–	–	–	–	–	4,25	200	
	3,55	–	–	–	–	–	–	–	–	–	–	3,55	180	
450 000	71	– 22 750 **3EL/71,3**	– 33 990 **3EL/72,9**	– 44 130 **3EL/71,3**	– 61 340 **3EL/71,3**	– 84 540 **3EL/72,9**	– 98 790 **3EL/71,4**	– 136 480 **3EL/71,4**	– 205 130 **3EL/73**	– 261 030 **3EL/71,5**	– 362 790 **3EL/73**	71	3 150	**45**
	63	– 22 680 **3EL/60,1**	142 29 670 **3EL/61,4**	189 38 710 **3EL/60,1**	– 60 360 **3EL/60,1**	– 83 190 **3EL/61,4**	– 97 220 **3EL/60,2**	–	–	–	–	63	2 800	
	56	–	–	–	–	–	–	–	–	–	–	56	2 500	
	50	98 21 040 **3EL/50,6**	139 30 730 **3EL/51,7**	139 30 060 **3EL/50,6**	–	–	–	–	–	–	–	50	2 240	
	50	–	–	–	–	–	–	–	–	–	–	50	2 240	
	45	–	–	–	–	–	–	–	–	–	–	45	2 000	
	40	87 18 600 **2EL/40,1**	–	125 26 640 **2EL/40,1**	–	–	–	–	–	–	–	40	1 800	
	35,5	95 18 490 **2EL/32,6**	80 17 720 **2EL/37,3**	184 35 870 **2EL/32,6**	–	–	–	–	–	–	–	35,5	1 600	
	31,5	70 14 950 **2EL/31,2**	118 24 460 **2EL/30,4**	172 36 040 **2EL/30,8**	271 57 300 **2EL/31**	354 76 600 **2EL/31,8**	–	–	–	–	–	31,5	1 400	
	28	88 18 590 **2EL/27,8**	131 28 770 **2EL/28,7**	170 36 060 **2EL/27,8**	270 57 320 **2EL/27,8**	385 76 170 **2EL/25,9**	445 97 290 **2EL/28,6**	614 134 470 **2EL/28,7**	916 200 790 **2EL/28,7**	– 264 600 **2EL/29,3**	– 389 990 **2EL/29,3**	28	1 250	
	25	96 20 750 **2EL/25,4**	130 28 790 **2EL/25,9**	177 36 280 **2EL/24**	267 55 710 **2EL/24,4**	391 83 560 **2EL/25**	468 97 730 **2EL/24,5**	646 135 080 **2EL/24,5**	964 201 700 **2EL/24,5**	1 170 249 560 **2EL/25,1**	– 344 760 **2EL/25,1**	25	1 120	
	22,4	110 22 690 **2EL/21,7**	148 31 360 **2EL/22,1**	205 42 360 **2EL/21,7**	282 59 040 **2EL/21,9**	362 76 490 **2EL/22,1**	467 97 850 **2EL/22**	641 135 510 **2EL/22,1**	957 202 350 **2EL/22,1**	1 170 266 060 **2EL/23,9**	1 760 401 010 **2EL/23,9**	22,4	1 000	
	20	–	133 28 750 **2EL/20,4**	–	–	388 84 030 **2EL/20,4**	454 96 410 **2EL/20**	619 133 990 **2EL/20,4**	924 200 070 **2EL/20,4**	1 180 256 270 **2EL/20,4**	1 630 354 030 **2EL/20,4**	20	900	
	18	85 18 640 **2EL/18,5**	160 33 440 **2EL/17,5**	164 36 140 **2EL/18,5**	–	399 83 070 **2EL/17,5**	–	648 134 920 **2EL/17,5**	967 201 460 **2EL/17,5**	1 240 258 050 **2EL/17,5**	1 710 356 490 **2EL/17,5**	18	800	
	16	99 22 840 **2EL/17,1**	–	196 44 950 **2EL/17,1**	272 62 470 **2EL/17,1**	–	437 100 620 **2EL/17,1**	–	–	–	–	16	710	



$n_{N2} \times L_h$	i_N	Gear reducer size P_{N2} kW M_{N2} N m ... / i 001A	002A	003A	004A	006A	009A	012A	015A	018A	021A	i_N	n_1 min^{-1}	n_{N2}
450 000	14	5,2 1 140 **2EL/14,4**	7,2 1 580 **2EL/14,4**	9,7 2 160 **2EL/14,7**	14,1 3 140 **2EL/14,7**	19,3 4 300 **2EL/14,7**	28,1 6 250 **2EL/14,7**	38,9 8 650 **2EL/14,7**	48,2 10 720 **2EL/14,7**	59 13 150 **2EL/14,7**	59 13 150 **2EL/14,7**	14	630	**45**
	12,5	5,2 1 080 **2EL/12,1**	7,5 1 560 **2EL/12,1**	10,3 2 160 **2EL/12,4**	13,6 2 870 **2EL/12,4**	19,3 4 080 **2EL/12,4**	26,5 5 600 **2EL/12,4**	38,1 8 040 **2EL/12,4**	47,8 10 090 **2EL/12,4**	54 11 480 **2EL/12,4**	54 11 480 **2EL/12,4**	12,5	560	
	7,1	2,27 526 **1EL/7,64**	3,2 741 **1EL/7,64**	4,51 1 040 **1EL/7,64**	6,4 1 470 **1EL/7,64**	9 2 080 **1EL/7,64**	12,7 2 930 **1EL/7,64**	17,8 4 130 **1EL/7,64**	–	25,1 5 820 **1EL/7,64**	–	7,1	315	
	6	3,42 724 **1EL/6,21**	4,82 1 020 **1EL/6,21**	6,8 1 440 **1EL/6,21**	9,6 2 030 **1EL/6,21**	13,5 2 860 **1EL/6,21**	19 4 040 **1EL/6,21**	26,9 5 690 **1EL/6,21**	35,3 7 060 **1EL/5,87**	37,9 8 030 **1EL/6,21**	49,7 9 950 **1EL/5,87**	6	280	
	5	4,34 979 **1EL/5,29**	5,9 1 340 **1EL/5,29**	8,1 1 840 **1EL/5,29**	11,1 2 510 **1EL/5,29**	15,2 3 440 **1EL/5,29**	21,5 4 850 **1EL/5,29**	30,3 6 840 **1EL/5,29**	37,5 8 470 **1EL/5,29**	44 9 930 **1EL/5,29**	55 12 310 **1EL/5,29**	5	224	
	4,25	5,2 1 140 **1EL/4,17**	7,1 1 580 **1EL/4,17**	9,8 2 160 **1EL/4,17**	14,2 3 140 **1EL/4,17**	19,4 4 300 **1EL/4,17**	28,2 6 250 **1EL/4,17**	39,1 8 650 **1EL/4,17**	48,4 10 720 **1EL/4,17**	60 13 310 **1EL/4,17**	73 16 170 **1EL/4,17**	4,25	180	
	3,55	5,2 1 080 **1EL/3,52**	7,4 1 560 **1EL/3,52**	10,3 2 160 **1EL/3,52**	14,6 3 070 **1EL/3,52**	20,7 4 350 **1EL/3,52**	29,3 6 140 **1EL/3,52**	41,5 8 710 **1EL/3,52**	48,1 10 090 **1EL/3,52**	58 12 100 **1EL/3,52**	67 14 140 **1EL/3,52**	3,55	160	
400 000	80	4,26 981 **3EL/76**	5,8 1 340 **3EL/76**	– 2 170 **3EL/76,2**	– 3 150 **3EL/76,2**	– 4 310 **3EL/76,2**	– 6 220 **3EL/77,7**	– 8 680 **3EL/77,7**	45 10 600 **3EL/77,7**	45 10 600 **3EL/77,7**	– 14 800 **3EL/77,7**	80	3 150	**40**
	71	4,75 1 150 **3EL/70,8**	6,6 1 590 **3EL/70,8**	8,8 2 180 **3EL/72,5**	12,8 3 160 **3EL/72,5**	17,5 4 330 **3EL/72,5**	25,4 6 290 **3EL/72,7**	35,1 8 710 **3EL/72,7**	43,5 10 800 **3EL/72,7**	50 12 480 **3EL/72,7**	50 12 480 **3EL/72,7**	71	2 800	
	63	4,08 983 **3EL/63**	5,6 1 350 **3EL/63**	9,3 2 170 **3EL/61,1**	13,5 3 150 **3EL/61,1**	18,5 4 320 **3EL/61,1**	26,8 6 270 **3EL/61,3**	37,1 8 680 **3EL/61,3**	46 10 760 **3EL/61,3**	46,5 10 880 **3EL/61,3**	53 12 500 **3EL/61,3**	63	2 500	
	56	4,51 1 150 **3EL/59,9**	6,2 1 590 **3EL/59,9**	–	–	–	–	–	–	–	–	56	2 240	
	50	4,83 1 150 **3EL/49,7**	6,7 1 590 **3EL/49,7**	9 2 180 **3EL/50,6**	13,1 3 160 **3EL/50,6**	17,9 4 330 **3EL/50,6**	25,5 6 290 **3EL/51,6**	32,2 7 930 **3EL/51,6**	43,8 10 790 **3EL/51,6**	45,7 11 260 **3EL/51,6**	45,7 11 260 **3EL/51,6**	50	2 000	
	50	2,89 732 **2EL/53,1**	4,08 1 030 **2EL/53,1**	–	–	–	–	–	–	–	–	50	2 000	
	45	4,1 983 **2EL/45,2**	4,68 1 120 **2EL/45,2**	5,8 1 460 **2EL/47,5**	8,2 2 050 **2EL/47,5**	11,5 2 890 **2EL/47,5**	16,2 4 080 **2EL/47,5**	22,9 5 750 **2EL/47,5**	30 7 140 **2EL/44,8**	32,2 8 110 **2EL/47,5**	42,3 10 060 **2EL/44,8**	45	1 800	
	40	4,35 979 **2EL/37,7**	6 1 340 **2EL/37,7**	7,6 1 840 **2EL/40,4**	10,1 2 440 **2EL/40,4**	14,3 3 440 **2EL/40,4**	20,1 4 860 **2EL/40,4**	28,4 6 850 **2EL/40,4**	35,3 8 510 **2EL/40,4**	40 9 650 **2EL/40,4**	40 9 650 **2EL/40,4**	40	1 600	
	35,5	3,69 898 **2EL/35,6**	3,69 898 **2EL/35,6**	8,2 1 830 **2EL/32,9**	11,2 2 510 **2EL/32,9**	15,3 3 440 **2EL/32,9**	21,6 4 850 **2EL/32,9**	30,5 6 830 **2EL/32,9**	37,7 8 470 **2EL/32,9**	44,2 9 930 **2EL/32,9**	55 12 300 **2EL/32,9**	35,5	1 400	
	31,5	3,96 985 **2EL/32,6**	5,4 1 350 **2EL/32,6**	8 1 960 **2EL/31,9**	8 1 960 **2EL/31,9**	11,3 2 760 **2EL/31,9**	16 3 890 **2EL/31,9**	22,5 5 480 **2EL/31,9**	31,7 7 730 **2EL/31,9**	31,7 7 730 **2EL/31,9**	–	31,5	1 250	
	28	4,54 1 150 **2EL/29,7**	4,82 1 220 **2EL/29,7**	7,7 1 840 **2EL/28**	10,5 2 520 **2EL/28**	14,4 3 450 **2EL/28**	20,4 4 870 **2EL/28**	28,7 6 860 **2EL/28**	35,6 8 500 **2EL/28**	41,7 9 960 **2EL/28**	52 12 350 **2EL/28**	28	1 120	
	25	4,68 1 150 **2EL/25,7**	6,4 1 560 **2EL/25,7**	8,8 2 180 **2EL/25,9**	11 2 710 **2EL/25,9**	15,4 3 820 **2EL/25,9**	21,8 5 390 **2EL/25,9**	30,7 7 600 **2EL/25,9**	43,3 10 720 **2EL/25,9**	43,3 10 720 **2EL/25,9**	43,3 10 720 **2EL/25,9**	25	1 000	
	22,4	4,2 981 **2EL/22**	5,7 1 340 **2EL/22**	9,3 2 170 **2EL/22,1**	13,5 3 150 **2EL/22,1**	18,4 4 320 **2EL/22,1**	26,5 6 210 **2EL/22,1**	37 8 680 **2EL/22,1**	45,9 10 760 **2EL/22,1**	54 12 740 **2EL/22,1**	68 15 840 **2EL/22,1**	22,4	900	
	20	4,69 1 150 **2EL/20,5**	6,5 1 590 **2EL/20,5**	–	–	–	–	–	–	–	–	20	800	
	18	4,01 984 **2EL/18,3**	5,5 1 350 **2EL/18,3**	7,4 1 850 **2EL/18,6**	10,1 2 530 **2EL/18,6**	13,8 3 460 **2EL/18,6**	19,5 4 880 **2EL/18,6**	27,5 6 880 **2EL/18,6**	34 8 530 **2EL/18,6**	39,9 9 990 **2EL/18,6**	49,4 12 380 **2EL/18,6**	18	710	
	16	4,38 1 150 **2EL/17,4**	6,1 1 600 **2EL/17,4**	8,3 2 190 **2EL/17,4**	12 3 180 **2EL/17,4**	16,5 4 350 **2EL/17,4**	23,9 6 320 **2EL/17,4**	33,1 8 740 **2EL/17,4**	41 10 840 **2EL/17,4**	51 13 460 **2EL/17,4**	62 16 340 **2EL/17,4**	16	630	
	14	4,68 1 150 **2EL/14,4**	6,5 1 590 **2EL/14,4**	8,7 2 180 **2EL/14,7**	12,6 3 170 **2EL/14,7**	17,3 4 330 **2EL/14,7**	25,1 6 300 **2EL/14,7**	34,8 8 720 **2EL/14,7**	43,1 10 800 **2EL/14,7**	54 13 410 **2EL/14,7**	54 13 630 **2EL/14,7**	14	560	



n_{N2} x L_h	i_N	Gear reducer size P_{N2} kW M_{N2} N m ... / i **030A**	**042A**	**060A**	**085A**	**125A**	**180A**	**250A**	**355A**	**500A**	**710A**	i_N	n_1 min^{-1}	n_{N2}
450 000	14	104 22 760 **2EL/14,4**	155 34 460 **2EL/14,7**	206 45 030 **2EL/14,4**	–	–	–	–	–	–	–	14	630	**45**
	12,5	–	–	–	–	–	–	–	–	–	–	12,5	560	
	7,1	–	–	–	–	–	–	–	–	–	–	7,1	315	
	6	–	–	–	–	–	–	–	–	–	–	6	280	
	5	83 18 650 **1EL/5,25**	138 28 690 **1EL/4,89**	–	–	–	–	–	–	–	–	5	224	
	4,25	105 22 760 **1EL/4,09**	155 34 400 **1EL/4,18**	–	–	–	–	–	–	–	–	4,25	180	
	3,55	–	–	–	–	–	–	–	–	–	–	3,55	160	
400 000	80	– 20 490 **3EL/76,2**	– 29 920 **3EL/77,9**	– 39 020 **3EL/76,2**	– 61 020 **3EL/77,1**	– 88 590 **3EL/85,2**	– 101 140 **3EL/77,2**	– 140 410 **3EL/83,5**	– 211 040 **3EL/85,3**	– 268 550 **3EL/83,6**	– 373 230 **3EL/85,3**	80	3 150	**40**
	71	94 22 920 **3EL/71,3**	140 34 830 **3EL/72,9**	188 45 590 **3EL/71,3**	– 63 540 **3EL/71,3**	– 87 580 **3EL/72,9**	– 102 340 **3EL/71,4**	– 141 390 **3EL/71,4**	– 212 510 **3EL/73**	– 270 420 **3EL/71,5**	– 375 830 **3EL/73**	71	2 800	
	63	100 22 830 **3EL/60,1**	131 30 700 **3EL/61,4**	175 40 040 **3EL/60,1**	– 62 450 **3EL/60,1**	– 86 070 **3EL/61,4**	– 100 580 **3EL/60,2**	–	–	–	–	63	2 500	
	56	–	–	–	–	–	–	–	–	–	–	56	2 240	
	50	90 21 770 **3EL/50,6**	129 31 790 **3EL/51,7**	129 31 100 **3EL/50,6**	–	–	–	–	–	–	–	50	2 000	
	50	–	–	–	–	–	–	–	–	–	–	50	2 000	
	45	–	–	–	–	–	–	–	–	–	–	45	1 800	
	40	78 18 730 **2EL/40,1**	–	112 26 840 **2EL/40,1**	–	–	–	–	–	–	–	40	1 600	
	35,5	84 18 650 **2EL/32,6**	70 17 870 **2EL/37,3**	163 36 160 **2EL/32,6**	–	–	–	–	–	–	–	35,5	1 400	
	31,5	63 15 060 **2EL/31,2**	106 24 630 **2EL/30,4**	154 36 290 **2EL/30,8**	244 57 700 **2EL/31**	318 77 140 **2EL/31,8**	–	–	–	–	–	31,5	1 250	
	28	79 18 720 **2EL/27,8**	118 28 970 **2EL/28,7**	153 36 300 **2EL/27,8**	243 57 710 **2EL/27,8**	347 76 690 **2EL/25,9**	412 100 550 **2EL/28,6**	568 138 970 **2EL/28,7**	849 207 510 **2EL/28,7**	1 090 273 460 **2EL/29,3**	– 403 050 **2EL/29,3**	28	1 120	
	25	86 20 890 **2EL/25,4**	117 28 990 **2EL/25,9**	159 36 530 **2EL/24**	240 56 100 **2EL/24,4**	352 84 140 **2EL/25**	432 101 110 **2EL/24,5**	596 139 750 **2EL/24,5**	891 208 680 **2EL/24,5**	1 080 258 190 **2EL/25,1**	1 490 356 680 **2EL/25,1**	25	1 000	
	22,4	99 22 840 **2EL/21,7**	134 31 560 **2EL/22,1**	190 43 720 **2EL/21,7**	262 60 930 **2EL/21,9**	328 76 980 **2EL/22,1**	434 100 990 **2EL/22**	595 139 860 **2EL/22,1**	889 208 840 **2EL/22,1**	1 080 274 610 **2EL/23,9**	1 630 413 890 **2EL/23,9**	22,4	900	
	20	–	119 28 960 **2EL/20,4**	–	–	357 87 060 **2EL/20,4**	418 99 870 **2EL/20**	570 138 810 **2EL/20,4**	851 207 260 **2EL/20,4**	1 090 265 490 **2EL/20,4**	1 500 366 760 **2EL/20,4**	20	800	
	18	76 18 770 **2EL/18,5**	148 34 660 **2EL/17,5**	147 36 410 **2EL/18,5**	–	367 86 100 **2EL/17,5**	–	596 139 840 **2EL/17,5**	889 208 800 **2EL/17,5**	1 140 267 460 **2EL/17,5**	1 570 369 490 **2EL/17,5**	18	710	
	16	89 23 000 **2EL/17,1**	–	177 45 770 **2EL/17,1**	250 64 750 **2EL/17,1**	–	402 104 290 **2EL/17,1**	–	–	–	–	16	630	
	14	93 22 930 **2EL/14,4**	139 34 850 **2EL/14,7**	186 45 620 **2EL/14,4**	–	–	–	–	–	–	–	14	560	

3



$n_{N2} \times L_h$	i_N	Gear reducer size P_{N2} kW M_{N2} N m ... / i 001A	002A	003A	004A	006A	009A	012A	015A	018A	021A	i_N	n_1 min^{-1}	n_{N2}
400 000	12,5	4,7 1 090 **2EL/12,1**	6,8 1 570 **2EL/12,1**	9,2 2 180 **2EL/12,4**	12,6 2 970 **2EL/12,4**	17,8 4 220 **2EL/12,4**	24,5 5 790 **2EL/12,4**	35,2 8 320 **2EL/12,4**	43 10 160 **2EL/12,4**	50 11 880 **2EL/12,4**	50 11 880 **2EL/12,4**	12,5	500	**40**
	7,1	2,03 529 **1EL/7,64**	2,87 746 **1EL/7,64**	4,04 1 050 **1EL/7,64**	5,7 1 480 **1EL/7,64**	8 2 090 **1EL/7,64**	11,3 2 950 **1EL/7,64**	16 4 160 **1EL/7,64**	–	22,5 5 860 **1EL/7,64**	–	7,1	280	
	6	3,07 729 **1EL/6,21**	4,33 1 030 **1EL/6,21**	6,1 1 450 **1EL/6,21**	8,6 2 040 **1EL/6,21**	12,1 2 880 **1EL/6,21**	17,1 4 070 **1EL/6,21**	24,1 5 730 **1EL/6,21**	31,7 7 110 **1EL/5,87**	34 8 080 **1EL/6,21**	44,7 10 020 **1EL/5,87**	6	250	
	5	3,9 986 **1EL/5,29**	5,3 1 350 **1EL/5,29**	7,3 1 850 **1EL/5,29**	10 2 530 **1EL/5,29**	13,7 3 460 **1EL/5,29**	19,3 4 880 **1EL/5,29**	27,2 6 880 **1EL/5,29**	33,8 8 530 **1EL/5,29**	39,6 10 000 **1EL/5,29**	49 12 390 **1EL/5,29**	5	200	
	3,55	4,55 1 090 **1EL/3,52**	6,5 1 570 **1EL/3,52**	9,1 2 180 **1EL/3,52**	12,9 3 100 **1EL/3,52**	18,3 4 390 **1EL/3,52**	25,8 6 190 **1EL/3,52**	36,6 8 780 **1EL/3,52**	42,4 10 170 **1EL/3,52**	51 12 200 **1EL/3,52**	59 14 260 **1EL/3,52**	3,55	140	
355 000	90	4,3 1 160 **3EL/88,7**	6 1 600 **3EL/88,7**	7,9 2 190 **3EL/92**	11,4 3 190 **3EL/92**	15,7 4 360 **3EL/92**	22,7 6 340 **3EL/92,2**	31,4 8 780 **3EL/92,2**	38,9 10 880 **3EL/92,2**	45 12 580 **3EL/92,2**	55 15 280 **3EL/92,2**	90	3 150	**35,5**
	80	3,81 988 **3EL/76**	5,2 1 350 **3EL/76**	8,4 2 190 **3EL/76,2**	12,2 3 170 **3EL/76,2**	16,7 4 340 **3EL/76,2**	23,8 6 320 **3EL/77,7**	33 8 750 **3EL/77,7**	40,9 10 840 **3EL/77,7**	41,4 10 980 **3EL/77,7**	58 15 330 **3EL/77,7**	80	2 800	
	71	4,27 1 160 **3EL/70,8**	5,9 1 600 **3EL/70,8**	7,9 2 190 **3EL/72,5**	11,5 3 190 **3EL/72,5**	15,8 4 360 **3EL/72,5**	22,8 6 340 **3EL/72,7**	31,6 8 770 **3EL/72,7**	39,1 10 870 **3EL/72,7**	46,5 12 910 **3EL/72,7**	46,5 12 910 **3EL/72,7**	71	2 500	
	63	3,68 990 **3EL/63**	5 1 350 **3EL/63**	8,4 2 190 **3EL/61,1**	12,2 3 170 **3EL/61,1**	16,7 4 350 **3EL/61,1**	24,2 6 310 **3EL/61,3**	33,5 8 740 **3EL/61,3**	41,5 10 830 **3EL/61,3**	43 11 240 **3EL/61,3**	49,5 12 920 **3EL/61,3**	63	2 240	
	56	4,05 1 160 **3EL/59,9**	5,6 1 610 **3EL/59,9**	–	–	–	–	–	–	–	–	56	2 000	
	50	2,62 737 **2EL/53,1**	3,69 1 040 **2EL/53,1**	–	–	–	–	–	–	–	–	50	1 800	
	50	4,38 1 150 **3EL/49,7**	6,1 1 600 **3EL/49,7**	8,1 2 190 **3EL/50,6**	11,8 3 180 **3EL/50,6**	16,2 4 350 **3EL/50,6**	23,1 6 330 **3EL/51,6**	29,9 8 190 **3EL/51,6**	39,6 10 860 **3EL/51,6**	42,4 11 630 **3EL/51,6**	42,4 11 630 **3EL/51,6**	50	1 800	
	45	3,67 990 **2EL/45,2**	4,19 1 130 **2EL/45,2**	5,2 1 470 **2EL/47,5**	7,3 2 070 **2EL/47,5**	10,3 2 910 **2EL/47,5**	14,5 4 110 **2EL/47,5**	20,5 5 790 **2EL/47,5**	26,9 7 190 **2EL/44,8**	28,8 8 170 **2EL/47,5**	37,9 10 130 **2EL/44,8**	45	1 600	
	40	3,84 987 **2EL/37,7**	5,3 1 350 **2EL/37,7**	6,7 1 860 **2EL/40,4**	8,9 2 460 **2EL/40,4**	12,6 3 470 **2EL/40,4**	17,8 4 900 **2EL/40,4**	25 6 900 **2EL/40,4**	31,1 8 580 **2EL/40,4**	35,3 9 730 **2EL/40,4**	35,3 9 730 **2EL/40,4**	40	1 400	
	35,5	3,32 904 **2EL/35,6**	3,32 904 **2EL/35,6**	7,3 1 850 **2EL/32,9**	10,1 2 530 **2EL/32,9**	13,8 3 460 **2EL/32,9**	19,4 4 880 **2EL/32,9**	27,4 6 880 **2EL/32,9**	33,9 8 530 **2EL/32,9**	39,8 10 000 **2EL/32,9**	49,3 12 390 **2EL/32,9**	35,5	1 250	
	31,5	3,57 992 **2EL/32,6**	4,88 1 360 **2EL/32,6**	7,2 1 970 **2EL/31,9**	7,2 1 970 **2EL/31,9**	10,2 2 780 **2EL/31,9**	14,4 3 910 **2EL/31,9**	20,3 5 520 **2EL/31,9**	28,6 7 780 **2EL/31,9**	28,6 7 780 **2EL/31,9**	–	31,5	1 120	
	28	4,08 1 160 **2EL/29,7**	4,33 1 230 **2EL/29,7**	6,9 1 850 **2EL/28**	9,5 2 540 **2EL/28**	13 3 480 **2EL/28**	18,3 4 900 **2EL/28**	25,8 6 910 **2EL/28**	32 8 560 **2EL/28**	37,5 10 030 **2EL/28**	46,5 12 440 **2EL/28**	28	1 000	
	25	4,24 1 160 **2EL/25,7**	5,8 1 570 **2EL/25,7**	8 2 190 **2EL/25,9**	9,9 2 730 **2EL/25,9**	14 3 850 **2EL/25,9**	19,7 5 430 **2EL/25,9**	27,8 7 650 **2EL/25,9**	39,2 10 790 **2EL/25,9**	39,2 10 790 **2EL/25,9**	39,2 10 790 **2EL/25,9**	25	900	
	22,4	3,76 989 **2EL/22**	5,1 1 350 **2EL/22**	8,3 2 190 **2EL/22,1**	12 3 180 **2EL/22,1**	16,5 4 350 **2EL/22,1**	23,9 6 320 **2EL/22,1**	33,1 8 740 **2EL/22,1**	41,1 10 840 **2EL/22,1**	48,8 12 880 **2EL/22,1**	61 15 960 **2EL/22,1**	22,4	800	
	20	4,19 1 160 **2EL/20,5**	5,8 1 600 **2EL/20,5**	–	–	–	–	–	–	–	–	20	710	
	18	3,58 992 **2EL/18,3**	4,9 1 360 **2EL/18,3**	6,6 1 860 **2EL/18,6**	9 2 550 **2EL/18,6**	12,4 3 490 **2EL/18,6**	17,4 4 920 **2EL/18,6**	24,6 6 930 **2EL/18,6**	30,4 8 590 **2EL/18,6**	35,7 10 070 **2EL/18,6**	44,2 12 480 **2EL/18,6**	18	630	
	16	3,92 1 160 **2EL/17,4**	5,4 1 610 **2EL/17,4**	7,4 2 200 **2EL/17,4**	10,8 3 200 **2EL/17,4**	14,7 4 380 **2EL/17,4**	21,4 6 360 **2EL/17,4**	29,6 8 810 **2EL/17,4**	36,7 10 920 **2EL/17,4**	45,6 13 550 **2EL/17,4**	55 16 460 **2EL/17,4**	16	560	
	14	4,21 1 160 **2EL/14,4**	5,8 1 600 **2EL/14,4**	7,8 2 200 **2EL/14,7**	11,4 3 190 **2EL/14,7**	15,6 4 370 **2EL/14,7**	22,6 6 340 **2EL/14,7**	31,3 8 780 **2EL/14,7**	38,8 10 880 **2EL/14,7**	48,2 13 510 **2EL/14,7**	50 14 100 **2EL/14,7**	14	500	
	12,5	4,25 1 100 **2EL/12,1**	6,1 1 580 **2EL/12,1**	8,4 2 190 **2EL/12,4**	11,7 3 070 **2EL/12,4**	16,6 4 350 **2EL/12,4**	22,8 5 980 **2EL/12,4**	32,7 8 580 **2EL/12,4**	39 10 230 **2EL/12,4**	46,7 12 260 **2EL/12,4**	46,7 12 260 **2EL/12,4**	12,5	450	



n_{N2} x L_h	i_N	Gear reducer size P_{N2} kW M_{N2} N m ... / i **030A**	**042A**	**060A**	**085A**	**125A**	**180A**	**250A**	**355A**	**500A**	**710A**	i_N	n_1 min^{-1}	n_{N2}
400 000	12,5	–	–	–	–	–	–	–	–	–	–	12,5	500	**40**
	7,1	–	–	–	–	–	–	–	–	–	–	7,1	280	
	6	–	–	–	–	–	–	–	–	–	–	6	250	
	5	75 18 780 **1EL/5,25**	124 28 890 **1EL/4,89**	–	–	–	–	–	–	–	–	5	200	
	3,55	–	–	–	–	–	–	–	–	–	–	3,55	140	
355 000	90	– 23 080 **3EL/90,4**	– 35 090 **3EL/92,4**	– 45 930 **3EL/90,4**	– 65 870 **3EL/90,4**	– 90 780 **3EL/92,4**	– 106 090 **3EL/90,6**	– 147 080 **3EL/91,6**	– 220 300 **3EL/92,6**	– 281 310 **3EL/91,8**	– 389 600 **3EL/92,6**	90	3 150	**35,5**
	80	82 21 220 **3EL/76,2**	117 30 990 **3EL/77,9**	156 40 420 **3EL/76,2**	– 63 220 **3EL/77,1**	– 91 780 **3EL/85,2**	– 104 780 **3EL/77,2**	– 145 460 **3EL/83,5**	– 218 630 **3EL/85,3**	– 278 210 **3EL/83,6**	– 386 660 **3EL/85,3**	80	2 800	
	71	85 23 080 **3EL/71,3**	126 35 070 **3EL/72,9**	169 45 910 **3EL/71,3**	– 65 740 **3EL/71,3**	– 90 600 **3EL/72,9**	– 105 880 **3EL/71,4**	– 146 270 **3EL/71,4**	– 219 860 **3EL/73**	– 279 770 **3EL/71,5**	– 388 830 **3EL/73**	71	2 500	
	63	90 22 990 **3EL/60,1**	121 31 730 **3EL/61,4**	162 41 380 **3EL/60,1**	252 64 540 **3EL/60,1**	340 88 950 **3EL/61,4**	– 103 950 **3EL/60,2**	–	–	–	–	63	2 240	
	56	–	–	–	–	–	–	–	–	–	–	56	2 000	
	50	–	–	–	–	–	–	–	–	–	–	50	1 800	
	50	84 22 470 **3EL/50,6**	120 32 810 **3EL/51,7**	120 32 100 **3EL/50,6**	–	–	–	–	–	–	–	50	1 800	
	45	–	–	–	–	–	–	–	–	–	–	45	1 600	
	40	69 18 880 **2EL/40,1**	–	99 27 060 **2EL/40,1**	–	–	–	–	–	–	–	40	1 400	
	35,5	75 18 780 **2EL/32,6**	63 18 000 **2EL/37,3**	146 36 420 **2EL/32,6**	–	–	–	–	–	–	–	35,5	1 250	
	31,5	57 15 160 **2EL/31,2**	96 24 790 **2EL/30,4**	139 36 530 **2EL/30,8**	220 58 090 **2EL/31**	287 77 660 **2EL/31,8**	–	–	–	–	–	31,5	1 120	
	28	71 18 850 **2EL/27,8**	107 29 170 **2EL/28,7**	138 36 560 **2EL/27,8**	219 58 110 **2EL/27,8**	312 77 220 **2EL/25,9**	380 104 020 **2EL/28,6**	525 143 780 **2EL/28,7**	784 214 690 **2EL/28,7**	1 010 282 920 **2EL/29,3**	1 490 416 990 **2EL/29,3**	28	1 000	
	25	78 21 030 **2EL/25,4**	106 29 180 **2EL/25,9**	144 36 770 **2EL/24**	218 56 460 **2EL/24,4**	319 84 690 **2EL/25**	402 104 360 **2EL/24,5**	554 144 240 **2EL/24,5**	827 215 380 **2EL/24,5**	1 000 266 480 **2EL/25,1**	1 380 368 130 **2EL/25,1**	25	900	
	22,4	89 23 000 **2EL/21,7**	120 31 790 **2EL/22,1**	175 45 160 **2EL/21,7**	241 63 120 **2EL/21,9**	293 77 540 **2EL/22,1**	399 104 620 **2EL/22**	548 144 900 **2EL/22,1**	819 216 350 **2EL/22,1**	997 284 480 **2EL/23,9**	1 500 428 770 **2EL/23,9**	22,4	800	
	20	–	106 29 170 **2EL/20,4**	–	–	329 90 230 **2EL/20,4**	385 103 510 **2EL/20**	524 143 870 **2EL/20,4**	783 214 820 **2EL/20,4**	1 000 275 160 **2EL/20,4**	1 380 380 130 **2EL/20,4**	20	710	
	18	68 18 910 **2EL/18,5**	132 34 970 **2EL/17,5**	131 36 680 **2EL/18,5**	–	337 89 240 **2EL/17,5**	–	548 144 950 **2EL/17,5**	818 216 430 **2EL/17,5**	1 050 277 230 **2EL/17,5**	1 440 382 980 **2EL/17,5**	18	630	
	16	80 23 170 **2EL/17,1**	–	158 46 100 **2EL/17,1**	230 67 080 **2EL/17,1**	–	370 108 040 **2EL/17,1**	–	–	–	–	16	560	
	14	84 23 090 **2EL/14,4**	125 35 090 **2EL/14,7**	167 45 930 **2EL/14,4**	–	–	–	–	–	–	–	14	500	
	12,5	–	–	–	–	–	–	–	–	–	–	12,5	450	



$n_{N2} \times L_h$	i_N	Gear reducer size P_{N2} kW M_{N2} N m ... / i 001A	002A	003A	004A	006A	009A	012A	015A	018A	021A	i_N	n_1 min^{-1}	n_{N2}
355 000	7,1	1,83 533 **1EL/7,64**	2,58 752 **1EL/7,64**	3,63 1 060 **1EL/7,64**	5,1 1 490 **1EL/7,64**	7,2 2 110 **1EL/7,64**	10,2 2 970 **1EL/7,64**	14,4 4 190 **1EL/7,64**	–	20,2 5 910 **1EL/7,64**	–	7,1	250	**35,5**
	6	2,77 734 **1EL/6,21**	3,91 1 040 **1EL/6,21**	5,5 1 460 **1EL/6,21**	7,8 2 060 **1EL/6,21**	11 2 900 **1EL/6,21**	15,4 4 090 **1EL/6,21**	21,8 5 770 **1EL/6,21**	28,6 7 160 **1EL/5,87**	30,7 8 140 **1EL/6,21**	40,3 10 090 **1EL/5,87**	6	224	
	5	3,53 993 **1EL/5,29**	4,84 1 360 **1EL/5,29**	6,6 1 860 **1EL/5,29**	9,1 2 550 **1EL/5,29**	12,4 3 490 **1EL/5,29**	17,5 4 910 **1EL/5,29**	24,7 6 930 **1EL/5,29**	30,6 8 590 **1EL/5,29**	35,8 10 060 **1EL/5,29**	44,4 12 470 **1EL/5,29**	5	180	
	4,25	4,07 1 160 **1EL/4,17**	5,6 1 610 **1EL/4,17**	7,7 2 200 **1EL/4,17**	11,2 3 190 **1EL/4,17**	15,3 4 370 **1EL/4,17**	22,3 6 350 **1EL/4,17**	30,9 8 780 **1EL/4,17**	38,2 10 890 **1EL/4,17**	47,5 13 520 **1EL/4,17**	58 16 420 **1EL/4,17**	4,25	140	
	3,55	4,09 1 100 **1EL/3,52**	5,9 1 580 **1EL/3,52**	8,2 2 200 **1EL/3,52**	11,6 3 120 **1EL/3,52**	16,5 4 420 **1EL/3,52**	23,2 6 240 **1EL/3,52**	32,9 8 840 **1EL/3,52**	38,1 10 240 **1EL/3,52**	45,7 12 290 **1EL/3,52**	53 14 360 **1EL/3,52**	3,55	125	
315 000	100	3,8 1 160 **3EL/101**	5,3 1 610 **3EL/101**	7 2 210 **3EL/105**	10,1 3 210 **3EL/105**	12,3 3 910 **3EL/105**	16,5 4 930 **3EL/98,6**	23,3 6 960 **3EL/98,6**	28,8 8 620 **3EL/98,6**	33,8 10 100 **3EL/98,6**	41,9 12 520 **3EL/98,6**	100	3 150	**31,5**
	90	3,85 1 160 **3EL/88,7**	5,3 1 610 **3EL/88,7**	7 2 210 **3EL/92**	10,2 3 210 **3EL/92**	14 4 400 **3EL/92**	20,3 6 380 **3EL/92,2**	28,1 8 840 **3EL/92,2**	34,8 10 950 **3EL/92,2**	41,4 13 030 **3EL/92,2**	50 15 830 **3EL/92,2**	90	2 800	
	80	3,43 995 **3EL/76**	4,69 1 360 **3EL/76**	7,6 2 200 **3EL/76,2**	11 3 200 **3EL/76,2**	15 4 380 **3EL/76,2**	21,4 6 360 **3EL/77,7**	29,7 8 810 **3EL/77,7**	36,8 10 920 **3EL/77,7**	38,3 11 360 **3EL/77,7**	53 15 860 **3EL/77,7**	80	2 500	
	71	3,85 1 160 **3EL/70,8**	5,3 1 610 **3EL/70,8**	7,1 2 210 **3EL/72,5**	10,4 3 210 **3EL/72,5**	14,2 4 390 **3EL/72,5**	20,6 6 380 **3EL/72,7**	28,5 8 830 **3EL/72,7**	35,3 10 940 **3EL/72,7**	43 13 340 **3EL/72,7**	43 13 340 **3EL/72,7**	71	2 240	
	63	3,31 997 **3EL/63**	4,53 1 360 **3EL/63**	7,5 2 200 **3EL/61,1**	11 3 200 **3EL/61,1**	15 4 380 **3EL/61,1**	21,7 6 360 **3EL/61,3**	30,1 8 800 **3EL/61,3**	37,3 10 910 **3EL/61,3**	39,8 11 630 **3EL/61,3**	45,7 13 370 **3EL/61,3**	63	2 000	
	56	3,67 1 170 **3EL/59,9**	5,1 1 620 **3EL/59,9**	–	–	–	–	–	–	–	–	56	1 800	
	50	3,92 1 160 **3EL/49,7**	5,4 1 610 **3EL/49,7**	7,3 2 210 **3EL/50,6**	10,6 3 200 **3EL/50,6**	14,5 4 390 **3EL/50,6**	20,7 6 380 **3EL/51,6**	27,5 8 480 **3EL/51,6**	35,5 10 940 **3EL/51,6**	39,1 12 040 **3EL/51,6**	39,1 12 040 **3EL/51,6**	50	1 600	
	50	2,34 743 **2EL/53,1**	3,31 1 050 **2EL/53,1**	–	–	–	–	–	–	–	–	50	1 600	
	45	3,24 998 **2EL/45,2**	3,69 1 140 **2EL/45,2**	4,57 1 480 **2EL/47,5**	6,4 2 080 **2EL/47,5**	9,1 2 940 **2EL/47,5**	12,8 4 140 **2EL/47,5**	18 5 840 **2EL/47,5**	23,7 7 250 **2EL/44,8**	25,4 8 240 **2EL/47,5**	33,4 10 220 **2EL/44,8**	45	1 400	
	40	3,45 994 **2EL/37,7**	4,72 1 360 **2EL/37,7**	6,1 1 870 **2EL/40,4**	8 2 480 **2EL/40,4**	11,3 3 500 **2EL/40,4**	16 4 930 **2EL/40,4**	22,5 6 950 **2EL/40,4**	28 8 640 **2EL/40,4**	31,7 9 800 **2EL/40,4**	31,7 9 800 **2EL/40,4**	40	1 250	
	35,5	3 911 **2EL/35,6**	3 911 **2EL/35,6**	6,6 1 860 **2EL/32,9**	9,1 2 550 **2EL/32,9**	12,4 3 490 **2EL/32,9**	17,5 4 910 **2EL/32,9**	24,7 6 930 **2EL/32,9**	30,6 8 590 **2EL/32,9**	35,9 10 060 **2EL/32,9**	44,5 12 470 **2EL/32,9**	35,5	1 120	
	31,5	3,21 999 **2EL/32,6**	4,39 1 370 **2EL/32,6**	6,5 1 980 **2EL/31,9**	6,5 1 980 **2EL/31,9**	9,2 2 790 **2EL/31,9**	12,9 3 940 **2EL/31,9**	18,3 5 560 **2EL/31,9**	25,7 7 830 **2EL/31,9**	25,7 7 830 **2EL/31,9**	–	31,5	1 000	
	28	3,7 1 170 **2EL/29,7**	3,92 1 240 **2EL/29,7**	6,3 1 870 **2EL/28**	8,6 2 560 **2EL/28**	11,8 3 500 **2EL/28**	16,6 4 930 **2EL/28**	23,4 6 950 **2EL/28**	29 8 620 **2EL/28**	34 10 100 **2EL/28**	42,1 12 520 **2EL/28**	28	900	
	25	3,8 1 160 **2EL/25,7**	5,2 1 580 **2EL/25,7**	7,1 2 210 **2EL/25,9**	8,9 2 750 **2EL/25,9**	12,5 3 880 **2EL/25,9**	17,7 5 470 **2EL/25,9**	24,9 7 710 **2EL/25,9**	35,1 10 870 **2EL/25,9**	35,1 10 870 **2EL/25,9**	35,1 10 870 **2EL/25,9**	25	800	
	22,4	3,36 996 **2EL/22**	4,6 1 360 **2EL/22**	7,4 2 200 **2EL/22,1**	10,8 3 200 **2EL/22,1**	14,7 4 380 **2EL/22,1**	21,4 6 360 **2EL/22,1**	29,6 8 810 **2EL/22,1**	36,7 10 920 **2EL/22,1**	43,6 12 970 **2EL/22,1**	54 16 080 **2EL/22,1**	22,4	710	
	20	3,74 1 170 **2EL/20,5**	5,2 1 610 **2EL/20,5**	–	–	–	–	–	–	–	–	20	630	
	18	3,21 999 **2EL/18,3**	4,39 1 370 **2EL/18,3**	5,9 1 870 **2EL/18,6**	8,1 2 570 **2EL/18,6**	11,1 3 510 **2EL/18,6**	15,6 4 950 **2EL/18,6**	22 6 980 **2EL/18,6**	27,2 8 650 **2EL/18,6**	31,9 10 140 **2EL/18,6**	39,6 12 570 **2EL/18,6**	18	560	
	16	3,53 1 170 **2EL/17,4**	4,88 1 620 **2EL/17,4**	6,7 2 220 **2EL/17,4**	9,7 3 220 **2EL/17,4**	13,3 4 410 **2EL/17,4**	19,3 6 410 **2EL/17,4**	26,7 8 870 **2EL/17,4**	33 10 990 **2EL/17,4**	41 13 650 **2EL/17,4**	49,8 16 580 **2EL/17,4**	16	500	
	14	3,81 1 160 **2EL/14,4**	5,3 1 610 **2EL/14,4**	7,1 2 210 **2EL/14,7**	10,3 3 210 **2EL/14,7**	14,1 4 390 **2EL/14,7**	20,5 6 380 **2EL/14,7**	28,4 8 830 **2EL/14,7**	35,1 10 950 **2EL/14,7**	43,6 13 590 **2EL/14,7**	46,7 14 550 **2EL/14,7**	14	450	



n_{N2} x L_h	i_N	Gear reducer size P_{N2} kW M_{N2} N m ... / i 030A	042A	060A	085A	125A	180A	250A	355A	500A	710A	i_N	n_1 min^{-1}	n_{N2}
355 000	7,1	–	–	–	–	–	–	–	–	–	–	7,1	250	**35,5**
	6	–	–	–	–	–	–	–	–	–	–	6	224	
	5	68 18 910 **1EL/5,25**	112 29 070 **1EL/4,89**	–	–	–	–	–	–	–	–	5	180	
	4,25	83 23 110 **1EL/4,09**	123 35 130 **1EL/4,18**	–	–	–	–	–	–	–	–	4,25	140	
	3,55	–	–	–	–	–	–	–	–	–	–	3,55	125	
315 000	100	– 23 310 **3EL/106**	– 35 440 **3EL/108**	– 35 960 **3EL/106**	– 68 770 **3EL/106**	– 93 630 **3EL/102**	– 109 410 **3EL/100**	– 151 990 **3EL/102**	– 228 600 **3EL/105**	– 290 700 **3EL/102**	– 401 790 **3EL/103**	100	3 150	**31,5**
	90	75 23 250 **3EL/90,4**	112 35 340 **3EL/92,4**	150 46 260 **3EL/90,4**	– 68 240 **3EL/90,4**	– 94 050 **3EL/92,4**	– 109 910 **3EL/90,6**	– 152 370 **3EL/91,6**	– 228 220 **3EL/92,6**	– 291 430 **3EL/91,8**	– 403 620 **3EL/92,6**	90	2 800	
	80	75 21 960 **3EL/76,2**	108 32 060 **3EL/77,9**	144 41 820 **3EL/76,2**	– 65 400 **3EL/77,1**	– 94 950 **3EL/85,2**	– 108 400 **3EL/77,2**	– 150 490 **3EL/83,5**	– 226 190 **3EL/85,3**	– 287 830 **3EL/83,6**	– 400 030 **3EL/85,3**	80	2 500	
	71	76 23 230 **3EL/71,3**	114 35 310 **3EL/72,9**	152 46 220 **3EL/71,3**	224 67 940 **3EL/71,3**	301 93 640 **3EL/72,9**	– 109 430 **3EL/71,4**	– 151 170 **3EL/71,4**	– 227 220 **3EL/73**	– 289 140 **3EL/71,5**	– 401 850 **3EL/73**	71	2 240	
	63	81 23 150 **3EL/60,1**	112 32 830 **3EL/61,4**	149 42 820 **3EL/60,1**	233 66 770 **3EL/60,1**	314 92 030 **3EL/61,4**	374 107 550 **3EL/60,2**	–	–	–	–	63	2 000	
	56	–	–	–	–	–	–	–	–	–	–	56	1 800	
	50	77 23 220 **3EL/50,6**	110 33 990 **3EL/51,7**	110 33 250 **3EL/50,6**	–	–	–	–	–	–	–	50	1 600	
	50	–	–	–	–	–	–	–	–	–	–	50	1 600	
	45	–	–	–	–	–	–	–	–	–	–	45	1 400	
	40	62 19 020 **2EL/40,1**	–	89 27 250 **2EL/40,1**	–	–	–	–	–	–	–	40	1 250	
	35,5	68 18 900 **2EL/32,6**	57 18 120 **2EL/37,3**	132 36 660 **2EL/32,6**	–	–	–	–	–	–	–	35,5	1 120	
	31,5	51 15 270 **2EL/31,2**	86 24 970 **2EL/30,4**	125 36 790 **2EL/30,8**	198 58 500 **2EL/31**	258 78 200 **2EL/31,8**	–	–	–	–	–	31,5	1 000	
	28	64 18 970 **2EL/27,8**	96 29 360 **2EL/28,7**	125 36 790 **2EL/27,8**	198 58 490 **2EL/27,8**	283 77 720 **2EL/25,9**	353 107 370 **2EL/28,6**	488 148 390 **2EL/28,7**	728 221 580 **2EL/28,7**	938 292 010 **2EL/29,3**	1 380 430 380 **2EL/29,3**	28	900	
	25	70 21 180 **2EL/25,4**	95 29 390 **2EL/25,9**	129 37 040 **2EL/24**	195 56 870 **2EL/24,4**	285 85 300 **2EL/25**	370 108 110 **2EL/24,5**	510 149 430 **2EL/24,5**	762 223 120 **2EL/24,5**	922 276 060 **2EL/25,1**	1 270 381 370 **2EL/25,1**	25	800	
	22,4	80 23 170 **2EL/21,7**	108 32 020 **2EL/22,1**	156 45 500 **2EL/21,7**	222 65 420 **2EL/21,9**	262 78 110 **2EL/22,1**	367 108 440 **2EL/22**	504 150 180 **2EL/22,1**	753 224 240 **2EL/22,1**	917 294 850 **2EL/23,9**	1 380 444 400 **2EL/23,9**	22,4	710	
	20	–	95 29 390 **2EL/20,4**	–	–	302 93 520 **2EL/20,4**	354 107 290 **2EL/20**	482 149 120 **2EL/20,4**	720 222 660 **2EL/20,4**	920 285 210 **2EL/20,4**	1 270 394 010 **2EL/20,4**	20	630	
	18	60 19 050 **2EL/18,5**	118 35 220 **2EL/17,5**	117 36 940 **2EL/18,5**	–	311 92 450 **2EL/17,5**	–	504 150 160 **2EL/17,5**	753 224 210 **2EL/17,5**	963 287 200 **2EL/17,5**	1 330 396 760 **2EL/17,5**	18	560	
	16	72 23 330 **2EL/17,1**	–	142 46 420 **2EL/17,1**	211 68 830 **2EL/17,1**	–	342 111 780 **2EL/17,1**	–	–	–	–	16	500	
	14	76 23 240 **2EL/14,4**	113 35 320 **2EL/14,7**	151 46 230 **2EL/14,4**	–	–	–	–	–	–	–	14	450	



n_{N2} x L_h	i_N	Gear reducer size P_{N2} kW M_{N2} N m ... / i 001A	002A	003A	004A	006A	009A	012A	015A	018A	021A	i_N	n_1 min^{-1}	n_{N2}
315 000	12,5	3,81 1 100 **2EL/12,1**	5,5 1 590 **2EL/12,1**	7,5 2 210 **2EL/12,4**	10,6 3 140 **2EL/12,4**	15,1 4 450 **2EL/12,4**	21 6 190 **2EL/12,4**	30,1 8 890 **2EL/12,4**	34,9 10 300 **2EL/12,4**	41,8 12 360 **2EL/12,4**	43 12 700 **2EL/12,4**	12,5	400	**31,5**
	7,1	1,65 537 **1EL/7,64**	2,32 757 **1EL/7,64**	3,28 1 070 **1EL/7,64**	4,62 1 500 **1EL/7,64**	6,5 2 120 **1EL/7,64**	9,2 2 990 **1EL/7,64**	13 4 220 **1EL/7,64**	–	18,3 5 950 **1EL/7,64**	–	7,1	224	
	6	2,49 740 **1EL/6,21**	3,51 1 040 **1EL/6,21**	4,95 1 470 **1EL/6,21**	7 2 070 **1EL/6,21**	9,9 2 920 **1EL/6,21**	13,9 4 120 **1EL/6,21**	19,6 5 810 **1EL/6,21**	25,7 7 210 **1EL/5,87**	27,6 8 190 **1EL/6,21**	36,3 10 160 **1EL/5,87**	6	200	
	5	3,16 1000 **1EL/5,29**	4,33 1 370 **1EL/5,29**	5,9 1 870 **1EL/5,29**	8,1 2 560 **1EL/5,29**	11,1 3 510 **1EL/5,29**	15,7 4 950 **1EL/5,29**	22,1 6 980 **1EL/5,29**	27,4 8 650 **1EL/5,29**	32,1 10 140 **1EL/5,29**	39,8 12 560 **1EL/5,29**	5	160	
	4,25	3,66 1 170 **1EL/4,17**	5,1 1 620 **1EL/4,17**	6,9 2 210 **1EL/4,17**	10,1 3 210 **1EL/4,17**	13,8 4 400 **1EL/4,17**	20 6 390 **1EL/4,17**	27,7 8 850 **1EL/4,17**	34,4 10 960 **1EL/4,17**	42,7 13 610 **1EL/4,17**	52 16 530 **1EL/4,17**	4,25	125	
	3,55	3,69 1 110 **1EL/3,52**	5,3 1 590 **1EL/3,52**	7,4 2 210 **1EL/3,52**	10,5 3 140 **1EL/3,52**	14,8 4 450 **1EL/3,52**	20,9 6 280 **1EL/3,52**	29,7 8 900 **1EL/3,52**	34,4 10 310 **1EL/3,52**	41,2 12 370 **1EL/3,52**	48,2 14 450 **1EL/3,52**	3,55	112	
280 000	1000	1 180 **4EL/1043**	1 630 **4EL/1043**	2 220 **4EL/984**	3 220 **4EL/970**	4 410 **4EL/970**	6 420 **4EL/999**	8 880 **4EL/999**	11 010 **4EL/999**	13 080 **4EL/999**	15 760 **4EL/999**			
	900	1 170 **4EL/901**	1 620 **4EL/901**	2 220 **4EL/909**	3 230 **4EL/916**	4 420 **4EL/916**	6 430 **4EL/924**	8 900 **4EL/924**	10 970 **4EL/846**	13 040 **4EL/846**	15 310 **4EL/846**			
	800	1 170 **4EL/779**	1 620 **4EL/779**	2 220 **4EL/786**	3 240 **4EL/838**	4 430 **4EL/838**	6 410 **4EL/788**	8 870 **4EL/788**	11 000 **4EL/788**	13 290 **4EL/788**	13 290 **4EL/788**			
	710	1 170 **4EL/720**	1 620 **4EL/720**	2 230 **4EL/732**	3 230 **4EL/732**	4 420 **4EL/732**	6 420 **4EL/720**	8 890 **4EL/720**	11 010 **4EL/720**	13 090 **4EL/720**	15 810 **4EL/720**			
	630	1 170 **4EL/622**	1 620 **4EL/622**	2 220 **4EL/628**	3 220 **4EL/611**	4 400 **4EL/611**	6 420 **4EL/657**	8 890 **4EL/657**	11 020 **4EL/657**	13 440 **4EL/657**	13 440 **4EL/657**			
	560	1 170 **4EL/546**	1 590 **4EL/546**	2 220 **4EL/566**	3 230 **4EL/566**	4 420 **4EL/566**	6 410 **4EL/568**	8 880 **4EL/568**	11 000 **4EL/568**	13 330 **4EL/568**	13 330 **4EL/568**			
	500	1 170 **4EL/497**	1 620 **4EL/497**	2 230 **4EL/517**	3 230 **4EL/517**	4 430 **4EL/517**	6 430 **4EL/518**	8 900 **4EL/518**	11 030 **4EL/518**	13 700 **4EL/518**	13 880 **4EL/518**			
	450	1 170 **4EL/445**	1 620 **4EL/445**	2 220 **4EL/452**	3 230 **4EL/452**	4 420 **4EL/452**	6 420 **4EL/448**	8 880 **4EL/448**	11 010 **4EL/448**	13 670 **4EL/448**	13 740 **4EL/448**			
	400	1 180 **4EL/420**	1 630 **4EL/420**	2 230 **4EL/422**	3 240 **4EL/422**	4 430 **4EL/422**	6 420 **4EL/404**	8 890 **4EL/404**	11 010 **4EL/404**	13 090 **4EL/404**	15 810 **4EL/404**			
	355	1 170 **4EL/356**	1 620 **4EL/356**	2 220 **4EL/357**	3 230 **4EL/357**	4 420 **4EL/357**	6 420 **4EL/358**	8 880 **4EL/358**	11 010 **4EL/358**	13 670 **4EL/358**	13 740 **4EL/358**			
	315	1 170 **4EL/306**	1 620 **4EL/306**	2 220 **4EL/317**	3 220 **4EL/317**	4 410 **4EL/317**	6 420 **4EL/323**	8 360 **4EL/323**	11 010 **4EL/323**	11 870 **4EL/323**	13 310 **4EL/318**			
	280	1 170 **4EL/295**	1 630 **4EL/295**	2 230 **4EL/296**	3 230 **4EL/296**	4 430 **4EL/296**	6 440 **4EL/301**	8 910 **4EL/301**	11 050 **4EL/301**	13 710 **4EL/301**	13 970 **4EL/303**			
	250	1 170 **4EL/249**	1 620 **4EL/249**	2 220 **4EL/250**	3 220 **4EL/250**	4 410 **4EL/250**	6 420 **4EL/255**	8 890 **4EL/255**	11 010 **4EL/255**	13 670 **4EL/255**	14 020 **4EL/255**			
	250	1 170 **3EL/254**	1 240 **3EL/254**	1 880 **3EL/249**	2 490 **3EL/249**	3 510 **3EL/239**	4 970 **3EL/251**	7 010 **3EL/251**	8 690 **3EL/251**	10 180 **3EL/251**	12 610 **3EL/251**			
	224	1 170 **3EL/219**	1 590 **3EL/219**	2 220 **3EL/221**	2 760 **3EL/221**	3 900 **3EL/221**	4 960 **3EL/214**	6 990 **3EL/214**	8 660 **3EL/214**	10 150 **3EL/214**	12 580 **3EL/214**			
	200	1 170 **4EL/207**	1 630 **4EL/207**	2 230 **4EL/207**	3 230 **4EL/207**	4 430 **4EL/207**	6 440 **4EL/211**	8 910 **4EL/211**	11 050 **4EL/211**	13 720 **4EL/211**	14 230 **4EL/211**			
	200	1 180 **3EL/212**	1 380 **3EL/201**	1 880 **3EL/200**	2 580 **3EL/200**	3 530 **3EL/203**	5 500 **3EL/198**	7 750 **3EL/198**	10 930 **3EL/198**	10 930 **3EL/198**	12 640 **3EL/204**			
	180	1 170 **4EL/171**	1 620 **4EL/171**	2 220 **4EL/175**	3 220 **4EL/175**	4 410 **4EL/175**	6 420 **4EL/178**	8 740 **4EL/178**	11 010 **4EL/178**	12 410 **4EL/178**	12 410 **4EL/178**			
	180	1 170 **3EL/183**	1 590 **3EL/183**	2 230 **3EL/185**	2 770 **3EL/185**	4 270 **3EL/189**	4 970 **3EL/174**	7 000 **3EL/174**	8 680 **3EL/174**	10 170 **3EL/174**	12 600 **3EL/174**			
	160	1 170 **3EL/158**	1 590 **3EL/158**	2 220 **3EL/160**	3 220 **3EL/157**	4 410 **3EL/157**	6 440 **3EL/169**	8 910 **3EL/169**	11 040 **3EL/169**	13 090 **3EL/169**	13 090 **3EL/169**			
	140	1 170 **3EL/146**	1 630 **3EL/146**	2 220 **3EL/136**	3 220 **3EL/136**	4 400 **3EL/136**	6 400 **3EL/137**	8 860 **3EL/137**	10 980 **3EL/137**	13 050 **3EL/137**	15 380 **3EL/137**			
	125	1 170 **3EL/126**	1 620 **3EL/126**	2 220 **3EL/124**	3 220 **3EL/124**	4 410 **3EL/124**	6 380 **3EL/117**	8 840 **3EL/117**	10 950 **3EL/117**	13 020 **3EL/117**	15 390 **3EL/117**			
	112	3,6 1 170 **3EL/107**	4,99 1 620 **3EL/107**	6,7 2 220 **3EL/109**	9,8 3 220 **3EL/109**	13,4 4 410 **3EL/109**	19,5 6 400 **3EL/108**	27 8 860 **3EL/108**	33,5 10 980 **3EL/108**	39,7 13 020 **3EL/108**	39,7 13 020 **3EL/108**	112	3 150	**28**



n_{N2} x L_h	i_N	Gear reducer size P_{N2} kW M_{N2} N m ... / i 030A	042A	060A	085A	125A	180A	250A	355A	500A	710A	i_N	n_1 min^{-1}	n_{N2}
315 000	12,5	–	–	–	–	–	–	–	–	–	–	12,5	400	**31,5**
	7,1	–	–	–	–	–	–	–	–	–	–	7,1	224	
	6	–	–	–	–	–	–	–	–	–	–	6	200	
	5	61 19 040 **1EL/5,25**	100 29 280 **1EL/4,89**	–	–	–	–	–	–	–	–	5	160	
	4,25	74 23 270 **1EL/4,09**	111 35 370 **1EL/4,18**	–	–	–	–	–	–	–	–	4,25	125	
	3,55	–	–	–	–	–	–	–	–	–	–	3,55	112	
280 000	1000	23 440 **4EL/1028**	32 390 **4EL/1051**	43 570 **4EL/1028**	69 160 **4EL/1040**	78 980 **4EL/1046**	112 660 **4EL/984**	155 960 **4EL/990**	234 560 **4EL/1014**	300 840 **4EL/1008**	443 400 **4EL/1008**			
	900	23 370 **4EL/876**	32 300 **4EL/895**	45 880 **4EL/876**	68 190 **4EL/886**	96 990 **4EL/914**	113 020 **4EL/888**	156 140 **4EL/888**	230 680 **4EL/911**	295 640 **4EL/914**	392 390 **4EL/862**			
	800	23 460 **4EL/836**	35 590 **4EL/828**	43 800 **4EL/836**	69 260 **4EL/846**	97 200 **4EL/825**	113 240 **4EL/800**	156 760 **4EL/806**	233 540 **4EL/800**	296 980 **4EL/782**	393 230 **4EL/778**			
	710	23 390 **4EL/713**	35 490 **4EL/706**	45 930 **4EL/713**	68 540 **4EL/721**	95 950 **4EL/706**	113 600 **4EL/722**	156 940 **4EL/722**	232 470 **4EL/703**	292 070 **4EL/703**	403 480 **4EL/703**			
	630	23 430 **4EL/659**	32 640 **4EL/595**	45 780 **4EL/607**	69 120 **4EL/659**	95 890 **4EL/634**	112 200 **4EL/624**	155 860 **4EL/635**	230 410 **4EL/614**	291 710 **4EL/630**	402 990 **4EL/630**			
	560	23 370 **4EL/562**	33 750 **4EL/556**	40 250 **4EL/562**	68 940 **4EL/562**	96 330 **4EL/572**	112 710 **4EL/563**	155 710 **4EL/563**	231 450 **4EL/554**	293 030 **4EL/568**	404 820 **4EL/568**			
	500	23 330 **4EL/479**	35 470 **4EL/489**	40 470 **4EL/479**	68 830 **4EL/479**	96 290 **4EL/500**	111 810 **4EL/479**	155 010 **4EL/485**	233 650 **4EL/501**	291 870 **4EL/491**	405 450 **4EL/500**			
	450	23 390 **4EL/443**	34 940 **4EL/453**	34 180 **4EL/443**	67 390 **4EL/443**	96 590 **4EL/451**	96 450 **4EL/444**	156 130 **4EL/444**	234 390 **4EL/452**	292 810 **4EL/443**	405 930 **4EL/448**			
	400	23 310 **4EL/377**	34 880 **4EL/386**	34 120 **4EL/377**	67 400 **4EL/382**	95 260 **4EL/386**	111 320 **4EL/378**	154 330 **4EL/382**	231 150 **4EL/386**	303 340 **4EL/420**	419 060 **4EL/420**			
	355	19 100 **4EL/344**	30 410 **4EL/325**	32 170 **4EL/344**	58 870 **4EL/344**	96 170 **4EL/356**	112 830 **4EL/353**	156 740 **4EL/360**	233 370 **4EL/356**	291 530 **4EL/349**	420 400 **4EL/379**			
	315	21 620 **4EL/318**	35 390 **4EL/304**	37 280 **4EL/318**	60 530 **4EL/318**	88 400 **4EL/325**	112 920 **4EL/319**	156 550 **4EL/322**	234 470 **4EL/326**	299 410 **4EL/323**	415 670 **4EL/349**			
	280	23 450 **4EL/297**	27 400 **4EL/274**	36 140 **4EL/297**	69 190 **4EL/297**	97 680 **4EL/300**	114 670 **4EL/298**	158 410 **4EL/298**	237 040 **4EL/300**	302 980 **4EL/299**	418 560 **4EL/299**			
	250	22 230 **4EL/251**	32 260 **4EL/256**	36 270 **4EL/251**	62 230 **4EL/251**	90 880 **4EL/256**	112 900 **4EL/251**	155 970 **4EL/251**	234 430 **4EL/257**	298 310 **4EL/252**	–			
	250	19 120 **3EL/249**	25 080 **3EL/232**	37 080 **3EL/249**	58 760 **3EL/237**	78 550 **3EL/243**	–	–	–	–	–			
	224	19 070 **3EL/212**	29 520 **3EL/219**	36 990 **3EL/212**	58 800 **3EL/212**	–	110 200 **3EL/219**	–	–	–	–			
	200	23 110 **4EL/211**	29 190 **4EL/216**	32 820 **4EL/211**	64 720 **4EL/211**	94 510 **4EL/216**	92 630 **4EL/212**	–	–	–	–			
	200	19 160 **3EL/203**	29 540 **3EL/198**	37 160 **3EL/203**	58 870 **3EL/193**	78 710 **3EL/198**	–	–	–	–	–			
	180	20 150 **4EL/178**	29 250 **4EL/182**	28 620 **4EL/178**	–	–	–	–	–	–	–			
	180	19 100 **3EL/173**	29 560 **3EL/178**	37 500 **3EL/183**	57 570 **3EL/187**	78 970 **3EL/186**	111 040 **3EL/178**	–	226 760 **3EL/172**	296 670 **3EL/172**	437 470 **3EL/172**			
	160	23 440 **3EL/165**	32 390 **3EL/169**	37 160 **3EL/163**	69 190 **3EL/167**	78 980 **3EL/168**	112 640 **3EL/168**	155 610 **3EL/168**	226 940 **3EL/155**	296 310 **3EL/154**	437 820 **3EL/155**			
	140	23 310 **3EL/135**	32 220 **3EL/138**	42 450 **3EL/135**	67 380 **3EL/136**	85 600 **3EL/133**	109 500 **3EL/136**	156 690 **3EL/144**	228 520 **3EL/133**	289 480 **3EL/147**	400 110 **3EL/147**			
	125	20 400 **3EL/130**	29 570 **3EL/127**	37 440 **3EL/127**	59 080 **3EL/129**	94 660 **3EL/120**	113 760 **3EL/129**	157 480 **3EL/130**	229 700 **3EL/120**	288 540 **3EL/120**	398 800 **3EL/120**			
	112	– 23 420 **3EL/115**	– 32 370 **3EL/117**	– 45 990 **3EL/115**	– 68 990 **3EL/116**	– 95 140 **3EL/108**	– 114 340 **3EL/116**	– 157 960 **3EL/116**	– 230 870 **3EL/108**	– 289 420 **3EL/107**	– 400 830 **3EL/108**	112	3 150	**28**



$n_{N2} \times L_h$	i_N	Gear reducer size P_{N2} kW M_{N2} N m ... / i 001A	002A	003A	004A	006A	009A	012A	015A	018A	021A	i_N	n_1 min^{-1}	n_{N2}
280 000	100	3,4 1 170 **3EL/101**	4,71 1 620 **3EL/101**	6,2 2 230 **3EL/105**	9,1 3 240 **3EL/105**	11 3 940 **3EL/105**	14,8 4 970 **3EL/98,6**	20,8 7 010 **3EL/98,6**	25,8 8 680 **3EL/98,6**	30,3 10 180 **3EL/98,6**	37,5 12 610 **3EL/98,6**	100	2 800	**28**
	90	3,46 1 170 **3EL/88,7**	4,79 1 620 **3EL/88,7**	6,3 2 230 **3EL/92**	9,2 3 230 **3EL/92**	12,6 4 430 **3EL/92**	18,2 6 430 **3EL/92,2**	25,3 8 900 **3EL/92,2**	31,3 11 030 **3EL/92,2**	38,3 13 480 **3EL/92,2**	46,1 16 250 **3EL/92,2**	90	2 500	
	80	3,09 1 000 **3EL/76**	4,23 1 370 **3EL/76**	6,8 2 220 **3EL/76,2**	9,9 3 220 **3EL/76,2**	13,6 4 400 **3EL/76,2**	19,3 6 400 **3EL/77,7**	26,8 8 870 **3EL/77,7**	33,2 10 990 **3EL/77,7**	35,4 11 740 **3EL/77,7**	48,8 16 180 **3EL/77,7**	80	2 240	
	71	3,46 1 170 **3EL/70,8**	4,8 1 620 **3EL/70,8**	6,4 2 220 **3EL/72,5**	9,3 3 230 **3EL/72,5**	12,8 4 420 **3EL/72,5**	18,5 6 420 **3EL/72,7**	25,6 8 890 **3EL/72,7**	31,7 11 020 **3EL/72,7**	39,4 13 680 **3EL/72,7**	39,8 13 800 **3EL/72,7**	71	2 000	
	63	3 1 000 **3EL/63**	4,11 1 370 **3EL/63**	6,8 2 220 **3EL/61,1**	9,9 3 220 **3EL/61,1**	13,6 4 400 **3EL/61,1**	19,7 6 400 **3EL/61,3**	27,2 8 860 **3EL/61,3**	33,8 10 980 **3EL/61,3**	36,9 12 000 **3EL/61,3**	42,4 13 800 **3EL/61,3**	63	1 800	
	56	3,29 1 180 **3EL/59,9**	4,55 1 630 **3EL/59,9**	–	–	–	–	–	–	–	–	56	1 600	
	50	2,07 749 **2EL/53,1**	2,92 1 060 **2EL/53,1**	–	–	–	–	–	–	–	–	50	1 400	
	50	3,46 1 170 **3EL/49,7**	4,79 1 620 **3EL/49,7**	6,4 2 220 **3EL/50,6**	9,3 3 230 **3EL/50,6**	12,8 4 420 **3EL/50,6**	18,3 6 430 **3EL/51,6**	25,1 8 830 **3EL/51,6**	31,3 11 030 **3EL/51,6**	35,6 12 540 **3EL/51,6**	35,6 12 540 **3EL/51,6**	50	1 400	
	45	2,91 1 010 **2EL/45,2**	3,32 1 150 **2EL/45,2**	4,11 1 490 **2EL/47,5**	5,8 2 100 **2EL/47,5**	8,2 2 960 **2EL/47,5**	11,5 4 170 **2EL/47,5**	16,2 5 880 **2EL/47,5**	21,3 7 300 **2EL/44,8**	22,9 8 300 **2EL/47,5**	30,1 10 290 **2EL/44,8**	45	1 250	
	40	3,11 1 000 **2EL/37,7**	4,26 1 370 **2EL/37,7**	5,5 1 880 **2EL/40,4**	7,2 2 500 **2EL/40,4**	10,2 3 520 **2EL/40,4**	14,4 4 960 **2EL/40,4**	20,3 7 000 **2EL/40,4**	25,2 8 700 **2EL/40,4**	28,6 9 870 **2EL/40,4**	28,6 9 870 **2EL/40,4**	40	1 120	
	35,5	2,69 917 **2EL/35,6**	2,69 917 **2EL/35,6**	6 1 870 **2EL/32,9**	8,2 2 560 **2EL/32,9**	11,2 3 510 **2EL/32,9**	15,7 4 950 **2EL/32,9**	22,2 6 980 **2EL/32,9**	27,5 8 650 **2EL/32,9**	32,3 10 130 **2EL/32,9**	40 12 560 **2EL/32,9**	35,5	1 000	
	31,5	2,91 1 010 **2EL/32,6**	3,98 1 380 **2EL/32,6**	5,9 1 990 **2EL/31,9**	5,9 1 990 **2EL/31,9**	8,3 2 810 **2EL/31,9**	11,7 3 970 **2EL/31,9**	16,5 5 590 **2EL/31,9**	23,3 7 880 **2EL/31,9**	23,3 7 880 **2EL/31,9**	–	31,5	900	
	28	3,31 1 180 **2EL/29,7**	3,51 1 250 **2EL/29,7**	5,6 1 880 **2EL/28**	7,7 2 570 **2EL/28**	10,5 3 520 **2EL/28**	14,8 4 970 **2EL/28**	20,9 7 000 **2EL/28**	25,9 8 680 **2EL/28**	30,4 10 170 **2EL/28**	37,7 12 610 **2EL/28**	28	800	
	25	3,39 1 170 **2EL/25,7**	4,61 1 590 **2EL/25,7**	6,4 2 230 **2EL/25,9**	7,9 2 770 **2EL/25,9**	11,2 3 910 **2EL/25,9**	15,8 5 510 **2EL/25,9**	22,3 7 770 **2EL/25,9**	31,4 10 950 **2EL/25,9**	31,4 10 950 **2EL/25,9**	31,4 10 950 **2EL/25,9**	25	710	
	22,4	3 1 000 **2EL/22**	4,11 1 370 **2EL/22**	6,6 2 220 **2EL/22,1**	9,6 3 220 **2EL/22,1**	13,2 4 410 **2EL/22,1**	19,1 6 410 **2EL/22,1**	26,5 8 870 **2EL/22,1**	32,8 11 000 **2EL/22,1**	39 13 070 **2EL/22,1**	48,3 16 200 **2EL/22,1**	22,4	630	
	20	3,35 1 170 **2EL/20,5**	4,64 1 630 **2EL/20,5**	–	–	–	–	–	–	–	–	20	560	
	18	2,88 1 010 **2EL/18,3**	3,95 1 380 **2EL/18,3**	5,3 1 890 **2EL/18,6**	7,3 2 580 **2EL/18,6**	9,9 3 540 **2EL/18,6**	14 4 990 **2EL/18,6**	19,8 7 030 **2EL/18,6**	24,5 8 710 **2EL/18,6**	28,7 10 210 **2EL/18,6**	35,6 12 650 **2EL/18,6**	18	500	
	16	3,2 1 180 **2EL/17,4**	4,42 1 630 **2EL/17,4**	6 2 230 **2EL/17,4**	8,8 3 240 **2EL/17,4**	12 4 440 **2EL/17,4**	17,4 6 450 **2EL/17,4**	24,1 8 930 **2EL/17,4**	29,9 11 060 **2EL/17,4**	37,2 13 740 **2EL/17,4**	45,1 16 680 **2EL/17,4**	16	450	
	14	3,41 1 170 **2EL/14,4**	4,72 1 620 **2EL/14,4**	6,4 2 230 **2EL/14,7**	9,2 3 230 **2EL/14,7**	12,6 4 430 **2EL/14,7**	18,3 6 430 **2EL/14,7**	25,4 8 900 **2EL/14,7**	31,5 11 030 **2EL/14,7**	39,1 13 690 **2EL/14,7**	43 15 070 **2EL/14,7**	14	400	
	12,5	3,4 1 110 **2EL/12,1**	4,91 1 600 **2EL/12,1**	6,7 2 230 **2EL/12,4**	9,5 3 160 **2EL/12,4**	13,5 4 480 **2EL/12,4**	19 6 320 **2EL/12,4**	26,9 8 960 **2EL/12,4**	31,2 10 380 **2EL/12,4**	37,4 12 450 **2EL/12,4**	39,6 13 170 **2EL/12,4**	12,5	355	
	7,1	1,48 540 **1EL/7,64**	2,09 762 **1EL/7,64**	2,95 1 070 **1EL/7,64**	4,15 1 510 **1EL/7,64**	5,9 2 140 **1EL/7,64**	8,3 3 010 **1EL/7,64**	11,6 4 250 **1EL/7,64**	–	16,4 5 990 **1EL/7,64**	–	7,1	200	
	6	2,26 744 **1EL/6,21**	3,18 1 050 **1EL/6,21**	4,49 1 480 **1EL/6,21**	6,3 2 090 **1EL/6,21**	8,9 2 940 **1EL/6,21**	12,6 4 150 **1EL/6,21**	17,7 5 850 **1EL/6,21**	23,3 7 250 **1EL/5,87**	25 8 250 **1EL/6,21**	32,9 10 230 **1EL/5,87**	6	180	
	5	2,79 1 010 **1EL/5,29**	3,82 1 380 **1EL/5,29**	5,2 1 890 **1EL/5,29**	7,2 2 590 **1EL/5,29**	9,8 3 540 **1EL/5,29**	13,8 4 990 **1EL/5,29**	19,5 7 040 **1EL/5,29**	24,1 8 720 **1EL/5,29**	28,3 10 220 **1EL/5,29**	35,1 12 670 **1EL/5,29**	5	140	
	4,25	3,3 1 180 **1EL/4,17**	4,57 1 630 **1EL/4,17**	6,3 2 230 **1EL/4,17**	9,1 3 240 **1EL/4,17**	12,4 4 430 **1EL/4,17**	18,1 6 430 **1EL/4,17**	25 8 910 **1EL/4,17**	31 11 040 **1EL/4,17**	38,5 13 710 **1EL/4,17**	46,8 16 640 **1EL/4,17**	4,25	112	

3



$n_{N2} \times L_h$	i_N	Gear reducer size P_{N2} kW M_{N2} N m ... / i **030A**	**042A**	**060A**	**085A**	**125A**	**180A**	**250A**	**355A**	**500A**	**710A**	i_N	n_1 min^{-1}	n_{N2}
280 000	100	65 23 480 **3EL/106**	96 35 690 **3EL/108**	103 37 250 **3EL/106**	– 69 270 **3EL/106**	– 96 990 **3EL/102**	– 113 350 **3EL/100**	– 157 460 **3EL/102**	– 236 820 **3EL/105**	– 301 160 **3EL/102**	– 416 250 **3EL/103**	100	2 800	**28**
	90	68 23 410 **3EL/90,4**	101 35 590 **3EL/92,4**	135 46 580 **3EL/90,4**	– 69 070 **3EL/90,4**	– 97 300 **3EL/92,4**	– 113 710 **3EL/90,6**	– 157 640 **3EL/91,6**	– 236 110 **3EL/92,6**	– 301 510 **3EL/91,8**	– 417 580 **3EL/92,6**	90	2 500	
	80	70 22 690 **3EL/76,2**	100 33 140 **3EL/77,9**	133 43 220 **3EL/76,2**	206 67 590 **3EL/77,1**	270 98 130 **3EL/85,2**	– 112 030 **3EL/77,2**	– 155 530 **3EL/83,5**	– 233 770 **3EL/85,3**	– 297 470 **3EL/83,6**	– 413 430 **3EL/85,3**	80	2 240	
	71	69 23 390 **3EL/71,3**	102 35 560 **3EL/72,9**	137 46 540 **3EL/71,3**	203 69 010 **3EL/71,3**	278 96 880 **3EL/72,9**	332 113 210 **3EL/71,4**	459 156 400 **3EL/71,4**	674 235 080 **3EL/73**	– 299 140 **3EL/71,5**	– 415 750 **3EL/73**	71	2 000	
	63	73 23 300 **3EL/60,1**	104 33 880 **3EL/61,4**	139 44 190 **3EL/60,1**	216 68 730 **3EL/60,1**	292 94 980 **3EL/61,4**	348 111 000 **3EL/60,2**	–	–	–	–	63	1 800	
	56	–	–	–	–	–	–	–	–	–	–	56	1 600	
	50	–	–	–	–	–	–	–	–	–	–	50	1 400	
	50	68 23 410 **3EL/50,6**	100 35 380 **3EL/51,7**	100 34 610 **3EL/50,6**	–	–	–	–	–	–	–	50	1 400	
	45	–	–	–	–	–	–	–	–	–	–	45	1 250	
	40	56 19 140 **2EL/40,1**	–	80 27 430 **2EL/40,1**	–	–	–	–	–	–	–	40	1 120	
	35,5	61 19 040 **2EL/32,6**	51 18 240 **2EL/37,3**	118 36 920 **2EL/32,6**	–	–	–	–	–	–	–	35,5	1 000	
	31,5	46,3 15 360 **2EL/31,2**	78 25 130 **2EL/30,4**	113 37 030 **2EL/30,8**	179 58 880 **2EL/31**	234 78 710 **2EL/31,8**	–	–	–	–	–	31,5	900	
	28	58 19 110 **2EL/27,8**	86 29 570 **2EL/28,7**	112 37 060 **2EL/27,8**	178 58 910 **2EL/27,8**	253 78 290 **2EL/25,9**	325 111 230 **2EL/28,6**	449 153 730 **2EL/28,7**	670 229 550 **2EL/28,7**	864 302 510 **2EL/29,3**	1 270 445 860 **2EL/29,3**	28	800	
	25	62 21 340 **2EL/25,4**	85 29 600 **2EL/25,9**	116 37 310 **2EL/24**	174 57 290 **2EL/24,4**	255 85 930 **2EL/25**	340 112 050 **2EL/24,5**	469 154 880 **2EL/24,5**	701 231 260 **2EL/24,5**	848 286 130 **2EL/25,1**	1 170 395 270 **2EL/25,1**	25	710	
	22,4	71 23 340 **2EL/21,7**	96 32 260 **2EL/22,1**	140 45 830 **2EL/21,7**	204 67 810 **2EL/21,9**	234 78 680 **2EL/22,1**	338 112 390 **2EL/22**	464 155 660 **2EL/22,1**	693 232 430 **2EL/22,1**	844 305 620 **2EL/23,9**	1 240 448 570 **2EL/23,9**	22,4	630	
	20	–	85 29 600 **2EL/20,4**	–	–	278 96 890 **2EL/20,4**	326 111 150 **2EL/20**	444 154 480 **2EL/20,4**	663 230 670 **2EL/20,4**	847 295 470 **2EL/20,4**	1 170 408 180 **2EL/20,4**	20	560	
	18	54 19 180 **2EL/18,5**	106 35 470 **2EL/17,5**	105 37 200 **2EL/18,5**	–	287 95 650 **2EL/17,5**	–	466 155 350 **2EL/17,5**	696 231 970 **2EL/17,5**	890 297 130 **2EL/17,5**	1 230 410 480 **2EL/17,5**	18	500	
	16	65 23 480 **2EL/17,1**	–	129 46 720 **2EL/17,1**	191 69 270 **2EL/17,1**	–	318 115 370 **2EL/17,1**	–	–	–	–	16	450	
	14	68 23 410 **2EL/14,4**	101 35 580 **2EL/14,7**	136 46 570 **2EL/14,4**	–	–	–	–	–	–	–	14	400	
	12,5	–	–	–	–	–	–	–	–	–	–	12,5	355	
	7,1	–	–	–	–	–	–	–	–	–	–	7,1	200	
	6	–	–	–	–	–	–	–	–	–	–	6	180	
	5	54 19 200 **1EL/5,25**	89 29 530 **1EL/4,89**	–	–	–	–	–	–	–	–	5	140	
	4,25	67 23 430 **1EL/4,09**	100 35 610 **1EL/4,18**	–	–	–	–	–	–	–	–	4,25	112	

3



n_{N2} x L_h	i_N	Gear reducer size P_{N2} kW M_{N2} N m ... / i 001A	002A	003A	004A	006A	009A	012A	015A	018A	021A	i_N	n_1 min^{-1}	n_{N2}
224 000	1250	1 190 **4EL/1249**	1 650 **4EL/1249**	2 260 **4EL/1270**	3 270 **4EL/1270**	3 580 **4EL/1248**	6 490 **4EL/1202**	7 110 **4EL/1259**	8 820 **4EL/1267**	10 330 **4EL/1267**	12 810 **4EL/1267**			
	1120	1 190 **4EL/1128**	1 620 **4EL/1128**	2 250 **4EL/1122**	3 270 **4EL/1122**	4 480 **4EL/1122**	6 510 **4EL/1136**	9 030 **4EL/1172**	11 190 **4EL/1172**	13 300 **4EL/1172**	16 490 **4EL/1172**			
	1000	1 190 **4EL/1043**	1 650 **4EL/1043**	2 250 **4EL/984**	3 270 **4EL/970**	4 470 **4EL/970**	6 500 **4EL/999**	9 000 **4EL/999**	11 160 **4EL/999**	13 260 **4EL/999**	16 440 **4EL/999**			
	900	1 190 **4EL/901**	1 650 **4EL/901**	2 260 **4EL/909**	3 280 **4EL/916**	4 490 **4EL/916**	6 520 **4EL/924**	9 020 **4EL/924**	11 120 **4EL/846**	13 220 **4EL/846**	16 370 **4EL/846**			
	800	1 190 **4EL/779**	1 640 **4EL/779**	2 250 **4EL/786**	3 280 **4EL/838**	4 490 **4EL/838**	6 500 **4EL/788**	8 990 **4EL/788**	11 150 **4EL/788**	13 840 **4EL/788**	14 190 **4EL/788**			
	710	1 190 **4EL/720**	1 650 **4EL/720**	2 260 **4EL/732**	3 280 **4EL/732**	4 490 **4EL/732**	6 510 **4EL/720**	9 010 **4EL/720**	11 170 **4EL/720**	13 270 **4EL/720**	16 450 **4EL/720**			
	630	1 190 **4EL/622**	1 650 **4EL/622**	2 250 **4EL/628**	3 270 **4EL/611**	4 470 **4EL/611**	6 520 **4EL/657**	9 030 **4EL/657**	11 190 **4EL/657**	13 900 **4EL/657**	14 490 **4EL/657**			
	560	1 190 **4EL/546**	1 610 **4EL/546**	2 250 **4EL/566**	3 270 **4EL/566**	4 480 **4EL/566**	6 510 **4EL/568**	9 010 **4EL/568**	11 170 **4EL/568**	13 870 **4EL/568**	14 350 **4EL/568**			
	500	1 190 **4EL/497**	1 650 **4EL/497**	2 260 **4EL/517**	3 280 **4EL/517**	4 490 **4EL/517**	6 520 **4EL/518**	9 020 **4EL/518**	11 180 **4EL/518**	13 890 **4EL/518**	14 840 **4EL/518**			
	450	1 190 **4EL/445**	1 650 **4EL/445**	2 250 **4EL/452**	3 270 **4EL/452**	4 480 **4EL/452**	6 510 **4EL/448**	9 010 **4EL/448**	11 160 **4EL/448**	13 860 **4EL/448**	14 690 **4EL/448**			
	400	1 190 **4EL/420**	1 650 **4EL/420**	2 260 **4EL/422**	3 280 **4EL/422**	4 490 **4EL/422**	6 510 **4EL/404**	9 010 **4EL/404**	11 160 **4EL/404**	13 270 **4EL/404**	16 440 **4EL/404**			
	355	1 190 **4EL/356**	1 650 **4EL/356**	2 250 **4EL/357**	3 270 **4EL/357**	4 480 **4EL/357**	6 510 **4EL/358**	9 010 **4EL/358**	11 160 **4EL/358**	13 860 **4EL/358**	14 690 **4EL/358**			
	315	1 190 **4EL/306**	1 640 **4EL/306**	2 250 **4EL/317**	3 270 **4EL/317**	4 480 **4EL/317**	6 510 **4EL/323**	8 970 **4EL/323**	11 170 **4EL/323**	12 740 **4EL/323**	14 290 **4EL/318**			
	280	1 190 **4EL/295**	1 650 **4EL/295**	2 260 **4EL/296**	3 280 **4EL/296**	4 490 **4EL/296**	6 530 **4EL/301**	9 040 **4EL/301**	11 210 **4EL/301**	13 920 **4EL/301**	15 000 **4EL/303**			
	250	1 190 **3EL/254**	1 260 **3EL/254**	1 910 **3EL/249**	2 530 **3EL/249**	3 570 **3EL/239**	5 040 **3EL/251**	7 110 **3EL/251**	8 810 **3EL/251**	10 330 **3EL/251**	12 800 **3EL/251**			
	250	1 190 **4EL/249**	1 650 **4EL/249**	2 250 **4EL/250**	3 270 **4EL/250**	4 480 **4EL/250**	6 510 **4EL/255**	9 020 **4EL/255**	11 170 **4EL/255**	13 870 **4EL/255**	15 060 **4EL/255**			
	224	1 190 **3EL/219**	1 610 **3EL/219**	2 250 **3EL/221**	2 800 **3EL/221**	3 950 **3EL/221**	5 030 **3EL/214**	7 090 **3EL/214**	8 790 **3EL/214**	10 300 **3EL/214**	12 760 **3EL/214**			
	200	1 190 **4EL/207**	1 650 **4EL/207**	2 260 **4EL/207**	3 280 **4EL/207**	4 490 **4EL/207**	6 520 **4EL/211**	9 030 **4EL/211**	11 200 **4EL/211**	13 900 **4EL/211**	15 200 **4EL/211**			
	200	1 190 **3EL/212**	1 390 **3EL/201**	1 910 **3EL/200**	2 610 **3EL/200**	3 580 **3EL/203**	5 570 **3EL/198**	7 850 **3EL/198**	11 080 **3EL/198**	11 080 **3EL/198**	12 810 **3EL/204**			
	180	1 190 **3EL/183**	1 620 **3EL/183**	2 260 **3EL/185**	2 810 **3EL/185**	4 320 **3EL/189**	5 030 **3EL/174**	7 100 **3EL/174**	8 800 **3EL/174**	10 310 **3EL/174**	12 780 **3EL/174**			
	180	1 190 **4EL/171**	1 640 **4EL/171**	2 250 **4EL/175**	3 270 **4EL/175**	4 470 **4EL/175**	6 500 **4EL/178**	9 000 **4EL/178**	11 160 **4EL/178**	13 270 **4EL/178**	13 270 **4EL/178**			
	160	1 190 **3EL/158**	1 610 **3EL/158**	2 250 **3EL/160**	3 270 **3EL/157**	4 480 **3EL/157**	6 530 **3EL/169**	9 040 **3EL/169**	11 200 **3EL/169**	13 280 **3EL/169**	13 280 **3EL/169**			
		2,69	3,72	5,4	7,9	10,8	15,6	21,6	26,8	31,8	39,4	140	3 150	**22,4**
	140	1 190 **3EL/146**	1 650 **3EL/146**	2 250 **3EL/136**	3 270 **3EL/136**	4 470 **3EL/136**	6 500 **3EL/137**	8 990 **3EL/137**	11 140 **3EL/137**	13 240 **3EL/137**	16 410 **3EL/137**			
		2,76	3,82	5,3	7,7	10,6	16,2	22,5	27,9	33,1	41	125	2 800	
	125	1 190 **3EL/126**	1 650 **3EL/126**	2 250 **3EL/124**	3 270 **3EL/124**	4 480 **3EL/124**	6 480 **3EL/117**	8 970 **3EL/117**	11 120 **3EL/117**	13 210 **3EL/117**	16 370 **3EL/117**			
		2,9	4,02	5,4	7,9	10,8	15,7	21,7	26,9	33,4	33,8	112	2 500	
	112	1 190 **3EL/107**	1 640 **3EL/107**	2 250 **3EL/109**	3 270 **3EL/109**	4 470 **3EL/109**	6 490 **3EL/108**	8 990 **3EL/108**	11 140 **3EL/108**	13 830 **3EL/108**	13 960 **3EL/108**			
		2,76	3,82	5,1	7,4	9	12	16,9	20,9	24,5	30,4	100	2 240	
	100	1 190 **3EL/101**	1 650 **3EL/101**	2 260 **3EL/105**	3 280 **3EL/105**	3 990 **3EL/105**	5 040 **3EL/98,6**	7 100 **3EL/98,6**	8 800 **3EL/98,6**	10 320 **3EL/98,6**	12 780 **3EL/98,6**			
		2,81	3,89	5,1	7,5	10,2	14,8	20,5	25,4	31,5	37,4	90	2 000	
	90	1 190 **3EL/88,7**	1 640 **3EL/88,7**	2 260 **3EL/92**	3 280 **3EL/92**	4 490 **3EL/92**	6 520 **3EL/92,2**	9 020 **3EL/92,2**	11 180 **3EL/92,2**	13 890 **3EL/92,2**	16 470 **3EL/92,2**			
		2,52	3,44	5,6	8,1	11	15,7	21,8	27	30,4	39,8	80	1 800	
	80	1 010 **3EL/76**	1 390 **3EL/76**	2 250 **3EL/76,2**	3 260 **3EL/76,2**	4 460 **3EL/76,2**	6 490 **3EL/77,7**	8 990 **3EL/77,7**	11 140 **3EL/77,7**	12 540 **3EL/77,7**	16 400 **3EL/77,7**			
		2,81	3,89	5,2	7,6	10,4	15	20,8	25,7	32	34	71	1 600	
	71	1 190 **3EL/70,8**	1 640 **3EL/70,8**	2 250 **3EL/72,5**	3 270 **3EL/72,5**	4 480 **3EL/72,5**	6 510 **3EL/72,7**	9 020 **3EL/72,7**	11 170 **3EL/72,7**	13 870 **3EL/72,7**	14 760 **3EL/72,7**			



n_{N2} x L_h	i_N	Gear reducer size P_{N2} kW M_{N2} N m ... / i **030A**	**042A**	**060A**	**085A**	**125A**	**180A**	**250A**	**355A**	**500A**	**710A**	i_N	n_1 min^{-1}	n_{N2}
224 000	1250	23 730 **4EL/1263**	32 800 **4EL/1291**	37 630 **4EL/1245**	70 060 **4EL/1278**	79 980 **4EL/1284**	119 150 **4EL/1283**	165 470 **4EL/1283**	239 240 **4EL/1186**	325 600 **4EL/1312**	–			
	1120	21 730 **4EL/1206**	30 040 **4EL/1160**	37 650 **4EL/1124**	59 850 **4EL/1124**	80 040 **4EL/1160**	119 180 **4EL/1150**	165 660 **4EL/1150**	239 400 **4EL/1071**	307 410 **4EL/1122**	–			
	1000	23 760 **4EL/1028**	32 830 **4EL/1051**	46 590 **4EL/1028**	70 140 **4EL/1040**	80 070 **4EL/1046**	120 460 **4EL/984**	166 750 **4EL/990**	250 800 **4EL/1014**	321 670 **4EL/1008**	453 300 **4EL/1008**			
	900	23 690 **4EL/876**	32 740 **4EL/895**	46 520 **4EL/876**	69 930 **4EL/886**	100 030 **4EL/914**	120 850 **4EL/888**	166 950 **4EL/888**	240 310 **4EL/911**	316 100 **4EL/914**	419 560 **4EL/862**			
	800	23 780 **4EL/836**	36 070 **4EL/828**	46 690 **4EL/836**	70 190 **4EL/846**	100 050 **4EL/825**	120 920 **4EL/800**	167 390 **4EL/806**	249 370 **4EL/800**	317 120 **4EL/782**	419 890 **4EL/778**			
	710	23 720 **4EL/713**	35 980 **4EL/706**	46 560 **4EL/713**	70 010 **4EL/721**	99 810 **4EL/706**	121 470 **4EL/722**	167 810 **4EL/722**	248 570 **4EL/703**	312 290 **4EL/703**	431 420 **4EL/703**			
	630	23 800 **4EL/659**	35 190 **4EL/595**	46 490 **4EL/607**	70 200 **4EL/659**	99 970 **4EL/634**	120 990 **4EL/624**	168 070 **4EL/635**	248 450 **4EL/614**	314 550 **4EL/630**	434 550 **4EL/630**			
	560	23 730 **4EL/562**	36 000 **4EL/556**	43 350 **4EL/562**	70 000 **4EL/562**	100 040 **4EL/572**	121 370 **4EL/563**	167 680 **4EL/563**	249 250 **4EL/554**	315 560 **4EL/568**	435 940 **4EL/568**			
	500	23 660 **4EL/479**	35 960 **4EL/489**	43 270 **4EL/479**	69 780 **4EL/479**	99 880 **4EL/500**	119 550 **4EL/479**	165 740 **4EL/485**	249 820 **4EL/501**	312 080 **4EL/491**	433 530 **4EL/500**			
	450	23 710 **4EL/443**	36 040 **4EL/453**	36 540 **4EL/443**	69 930 **4EL/443**	99 950 **4EL/451**	103 130 **4EL/444**	166 940 **4EL/444**	250 620 **4EL/452**	313 080 **4EL/443**	434 030 **4EL/448**			
	400	23 630 **4EL/377**	35 910 **4EL/386**	36 430 **4EL/377**	69 750 **4EL/382**	99 640 **4EL/386**	118 870 **4EL/378**	164 790 **4EL/382**	246 830 **4EL/386**	323 910 **4EL/420**	447 480 **4EL/420**			
	355	19 360 **4EL/344**	32 510 **4EL/325**	34 390 **4EL/344**	59 680 **4EL/344**	99 860 **4EL/356**	120 640 **4EL/353**	167 590 **4EL/360**	249 530 **4EL/356**	311 710 **4EL/349**	449 510 **4EL/379**			
	315	23 210 **4EL/318**	35 910 **4EL/304**	40 030 **4EL/318**	65 000 **4EL/318**	94 920 **4EL/325**	121 250 **4EL/319**	168 090 **4EL/322**	251 760 **4EL/326**	321 490 **4EL/323**	446 320 **4EL/349**			
	280	23 800 **4EL/297**	29 430 **4EL/274**	38 820 **4EL/297**	70 210 **4EL/297**	100 280 **4EL/300**	123 190 **4EL/298**	170 180 **4EL/298**	254 650 **4EL/300**	325 490 **4EL/299**	449 660 **4EL/299**			
	250	19 400 **3EL/249**	25 450 **3EL/232**	37 630 **3EL/249**	59 620 **3EL/237**	79 700 **3EL/243**	–	–	–	–	–			
	250	23 720 **4EL/251**	34 640 **4EL/256**	38 950 **4EL/251**	66 820 **4EL/251**	97 580 **4EL/256**	121 230 **4EL/251**	167 480 **4EL/251**	251 730 **4EL/257**	320 320 **4EL/252**	–			
	224	19 350 **3EL/212**	29 940 **3EL/219**	37 520 **3EL/212**	59 640 **3EL/212**	–	118 120 **3EL/219**	–	–	–	–			
	200	23 790 **4EL/211**	31 170 **4EL/216**	35 050 **4EL/211**	69 110 **4EL/211**	100 330 **4EL/216**	98 910 **4EL/212**	–	–	–	–			
	200	19 420 **3EL/203**	29 940 **3EL/198**	37 660 **3EL/203**	59 670 **3EL/193**	79 770 **3EL/198**	–	–	–	–	–			
	180	19 370 **3EL/173**	29 970 **3EL/178**	38 010 **3EL/183**	58 370 **3EL/187**	80 060 **3EL/186**	118 720 **3EL/178**	–	239 470 **3EL/172**	317 210 **3EL/172**	452 050 **3EL/172**			
	180	21 550 **4EL/178**	31 280 **4EL/182**	30 600 **4EL/178**	–	–	–	–	–	–	–			
	160	23 780 **3EL/165**	32 870 **3EL/169**	37 700 **3EL/163**	70 200 **3EL/167**	80 140 **3EL/168**	119 390 **3EL/168**	167 080 **3EL/168**	239 710 **3EL/155**	318 160 **3EL/154**	452 510 **3EL/155**			
		–	–	–	–	–	–	–	–	–	–	140	3 150	**22,4**
	140	23 660 **3EL/135**	32 690 **3EL/138**	45 610 **3EL/135**	69 830 **3EL/136**	86 860 **3EL/133**	117 630 **3EL/136**	168 330 **3EL/144**	245 500 **3EL/133**	310 990 **3EL/147**	429 830 **3EL/147**			
		46,5	69	88	–	–	–	–	–	–	–	125	2 800	
	125	20 700 **3EL/130**	30 000 **3EL/127**	37 990 **3EL/127**	59 950 **3EL/129**	99 620 **3EL/120**	122 160 **3EL/129**	169 100 **3EL/130**	244 790 **3EL/120**	309 830 **3EL/120**	428 230 **3EL/120**			
		54	73	107	–	–	–	–	–	–	–	112	2 500	
	112	23 760 **3EL/115**	32 830 **3EL/117**	46 650 **3EL/115**	70 130 **3EL/116**	99 690 **3EL/108**	122 550 **3EL/116**	169 300 **3EL/116**	247 440 **3EL/108**	310 190 **3EL/107**	429 600 **3EL/108**			
		53	78	88	155	229	–	–	–	–	–	100	2 240	
	100	23 810 **3EL/106**	36 180 **3EL/108**	39 830 **3EL/106**	70 220 **3EL/106**	100 030 **3EL/102**	121 200 **3EL/100**	168 360 **3EL/102**	253 210 **3EL/105**	322 010 **3EL/102**	445 060 **3EL/103**			
		55	82	109	162	227	281	385	571	–	–	90	2 000	
	90	23 740 **3EL/90,4**	36 080 **3EL/92,4**	47 230 **3EL/90,4**	70 020 **3EL/90,4**	100 100 **3EL/92,4**	121 580 **3EL/90,6**	168 560 **3EL/91,6**	252 460 **3EL/92,6**	322 390 **3EL/91,8**	446 490 **3EL/92,6**			
		58	86	114	171	222	292	375	532	716	–	80	1 800	
	80	23 640 **3EL/76,2**	35 390 **3EL/77,9**	46 150 **3EL/76,2**	69 790 **3EL/77,1**	100 240 **3EL/85,2**	119 630 **3EL/77,2**	166 070 **3EL/83,5**	240 900 **3EL/85,3**	317 640 **3EL/83,6**	441 460 **3EL/85,3**			
		56	83	111	164	230	284	392	577	749	–	71	1 600	
	71	23 720 **3EL/71,3**	36 050 **3EL/72,9**	47 180 **3EL/71,3**	69 960 **3EL/71,3**	100 010 **3EL/72,9**	121 050 **3EL/71,4**	167 230 **3EL/71,4**	251 360 **3EL/73**	319 850 **3EL/71,5**	444 540 **3EL/73**			

3



$n_{N2} \times L_h$	i_N	Gear reducer size P_{N2} kW M_{N2} N m ... / i 001A	002A	003A	004A	006A	009A	012A	015A	018A	021A	i_N	n_1 min^{-1}	n_{N2}
224 000	63	2,37 1 020 **3EL/63**	3,24 1 390 **3EL/63**	5,4 2 250 **3EL/61,1**	7,8 3 270 **3EL/61,1**	10,7 4 470 **3EL/61,1**	15,5 6 500 **3EL/61,3**	21,5 8 990 **3EL/61,3**	26,7 11 150 **3EL/61,3**	31 12 940 **3EL/61,3**	35,6 14 880 **3EL/61,3**	63	1 400	**22,4**
	56	2,61 1 190 **3EL/59,9**	3,61 1 650 **3EL/59,9**	–	–	–	–	–	–	–	–	56	1 250	
	50	2,8 1 190 **3EL/49,7**	3,88 1 650 **3EL/49,7**	5,2 2 250 **3EL/50,6**	7,6 3 270 **3EL/50,6**	10,4 4 480 **3EL/50,6**	14,8 6 520 **3EL/51,6**	20,5 9 020 **3EL/51,6**	25,4 11 180 **3EL/51,6**	30,4 13 410 **3EL/51,6**	30,4 13 410 **3EL/51,6**	50	1 120	
	50	1,68 759 **2EL/53,1**	2,37 1 070 **2EL/53,1**	–	–	–	–	–	–	–	–	50	1 120	
	45	2,36 1 020 **2EL/45,2**	2,69 1 160 **2EL/45,2**	3,33 1 510 **2EL/47,5**	4,69 2 130 **2EL/47,5**	6,6 3 000 **2EL/47,5**	9,3 4 230 **2EL/47,5**	13,2 5 960 **2EL/47,5**	17,3 7 400 **2EL/44,8**	18,6 8 410 **2EL/47,5**	24,4 10 430 **2EL/44,8**	45	1 000	
	40	2,53 1 010 **2EL/37,7**	3,47 1 390 **2EL/37,7**	4,45 1 910 **2EL/40,4**	5,9 2 530 **2EL/40,4**	8,3 3 570 **2EL/40,4**	11,7 5 030 **2EL/40,4**	16,5 7 090 **2EL/40,4**	20,5 8 810 **2EL/40,4**	23,3 10 000 **2EL/40,4**	23,3 10 000 **2EL/40,4**	40	900	
	35,5	2,18 930 **2EL/35,6**	2,18 930 **2EL/35,6**	4,83 1 900 **2EL/32,9**	6,6 2 600 **2EL/32,9**	9,1 3 560 **2EL/32,9**	12,8 5 020 **2EL/32,9**	18 7 070 **2EL/32,9**	22,3 8 770 **2EL/32,9**	26,2 10 270 **2EL/32,9**	32,4 12 730 **2EL/32,9**	35,5	800	
	31,5	2,33 1 020 **2EL/32,6**	3,18 1 400 **2EL/32,6**	4,72 2 020 **2EL/31,9**	4,72 2 020 **2EL/31,9**	6,7 2 850 **2EL/31,9**	9,4 4 020 **2EL/31,9**	13,2 5 670 **2EL/31,9**	18,7 8 000 **2EL/31,9**	18,7 8 000 **2EL/31,9**	–	31,5	710	
	28	2,64 1 190 **2EL/29,7**	2,81 1 270 **2EL/29,7**	4,49 1 910 **2EL/28**	6,1 2 610 **2EL/28**	8,4 3 580 **2EL/28**	11,9 5 040 **2EL/28**	16,7 7 110 **2EL/28**	20,7 8 810 **2EL/28**	24,3 10 320 **2EL/28**	30,1 12 790 **2EL/28**	28	630	
	25	2,72 1 190 **2EL/25,7**	3,69 1 620 **2EL/25,7**	5,1 2 260 **2EL/25,9**	6,4 2 810 **2EL/25,9**	9 3 960 **2EL/25,9**	12,6 5 590 **2EL/25,9**	17,8 7 880 **2EL/25,9**	25,1 11 110 **2EL/25,9**	25,1 11 110 **2EL/25,9**	25,1 11 110 **2EL/25,9**	25	560	
	22,4	2,42 1 020 **2EL/22**	3,31 1 390 **2EL/22**	5,3 2 250 **2EL/22,1**	7,7 3 270 **2EL/22,1**	10,6 4 480 **2EL/22,1**	15,4 6 500 **2EL/22,1**	21,3 9 000 **2EL/22,1**	26,4 11 150 **2EL/22,1**	31,4 13 250 **2EL/22,1**	38,9 16 430 **2EL/22,1**	22,4	500	
	20	2,73 1 190 **2EL/20,5**	3,78 1 650 **2EL/20,5**	–	–	–	–	–	–	–	–	20	450	
	18	2,34 1 020 **2EL/18,3**	3,2 1 400 **2EL/18,3**	4,3 1 910 **2EL/18,6**	5,9 2 620 **2EL/18,6**	8,1 3 590 **2EL/18,6**	11,4 5 050 **2EL/18,6**	16 7 130 **2EL/18,6**	19,9 8 830 **2EL/18,6**	23,3 10 350 **2EL/18,6**	28,9 12 830 **2EL/18,6**	18	400	
	16	2,56 1 200 **2EL/17,4**	3,54 1 650 **2EL/17,4**	4,83 2 270 **2EL/17,4**	7 3 290 **2EL/17,4**	9,6 4 500 **2EL/17,4**	14 6 540 **2EL/17,4**	19,3 9 060 **2EL/17,4**	24 11 230 **2EL/17,4**	29,7 13 940 **2EL/17,4**	36,1 16 930 **2EL/17,4**	16	355	
	14	2,73 1 190 **2EL/14,4**	3,78 1 650 **2EL/14,4**	5,1 2 260 **2EL/14,7**	7,4 3 280 **2EL/14,7**	10,1 4 490 **2EL/14,7**	14,7 6 520 **2EL/14,7**	20,3 9 030 **2EL/14,7**	25,1 11 190 **2EL/14,7**	31,2 13 890 **2EL/14,7**	36,4 16 190 **2EL/14,7**	14	315	
	12,5	2,72 1 130 **2EL/12,1**	3,93 1 620 **2EL/12,1**	5,4 2 260 **2EL/12,4**	7,6 3 210 **2EL/12,4**	10,8 4 550 **2EL/12,4**	15,2 6 410 **2EL/12,4**	21,5 9 090 **2EL/12,4**	25 10 530 **2EL/12,4**	29,9 12 630 **2EL/12,4**	33,5 14 140 **2EL/12,4**	12,5	280	
	7,1	1,2 548 **1EL/7,64**	1,69 772 **1EL/7,64**	2,39 1 090 **1EL/7,64**	3,37 1 540 **1EL/7,64**	4,75 2 170 **1EL/7,64**	6,7 3 050 **1EL/7,64**	9,4 4 300 **1EL/7,64**	–	13,3 6 070 **1EL/7,64**	–	7,1	160	
	6	1,78 756 **1EL/6,21**	2,51 1 070 **1EL/6,21**	3,55 1 500 **1EL/6,21**	5 2 120 **1EL/6,21**	7 2 990 **1EL/6,21**	9,9 4 210 **1EL/6,21**	14 5 940 **1EL/6,21**	18,4 7 370 **1EL/5,87**	19,8 8 380 **1EL/6,21**	26 10 390 **1EL/5,87**	6	140	
	5	2,26 1 020 **1EL/5,29**	3,1 1 400 **1EL/5,29**	4,24 1 910 **1EL/5,29**	5,8 2 620 **1EL/5,29**	7,9 3 590 **1EL/5,29**	11,2 5 060 **1EL/5,29**	15,8 7 130 **1EL/5,29**	19,6 8 840 **1EL/5,29**	23 10 360 **1EL/5,29**	28,4 12 840 **1EL/5,29**	5	112	
180 000	1600	1 200 **4EL/1564**	1 640 **4EL/1564**	2 290 **4EL/1611**	3 320 **4EL/1611**	4 380 **4EL/1611**	5 680 **4EL/1691**	8 010 **4EL/1691**	11 290 **4EL/1691**	10 450 **4EL/1525**	12 950 **4EL/1525**			
	1400	1 200 **4EL/1351**	1 630 **4EL/1351**	2 280 **4EL/1364**	3 310 **4EL/1344**	4 530 **4EL/1344**	6 610 **4EL/1441**	9 150 **4EL/1441**	11 340 **4EL/1441**	13 440 **4EL/1441**	12 930 **4EL/1318**			
	1250	1 200 **4EL/1249**	1 670 **4EL/1249**	2 290 **4EL/1270**	3 320 **4EL/1270**	3 620 **4EL/1248**	6 580 **4EL/1202**	7 210 **4EL/1259**	8 940 **4EL/1267**	10 480 **4EL/1267**	12 980 **4EL/1267**			
	1120	1 210 **4EL/1128**	1 640 **4EL/1128**	2 280 **4EL/1122**	3 320 **4EL/1122**	4 540 **4EL/1122**	6 600 **4EL/1136**	9 160 **4EL/1172**	11 350 **4EL/1172**	13 490 **4EL/1172**	16 710 **4EL/1172**			
	1000	1 210 **4EL/1043**	1 670 **4EL/1043**	2 280 **4EL/984**	3 310 **4EL/970**	4 530 **4EL/970**	6 590 **4EL/999**	9 130 **4EL/999**	11 310 **4EL/999**	13 440 **4EL/999**	16 660 **4EL/999**			
	900	1 210 **4EL/901**	1 670 **4EL/901**	2 290 **4EL/909**	3 320 **4EL/916**	4 550 **4EL/916**	6 610 **4EL/924**	9 150 **4EL/924**	11 280 **4EL/846**	13 400 **4EL/846**	16 610 **4EL/846**			
	800	1 200 **4EL/779**	1 670 **4EL/779**	2 280 **4EL/786**	3 330 **4EL/838**	4 560 **4EL/838**	6 600 **4EL/788**	9 130 **4EL/788**	11 320 **4EL/788**	14 060 **4EL/788**	15 300 **4EL/788**			



n_{N2} x L_h	i_N	Gear reducer size P_{N2} kW M_{N2} N m ... / i **030A**	**042A**	**060A**	**085A**	**125A**	**180A**	**250A**	**355A**	**500A**	**710A**	i_N	n_1 min^{-1}	n_{N2}
224 000	63	58 23 660 **3EL/60,1**	86 35 960 **3EL/61,4**	115 47 070 **3EL/60,1**	170 69 800 **3EL/60,1**	238 99 780 **3EL/61,4**	292 119 690 **3EL/60,2**	–	–	–	–	63	1 400	**22,4**
	56	–	–	–	–	–	–	–	–	–	–	56	1 250	
	50	55 23 740 **3EL/50,6**	82 36 080 **3EL/51,7**	86 37 010 **3EL/50,6**	–	–	–	–	–	–	–	50	1 120	
	50	–	–	–	–	–	–	–	–	–	–	50	1 120	
	45	–	–	–	–	–	–	–	–	–	–	45	1 000	
	40	45,6 19 400 **2EL/40,1**	–	65 27 800 **2EL/40,1**	–	–	–	–	–	–	–	40	900	
	35,5	49,6 19 300 **2EL/32,6**	41,5 18 490 **2EL/37,3**	96 37 430 **2EL/32,6**	–	–	–	–	–	–	–	35,5	800	
	31,5	37,1 15 590 **2EL/31,2**	62 25 500 **2EL/30,4**	91 37 570 **2EL/30,8**	143 59 740 **2EL/31**	187 79 860 **2EL/31,8**	–	–	–	–	–	31,5	710	
	28	46 19 390 **2EL/27,8**	69 30 010 **2EL/28,7**	89 37 610 **2EL/27,8**	142 59 780 **2EL/27,8**	202 79 440 **2EL/25,9**	274 119 090 **2EL/28,6**	380 165 150 **2EL/28,7**	553 240 300 **2EL/28,7**	731 324 990 **2EL/29,3**	1 020 454 250 **2EL/29,3**	28	630	
	25	49,9 21 650 **2EL/25,4**	68 30 040 **2EL/25,9**	92 37 860 **2EL/24**	139 58 130 **2EL/24,4**	204 87 190 **2EL/25**	274 114 530 **2EL/24,5**	397 166 300 **2EL/24,5**	586 245 130 **2EL/24,5**	718 307 240 **2EL/25,1**	992 424 440 **2EL/25,1**	25	560	
	22,4	57 23 680 **2EL/21,7**	77 32 720 **2EL/22,1**	112 46 490 **2EL/21,7**	167 69 890 **2EL/21,9**	189 79 810 **2EL/22,1**	287 120 460 **2EL/22**	395 166 840 **2EL/22,1**	589 249 120 **2EL/22,1**	718 327 560 **2EL/23,9**	997 454 980 **2EL/23,9**	22,4	500	
	20	–	69 30 000 **2EL/20,4**	–	–	231 99 980 **2EL/20,4**	280 118 690 **2EL/20**	381 164 960 **2EL/20,4**	555 240 240 **2EL/20,4**	727 315 500 **2EL/20,4**	1 000 435 860 **2EL/20,4**	20	450	
	18	44,1 19 450 **2EL/18,5**	86 35 950 **2EL/17,5**	86 37 710 **2EL/18,5**	–	239 99 750 **2EL/17,5**	–	399 166 110 **2EL/17,5**	595 248 030 **2EL/17,5**	761 317 700 **2EL/17,5**	1 050 438 900 **2EL/17,5**	18	400	
	16	52 23 830 **2EL/17,1**	–	103 47 410 **2EL/17,1**	153 70 290 **2EL/17,1**	–	269 123 870 **2EL/17,1**	–	–	–	–	16	355	
	14	54 23 750 **2EL/14,4**	81 36 100 **2EL/14,7**	108 47 260 **2EL/14,4**	–	–	–	–	–	–	–	14	315	
	12,5	–	–	–	–	–	–	–	–	–	–	12,5	280	
	7,1	–	–	–	–	–	–	–	–	–	–	7,1	160	
	6	–	–	–	–	–	–	–	–	–	–	6	140	
	5	43,5 19 460 **1EL/5,25**	72 29 930 **1EL/4,89**	–	–	–	–	–	–	–	–	5	112	
180 000	1600	19 720 **4EL/1621**	30 320 **4EL/1509**	38 240 **4EL/1621**	60 780 **4EL/1621**	80 770 **4EL/1507**	121 090 **4EL/1670**	–	–	–	–			
	1400	22 010 **4EL/1482**	30 340 **4EL/1361**	38 260 **4EL/1462**	60 850 **4EL/1471**	81 050 **4EL/1423**	–	–	242 430 **4EL/1314**	–	–			
	1250	24 060 **4EL/1263**	33 250 **4EL/1291**	38 150 **4EL/1245**	71 030 **4EL/1278**	81 080 **4EL/1284**	120 790 **4EL/1283**	172 670 **4EL/1283**	242 530 **4EL/1186**	341 350 **4EL/1312**	–			
	1120	22 030 **4EL/1206**	30 460 **4EL/1160**	38 170 **4EL/1124**	60 670 **4EL/1124**	81 140 **4EL/1160**	120 820 **4EL/1150**	172 710 **4EL/1150**	242 700 **4EL/1071**	328 700 **4EL/1122**	–			
	1000	24 080 **4EL/1028**	33 280 **4EL/1051**	47 280 **4EL/1028**	71 080 **4EL/1040**	81 150 **4EL/1046**	128 630 **4EL/984**	178 060 **4EL/990**	267 810 **4EL/1014**	340 410 **4EL/1008**	459 420 **4EL/1008**			
	900	24 020 **4EL/876**	33 190 **4EL/895**	47 160 **4EL/876**	70 900 **4EL/886**	101 410 **4EL/914**	129 220 **4EL/888**	178 510 **4EL/888**	243 620 **4EL/911**	337 990 **4EL/914**	448 600 **4EL/862**			
	800	24 150 **4EL/836**	36 630 **4EL/828**	47 410 **4EL/836**	71 280 **4EL/846**	101 600 **4EL/825**	130 390 **4EL/800**	180 500 **4EL/806**	268 900 **4EL/800**	341 960 **4EL/782**	452 770 **4EL/778**			

3



n_{N2} x L_h	i_N	Gear reducer size P_{N2} kW M_{N2} N m ... / i 001A	002A	003A	004A	006A	009A	012A	015A	018A	021A	i_N	n_1 min^{-1}	n_{N2}
180 000	710	1 210 **4EL/720**	1 670 **4EL/720**	2 290 **4EL/732**	3 330 **4EL/732**	4 550 **4EL/732**	6 610 **4EL/720**	9 150 **4EL/720**	11 340 **4EL/720**	13 470 **4EL/720**	16 700 **4EL/720**			
	630	1 200 **4EL/622**	1 670 **4EL/622**	2 280 **4EL/628**	3 310 **4EL/611**	4 530 **4EL/611**	6 610 **4EL/657**	9 160 **4EL/657**	11 350 **4EL/657**	14 090 **4EL/657**	15 500 **4EL/657**			
	560	1 200 **4EL/546**	1 630 **4EL/546**	2 290 **4EL/566**	3 320 **4EL/566**	4 540 **4EL/566**	6 600 **4EL/568**	9 140 **4EL/568**	11 330 **4EL/568**	14 060 **4EL/568**	15 350 **4EL/568**			
	500	1 200 **4EL/497**	1 670 **4EL/497**	2 290 **4EL/517**	3 320 **4EL/517**	4 550 **4EL/517**	6 610 **4EL/518**	9 150 **4EL/518**	11 340 **4EL/518**	14 080 **4EL/518**	15 840 **4EL/518**			
	450	1 200 **4EL/445**	1 670 **4EL/445**	2 290 **4EL/452**	3 320 **4EL/452**	4 540 **4EL/452**	6 600 **4EL/448**	9 130 **4EL/448**	11 320 **4EL/448**	14 050 **4EL/448**	15 710 **4EL/448**			
	400	1 210 **4EL/420**	1 670 **4EL/420**	2 290 **4EL/422**	3 330 **4EL/422**	4 560 **4EL/422**	6 600 **4EL/404**	9 140 **4EL/404**	11 330 **4EL/404**	13 460 **4EL/404**	16 680 **4EL/404**			
	355	1 210 **4EL/356**	1 670 **4EL/356**	2 290 **4EL/357**	3 320 **4EL/357**	4 540 **4EL/357**	6 600 **4EL/358**	9 140 **4EL/358**	11 330 **4EL/358**	14 060 **4EL/358**	15 780 **4EL/358**			
	315	1 200 **4EL/306**	1 670 **4EL/306**	2 290 **4EL/317**	3 320 **4EL/317**	4 540 **4EL/317**	6 610 **4EL/323**	9 150 **4EL/323**	11 340 **4EL/323**	13 680 **4EL/323**	15 350 **4EL/318**			
	280	1 210 **4EL/295**	1 670 **4EL/295**	2 290 **4EL/296**	3 330 **4EL/296**	4 560 **4EL/296**	6 630 **4EL/301**	9 170 **4EL/301**	11 370 **4EL/301**	14 120 **4EL/301**	16 080 **4EL/303**			
	250	1 200 **4EL/249**	1 670 **4EL/249**	2 280 **4EL/250**	3 320 **4EL/250**	4 540 **4EL/250**	6 600 **4EL/255**	9 140 **4EL/255**	11 320 **4EL/255**	14 060 **4EL/255**	16 080 **4EL/255**			
	250	1 210 **3EL/254**	1 280 **3EL/254**	1 930 **3EL/249**	2 560 **3EL/249**	3 610 **3EL/239**	5 110 **3EL/251**	7 210 **3EL/251**	8 930 **3EL/251**	10 470 **3EL/251**	12 970 **3EL/251**			
	224	1 200 **3EL/219**	1 630 **3EL/219**	2 280 **3EL/221**	2 840 **3EL/221**	4 010 **3EL/221**	5 100 **3EL/214**	7 190 **3EL/214**	8 910 **3EL/214**	10 440 **3EL/214**	12 940 **3EL/214**			
	200	1 210 **3EL/212**	1 410 **3EL/201**	1 940 **3EL/200**	2 650 **3EL/200**	3 630 **3EL/203**	5 650 **3EL/198**	7 970 **3EL/198**	11 240 **3EL/198**	11 240 **3EL/198**	13 000 **3EL/204**			
	200	1 210 **4EL/207**	1 670 **4EL/207**	2 290 **4EL/207**	3 330 **4EL/207**	4 550 **4EL/207**	6 620 **4EL/211**	9 170 **4EL/211**	11 360 **4EL/211**	14 110 **4EL/211**	16 320 **4EL/211**			
	180	1 200 **4EL/171**	1 670 **4EL/171**	2 280 **4EL/175**	3 320 **4EL/175**	4 540 **4EL/175**	6 600 **4EL/178**	9 140 **4EL/178**	11 320 **4EL/178**	14 060 **4EL/178**	14 250 **4EL/178**			
		2,18	2,95	4,09	5,1	7,7	9,7	13,6	16,9	19,8	24,6	180	3 150	**18**
	180	1 210 **3EL/183**	1 640 **3EL/183**	2 290 **3EL/185**	2 850 **3EL/185**	4 390 **3EL/189**	5 110 **3EL/174**	7 200 **3EL/174**	8 930 **3EL/174**	10 460 **3EL/174**	12 960 **3EL/174**			
		2,23	3,03	4,2	6,2	8,5	11,5	15,9	19,8	23,4	23,4	160	2 800	
	160	1 210 **3EL/158**	1 640 **3EL/158**	2 290 **3EL/160**	3 320 **3EL/157**	4 540 **3EL/157**	6 630 **3EL/169**	9 170 **3EL/169**	11 370 **3EL/169**	13 470 **3EL/169**	13 470 **3EL/169**			
		2,16	2,99	4,39	6,4	8,7	12,6	17,4	21,5	25,6	31,7	140	2 500	
	140	1 210 **3EL/146**	1 670 **3EL/146**	2 280 **3EL/136**	3 310 **3EL/136**	4 530 **3EL/136**	6 590 **3EL/137**	9 120 **3EL/137**	11 300 **3EL/137**	13 430 **3EL/137**	16 650 **3EL/137**			
		2,24	3,1	4,31	6,3	8,6	13,2	18,2	22,6	26,8	33,3	125	2 240	
	125	1 210 **3EL/126**	1 670 **3EL/126**	2 280 **3EL/124**	3 320 **3EL/124**	4 540 **3EL/124**	6 570 **3EL/117**	9 090 **3EL/117**	11 270 **3EL/117**	13 390 **3EL/117**	16 600 **3EL/117**			
		2,35	3,26	4,39	6,4	8,7	12,7	17,6	21,8	27,1	28,7	112	2 000	
	112	1 200 **3EL/107**	1 660 **3EL/107**	2 280 **3EL/109**	3 310 **3EL/109**	4 530 **3EL/109**	6 580 **3EL/108**	9 110 **3EL/108**	11 290 **3EL/108**	14 020 **3EL/108**	14 840 **3EL/108**			
		2,25	3,11	4,13	6	7,3	9,8	13,8	17,1	20	24,8	100	1 800	
	100	1 210 **3EL/101**	1 670 **3EL/101**	2 290 **3EL/105**	3 330 **3EL/105**	4 050 **3EL/105**	5 110 **3EL/98,6**	7 200 **3EL/98,6**	8 920 **3EL/98,6**	10 450 **3EL/98,6**	12 960 **3EL/98,6**			
		2,28	3,15	4,17	6,1	8,3	12	16,6	20,6	25,6	30,3	90	1 600	
	90	1 200 **3EL/88,7**	1 670 **3EL/88,7**	2 290 **3EL/92**	3 320 **3EL/92**	4 550 **3EL/92**	6 610 **3EL/92,2**	9 150 **3EL/92,2**	11 340 **3EL/92,2**	14 080 **3EL/92,2**	16 700 **3EL/92,2**			
		1,99	2,72	4,39	6,4	8,7	12,4	17,2	21,3	25,5	31,4	80	1 400	
	80	1 030 **3EL/76**	1 410 **3EL/76**	2 280 **3EL/76,2**	3 310 **3EL/76,2**	4 530 **3EL/76,2**	6 590 **3EL/77,7**	9 130 **3EL/77,7**	11 310 **3EL/77,7**	13 520 **3EL/77,7**	16 660 **3EL/77,7**			
		2,23	3,09	4,13	6	8,2	11,9	16,5	20,4	25,4	28,6	71	1 250	
	71	1 210 **3EL/70,8**	1 670 **3EL/70,8**	2 290 **3EL/72,5**	3 320 **3EL/72,5**	4 550 **3EL/72,5**	6 610 **3EL/72,7**	9 150 **3EL/72,7**	11 340 **3EL/72,7**	14 080 **3EL/72,7**	15 890 **3EL/72,7**			
		1,92	2,63	4,38	6,4	8,7	12,6	17,5	21,6	26,5	30,4	63	1 120	
	63	1 030 **3EL/63**	1 410 **3EL/63**	2 280 **3EL/61,1**	3 310 **3EL/61,1**	4 530 **3EL/61,1**	6 590 **3EL/61,3**	9 120 **3EL/61,3**	11 300 **3EL/61,3**	13 840 **3EL/61,3**	15 910 **3EL/61,3**			
		2,11	2,93									56	1 000	
	56	1 210 **3EL/59,9**	1 680 **3EL/59,9**	–	–	–	–	–	–	–	–			
		2,28	3,16	4,25	6,2	8,5	12,1	16,7	20,7	25,7	26,1	50	900	
	50	1 200 **3EL/49,7**	1 670 **3EL/49,7**	2 290 **3EL/50,6**	3 320 **3EL/50,6**	4 540 **3EL/50,6**	6 610 **3EL/51,6**	9 140 **3EL/51,6**	11 330 **3EL/51,6**	14 070 **3EL/51,6**	14 310 **3EL/51,6**			



n_{N2} x L_h	i_N	Gear reducer size P_{N2} kW M_{N2} N m ... / i 030A	042A	060A	085A	125A	180A	250A	355A	500A	710A	i_N	n_1 min^{-1}	n_{N2}
180 000	710	24 080 **4EL/713**	36 530 **4EL/706**	47 270 **4EL/713**	71 080 **4EL/721**	101 340 **4EL/706**	130 810 **4EL/722**	180 710 **4EL/722**	267 670 **4EL/703**	336 290 **4EL/703**	464 580 **4EL/703**			
	630	24 130 **4EL/659**	36 390 **4EL/595**	47 130 **4EL/607**	71 170 **4EL/659**	101 350 **4EL/634**	129 360 **4EL/624**	179 710 **4EL/635**	265 650 **4EL/614**	336 330 **4EL/630**	464 630 **4EL/630**			
	560	24 060 **4EL/562**	36 490 **4EL/556**	46 350 **4EL/562**	70 960 **4EL/562**	101 420 **4EL/572**	129 780 **4EL/563**	179 290 **4EL/563**	266 500 **4EL/554**	337 410 **4EL/568**	466 120 **4EL/568**			
	500	23 970 **4EL/479**	36 440 **4EL/489**	46 210 **4EL/479**	70 720 **4EL/479**	101 230 **4EL/500**	127 660 **4EL/479**	176 980 **4EL/485**	266 760 **4EL/501**	333 240 **4EL/491**	462 920 **4EL/500**			
	450	24 030 **4EL/443**	36 530 **4EL/453**	39 070 **4EL/443**	70 900 **4EL/443**	101 330 **4EL/451**	110 270 **4EL/444**	178 500 **4EL/444**	267 970 **4EL/452**	334 750 **4EL/443**	464 080 **4EL/448**			
	400	23 970 **4EL/377**	36 440 **4EL/386**	39 120 **4EL/377**	70 770 **4EL/382**	101 100 **4EL/386**	127 630 **4EL/378**	176 950 **4EL/382**	265 030 **4EL/386**	347 790 **4EL/420**	480 470 **4EL/420**			
	355	19 650 **4EL/344**	34 930 **4EL/325**	36 950 **4EL/344**	60 560 **4EL/344**	101 330 **4EL/356**	129 600 **4EL/353**	180 040 **4EL/360**	268 070 **4EL/356**	334 870 **4EL/349**	482 900 **4EL/379**			
	315	24 070 **4EL/318**	36 440 **4EL/304**	42 980 **4EL/318**	69 790 **4EL/318**	101 510 **4EL/325**	130 190 **4EL/319**	180 490 **4EL/322**	270 340 **4EL/326**	345 210 **4EL/323**	479 250 **4EL/349**			
	280	24 140 **4EL/297**	31 540 **4EL/274**	41 610 **4EL/297**	71 210 **4EL/297**	101 710 **4EL/300**	132 030 **4EL/298**	182 400 **4EL/298**	272 930 **4EL/300**	348 860 **4EL/299**	481 950 **4EL/299**			
	250	24 040 **4EL/251**	36 550 **4EL/256**	41 590 **4EL/251**	70 920 **4EL/251**	101 390 **4EL/256**	129 450 **4EL/251**	178 830 **4EL/251**	268 800 **4EL/257**	342 040 **4EL/252**	–			
	250	19 660 **3EL/249**	25 790 **3EL/232**	38 140 **3EL/249**	60 430 **3EL/237**	80 780 **3EL/243**	–	–	–	–	–			
	224	19 610 **3EL/212**	30 350 **3EL/219**	38 040 **3EL/212**	60 460 **3EL/212**	–	120 450 **3EL/219**	–	–	–	–			
	200	19 700 **3EL/203**	30 380 **3EL/198**	38 210 **3EL/203**	60 540 **3EL/193**	80 940 **3EL/198**	–	–	–	–	–			
	200	24 140 **4EL/211**	33 470 **4EL/216**	37 630 **4EL/211**	71 210 **4EL/211**	101 800 **4EL/216**	106 210 **4EL/212**	–	–	–	–			
	180	23 150 **4EL/178**	33 600 **4EL/182**	32 870 **4EL/178**	–	–	–	–	–	–	–			
		–	–	–	–	–	–		–	–	–	180	3 150	**18**
	180	19 650 **3EL/173**	30 410 **3EL/178**	38 570 **3EL/183**	59 230 **3EL/187**	81 240 **3EL/186**	120 690 **3EL/178**	–	243 000 **3EL/172**	339 860 **3EL/172**	458 720 **3EL/172**			
		42,8	58	69	–	–	–	–	–	–	–	160	2 800	
	160	24 130 **3EL/165**	33 350 **3EL/169**	38 250 **3EL/163**	71 230 **3EL/167**	81 310 **3EL/168**	121 140 **3EL/168**	173 160 **3EL/168**	243 230 **3EL/155**	340 030 **3EL/154**	459 150 **3EL/155**			
		46,7	63	92	–	–	–	–	–	–	–	140	2 500	
	140	23 990 **3EL/135**	33 160 **3EL/138**	47 110 **3EL/135**	70 830 **3EL/136**	88 100 **3EL/133**	120 400 **3EL/136**	175 630 **3EL/144**	263 120 **3EL/133**	333 320 **3EL/147**	460 690 **3EL/147**			
		37,7	56	71	110	198	–	–	–	–	–	125	2 240	
	125	20 980 **3EL/130**	30 410 **3EL/127**	38 510 **3EL/127**	60 780 **3EL/129**	101 000 **3EL/120**	130 610 **3EL/129**	180 810 **3EL/130**	248 170 **3EL/120**	331 280 **3EL/120**	457 880 **3EL/120**			
		44	59	86	128	196	236	326	512	–	–	112	2 000	
	112	24 090 **3EL/115**	33 290 **3EL/117**	47 290 **3EL/115**	71 100 **3EL/116**	101 060 **3EL/108**	131 030 **3EL/116**	181 020 **3EL/116**	264 570 **3EL/108**	331 670 **3EL/107**	459 350 **3EL/108**			
		42,9	64	73	126	187	243	331	487	633	–	100	1 800	
	100	24 130 **3EL/106**	36 670 **3EL/108**	41 040 **3EL/106**	71 170 **3EL/106**	101 380 **3EL/102**	129 410 **3EL/100**	179 780 **3EL/102**	270 380 **3EL/105**	343 840 **3EL/102**	475 240 **3EL/103**			
		44,6	66	89	132	184	240	330	488	629	–	90	1 600	
	90	24 060 **3EL/90,4**	36 580 **3EL/92,4**	47 880 **3EL/90,4**	70 990 **3EL/90,4**	101 480 **3EL/92,4**	130 000 **3EL/90,6**	180 230 **3EL/91,6**	269 940 **3EL/92,6**	344 710 **3EL/91,8**	477 400 **3EL/92,6**			
		46,2	69	92	135	175	245	304	420	600	818	80	1 400	
	80	24 010 **3EL/76,2**	36 490 **3EL/77,9**	47 770 **3EL/76,2**	70 870 **3EL/77,1**	101 800 **3EL/85,2**	128 990 **3EL/77,2**	173 100 **3EL/83,5**	244 640 **3EL/85,3**	342 510 **3EL/83,6**	476 030 **3EL/85,3**			
		44,2	66	88	130	182	239	330	485	630	858	71	1 250	
	71	24 080 **3EL/71,3**	36 600 **3EL/72,9**	47 900 **3EL/71,3**	71 030 **3EL/71,3**	101 530 **3EL/72,9**	130 360 **3EL/71,4**	180 090 **3EL/71,4**	270 680 **3EL/73**	344 440 **3EL/71,5**	478 710 **3EL/73**			
		46,8	70	93	138	193	249					63	1 120	
	63	23 990 **3EL/60,1**	36 460 **3EL/61,4**	47 720 **3EL/60,1**	70 760 **3EL/60,1**	101 150 **3EL/61,4**	127 980 **3EL/60,2**	–	–	–	–			
												56	1 000	
	56	–	–	–	–	–	–	–	–	–	–			
		44,8	67	74								50	900	
	50	24 060 **3EL/50,6**	36 570 **3EL/51,7**	39 520 **3EL/50,6**	–	–	–	–	–	–	–			

3



$n_{N2} \times L_h$	i_N	Gear reducer size P_{N2} kW M_{N2} N m ... / i 001A	002A	003A	004A	006A	009A	012A	015A	018A	021A	i_N	n_1 min^{-1}	n_{N2}
180 000	50	1,37 769 **2EL/53,1**	1,93 1 080 **2EL/53,1**	–	–	–	–	–	–	–	–	50	900	**18**
	45	1,91 1 030 **2EL/45,2**	2,18 1 180 **2EL/45,2**	2,7 1 530 **2EL/47,5**	3,81 2 160 **2EL/47,5**	5,4 3 040 **2EL/47,5**	7,6 4 290 **2EL/47,5**	10,7 6 050 **2EL/47,5**	14 7 500 **2EL/44,8**	15 8 530 **2EL/47,5**	19,8 10 570 **2EL/44,8**	45	800	
	40	2,03 1 030 **2EL/37,7**	2,78 1 410 **2EL/37,7**	3,56 1 940 **2EL/40,4**	4,72 2 570 **2EL/40,4**	6,7 3 620 **2EL/40,4**	9,4 5 100 **2EL/40,4**	13,2 7 200 **2EL/40,4**	16,4 8 940 **2EL/40,4**	18,7 10 150 **2EL/40,4**	18,7 10 150 **2EL/40,4**	40	710	
	35,5	1,75 943 **2EL/35,6**	1,75 943 **2EL/35,6**	3,86 1 930 **2EL/32,9**	5,3 2 640 **2EL/32,9**	7,2 3 610 **2EL/32,9**	10,2 5 090 **2EL/32,9**	14,4 7 180 **2EL/32,9**	17,8 8 900 **2EL/32,9**	20,9 10 420 **2EL/32,9**	25,9 12 920 **2EL/32,9**	35,5	630	
	31,5	1,86 1 030 **2EL/32,6**	2,55 1 420 **2EL/32,6**	3,78 2 050 **2EL/31,9**	3,78 2 050 **2EL/31,9**	5,3 2 900 **2EL/31,9**	7,5 4 080 **2EL/31,9**	10,6 5 760 **2EL/31,9**	14,9 8 120 **2EL/31,9**	14,9 8 120 **2EL/31,9**	–	31,5	560	
	28	2,13 1 210 **2EL/29,7**	2,26 1 280 **2EL/29,7**	3,61 1 930 **2EL/28**	4,95 2 650 **2EL/28**	6,8 3 630 **2EL/28**	9,6 5 110 **2EL/28**	13,5 7 210 **2EL/28**	16,7 8 930 **2EL/28**	19,6 10 470 **2EL/28**	24,2 12 980 **2EL/28**	28	500	
	25	2,21 1 210 **2EL/25,7**	3 1 640 **2EL/25,7**	4,16 2 290 **2EL/25,9**	5,2 2 850 **2EL/25,9**	7,3 4 020 **2EL/25,9**	10,3 5 660 **2EL/25,9**	14,5 7 990 **2EL/25,9**	20,5 11 260 **2EL/25,9**	20,5 11 260 **2EL/25,9**	20,5 11 260 **2EL/25,9**	25	450	
	22,4	1,96 1 030 **2EL/22**	2,68 1 410 **2EL/22**	4,33 2 280 **2EL/22,1**	6,3 3 310 **2EL/22,1**	8,6 4 540 **2EL/22,1**	12,5 6 590 **2EL/22,1**	17,3 9 120 **2EL/22,1**	21,4 11 310 **2EL/22,1**	25,5 13 440 **2EL/22,1**	31,6 16 650 **2EL/22,1**	22,4	400	
	20	2,19 1 210 **2EL/20,5**	3,03 1 670 **2EL/20,5**	–	–	–	–	–	–	–	–	20	355	
	18	1,87 1 030 **2EL/18,3**	2,56 1 420 **2EL/18,3**	3,44 1 940 **2EL/18,6**	4,71 2 660 **2EL/18,6**	6,4 3 640 **2EL/18,6**	9,1 5 130 **2EL/18,6**	12,8 7 230 **2EL/18,6**	15,9 8 960 **2EL/18,6**	18,6 10 500 **2EL/18,6**	23,1 13 020 **2EL/18,6**	18	315	
	16	2,05 1 210 **2EL/17,4**	2,83 1 680 **2EL/17,4**	3,87 2 300 **2EL/17,4**	5,6 3 340 **2EL/17,4**	7,7 4 570 **2EL/17,4**	11,2 6 640 **2EL/17,4**	15,5 9 190 **2EL/17,4**	19,2 11 390 **2EL/17,4**	23,8 14 140 **2EL/17,4**	28,9 17 180 **2EL/17,4**	16	280	
	14	2,19 1 210 **2EL/14,4**	3,04 1 670 **2EL/14,4**	4,09 2 290 **2EL/14,7**	5,9 3 330 **2EL/14,7**	8,1 4 550 **2EL/14,7**	11,8 6 610 **2EL/14,7**	16,3 9 160 **2EL/14,7**	20,2 11 350 **2EL/14,7**	25,1 14 090 **2EL/14,7**	30,5 17 120 **2EL/14,7**	14	250	
	12,5	2,21 1 140 **2EL/12,1**	3,18 1 650 **2EL/12,1**	4,34 2 290 **2EL/12,4**	6,2 3 250 **2EL/12,4**	8,7 4 610 **2EL/12,4**	12,3 6 500 **2EL/12,4**	17,5 9 220 **2EL/12,4**	20,2 10 670 **2EL/12,4**	24,3 12 800 **2EL/12,4**	27,6 14 550 **2EL/12,4**	12,5	224	
	7,1	0,95 556 **1EL/7,64**	1,34 784 **1EL/7,64**	1,9 1 110 **1EL/7,64**	2,67 1 560 **1EL/7,64**	3,77 2 200 **1EL/7,64**	5,3 3 100 **1EL/7,64**	7,5 4 370 **1EL/7,64**	–	10,6 6 160 **1EL/7,64**	–	7,1	125	
	6	1,45 766 **1EL/6,21**	2,04 1 080 **1EL/6,21**	2,88 1 520 **1EL/6,21**	4,05 2 150 **1EL/6,21**	5,7 3 030 **1EL/6,21**	8,1 4 270 **1EL/6,21**	11,4 6 020 **1EL/6,21**	14,9 7 470 **1EL/5,87**	16 8 490 **1EL/6,21**	21,1 10 530 **1EL/5,87**	6	112	
140 000	2000	–	–	1 960 **4EL/2001**	2 690 **4EL/2001**	3 690 **4EL/2043**	5 160 **4EL/1901**	7 280 **4EL/1901**	–	–	–			
	1800	1 230 **4EL/1874**	1 670 **4EL/1874**	2 330 **4EL/1891**	2 680 **4EL/1730**	3 670 **4EL/1730**	5 190 **4EL/1790**	7 330 **4EL/1827**	9 080 **4EL/1827**	10 630 **4EL/1790**	13 190 **4EL/1827**			
	1600	1 220 **4EL/1564**	1 660 **4EL/1564**	2 320 **4EL/1611**	3 370 **4EL/1611**	4 440 **4EL/1611**	5 760 **4EL/1691**	8 120 **4EL/1691**	11 450 **4EL/1691**	10 600 **4EL/1525**	13 130 **4EL/1525**			
	1400	1 220 **4EL/1351**	1 660 **4EL/1351**	2 310 **4EL/1364**	3 350 **4EL/1344**	4 590 **4EL/1344**	6 700 **4EL/1441**	9 270 **4EL/1441**	11 490 **4EL/1441**	13 620 **4EL/1441**	13 100 **4EL/1318**			
	1250	1 220 **4EL/1249**	1 690 **4EL/1249**	2 320 **4EL/1270**	3 360 **4EL/1270**	3 670 **4EL/1248**	6 670 **4EL/1202**	7 310 **4EL/1259**	9 060 **4EL/1267**	10 620 **4EL/1267**	13 160 **4EL/1267**			
	1120	1 220 **4EL/1128**	1 660 **4EL/1128**	2 320 **4EL/1122**	3 360 **4EL/1122**	4 600 **4EL/1122**	6 690 **4EL/1136**	9 280 **4EL/1172**	11 510 **4EL/1172**	13 670 **4EL/1172**	16 940 **4EL/1172**			
	1000	1 230 **4EL/1043**	1 700 **4EL/1043**	2 320 **4EL/984**	3 360 **4EL/970**	4 600 **4EL/970**	6 690 **4EL/999**	9 270 **4EL/999**	11 490 **4EL/999**	13 650 **4EL/999**	16 920 **4EL/999**			
	900	1 220 **4EL/901**	1 690 **4EL/901**	2 320 **4EL/909**	3 370 **4EL/916**	4 620 **4EL/916**	6 710 **4EL/924**	9 290 **4EL/924**	11 450 **4EL/846**	13 600 **4EL/846**	16 860 **4EL/846**			
	800	1 220 **4EL/779**	1 690 **4EL/779**	2 320 **4EL/786**	3 380 **4EL/838**	4 620 **4EL/838**	6 690 **4EL/788**	9 260 **4EL/788**	11 480 **4EL/788**	14 250 **4EL/788**	16 360 **4EL/788**			
	710	1 220 **4EL/720**	1 690 **4EL/720**	2 320 **4EL/732**	3 370 **4EL/732**	4 620 **4EL/732**	6 700 **4EL/720**	9 270 **4EL/720**	11 490 **4EL/720**	13 660 **4EL/720**	16 930 **4EL/720**			
	630	1 220 **4EL/622**	1 690 **4EL/622**	2 320 **4EL/628**	3 360 **4EL/611**	4 600 **4EL/611**	6 700 **4EL/657**	9 280 **4EL/657**	11 500 **4EL/657**	14 280 **4EL/657**	16 550 **4EL/657**			
	560	1 220 **4EL/546**	1 660 **4EL/546**	2 320 **4EL/566**	3 370 **4EL/566**	4 610 **4EL/566**	6 690 **4EL/568**	9 270 **4EL/568**	11 480 **4EL/568**	14 260 **4EL/568**	16 410 **4EL/568**			



$n_{N2} \times L_h$	i_N	Gear reducer size P_{N2} kW M_{N2} N m ... / i 030A	042A	060A	085A	125A	180A	250A	355A	500A	710A	i_N	n_1 min^{-1}	n_{N2}
180 000	50	–	–	–	–	–	–	–	–	–	–	50	900	**18**
	45	–	–	–	–	–	–	–	–	–	–	45	800	
	40	36,5 19 690 **2EL/40,1**	–	52 28 210 **2EL/40,1**	–	–	–	–	–	–	–	40	710	
	35,5	39,6 19 580 **2EL/32,6**	33,2 18 770 **2EL/37,3**	77 37 980 **2EL/32,6**	–	–	–	–	–	–	–	35,5	630	
	31,5	29,7 15 820 **2EL/31,2**	49,9 25 870 **2EL/30,4**	73 38 120 **2EL/30,8**	115 60 620 **2EL/31**	150 81 030 **2EL/31,8**	–	–	–	–	–	31,5	560	
	28	37 19 670 **2EL/27,8**	56 30 440 **2EL/28,7**	72 38 150 **2EL/27,8**	114 60 630 **2EL/27,8**	163 80 580 **2EL/25,9**	221 120 790 **2EL/28,6**	315 172 690 **2EL/28,7**	445 243 730 **2EL/28,7**	609 341 380 **2EL/29,3**	822 460 730 **2EL/29,3**	28	500	
	25	40,7 21 940 **2EL/25,4**	55 30 440 **2EL/25,9**	75 38 370 **2EL/24**	114 58 910 **2EL/24,4**	166 88 370 **2EL/25**	223 116 080 **2EL/24,5**	336 175 060 **2EL/24,5**	477 248 440 **2EL/24,5**	616 328 070 **2EL/25,1**	851 453 220 **2EL/25,1**	25	450	
	22,4	46,4 24 000 **2EL/21,7**	63 33 170 **2EL/22,1**	91 47 130 **2EL/21,7**	135 70 850 **2EL/21,9**	153 80 910 **2EL/22,1**	246 128 800 **2EL/22**	337 178 390 **2EL/22,1**	504 266 360 **2EL/22,1**	599 341 770 **2EL/23,9**	808 461 250 **2EL/23,9**	22,4	400	
	20	–	55 30 440 **2EL/20,4**	–	–	185 101 450 **2EL/20,4**	224 120 670 **2EL/20**	315 172 710 **2EL/20,4**	444 243 760 **2EL/20,4**	616 338 770 **2EL/20,4**	851 468 000 **2EL/20,4**	20	355	
	18	35,2 19 730 **2EL/18,5**	69 36 480 **2EL/17,5**	68 38 270 **2EL/18,5**	–	191 101 220 **2EL/17,5**	–	337 178 450 **2EL/17,5**	504 266 460 **2EL/17,5**	644 341 310 **2EL/17,5**	889 471 510 **2EL/17,5**	18	315	
	16	41,5 24 180 **2EL/17,1**	–	83 48 100 **2EL/17,1**	122 71 320 **2EL/17,1**	–	228 133 010 **2EL/17,1**	–	–	–	–	16	280	
	14	43,8 24 090 **2EL/14,4**	65 36 620 **2EL/14,7**	87 47 930 **2EL/14,4**	–	–	–	–	–	–	–	14	250	
	12,5	–	–	–	–	–	–	–	–	–	–	12,5	224	
	7,1	–	–	–	–	–	–	–	–	–	–	7,1	125	
	6	–	–	–	–	–	–	–	–	–	–	6	112	
140 000	2000	19 910 **4EL/1902**	–	–	–	–	–	–	–	–	–			
	1800	–	30 730 **4EL/1673**	38 750 **4EL/1796**	61 620 **4EL/1808**	82 370 **4EL/1852**	–	–	–	–	–			
	1600	19 990 **4EL/1621**	30 740 **4EL/1509**	38 770 **4EL/1621**	61 620 **4EL/1621**	81 880 **4EL/1507**	122 760 **4EL/1670**	–	–	–	–			
	1400	22 310 **4EL/1482**	30 760 **4EL/1361**	38 790 **4EL/1462**	61 680 **4EL/1471**	82 160 **4EL/1423**	–	–	245 770 **4EL/1314**	–	–			
	1250	24 390 **4EL/1263**	33 700 **4EL/1291**	38 660 **4EL/1245**	71 990 **4EL/1278**	82 180 **4EL/1284**	122 420 **4EL/1283**	175 000 **4EL/1283**	245 810 **4EL/1186**	345 960 **4EL/1312**	–			
	1120	22 330 **4EL/1206**	30 880 **4EL/1160**	38 700 **4EL/1124**	61 510 **4EL/1124**	82 260 **4EL/1160**	122 490 **4EL/1150**	175 090 **4EL/1150**	246 050 **4EL/1071**	351 450 **4EL/1122**	–			
	1000	24 450 **4EL/1028**	33 800 **4EL/1051**	48 010 **4EL/1028**	72 190 **4EL/1040**	82 410 **4EL/1046**	138 710 **4EL/984**	192 010 **4EL/990**	288 780 **4EL/1014**	345 700 **4EL/1008**	466 560 **4EL/1008**			
	900	24 380 **4EL/876**	33 700 **4EL/895**	47 880 **4EL/876**	71 980 **4EL/886**	102 960 **4EL/914**	139 150 **4EL/888**	192 230 **4EL/888**	247 340 **4EL/911**	363 970 **4EL/914**	483 090 **4EL/862**			
	800	24 480 **4EL/836**	37 140 **4EL/828**	48 060 **4EL/836**	72 260 **4EL/846**	103 000 **4EL/825**	139 420 **4EL/800**	192 990 **4EL/806**	287 520 **4EL/800**	365 630 **4EL/782**	484 120 **4EL/778**			
	710	24 410 **4EL/713**	37 030 **4EL/706**	47 930 **4EL/713**	72 060 **4EL/721**	102 730 **4EL/706**	139 860 **4EL/722**	193 220 **4EL/722**	286 200 **4EL/703**	359 580 **4EL/703**	496 750 **4EL/703**			
	630	24 450 **4EL/659**	36 880 **4EL/595**	47 770 **4EL/607**	72 130 **4EL/659**	102 720 **4EL/634**	138 140 **4EL/624**	191 890 **4EL/635**	283 670 **4EL/614**	359 140 **4EL/630**	496 140 **4EL/630**			
	560	24 390 **4EL/562**	37 000 **4EL/556**	48 520 **4EL/562**	71 940 **4EL/562**	102 820 **4EL/572**	138 760 **4EL/563**	191 700 **4EL/563**	284 950 **4EL/554**	360 770 **4EL/568**	498 390 **4EL/568**			



$n_{N2} \times L_h$	i_N	Gear reducer size P_{N2} kW M_{N2} N m ... / i 001A	002A	003A	004A	006A	009A	012A	015A	018A	021A	i_N	n_1 min^{-1}	n_{N2}
140 000	500	1 220 **4EL/497**	1 690 **4EL/497**	2 320 **4EL/517**	3 370 **4EL/517**	4 620 **4EL/517**	6 700 **4EL/518**	9 280 **4EL/518**	11 500 **4EL/518**	14 280 **4EL/518**	17 010 **4EL/518**			
	450	1 220 **4EL/445**	1 690 **4EL/445**	2 320 **4EL/452**	3 370 **4EL/452**	4 610 **4EL/452**	6 690 **4EL/448**	9 270 **4EL/448**	11 480 **4EL/448**	14 260 **4EL/448**	16 880 **4EL/448**			
	400	1 230 **4EL/420**	1 700 **4EL/420**	2 330 **4EL/422**	3 380 **4EL/422**	4 620 **4EL/422**	6 700 **4EL/404**	9 270 **4EL/404**	11 490 **4EL/404**	13 660 **4EL/404**	16 930 **4EL/404**			
	355	1 220 **4EL/356**	1 690 **4EL/356**	2 320 **4EL/357**	3 370 **4EL/357**	4 610 **4EL/357**	6 700 **4EL/358**	9 270 **4EL/358**	11 490 **4EL/358**	14 260 **4EL/358**	16 910 **4EL/358**			
	315	1 220 **4EL/306**	1 690 **4EL/306**	2 320 **4EL/317**	3 360 **4EL/317**	4 610 **4EL/317**	6 700 **4EL/323**	9 270 **4EL/323**	11 490 **4EL/323**	14 270 **4EL/323**	16 390 **4EL/318**			
	280	1 230 **4EL/295**	1 700 **4EL/295**	2 320 **4EL/296**	3 370 **4EL/296**	4 620 **4EL/296**	6 720 **4EL/301**	9 300 **4EL/301**	11 520 **4EL/301**	14 310 **4EL/301**	17 200 **4EL/303**			
	250	1 220 **4EL/249**	1 690 **4EL/249**	2 320 **4EL/250**	3 360 **4EL/250**	4 610 **4EL/250**	6 700 **4EL/255**	9 270 **4EL/255**	11 490 **4EL/255**	14 270 **4EL/255**	17 260 **4EL/255**			
	250	1 220 **3EL/254**	1 300 **3EL/254**	1 960 **3EL/249**	2 600 **3EL/249**	3 670 **3EL/239**	5 190 **3EL/251**	7 310 **3EL/251**	9 060 **3EL/251**	10 620 **3EL/251**	13 160 **3EL/251**			
	224	1,84 1 220 **3EL/219**	2,49 1 660 **3EL/219**	3,45 2 320 **3EL/221**	4,29 2 880 **3EL/221**	6,1 4 070 **3EL/221**	8 5 170 **3EL/214**	11,2 7 290 **3EL/214**	13,9 9 040 **3EL/214**	16,3 10 590 **3EL/214**	20,2 13 130 **3EL/214**	224	3 150	**14**
	200	1,74 1 230 **4EL/207**	2,41 1 700 **4EL/207**	3,29 2 320 **4EL/207**	4,77 3 370 **4EL/207**	6,5 4 620 **4EL/207**	9,3 6 720 **4EL/211**	12,9 9 300 **4EL/211**	16 11 530 **4EL/211**	19,8 14 310 **4EL/211**	24,1 17 380 **4EL/211**	200	2 800	
	200	1,7 1 230 **3EL/212**	2,1 1 440 **3EL/201**	2,88 1 960 **3EL/200**	3,95 2 690 **3EL/200**	5,3 3 680 **3EL/203**	8,5 5 740 **3EL/198**	12 8 090 **3EL/198**	16,9 11 400 **3EL/198**	16,9 11 400 **3EL/198**	18,9 13 190 **3EL/204**	200	2 800	
	180	1,86 1 220 **4EL/171**	2,58 1 690 **4EL/171**	3,47 2 320 **4EL/175**	5 3 360 **4EL/175**	6,9 4 600 **4EL/175**	9,8 6 690 **4EL/178**	13,6 9 270 **4EL/178**	16,9 11 490 **4EL/178**	21 14 260 **4EL/178**	22,4 15 280 **4EL/178**	180	2 500	
	180	1,75 1 220 **3EL/183**	2,38 1 660 **3EL/183**	3,29 2 320 **3EL/185**	4,1 2 890 **3EL/185**	6,2 4 450 **3EL/189**	7,8 5 180 **3EL/174**	11 7 310 **3EL/174**	13,6 9 050 **3EL/174**	15,9 10 610 **3EL/174**	19,8 13 150 **3EL/174**	180	2 500	
	160	1,81 1 220 **3EL/158**	2,46 1 660 **3EL/158**	3,4 2 320 **3EL/160**	5 3 360 **3EL/157**	6,9 4 610 **3EL/157**	9,3 6 720 **3EL/169**	12,9 9 300 **3EL/169**	16 11 520 **3EL/169**	19 13 660 **3EL/169**	19 13 660 **3EL/169**	160	2 240	
	140	1,75 1 220 **3EL/146**	2,43 1 700 **3EL/146**	3,56 2 310 **3EL/136**	5,2 3 360 **3EL/136**	7,1 4 600 **3EL/136**	10,2 6 680 **3EL/137**	14,1 9 250 **3EL/137**	17,5 11 460 **3EL/137**	20,8 13 620 **3EL/137**	25,7 16 880 **3EL/137**	140	2 000	
	125	1,82 1 220 **3EL/126**	2,52 1 690 **3EL/126**	3,51 2 310 **3EL/124**	5,1 3 360 **3EL/124**	7 4 600 **3EL/124**	10,7 6 660 **3EL/117**	14,8 9 220 **3EL/117**	18,4 11 420 **3EL/117**	21,9 13 570 **3EL/117**	27,1 16 820 **3EL/117**	125	1 800	
	112	1,91 1 220 **3EL/107**	2,64 1 690 **3EL/107**	3,56 2 310 **3EL/109**	5,2 3 360 **3EL/109**	7,1 4 600 **3EL/109**	10,3 6 670 **3EL/108**	14,3 9 240 **3EL/108**	17,7 11 450 **3EL/108**	22 14 220 **3EL/108**	23,3 15 050 **3EL/108**	112	1 600	
	100	1,78 1 220 **3EL/101**	2,46 1 690 **3EL/101**	3,26 2 330 **3EL/105**	4,73 3 380 **3EL/105**	5,8 4 110 **3EL/105**	7,7 5 180 **3EL/98,6**	10,9 7 310 **3EL/98,6**	13,5 9 060 **3EL/98,6**	15,8 10 620 **3EL/98,6**	19,6 13 160 **3EL/98,6**	100	1 400	
	90	1,8 1 220 **3EL/88,7**	2,5 1 690 **3EL/88,7**	3,31 2 320 **3EL/92**	4,8 3 370 **3EL/92**	6,6 4 620 **3EL/92**	9,5 6 710 **3EL/92,2**	13,2 9 290 **3EL/92,2**	16,3 11 510 **3EL/92,2**	20,3 14 290 **3EL/92,2**	24,1 16 950 **3EL/92,2**	90	1 250	
	80	1,61 1 040 **3EL/76**	2,21 1 430 **3EL/76**	3,56 2 310 **3EL/76,2**	5,2 3 360 **3EL/76,2**	7,1 4 600 **3EL/76,2**	10,1 6 680 **3EL/77,7**	14 9 250 **3EL/77,7**	17,3 11 470 **3EL/77,7**	21,5 14 240 **3EL/77,7**	25,5 16 890 **3EL/77,7**	80	1 120	
	71	1,81 1 220 **3EL/70,8**	2,5 1 690 **3EL/70,8**	3,35 2 320 **3EL/72,5**	4,87 3 370 **3EL/72,5**	6,7 4 610 **3EL/72,5**	9,7 6 700 **3EL/72,7**	13,4 9 280 **3EL/72,7**	16,6 11 500 **3EL/72,7**	20,6 14 280 **3EL/72,7**	24,5 16 990 **3EL/72,7**	71	1 000	
	63	1,57 1 050 **3EL/63**	2,14 1 430 **3EL/63**	3,57 2 310 **3EL/61,1**	5,2 3 360 **3EL/61,1**	7,1 4 600 **3EL/61,1**	10,3 6 680 **3EL/61,3**	14,2 9 240 **3EL/61,3**	17,6 11 450 **3EL/61,3**	21,9 14 220 **3EL/61,3**	26,1 16 990 **3EL/61,3**	63	900	
	56	1,71 1 230 **3EL/59,9**	2,37 1 700 **3EL/59,9**	–	–	–	–	–	–	–	–	56	800	
	50	1,09 780 **2EL/53,1**	1,54 1 100 **2EL/53,1**	–	–	–	–	–	–	–	–	50	710	
	50	1,83 1 220 **3EL/49,7**	2,53 1 690 **3EL/49,7**	3,4 2 320 **3EL/50,6**	4,94 3 370 **3EL/50,6**	6,8 4 610 **3EL/50,6**	9,7 6 700 **3EL/51,6**	13,4 9 280 **3EL/51,6**	16,6 11 500 **3EL/51,6**	20,6 14 280 **3EL/51,6**	22,1 15 370 **3EL/51,6**	50	710	
	45	1,53 1 050 **2EL/45,2**	1,75 1 200 **2EL/45,2**	2,16 1 550 **2EL/47,5**	3,04 2 190 **2EL/47,5**	4,29 3 090 **2EL/47,5**	6 4 350 **2EL/47,5**	8,5 6 140 **2EL/47,5**	11,2 7 610 **2EL/44,8**	12 8 650 **2EL/47,5**	15,8 10 730 **2EL/44,8**	45	630	



$n_{N2} \times L_h$	i_N	Gear reducer size P_{N2} kW M_{N2} N m ... / i **030A**	**042A**	**060A**	**085A**	**125A**	**180A**	**250A**	**355A**	**500A**	**710A**	i_N	n_1 min^{-1}	n_{N2}
140 000	500	24 330 **4EL/479**	36 980 **4EL/489**	48 400 **4EL/479**	71 760 **4EL/479**	102 720 **4EL/500**	137 070 **4EL/479**	190 030 **4EL/485**	286 430 **4EL/501**	357 810 **4EL/491**	497 050 **4EL/500**			
	450	24 390 **4EL/443**	37 070 **4EL/453**	41 980 **4EL/443**	71 940 **4EL/443**	102 820 **4EL/451**	118 470 **4EL/444**	191 760 **4EL/444**	287 880 **4EL/452**	359 630 **4EL/443**	498 560 **4EL/448**			
	400	24 330 **4EL/377**	36 970 **4EL/386**	42 000 **4EL/377**	71 810 **4EL/382**	102 580 **4EL/386**	137 050 **4EL/378**	190 000 **4EL/382**	284 580 **4EL/386**	373 460 **4EL/420**	515 920 **4EL/420**			
	355	19 930 **4EL/344**	36 840 **4EL/325**	38 650 **4EL/344**	61 430 **4EL/344**	102 780 **4EL/356**	138 910 **4EL/353**	192 970 **4EL/360**	287 310 **4EL/356**	358 910 **4EL/349**	517 570 **4EL/379**			
	315	24 400 **4EL/318**	36 930 **4EL/304**	45 900 **4EL/318**	71 970 **4EL/318**	102 880 **4EL/325**	139 020 **4EL/319**	192 730 **4EL/322**	288 670 **4EL/326**	368 620 **4EL/323**	511 750 **4EL/349**			
	280	24 470 **4EL/297**	33 730 **4EL/274**	44 490 **4EL/297**	72 190 **4EL/297**	103 110 **4EL/300**	141 170 **4EL/298**	195 030 **4EL/298**	291 830 **4EL/300**	373 020 **4EL/299**	515 310 **4EL/299**			
	250	24 400 **4EL/251**	37 080 **4EL/256**	44 660 **4EL/251**	71 960 **4EL/251**	102 880 **4EL/256**	139 000 **4EL/251**	192 020 **4EL/251**	288 620 **4EL/257**	367 260 **4EL/252**	–			
	250	19 950 **3EL/249**	26 170 **3EL/232**	38 690 **3EL/249**	61 310 **3EL/237**	81 960 **3EL/243**	–	–	–	–	–			
		–	–	–	–		–					224	3 150	**14**
	224	19 900 **3EL/212**	30 800 **3EL/219**	38 600 **3EL/212**	61 350 **3EL/212**	–	122 230 **3EL/219**	–	–	–	–			
		34	48,8	56	–	–	–					200	2 800	
	200	24 490 **4EL/211**	35 940 **4EL/216**	40 410 **4EL/211**	72 260 **4EL/211**	103 290 **4EL/216**	114 040 **4EL/212**	–	–	–	–			
		28,9	45,7	56	–	–						200	2 800	
	200	19 990 **3EL/203**	30 830 **3EL/198**	38 770 **3EL/203**	61 430 **3EL/193**	82 120 **3EL/198**	–	–	–	–	–			
		35,9	52	52								180	2 500	
	180	24 410 **4EL/178**	36 010 **4EL/182**	35 230 **4EL/178**	–	–	–	–	–	–	–			
		30,2	45,3	56	–	–	–		–	–	–	180	2 500	
	180	19 930 **3EL/173**	30 850 **3EL/178**	39 120 **3EL/183**	60 070 **3EL/187**	82 400 **3EL/186**	122 410 **3EL/178**	–	246 470 **3EL/172**	344 710 **3EL/172**	465 270 **3EL/172**			
		34,7	46,9	56	101	115	–	–	–	–	–	160	2 240	
	160	24 460 **3EL/165**	33 810 **3EL/169**	38 780 **3EL/163**	72 210 **3EL/167**	82 440 **3EL/168**	122 810 **3EL/168**	175 550 **3EL/168**	246 580 **3EL/155**	344 720 **3EL/154**	465 480 **3EL/155**			
		37,8	51	74	110	141	188	259	444	–	–	140	2 000	
	140	24 320 **3EL/135**	33 620 **3EL/138**	47 760 **3EL/135**	71 800 **3EL/136**	89 320 **3EL/133**	122 060 **3EL/136**	178 050 **3EL/144**	281 340 **3EL/133**	356 390 **3EL/147**	492 590 **3EL/147**			
		30,7	45,8	58	90	161	204	281	395	557	–	125	1 800	
	125	21 270 **3EL/130**	30 820 **3EL/127**	39 030 **3EL/127**	61 600 **3EL/129**	102 360 **3EL/120**	139 470 **3EL/129**	193 070 **3EL/130**	251 520 **3EL/120**	353 750 **3EL/120**	488 930 **3EL/120**			
		35,7	48,2	70	104	159	202	279	438	554	–	112	1 600	
	112	24 420 **3EL/115**	33 750 **3EL/117**	47 940 **3EL/115**	72 080 **3EL/116**	102 460 **3EL/108**	140 100 **3EL/116**	193 550 **3EL/116**	282 890 **3EL/108**	354 630 **3EL/107**	491 150 **3EL/108**			
		33,9	50	58	100	147	204	278	408	531	732	100	1 400	
	100	24 500 **3EL/106**	37 240 **3EL/108**	41 680 **3EL/106**	72 280 **3EL/106**	102 960 **3EL/102**	139 550 **3EL/100**	193 850 **3EL/102**	291 560 **3EL/105**	370 770 **3EL/102**	512 460 **3EL/103**			
		35,4	53	70	104	146	202	277	411	529	727	90	1 250	
	90	24 430 **3EL/90,4**	37 140 **3EL/92,4**	48 610 **3EL/90,4**	72 070 **3EL/90,4**	103 030 **3EL/92,4**	139 990 **3EL/90,6**	194 080 **3EL/91,6**	290 690 **3EL/92,6**	371 200 **3EL/91,8**	514 100 **3EL/92,6**			
		37,5	56	75	109	142	209	247	341	514	700	80	1 120	
	80	24 340 **3EL/76,2**	37 000 **3EL/77,9**	48 420 **3EL/76,2**	71 850 **3EL/77,1**	103 210 **3EL/85,2**	137 920 **3EL/77,2**	175 480 **3EL/83,5**	248 010 **3EL/85,3**	366 230 **3EL/83,6**	508 990 **3EL/85,3**			
		35,9	53	71	106	148	204	282	415	539	734	71	1 000	
	71	24 410 **3EL/71,3**	37 100 **3EL/72,9**	48 560 **3EL/71,3**	72 010 **3EL/71,3**	102 930 **3EL/72,9**	139 380 **3EL/71,4**	192 550 **3EL/71,4**	289 420 **3EL/73**	368 280 **3EL/71,5**	511 850 **3EL/73**			
		38,1	57	76	113	157	214					63	900	
	63	24 310 **3EL/60,1**	36 950 **3EL/61,4**	48 370 **3EL/60,1**	71 720 **3EL/60,1**	102 520 **3EL/61,4**	136 660 **3EL/60,2**	–	–	–	–			
												56	800	
	56	–	–	–	–	–	–	–	–	–	–			
												50	710	
	50	–	–	–	–	–	–	–	–	–	–			
		35,9	53	62								50	710	
	50	24 410 **3EL/50,6**	37 100 **3EL/51,7**	42 430 **3EL/50,6**	–	–	–	–	–	–	–			
												45	630	
	45	–	–	–	–	–	–	–	–	–	–			

3



$n_{N2} \times L_h$	i_N	Gear reducer size P_{N2} kW M_{N2} N m ... / i 001A	002A	003A	004A	006A	009A	012A	015A	018A	021A	i_N	n_1 min^{-1}	n_{N2}
140 000	40	1,62 1 040 **2EL/37,7**	2,22 1 430 **2EL/37,7**	2,85 1 970 **2EL/40,4**	3,78 2 610 **2EL/40,4**	5,3 3 670 **2EL/40,4**	7,5 5 180 **2EL/40,4**	10,6 7 300 **2EL/40,4**	13,2 9 070 **2EL/40,4**	14,9 10 300 **2EL/40,4**	14,9 10 300 **2EL/40,4**	40	560	**14**
	35,5	1,41 957 **2EL/35,6**	1,41 957 **2EL/35,6**	3,11 1 950 **2EL/32,9**	4,26 2 680 **2EL/32,9**	5,8 3 660 **2EL/32,9**	8,2 5 160 **2EL/32,9**	11,6 7 280 **2EL/32,9**	14,4 9 020 **2EL/32,9**	16,8 10 570 **2EL/32,9**	20,9 13 100 **2EL/32,9**	35,5	500	
	31,5	1,52 1 050 **2EL/32,6**	2,08 1 440 **2EL/32,6**	3,08 2 080 **2EL/31,9**	3,08 2 080 **2EL/31,9**	4,34 2 940 **2EL/31,9**	6,1 4 140 **2EL/31,9**	8,6 5 840 **2EL/31,9**	12,2 8 230 **2EL/31,9**	12,2 8 230 **2EL/31,9**	– 	31,5	450	
	28	1,73 1 230 **2EL/29,7**	1,83 1 300 **2EL/29,7**	2,93 1 960 **2EL/28**	4,01 2 690 **2EL/28**	5,5 3 680 **2EL/28**	7,7 5 180 **2EL/28**	10,9 7 310 **2EL/28**	13,5 9 060 **2EL/28**	15,9 10 610 **2EL/28**	19,7 13 150 **2EL/28**	28	400	
	25	1,77 1 220 **2EL/25,7**	2,4 1 660 **2EL/25,7**	3,33 2 320 **2EL/25,9**	4,14 2 890 **2EL/25,9**	5,8 4 080 **2EL/25,9**	8,2 5 750 **2EL/25,9**	11,6 8 100 **2EL/25,9**	16,4 11 430 **2EL/25,9**	16,4 11 430 **2EL/25,9**	16,4 11 430 **2EL/25,9**	25	355	
	22,4	1,57 1 050 **2EL/22**	2,15 1 430 **2EL/22**	3,46 2 320 **2EL/22,1**	5 3 360 **2EL/22,1**	6,9 4 600 **2EL/22,1**	10 6 690 **2EL/22,1**	13,8 9 260 **2EL/22,1**	17,1 11 470 **2EL/22,1**	20,4 13 640 **2EL/22,1**	25,2 16 900 **2EL/22,1**	22,4	315	
	20	1,75 1 230 **2EL/20,5**	2,42 1 700 **2EL/20,5**	–	–	–	–	–	–	–	–	20	280	
	18	1,5 1 050 **2EL/18,3**	2,06 1 440 **2EL/18,3**	2,77 1 970 **2EL/18,6**	3,79 2 700 **2EL/18,6**	5,2 3 690 **2EL/18,6**	7,3 5 200 **2EL/18,6**	10,3 7 340 **2EL/18,6**	12,8 9 090 **2EL/18,6**	15 10 650 **2EL/18,6**	18,6 13 200 **2EL/18,6**	18	250	
	16	1,66 1 230 **2EL/17,4**	2,3 1 700 **2EL/17,4**	3,14 2 330 **2EL/17,4**	4,56 3 390 **2EL/17,4**	6,2 4 630 **2EL/17,4**	9,1 6 730 **2EL/17,4**	12,5 9 320 **2EL/17,4**	15,5 11 550 **2EL/17,4**	19,3 14 340 **2EL/17,4**	23,4 17 410 **2EL/17,4**	16	224	
	14	1,78 1 220 **2EL/14,4**	2,46 1 690 **2EL/14,4**	3,31 2 320 **2EL/14,7**	4,81 3 370 **2EL/14,7**	6,6 4 620 **2EL/14,7**	9,6 6 710 **2EL/14,7**	13,2 9 280 **2EL/14,7**	16,4 11 510 **2EL/14,7**	20,4 14 290 **2EL/14,7**	24,8 17 350 **2EL/14,7**	14	200	
	12,5	1,8 1 160 **2EL/12,1**	2,59 1 670 **2EL/12,1**	3,54 2 320 **2EL/12,4**	5 3 290 **2EL/12,4**	7,1 4 670 **2EL/12,4**	10 6 590 **2EL/12,4**	14,2 9 340 **2EL/12,4**	16,5 10 820 **2EL/12,4**	19,8 12 980 **2EL/12,4**	22,5 14 750 **2EL/12,4**	12,5	180	
112 000	2500	1 060 **4EL/2377**	1 450 **4EL/2377**	1 990 **4EL/2459**	2 720 **4EL/2399**	3 720 **4EL/2399**	5 260 **4EL/2636**	7 420 **4EL/2636**	9 220 **4EL/2636**	10 470 **4EL/2636**	10 850 **4EL/2377**			
	2240	1 240 **4EL/2168**	1 310 **4EL/2168**	2 120 **4EL/2324**	–	–	5 250 **4EL/2145**	7 400 **4EL/2145**	9 170 **4EL/2145**	10 750 **4EL/2145**	13 320 **4EL/2145**			
	2000	–	–	1 990 **4EL/2001**	2 730 **4EL/2001**	3 740 **4EL/2043**	5 230 **4EL/1901**	7 380 **4EL/1901**	–	–	–			
	1800	1 240 **4EL/1874**	1 690 **4EL/1874**	2 360 **4EL/1891**	2 720 **4EL/1730**	3 720 **4EL/1730**	5 260 **4EL/1790**	7 430 **4EL/1827**	9 210 **4EL/1827**	10 770 **4EL/1790**	13 370 **4EL/1827**			
	1600	1 240 **4EL/1564**	1 680 **4EL/1564**	2 350 **4EL/1611**	3 410 **4EL/1611**	4 500 **4EL/1611**	5 840 **4EL/1691**	8 230 **4EL/1691**	11 600 **4EL/1691**	10 740 **4EL/1525**	13 310 **4EL/1525**			
	1400	1 240 **4EL/1351**	1 680 **4EL/1351**	2 340 **4EL/1364**	3 400 **4EL/1344**	4 660 **4EL/1344**	6 790 **4EL/1441**	9 400 **4EL/1441**	11 650 **4EL/1441**	13 810 **4EL/1441**	13 290 **4EL/1318**			
	1250	1 240 **4EL/1249**	1 720 **4EL/1249**	2 350 **4EL/1270**	3 420 **4EL/1270**	3 730 **4EL/1248**	6 770 **4EL/1202**	7 420 **4EL/1259**	9 200 **4EL/1267**	10 780 **4EL/1267**	13 360 **4EL/1267**			
	1120	1 240 **4EL/1128**	1 690 **4EL/1128**	2 350 **4EL/1122**	3 410 **4EL/1122**	4 670 **4EL/1122**	6 790 **4EL/1136**	9 420 **4EL/1172**	11 680 **4EL/1172**	13 880 **4EL/1172**	17 200 **4EL/1172**			
	1000	1 240 **4EL/1043**	1 720 **4EL/1043**	2 350 **4EL/984**	3 410 **4EL/970**	4 660 **4EL/970**	6 790 **4EL/999**	9 400 **4EL/999**	11 640 **4EL/999**	13 840 **4EL/999**	17 150 **4EL/999**			
	900	1 240 **4EL/901**	1 720 **4EL/901**	2 350 **4EL/909**	3 420 **4EL/916**	4 680 **4EL/916**	6 800 **4EL/924**	9 420 **4EL/924**	11 610 **4EL/846**	13 790 **4EL/846**	17 090 **4EL/846**			
	800	1 240 **4EL/779**	1 710 **4EL/779**	2 350 **4EL/786**	3 420 **4EL/838**	4 690 **4EL/838**	6 780 **4EL/788**	9 380 **4EL/788**	11 630 **4EL/788**	14 440 **4EL/788**	16 660 **4EL/788**			
	710	1 240 **4EL/720**	1 720 **4EL/720**	2 350 **4EL/732**	3 420 **4EL/732**	4 680 **4EL/732**	6 790 **4EL/720**	9 400 **4EL/720**	11 650 **4EL/720**	13 850 **4EL/720**	17 160 **4EL/720**			
	630	1 240 **4EL/622**	1 720 **4EL/622**	2 350 **4EL/628**	3 410 **4EL/611**	4 660 **4EL/611**	6 800 **4EL/657**	9 420 **4EL/657**	11 670 **4EL/657**	14 490 **4EL/657**	17 600 **4EL/657**			
	560	1 240 **4EL/546**	1 680 **4EL/546**	2 350 **4EL/566**	3 420 **4EL/566**	4 680 **4EL/566**	6 790 **4EL/568**	9 400 **4EL/568**	11 650 **4EL/568**	14 470 **4EL/568**	17 570 **4EL/568**			
	500	1 240 **4EL/497**	1 720 **4EL/497**	2 360 **4EL/517**	3 420 **4EL/517**	4 680 **4EL/517**	6 800 **4EL/518**	9 420 **4EL/518**	11 670 **4EL/518**	14 490 **4EL/518**	17 600 **4EL/518**			
	450	1 240 **4EL/445**	1 720 **4EL/445**	2 350 **4EL/452**	3 420 **4EL/452**	4 680 **4EL/452**	6 790 **4EL/448**	9 400 **4EL/448**	11 650 **4EL/448**	14 460 **4EL/448**	17 560 **4EL/448**			
	400	1 240 **4EL/420**	1 720 **4EL/420**	2 360 **4EL/422**	3 420 **4EL/422**	4 690 **4EL/422**	6 790 **4EL/404**	9 400 **4EL/404**	11 650 **4EL/404**	13 840 **4EL/404**	17 160 **4EL/404**			



$n_{N2} \times L_h$	i_N	Gear reducer size P_{N2} kW M_{N2} N m ... / i 030A	042A	060A	085A	125A	180A	250A	355A	500A	710A	i_N	n_1 min^{-1}	n_{N2}
140 000	40	29,2 19 980 **2EL/40,1**		41,9 28 620 **2EL/40,1**								40	560	**14**
	35,5	31,9 19 860 **2EL/32,6**	26,7 19 040 **2EL/37,3**	62 38 520 **2EL/32,6**								35,5	500	
	31,5	24,2 16 030 **2EL/31,2**	40,7 26 220 **2EL/30,4**	59 38 640 **2EL/30,8**	93 61 440 **2EL/31**	122 82 120 **2EL/31,8**						31,5	450	
	28	30 19 940 **2EL/27,8**	45,1 30 860 **2EL/28,7**	58 38 670 **2EL/27,8**	93 61 470 **2EL/27,8**	132 81 690 **2EL/25,9**	179 122 460 **2EL/28,6**	256 175 070 **2EL/28,7**	361 247 090 **2EL/28,7**	494 346 090 **2EL/29,3**	667 467 080 **2EL/29,3**	28	400	
	25	32,6 22 260 **2EL/25,4**	44,4 30 890 **2EL/25,9**	60 38 930 **2EL/24**	91 59 780 **2EL/24,4**	133 89 660 **2EL/25**	179 117 780 **2EL/24,5**	269 177 630 **2EL/24,5**	382 252 080 **2EL/24,5**	522 352 260 **2EL/25,1**	721 486 640 **2EL/25,1**	25	355	
	22,4	37,1 24 360 **2EL/21,7**	50 33 660 **2EL/22,1**	73 47 820 **2EL/21,7**	108 71 900 **2EL/21,9**	122 82 100 **2EL/22,1**	208 138 370 **2EL/22**	286 191 640 **2EL/22,1**	426 286 150 **2EL/22,1**	479 346 810 **2EL/23,9**	646 468 060 **2EL/23,9**	22,4	315	
	20	–	44,4 30 890 **2EL/20,4**	–	–	148 102 940 **2EL/20,4**	179 122 440 **2EL/20**	252 175 240 **2EL/20,4**	355 247 340 **2EL/20,4**	522 363 760 **2EL/20,4**	721 502 530 **2EL/20,4**	20	280	
	18	28,4 20 010 **2EL/18,5**	56 37 010 **2EL/17,5**	55 38 820 **2EL/18,5**	–	154 102 670 **2EL/17,5**	–	287 191 260 **2EL/17,5**	428 285 590 **2EL/17,5**	548 365 810 **2EL/17,5**	756 505 360 **2EL/17,5**	18	250	
	16	33,7 24 510 **2EL/17,1**	–	67 48 760 **2EL/17,1**	99 72 300 **2EL/17,1**	–	195 142 220 **2EL/17,1**	–	–	–	–	16	224	
	14	35,5 24 420 **2EL/14,4**	53 37 120 **2EL/14,7**	71 48 590 **2EL/14,4**	–	–	–	–	–	–	–	14	200	
	12,5	–	–	–	–	–	–	–	–	–	–	12,5	180	
112 000	2500	–	–	–	–	–	–	–	–	–	–			
	2240	20 310 **4EL/2338**	–	–	–	–	–	–	–	–	–			
	2000	20 190 **4EL/1902**	–	–	–	–	–	–	–	–	–			
	1800	–	31 150 **4EL/1673**	39 280 **4EL/1796**	62 470 **4EL/1808**	83 500 **4EL/1852**	–	–	–	–	–			
	1600	20 260 **4EL/1621**	31 160 **4EL/1509**	39 290 **4EL/1621**	62 450 **4EL/1621**	82 990 **4EL/1507**	124 420 **4EL/1670**	–	–	–	–			
	1400	22 620 **4EL/1482**	31 180 **4EL/1361**	39 330 **4EL/1462**	62 530 **4EL/1471**	83 300 **4EL/1423**	–	–	249 160 **4EL/1314**	–	–			
	1250	24 770 **4EL/1263**	34 230 **4EL/1291**	39 260 **4EL/1245**	73 110 **4EL/1278**	83 450 **4EL/1284**	124 330 **4EL/1283**	177 720 **4EL/1283**	249 630 **4EL/1186**	351 340 **4EL/1312**	–			
	1120	22 670 **4EL/1206**	31 350 **4EL/1160**	39 290 **4EL/1124**	62 450 **4EL/1124**	83 510 **4EL/1160**	124 360 **4EL/1150**	177 760 **4EL/1150**	249 800 **4EL/1071**	363 140 **4EL/1122**	–			
	1000	24 790 **4EL/1028**	34 260 **4EL/1051**	48 680 **4EL/1028**	73 180 **4EL/1040**	83 550 **4EL/1046**	145 760 **4EL/984**	205 300 **4EL/990**	300 640 **4EL/1014**	350 460 **4EL/1008**	472 990 **4EL/1008**			
	900	24 720 **4EL/876**	34 160 **4EL/895**	48 540 **4EL/876**	72 970 **4EL/886**	104 380 **4EL/914**	145 860 **4EL/888**	205 540 **4EL/888**	250 750 **4EL/911**	389 170 **4EL/914**	516 540 **4EL/862**			
	800	24 810 **4EL/836**	37 640 **4EL/828**	48 710 **4EL/836**	73 240 **4EL/846**	104 400 **4EL/825**	145 870 **4EL/800**	206 080 **4EL/806**	300 290 **4EL/800**	390 420 **4EL/782**	516 950 **4EL/778**			
	710	24 750 **4EL/713**	37 540 **4EL/706**	48 590 **4EL/713**	73 050 **4EL/721**	104 150 **4EL/706**	146 010 **4EL/722**	206 590 **4EL/722**	300 090 **4EL/703**	384 470 **4EL/703**	531 140 **4EL/703**			
	630	24 810 **4EL/659**	37 420 **4EL/595**	48 470 **4EL/607**	73 180 **4EL/659**	104 230 **4EL/634**	146 990 **4EL/624**	206 040 **4EL/635**	299 800 **4EL/614**	385 620 **4EL/630**	532 720 **4EL/630**			
	560	24 750 **4EL/562**	37 540 **4EL/556**	49 240 **4EL/562**	73 000 **4EL/562**	104 330 **4EL/572**	148 620 **4EL/563**	205 940 **4EL/563**	300 110 **4EL/554**	387 570 **4EL/568**	535 420 **4EL/568**			
	500	24 680 **4EL/479**	37 520 **4EL/489**	49 110 **4EL/479**	72 810 **4EL/479**	104 220 **4EL/500**	147 190 **4EL/479**	204 050 **4EL/485**	300 400 **4EL/501**	384 220 **4EL/491**	533 730 **4EL/500**			
	450	24 740 **4EL/443**	37 600 **4EL/453**	44 990 **4EL/443**	72 970 **4EL/443**	104 290 **4EL/451**	126 970 **4EL/444**	205 530 **4EL/444**	300 600 **4EL/452**	385 440 **4EL/443**	534 360 **4EL/448**			
	400	24 650 **4EL/377**	37 470 **4EL/386**	44 850 **4EL/377**	72 780 **4EL/382**	103 970 **4EL/386**	146 350 **4EL/378**	202 890 **4EL/382**	299 660 **4EL/386**	398 780 **4EL/420**	550 910 **4EL/420**			

3



$n_{N2} \times L_h$	i_N	Gear reducer size P_{N2} kW M_{N2} N m ... / i 001A	002A	003A	004A	006A	009A	012A	015A	018A	021A	i_N	n_1 min^{-1}	n_{N2}
112 000	355	1 240 **4EL/356**	1 720 **4EL/356**	2 350 **4EL/357**	3 410 **4EL/357**	4 670 **4EL/357**	6 790 **4EL/358**	9 400 **4EL/358**	11 650 **4EL/358**	14 460 **4EL/358**	17 560 **4EL/358**			
	315	1 240 **4EL/306**	1 710 **4EL/306**	2 350 **4EL/317**	3 410 **4EL/317**	4 670 **4EL/317**	6 800 **4EL/323**	9 410 **4EL/323**	11 660 **4EL/323**	14 480 **4EL/323**	17 570 **4EL/318**			
		1,39	1,93	2,63	3,82	5,2	7,5	10,3	12,8	15,9	19,2	280	3 150	**11,2**
	280	1 240 **4EL/295**	1 720 **4EL/295**	2 360 **4EL/296**	3 420 **4EL/296**	4 690 **4EL/296**	6 820 **4EL/301**	9 440 **4EL/301**	11 700 **4EL/301**	14 520 **4EL/301**	17 640 **4EL/303**			
		1,43	1,52	2,34	3,11	4,56	6,1	8,7	10,7	12,6	15,6	250	2 800	
	250	1 240 **3EL/254**	1 320 **3EL/254**	1 990 **3EL/249**	2 640 **3EL/249**	3 720 **3EL/239**	5 260 **3EL/251**	7 420 **3EL/251**	9 200 **3EL/251**	10 780 **3EL/251**	13 360 **3EL/251**			
		1,46	2,02	2,76	4	5,5	7,8	10,8	13,4	16,6	20,2	250	2 800	
	250	1 240 **4EL/249**	1 720 **4EL/249**	2 350 **4EL/250**	3 410 **4EL/250**	4 670 **4EL/250**	6 800 **4EL/255**	9 410 **4EL/255**	11 660 **4EL/255**	14 480 **4EL/255**	17 580 **4EL/255**			
		1,48	2,01	2,78	3,46	4,87	6,4	9	11,2	13,1	16,3	224	2 500	
	224	1 240 **3EL/219**	1 680 **3EL/219**	2 350 **3EL/221**	2 920 **3EL/221**	4 120 **3EL/221**	5 250 **3EL/214**	7 400 **3EL/214**	9 170 **3EL/214**	10 750 **3EL/214**	13 320 **3EL/214**			
		1,41	1,95	2,66	3,87	5,3	7,6	10,5	13	16,1	19,6	200	2 240	
	200	1 240 **4EL/207**	1 720 **4EL/207**	2 360 **4EL/207**	3 420 **4EL/207**	4 680 **4EL/207**	6 810 **4EL/211**	9 430 **4EL/211**	11 690 **4EL/211**	14 510 **4EL/211**	17 620 **4EL/211**			
		1,38	1,7	2,34	3,2	4,32	6,9	9,7	13,7	13,7	15,3	200	2 240	
	200	1 240 **3EL/212**	1 450 **3EL/201**	1 990 **3EL/200**	2 730 **3EL/200**	3 730 **3EL/203**	5 810 **3EL/198**	8 200 **3EL/198**	11 560 **3EL/198**	11 560 **3EL/198**	13 370 **3EL/204**			
		1,42	1,93	2,67	3,32	5	6,3	8,9	11	12,9	16	180	2 000	
	180	1 240 **3EL/183**	1 690 **3EL/183**	2 360 **3EL/185**	2 930 **3EL/185**	4 510 **3EL/189**	5 250 **3EL/174**	7 410 **3EL/174**	9 180 **3EL/174**	10 760 **3EL/174**	13 330 **3EL/174**			
		1,51	2,09	2,81	4,09	5,6	8	11	13,7	17	19,2	180	2 000	
	180	1 240 **4EL/171**	1 710 **4EL/171**	2 350 **4EL/175**	3 410 **4EL/175**	4 670 **4EL/175**	6 790 **4EL/178**	9 400 **4EL/178**	11 640 **4EL/178**	14 460 **4EL/178**	16 330 **4EL/178**			
		1,48	2	2,77	4,08	5,6	7,6	10,5	13	15,5	15,5	160	1 800	
	160	1 240 **3EL/158**	1 680 **3EL/158**	2 350 **3EL/160**	3 410 **3EL/157**	4 670 **3EL/157**	6 810 **3EL/169**	9 420 **3EL/169**	11 680 **3EL/169**	13 840 **3EL/169**	13 840 **3EL/169**			
		1,42	1,97	2,89	4,19	5,7	8,3	11,4	14,2	16,8	20,9	140	1 600	
	140	1 240 **3EL/146**	1 720 **3EL/146**	2 340 **3EL/136**	3 400 **3EL/136**	4 660 **3EL/136**	6 770 **3EL/137**	9 370 **3EL/137**	11 620 **3EL/137**	13 810 **3EL/137**	17 110 **3EL/137**			
		1,44	1,99	2,77	4,03	5,5	8,5	11,7	14,5	17,3	21,4	125	1 400	
	125	1 240 **3EL/126**	1 720 **3EL/126**	2 350 **3EL/124**	3 410 **3EL/124**	4 670 **3EL/124**	6 760 **3EL/117**	9 360 **3EL/117**	11 600 **3EL/117**	13 780 **3EL/117**	17 080 **3EL/117**			
		1,51	2,1	2,83	4,1	5,6	8,2	11,3	14,1	17,4	18,5	112	1 250	
	112	1 240 **3EL/107**	1 710 **3EL/107**	2 350 **3EL/109**	3 410 **3EL/109**	4 670 **3EL/109**	6 770 **3EL/108**	9 380 **3EL/108**	11 620 **3EL/108**	14 430 **3EL/108**	15 280 **3EL/108**			
		1,44	1,99	2,64	3,84	4,67	6,3	8,8	10,9	12,8	15,9	100	1 120	
	100	1 240 **3EL/101**	1 720 **3EL/101**	2 360 **3EL/105**	3 420 **3EL/105**	4 170 **3EL/105**	5 260 **3EL/98,6**	7 410 **3EL/98,6**	9 190 **3EL/98,6**	10 760 **3EL/98,6**	13 340 **3EL/98,6**			
		1,46	2,03	2,68	3,89	5,3	7,7	10,7	13,2	16,4	19,5	90	1 000	
	90	1 240 **3EL/88,7**	1 720 **3EL/88,7**	2 350 **3EL/92**	3 420 **3EL/92**	4 680 **3EL/92**	6 800 **3EL/92,2**	9 420 **3EL/92,2**	11 670 **3EL/92,2**	14 490 **3EL/92,2**	17 180 **3EL/92,2**			
		1,31	1,8	2,9	4,21	5,8	8,2	11,4	14,1	17,5	20,8	80	900	
	80	1 060 **3EL/76**	1 450 **3EL/76**	2 340 **3EL/76,2**	3 400 **3EL/76,2**	4 660 **3EL/76,2**	6 770 **3EL/77,7**	9 380 **3EL/77,7**	11 620 **3EL/77,7**	14 430 **3EL/77,7**	17 120 **3EL/77,7**			
		1,47	2,03	2,72	3,95	5,4	7,8	10,8	13,4	16,7	20,3	71	800	
	71	1 240 **3EL/70,8**	1 720 **3EL/70,8**	2 350 **3EL/72,5**	3 420 **3EL/72,5**	4 680 **3EL/72,5**	6 790 **3EL/72,7**	9 410 **3EL/72,7**	11 660 **3EL/72,7**	14 480 **3EL/72,7**	17 580 **3EL/72,7**			
		1,25	1,72	2,85	4,15	5,7	8,2	11,4	14,1	17,5	21,3	63	710	
	63	1 060 **3EL/63**	1 450 **3EL/63**	2 350 **3EL/61,1**	3 410 **3EL/61,1**	4 660 **3EL/61,1**	6 770 **3EL/61,3**	9 380 **3EL/61,3**	11 620 **3EL/61,3**	14 430 **3EL/61,3**	17 520 **3EL/61,3**			
		1,37	1,9									56	630	
	56	1 240 **3EL/59,9**	1 720 **3EL/59,9**	–	–	–	–	–	–	–	–			
		1,46	2,03	2,72	3,96	5,4	7,7	10,7	13,3	16,5	18,7	50	560	
	50	1 240 **3EL/49,7**	1 720 **3EL/49,7**	2 350 **3EL/50,6**	3 420 **3EL/50,6**	4 680 **3EL/50,6**	6 800 **3EL/51,6**	9 420 **3EL/51,6**	11 670 **3EL/51,6**	14 490 **3EL/51,6**	16 500 **3EL/51,6**			
		0,88	1,23									50	560	
	50	792 **2EL/53,1**	1 120 **2EL/53,1**	–	–	–	–	–	–	–	–			
		1,23	1,41	1,74	2,45	3,45	4,87	6,9	9	9,7	12,7	45	500	
	45	1 060 **2EL/45,2**	1 210 **2EL/45,2**	1 570 **2EL/47,5**	2 220 **2EL/47,5**	3 130 **2EL/47,5**	4 410 **2EL/47,5**	6 220 **2EL/47,5**	7 720 **2EL/44,8**	8 780 **2EL/47,5**	10 880 **2EL/44,8**			
		1,32	1,81	2,32	3,08	4,34	6,1	8,6	10,7	12,2	12,2	40	450	
	40	1 060 **2EL/37,7**	1 450 **2EL/37,7**	1 990 **2EL/40,4**	2 640 **2EL/40,4**	3 720 **2EL/40,4**	5 250 **2EL/40,4**	7 400 **2EL/40,4**	9 200 **2EL/40,4**	10 440 **2EL/40,4**	10 440 **2EL/40,4**			

3



n_{N2} x L_h	i_N	Gear reducer size P_{N2} kW M_{N2} N m ... / i **030A**	**042A**	**060A**	**085A**	**125A**	**180A**	**250A**	**355A**	**500A**	**710A**	i_N	n_1 min^{-1}	n_{N2}
112 000	355	20 200 **4EL/344**	37 350 **4EL/325**	39 180 **4EL/344**	62 280 **4EL/344**	104 200 **4EL/356**	147 030 **4EL/353**	206 330 **4EL/360**	300 330 **4EL/356**	383 760 **4EL/349**	553 410 **4EL/379**			
	315	24 750 **4EL/318**	37 470 **4EL/304**	49 250 **4EL/318**	73 020 **4EL/318**	104 390 **4EL/325**	148 670 **4EL/319**	206 940 **4EL/322**	300 880 **4EL/326**	395 800 **4EL/323**	549 480 **4EL/349**			
		27,5	43,6	53	–	–	–	–	–	–	–	280	3 150	**11,2**
	280	24 830 **4EL/297**	36 230 **4EL/274**	47 790 **4EL/297**	73 260 **4EL/297**	104 630 **4EL/300**	149 150 **4EL/298**	209 520 **4EL/298**	301 580 **4EL/300**	400 730 **4EL/299**	553 600 **4EL/299**			
		23,8	33,6	46,2	–	–						250	2 800	
	250	20 240 **3EL/249**	26 550 **3EL/232**	39 260 **3EL/249**	62 210 **3EL/237**	83 160 **3EL/243**	–	–	–	–	–			
		29	43,1	56	85	119	174	–	–	–		250	2 800	
	250	24 750 **4EL/251**	37 630 **4EL/256**	47 950 **4EL/251**	73 020 **4EL/251**	104 380 **4EL/256**	148 660 **4EL/251**	206 190 **4EL/251**	300 870 **4EL/257**	394 360 **4EL/252**	–			
		24,9	37,3	48,3	–		–					224	2 500	
	224	20 190 **3EL/212**	31 240 **3EL/219**	39 150 **3EL/212**	62 230 **3EL/212**	–	123 970 **3EL/219**	–	–	–	–			
		27,6	41	48	81	114	135					200	2 240	
	200	24 830 **4EL/211**	37 750 **4EL/216**	43 210 **4EL/211**	73 250 **4EL/211**	104 720 **4EL/216**	121 940 **4EL/212**	–	–	–	–			
		23,4	37,1	45,5	76	99						200	2 240	
	200	20 270 **3EL/203**	31 250 **3EL/198**	39 300 **3EL/203**	62 280 **3EL/193**	83 260 **3EL/198**	–	–	–	–	–			
		24,5	36,7	45,3	68	94	146		304	–	–	180	2 000	
	180	20 210 **3EL/173**	31 270 **3EL/178**	39 660 **3EL/183**	60 900 **3EL/187**	83 540 **3EL/186**	124 100 **3EL/178**	–	249 870 **3EL/172**	349 470 **3EL/172**	471 690 **3EL/172**			
		29,1	43,3	44,3								180	2 000	
	180	24 740 **4EL/178**	37 610 **4EL/182**	37 670 **4EL/178**	–	–	–	–	–	–	–			
		28,3	38,2	45,4	82	94	140	200	303	428	–	160	1 800	
	160	24 790 **3EL/165**	34 260 **3EL/169**	39 310 **3EL/163**	73 190 **3EL/167**	83 550 **3EL/168**	124 470 **3EL/168**	177 920 **3EL/168**	249 910 **3EL/155**	349 380 **3EL/154**	471 760 **3EL/155**			
		30,7	41,5	60	90	114	153	210	377	415	–	140	1 600	
	140	24 660 **3EL/135**	34 080 **3EL/138**	48 420 **3EL/135**	72 790 **3EL/136**	90 550 **3EL/133**	123 750 **3EL/136**	180 510 **3EL/144**	299 040 **3EL/133**	363 650 **3EL/147**	526 690 **3EL/147**			
		24,3	36,2	45,7	71	127	166	235	312	467	644	125	1 400	
	125	21 600 **3EL/130**	31 300 **3EL/127**	39 640 **3EL/127**	62 550 **3EL/129**	103 950 **3EL/120**	146 180 **3EL/129**	208 180 **3EL/130**	255 430 **3EL/120**	381 450 **3EL/120**	527 220 **3EL/120**			
		28,3	38,3	56	83	126	165	235	363	466	640	112	1 250	
	112	24 790 **3EL/115**	34 260 **3EL/117**	48 670 **3EL/115**	73 180 **3EL/116**	104 020 **3EL/108**	146 270 **3EL/116**	208 430 **3EL/116**	299 820 **3EL/108**	381 890 **3EL/107**	528 900 **3EL/108**			
		27,5	40,8	46,7	81	120	172	238	337	454	626	100	1 120	
	100	24 840 **3EL/106**	37 760 **3EL/108**	42 250 **3EL/106**	73 270 **3EL/106**	104 380 **3EL/102**	147 170 **3EL/100**	207 270 **3EL/102**	301 230 **3EL/105**	396 440 **3EL/102**	547 940 **3EL/103**			
		28,7	42,7	57	85	118	172	237	340	453	622	90	1 000	
	90	24 770 **3EL/90,4**	37 650 **3EL/92,4**	49 280 **3EL/90,4**	73 060 **3EL/90,4**	104 450 **3EL/92,4**	148 750 **3EL/90,6**	207 520 **3EL/91,6**	301 050 **3EL/92,6**	396 900 **3EL/91,8**	549 690 **3EL/92,6**			
		30,5	45,4	61	89	116	178	201	278	441	600	80	900	
	80	24 670 **3EL/76,2**	37 500 **3EL/77,9**	49 080 **3EL/76,2**	72 820 **3EL/77,1**	104 600 **3EL/85,2**	145 550 **3EL/77,2**	177 850 **3EL/83,5**	251 360 **3EL/85,3**	391 060 **3EL/83,6**	543 500 **3EL/85,3**			
		29,1	43,2	58	86	120	174	242	345	461	628	71	800	
	71	24 750 **3EL/71,3**	37 610 **3EL/72,9**	49 230 **3EL/71,3**	73 000 **3EL/71,3**	104 350 **3EL/72,9**	148 620 **3EL/71,4**	205 880 **3EL/71,4**	300 780 **3EL/73**	393 780 **3EL/71,5**	547 290 **3EL/73**			
		30,5	45,4	61	90	126	181					63	710	
	63	24 670 **3EL/60,1**	37 490 **3EL/61,4**	49 080 **3EL/60,1**	72 770 **3EL/60,1**	104 020 **3EL/61,4**	146 730 **3EL/60,2**	–	–	–	–			
												56	630	
	56	–	–	–	–	–	–	–	–	–	–			
		28,7	42,7	53								50	560	
	50	24 770 **3EL/50,6**	37 650 **3EL/51,7**	45 560 **3EL/50,6**	–	–	–	–	–	–	–			
												50	560	
	50	–	–	–	–	–	–	–	–	–	–			
												45	500	
	45	–	–	–	–	–	–	–	–	–	–			
		23,8		34,1								40	450	
	40	20 250 **2EL/40,1**	–	29 010 **2EL/40,1**	–	–	–	–	–	–	–			



$n_{N2} \times L_h$	i_N	Gear reducer size P_{N2} kW M_{N2} N m ... / i 001A	002A	003A	004A	006A	009A	012A	015A	018A	021A	i_N	n_1 min^{-1}	n_{N2}
112 000	35,5	1,14 970 **2EL/35,6**	1,14 970 **2EL/35,6**	2,52 1 980 **2EL/32,9**	3,45 2 710 **2EL/32,9**	4,73 3 710 **2EL/32,9**	6,7 5 230 **2EL/32,9**	9,4 7 380 **2EL/32,9**	11,6 9 150 **2EL/32,9**	13,6 10 720 **2EL/32,9**	16,9 13 280 **2EL/32,9**	35,5	400	**11,2**
	31,5	1,21 1 060 **2EL/32,6**	1,66 1 460 **2EL/32,6**	2,46 2 110 **2EL/31,9**	2,46 2 110 **2EL/31,9**	3,47 2 980 **2EL/31,9**	4,9 4 200 **2EL/31,9**	6,9 5 920 **2EL/31,9**	9,7 8 350 **2EL/31,9**	9,7 8 350 **2EL/31,9**	– 	31,5	355	
	28	1,38 1 240 **2EL/29,7**	1,46 1 320 **2EL/29,7**	2,34 1 990 **2EL/28**	3,21 2 730 **2EL/28**	4,39 3 730 **2EL/28**	6,2 5 260 **2EL/28**	8,7 7 420 **2EL/28**	10,8 9 190 **2EL/28**	12,7 10 770 **2EL/28**	15,7 13 350 **2EL/28**	28	315	
	25	1,42 1 240 **2EL/25,7**	1,92 1 690 **2EL/25,7**	2,66 2 360 **2EL/25,9**	3,32 2 930 **2EL/25,9**	4,67 4 140 **2EL/25,9**	6,6 5 830 **2EL/25,9**	9,3 8 220 **2EL/25,9**	13,1 11 590 **2EL/25,9**	13,1 11 590 **2EL/25,9**	13,1 11 590 **2EL/25,9**	25	280	
	22,4	1,26 1 060 **2EL/22**	1,73 1 450 **2EL/22**	2,78 2 350 **2EL/22,1**	4,04 3 410 **2EL/22,1**	5,5 4 670 **2EL/22,1**	8 6 780 **2EL/22,1**	11,1 9 390 **2EL/22,1**	13,8 11 640 **2EL/22,1**	16,4 13 830 **2EL/22,1**	20,3 17 140 **2EL/22,1**	22,4	250	
	20	1,42 1 240 **2EL/20,5**	1,96 1 720 **2EL/20,5**	–	–	–	–	–	–	–	–	20	224	
	18	1,22 1 060 **2EL/18,3**	1,67 1 460 **2EL/18,3**	2,25 2 000 **2EL/18,6**	3,07 2 730 **2EL/18,6**	4,21 3 740 **2EL/18,6**	5,9 5 270 **2EL/18,6**	8,4 7 440 **2EL/18,6**	10,4 9 220 **2EL/18,6**	12,1 10 800 **2EL/18,6**	15,1 13 390 **2EL/18,6**	18	200	
	16	1,35 1 250 **2EL/17,4**	1,87 1 730 **2EL/17,4**	2,56 2 360 **2EL/17,4**	3,71 3 430 **2EL/17,4**	5,1 4 700 **2EL/17,4**	7,4 6 820 **2EL/17,4**	10,2 9 440 **2EL/17,4**	12,7 11 700 **2EL/17,4**	15,7 14 530 **2EL/17,4**	19,1 17 650 **2EL/17,4**	16	180	
	14	1,44 1 240 **2EL/14,4**	2 1 720 **2EL/14,4**	2,69 2 350 **2EL/14,7**	3,9 3 420 **2EL/14,7**	5,3 4 680 **2EL/14,7**	7,8 6 800 **2EL/14,7**	10,7 9 410 **2EL/14,7**	13,3 11 660 **2EL/14,7**	16,5 14 480 **2EL/14,7**	20,1 17 590 **2EL/14,7**	14	160	
	12,5	1,42 1 180 **2EL/12,1**	2,05 1 700 **2EL/12,1**	2,79 2 360 **2EL/12,4**	3,96 3 340 **2EL/12,4**	5,6 4 740 **2EL/12,4**	7,9 6 690 **2EL/12,4**	11,2 9 490 **2EL/12,4**	13 10 990 **2EL/12,4**	15,6 13 180 **2EL/12,4**	17,8 14 980 **2EL/12,4**	12,5	140	
90 000	3150	1 080 **4EL/3296**	1 230 **4EL/3296**	–	–	–	4 460 **4EL/3094**	6 280 **4EL/3094**	–	8 860 **4EL/3094**	–			
	2800	1 080 **4EL/2750**	1 470 **4EL/2750**	2 030 **4EL/2947**	2 680 **4EL/2947**	3 790 **4EL/2947**	–	–	7 850 **4EL/2921**	–	–			
	2500	1 070 **4EL/2377**	1 470 **4EL/2377**	2 020 **4EL/2459**	2 760 **4EL/2399**	3 770 **4EL/2399**	5 340 **4EL/2636**	7 520 **4EL/2636**	9 350 **4EL/2636**	10 610 **4EL/2636**	11 000 **4EL/2377**			
	2240	1 250 **4EL/2168**	1 330 **4EL/2168**	2 150 **4EL/2324**	–	–	5 320 **4EL/2145**	7 500 **4EL/2145**	9 300 **4EL/2145**	10 890 **4EL/2145**	13 500 **4EL/2145**			
	2000	–	–	2 020 **4EL/2001**	2 760 **4EL/2001**	3 790 **4EL/2043**	5 300 **4EL/1901**	7 470 **4EL/1901**	–	–	–			
	1800	1 260 **4EL/1874**	1 710 **4EL/1874**	2 400 **4EL/1891**	2 760 **4EL/1730**	3 780 **4EL/1730**	5 330 **4EL/1790**	7 530 **4EL/1827**	9 330 **4EL/1827**	10 920 **4EL/1790**	13 550 **4EL/1827**			
	1600	1 260 **4EL/1564**	1 710 **4EL/1564**	2 390 **4EL/1611**	3 470 **4EL/1611**	4 570 **4EL/1611**	5 930 **4EL/1691**	8 360 **4EL/1691**	11 780 **4EL/1691**	10 910 **4EL/1525**	13 520 **4EL/1525**			
	1400	1 250 **4EL/1351**	1 700 **4EL/1351**	2 380 **4EL/1364**	3 450 **4EL/1344**	4 730 **4EL/1344**	6 900 **4EL/1441**	9 550 **4EL/1441**	11 830 **4EL/1441**	14 020 **4EL/1441**	13 490 **4EL/1318**			
	1250	1 260 **4EL/1249**	1 740 **4EL/1249**	2 390 **4EL/1270**	3 460 **4EL/1270**	3 780 **4EL/1248**	6 860 **4EL/1202**	7 520 **4EL/1259**	9 330 **4EL/1267**	10 930 **4EL/1267**	13 550 **4EL/1267**			
	1120	1 260 **4EL/1128**	1 710 **4EL/1128**	2 380 **4EL/1122**	3 460 **4EL/1122**	4 740 **4EL/1122**	6 890 **4EL/1136**	9 580 **4EL/1172**	11 840 **4EL/1172**	14 070 **4EL/1172**	17 440 **4EL/1172**			
	1000	1 260 **4EL/1043**	1 750 **4EL/1043**	2 380 **4EL/984**	3 450 **4EL/970**	4 730 **4EL/970**	6 880 **4EL/999**	9 520 **4EL/999**	11 800 **4EL/999**	14 020 **4EL/999**	17 380 **4EL/999**			
	900	1 260 **4EL/901**	1 740 **4EL/901**	2 390 **4EL/909**	3 470 **4EL/916**	4 750 **4EL/916**	6 900 **4EL/924**	9 560 **4EL/924**	11 770 **4EL/846**	13 980 **4EL/846**	17 330 **4EL/846**			
	800	1 260 **4EL/779**	1 740 **4EL/779**	2 380 **4EL/786**	3 480 **4EL/838**	4 770 **4EL/838**	6 880 **4EL/788**	9 520 **4EL/788**	11 800 **4EL/788**	14 650 **4EL/788**	16 900 **4EL/788**			
	710	1 260 **4EL/720**	1 740 **4EL/720**	2 390 **4EL/732**	3 470 **4EL/732**	4 760 **4EL/732**	6 890 **4EL/720**	9 540 **4EL/720**	11 820 **4EL/720**	14 050 **4EL/720**	17 410 **4EL/720**			
	630	1 260 **4EL/622**	1 740 **4EL/622**	2 380 **4EL/628**	3 460 **4EL/611**	4 730 **4EL/611**	6 920 **4EL/657**	9 580 **4EL/657**	11 840 **4EL/657**	14 740 **4EL/657**	17 860 **4EL/657**			
	560	1 260 **4EL/546**	1 710 **4EL/546**	2 390 **4EL/566**	3 460 **4EL/566**	4 740 **4EL/566**	6 890 **4EL/568**	9 540 **4EL/568**	11 820 **4EL/568**	14 680 **4EL/568**	17 820 **4EL/568**			
	500	1 260 **4EL/497**	1 740 **4EL/497**	2 390 **4EL/517**	3 470 **4EL/517**	4 750 **4EL/517**	6 900 **4EL/518**	9 550 **4EL/518**	11 830 **4EL/518**	14 700 **4EL/518**	17 840 **4EL/518**			
	450	1 260 **4EL/445**	1 740 **4EL/445**	2 390 **4EL/452**	3 460 **4EL/452**	4 740 **4EL/452**	6 880 **4EL/448**	9 530 **4EL/448**	11 810 **4EL/448**	14 660 **4EL/448**	17 810 **4EL/448**			



n_{N2} x L_h	i_N	Gear reducer size P_{N2} kW M_{N2} N m ... / i 030A	042A	060A	085A	125A	180A	250A	355A	500A	710A	i_N	n_1 min^{-1}	n_{N2}
112 000	35,5	25,9 20 140 **2EL/32,6**	21,7 19 300 **2EL/37,3**	50 39 050 **2EL/32,6**	–	–	–	–	–	–	–	35,5	400	**11,2**
	31,5	19,4 16 270 **2EL/31,2**	32,6 26 610 **2EL/30,4**	47,3 39 200 **2EL/30,8**	75 62 340 **2EL/31**	98 83 330 **2EL/31,8**	–	–	–	–	–	31,5	355	
	28	24 20 230 **2EL/27,8**	36 31 310 **2EL/28,7**	46,6 39 240 **2EL/27,8**	74 62 380 **2EL/27,8**	106 82 890 **2EL/25,9**	143 124 260 **2EL/28,6**	204 177 650 **2EL/28,7**	288 250 740 **2EL/28,7**	395 351 200 **2EL/29,3**	533 473 980 **2EL/29,3**	28	315	
	25	26,1 22 590 **2EL/25,4**	35,5 31 340 **2EL/25,9**	48,3 39 500 **2EL/24**	73 60 650 **2EL/24,4**	107 90 980 **2EL/25**	143 119 500 **2EL/24,5**	215 180 230 **2EL/24,5**	306 255 780 **2EL/24,5**	424 363 100 **2EL/25,1**	611 522 550 **2EL/25,1**	25	280	
	22,4	29,9 24 700 **2EL/21,7**	40,4 34 140 **2EL/22,1**	59 48 500 **2EL/21,7**	87 72 920 **2EL/21,9**	98 83 280 **2EL/22,1**	174 145 760 **2EL/22**	243 205 400 **2EL/22,1**	355 300 230 **2EL/22,1**	385 351 770 **2EL/23,9**	520 474 740 **2EL/23,9**	22,4	250	
	20	–	36 31 310 **2EL/20,4**	–	–	120 104 360 **2EL/20,4**	146 124 130 **2EL/20**	204 177 660 **2EL/20,4**	288 250 750 **2EL/20,4**	446 388 950 **2EL/20,4**	616 537 320 **2EL/20,4**	20	224	
	18	23 20 290 **2EL/18,5**	45 37 520 **2EL/17,5**	44,6 39 350 **2EL/18,5**	–	125 104 080 **2EL/17,5**	–	245 204 500 **2EL/17,5**	360 299 960 **2EL/17,5**	468 391 140 **2EL/17,5**	647 540 340 **2EL/17,5**	18	200	
	16	27,4 24 840 **2EL/17,1**	–	55 49 420 **2EL/17,1**	81 73 280 **2EL/17,1**	–	164 149 190 **2EL/17,1**	–	–	–	–	16	180	
	14	28,8 24 760 **2EL/14,4**	42,9 37 640 **2EL/14,7**	57 49 260 **2EL/14,4**	–	–	–	–	–	–	–	14	160	
	12,5	–	–	–	–	–	–	–	–	–	–	12,5	140	
90 000	3150	–	–	–	–	–	–	–	–	–	–			
	2800	–	–	–	–	–	–	–	–	–	–			
	2500	–	–	–	–	–	–	–	–	–	–			
	2240	20 590 **4EL/2338**	–	–	–	–	–	–	–	–	–			
	2000	20 460 **4EL/1902**	–	–	–	–	–	–	–	–	–			
	1800	–	31 580 **4EL/1673**	39 830 **4EL/1796**	63 330 **4EL/1808**	84 660 **4EL/1852**	–	–	–	–	–			
	1600	20 570 **4EL/1621**	31 640 **4EL/1509**	39 900 **4EL/1621**	63 420 **4EL/1621**	84 280 **4EL/1507**	126 350 **4EL/1670**	–	–	–	–			
	1400	22 960 **4EL/1482**	31 660 **4EL/1361**	39 930 **4EL/1462**	63 490 **4EL/1471**	84 570 **4EL/1423**	–	–	252 960 **4EL/1314**	–	–			
	1250	25 110 **4EL/1263**	34 700 **4EL/1291**	39 800 **4EL/1245**	74 110 **4EL/1278**	84 610 **4EL/1284**	126 040 **4EL/1283**	180 170 **4EL/1283**	253 070 **4EL/1186**	356 180 **4EL/1312**	–			
	1120	22 990 **4EL/1206**	31 780 **4EL/1160**	39 830 **4EL/1124**	63 310 **4EL/1124**	84 660 **4EL/1160**	126 070 **4EL/1150**	180 210 **4EL/1150**	253 240 **4EL/1071**	368 140 **4EL/1122**	–			
	1000	25 130 **4EL/1028**	34 720 **4EL/1051**	49 330 **4EL/1028**	74 170 **4EL/1040**	84 680 **4EL/1046**	147 730 **4EL/984**	215 300 **4EL/990**	304 700 **4EL/1014**	355 200 **4EL/1008**	479 380 **4EL/1008**			
	900	25 060 **4EL/876**	34 630 **4EL/895**	49 210 **4EL/876**	73 980 **4EL/886**	105 820 **4EL/914**	147 870 **4EL/888**	215 410 **4EL/888**	254 200 **4EL/911**	416 110 **4EL/914**	540 200 **4EL/862**			
	800	25 170 **4EL/836**	38 190 **4EL/828**	49 430 **4EL/836**	74 310 **4EL/846**	105 920 **4EL/825**	148 010 **4EL/800**	215 710 **4EL/806**	304 690 **4EL/800**	419 210 **4EL/782**	540 750 **4EL/778**			
	710	25 110 **4EL/713**	38 090 **4EL/706**	49 300 **4EL/713**	74 130 **4EL/721**	105 690 **4EL/706**	148 170 **4EL/722**	215 840 **4EL/722**	304 520 **4EL/703**	413 040 **4EL/703**	570 600 **4EL/703**			
	630	25 170 **4EL/659**	37 970 **4EL/595**	49 180 **4EL/607**	74 260 **4EL/659**	105 750 **4EL/634**	149 150 **4EL/624**	215 700 **4EL/635**	304 200 **4EL/614**	414 070 **4EL/630**	572 030 **4EL/630**			
	560	25 100 **4EL/562**	38 080 **4EL/556**	49 940 **4EL/562**	74 040 **4EL/562**	105 820 **4EL/572**	150 750 **4EL/563**	215 600 **4EL/563**	304 400 **4EL/554**	415 400 **4EL/568**	573 860 **4EL/568**			
	500	25 020 **4EL/479**	38 020 **4EL/489**	49 770 **4EL/479**	73 800 **4EL/479**	105 630 **4EL/500**	150 240 **4EL/479**	215 030 **4EL/485**	304 460 **4EL/501**	410 270 **4EL/491**	569 920 **4EL/500**			
	450	25 080 **4EL/443**	38 120 **4EL/453**	48 100 **4EL/443**	73 980 **4EL/443**	105 730 **4EL/451**	135 760 **4EL/444**	215 400 **4EL/444**	304 740 **4EL/452**	412 130 **4EL/443**	571 350 **4EL/448**			



$n_{N2} \times L_h$	i_N	Gear reducer size P_{N2} kW M_{N2} N m ... / i 001A	002A	003A	004A	006A	009A	012A	015A	018A	021A	i_N	n_1 min^{-1}	n_{N2}
90 000	400	1 270 **4EL/420**	1 750 **4EL/420**	2 400 **4EL/422**	3 490 **4EL/422**	4 770 **4EL/422**	6 890 **4EL/404**	9 540 **4EL/404**	11 820 **4EL/404**	14 050 **4EL/404**	17 410 **4EL/404**			
		1,17	1,62	2,21	3,2	4,39	6,4	8,8	10,9	13,5	16,4	355	3 150	**9**
	355	1 260 **4EL/356**	1 740 **4EL/356**	2 390 **4EL/357**	3 460 **4EL/357**	4 740 **4EL/357**	6 890 **4EL/358**	9 540 **4EL/358**	11 820 **4EL/358**	14 680 **4EL/358**	17 820 **4EL/358**			
		1,2	1,67	2,2	3,2	4,38	6,3	8,7	10,7	13,3	16,4	315	2 800	
	315	1 260 **4EL/306**	1 740 **4EL/306**	2 390 **4EL/317**	3 460 **4EL/317**	4 740 **4EL/317**	6 900 **4EL/323**	9 560 **4EL/323**	11 830 **4EL/323**	14 700 **4EL/323**	17 820 **4EL/318**			
		1,12	1,56	2,12	3,08	4,22	6	8,4	10,3	12,9	15,5	280	2 500	
	280	1 260 **4EL/295**	1 750 **4EL/295**	2 400 **4EL/296**	3 480 **4EL/296**	4 770 **4EL/296**	6 950 **4EL/301**	9 620 **4EL/301**	11 860 **4EL/301**	14 800 **4EL/301**	17 890 **4EL/303**			
		1,18	1,64	2,23	3,25	4,44	6,3	8,8	10,9	13,5	16,4	250	2 240	
	250	1 260 **4EL/249**	1 740 **4EL/249**	2 380 **4EL/250**	3 460 **4EL/250**	4 740 **4EL/250**	6 890 **4EL/255**	9 540 **4EL/255**	11 820 **4EL/255**	14 680 **4EL/255**	17 820 **4EL/255**			
		1,16	1,23	1,9	2,52	3,7	4,98	7	8,7	10,2	12,6	250	2 240	
	250	1 260 **3EL/254**	1 340 **3EL/254**	2 020 **3EL/249**	2 670 **3EL/249**	3 770 **3EL/239**	5 340 **3EL/251**	7 520 **3EL/251**	9 320 **3EL/251**	10 920 **3EL/251**	13 540 **3EL/251**			
		1,2	1,63	2,25	2,8	3,95	5,2	7,3	9,1	10,7	13,2	224	2 000	
	224	1 260 **3EL/219**	1 710 **3EL/219**	2 380 **3EL/221**	2 970 **3EL/221**	4 180 **3EL/221**	5 320 **3EL/214**	7 500 **3EL/214**	9 300 **3EL/214**	10 890 **3EL/214**	13 500 **3EL/214**			
		1,12	1,38	1,9	2,61	3,52	5,6	7,9	11,1	11,1	12,5	200	1 800	
	200	1 260 **3EL/212**	1 470 **3EL/201**	2 020 **3EL/200**	2 760 **3EL/200**	3 780 **3EL/203**	5 890 **3EL/198**	8 310 **3EL/198**	11 720 **3EL/198**	11 720 **3EL/198**	13 550 **3EL/204**			
		1,15	1,59	2,17	3,15	4,32	6,2	8,5	10,6	13,1	15,9	200	1 800	
	200	1 260 **4EL/207**	1 740 **4EL/207**	2 390 **4EL/207**	3 470 **4EL/207**	4 750 **4EL/207**	6 920 **4EL/211**	9 580 **4EL/211**	11 840 **4EL/211**	14 740 **4EL/211**	17 860 **4EL/211**			
		1,23	1,7	2,28	3,31	4,54	6,5	9	11,1	13,8	16,4	180	1 600	
	180	1 250 **4EL/171**	1 740 **4EL/171**	2 380 **4EL/175**	3 460 **4EL/175**	4 730 **4EL/175**	6 880 **4EL/178**	9 520 **4EL/178**	11 800 **4EL/178**	14 660 **4EL/178**	17 460 **4EL/178**			
		1,15	1,56	2,17	2,7	4,06	5,1	7,2	9	10,5	13	180	1 600	
	180	1 260 **3EL/183**	1 710 **3EL/183**	2 390 **3EL/185**	2 970 **3EL/185**	4 570 **3EL/189**	5 330 **3EL/174**	7 510 **3EL/174**	9 310 **3EL/174**	10 900 **3EL/174**	13 510 **3EL/174**			
		1,17	1,58	2,19	3,22	4,41	6	8,4	10,3	12,2	12,2	160	1 400	
	160	1 260 **3EL/158**	1 710 **3EL/158**	2 390 **3EL/160**	3 460 **3EL/157**	4 740 **3EL/157**	6 950 **3EL/169**	9 620 **3EL/169**	11 860 **3EL/169**	14 060 **3EL/169**	14 060 **3EL/169**			
		1,13	1,57	2,29	3,32	4,55	6,6	9,1	11,2	13,4	16,6	140	1 250	
	140	1 260 **3EL/146**	1 750 **3EL/146**	2 380 **3EL/136**	3 460 **3EL/136**	4 730 **3EL/136**	6 870 **3EL/137**	9 520 **3EL/137**	11 790 **3EL/137**	14 020 **3EL/137**	17 370 **3EL/137**			
		1,17	1,62	2,25	3,27	4,47	6,9	9,5	11,8	14	17,4	125	1 120	
	125	1 260 **3EL/126**	1 740 **3EL/126**	2 380 **3EL/124**	3 460 **3EL/124**	4 740 **3EL/124**	6 850 **3EL/117**	9 490 **3EL/117**	11 760 **3EL/117**	13 970 **3EL/117**	17 320 **3EL/117**			
		1,23	1,7	2,29	3,33	4,56	6,6	9,2	11,4	14,2	15	112	1 000	
	112	1 250 **3EL/107**	1 740 **3EL/107**	2 380 **3EL/109**	3 460 **3EL/109**	4 730 **3EL/109**	6 870 **3EL/108**	9 510 **3EL/108**	11 780 **3EL/108**	14 630 **3EL/108**	15 490 **3EL/108**			
		1,17	1,62	2,16	3,13	3,81	5,1	7,2	8,9	10,4	12,9	100	900	
	100	1 260 **3EL/101**	1 740 **3EL/101**	2 390 **3EL/105**	3 470 **3EL/105**	4 220 **3EL/105**	5 330 **3EL/98,6**	7 510 **3EL/98,6**	9 310 **3EL/98,6**	10 910 **3EL/98,6**	13 520 **3EL/98,6**			
		1,19	1,64	2,18	3,16	4,33	6,3	8,7	10,7	13,4	15,8	90	800	
	90	1 260 **3EL/88,7**	1 740 **3EL/88,7**	2 390 **3EL/92**	3 470 **3EL/92**	4 750 **3EL/92**	6 900 **3EL/92,2**	9 550 **3EL/92,2**	11 830 **3EL/92,2**	14 700 **3EL/92,2**	17 420 **3EL/92,2**			
		1,05	1,44	2,32	3,37	4,61	6,6	9,1	11,3	14	16,6	80	710	
	80	1 070 **3EL/76**	1 470 **3EL/76**	2 380 **3EL/76,2**	3 450 **3EL/76,2**	4 730 **3EL/76,2**	6 870 **3EL/77,7**	9 510 **3EL/77,7**	11 790 **3EL/77,7**	14 640 **3EL/77,7**	17 370 **3EL/77,7**			
		1,17	1,62	2,17	3,16	4,32	6,3	8,7	10,7	13,3	16,2	71	630	
	71	1 260 **3EL/70,8**	1 740 **3EL/70,8**	2 390 **3EL/72,5**	3 470 **3EL/72,5**	4 750 **3EL/72,5**	6 900 **3EL/72,7**	9 550 **3EL/72,7**	11 830 **3EL/72,7**	14 700 **3EL/72,7**	17 840 **3EL/72,7**			
		1	1,37	2,28	3,32	4,54	6,6	9,1	11,3	14	17	63	560	
	63	1 080 **3EL/63**	1 480 **3EL/63**	2 380 **3EL/61,1**	3 460 **3EL/61,1**	4 730 **3EL/61,1**	6 870 **3EL/61,3**	9 510 **3EL/61,3**	11 790 **3EL/61,3**	14 640 **3EL/61,3**	17 780 **3EL/61,3**			
		1,11	1,53									56	500	
	56	1 270 **3EL/59,9**	1 760 **3EL/59,9**	–	–	–	–	–	–	–	–			
		1,19	1,65	2,22	3,22	4,41	6,3	8,7	10,8	13,4	16,1	50	450	
	50	1 260 **3EL/49,7**	1 740 **3EL/49,7**	2 380 **3EL/50,6**	3 460 **3EL/50,6**	4 740 **3EL/50,6**	6 900 **3EL/51,6**	9 550 **3EL/51,6**	11 830 **3EL/51,6**	14 690 **3EL/51,6**	17 620 **3EL/51,6**			
		0,71	1									50	450	
	50	803 **2EL/53,1**	1 130 **2EL/53,1**	–	–	–	–	–	–	–	–			
		1	1,14	1,41	1,99	2,8	3,95	5,6	7,3	7,9	10,3	45	400	
	45	1 080 **2EL/45,2**	1 230 **2EL/45,2**	1 600 **2EL/47,5**	2 250 **2EL/47,5**	3 170 **2EL/47,5**	4 470 **2EL/47,5**	6 310 **2EL/47,5**	7 820 **2EL/44,8**	8 900 **2EL/47,5**	11 030 **2EL/44,8**			

3



$n_{N2} \times L_h$	i_N	Gear reducer size P_{N2} kW M_{N2} N m ... / i 030A	042A	060A	085A	125A	180A	250A	355A	500A	710A	i_N	n_1 min^{-1}	n_{N2}
90 000	400	25 020 **4EL/377**	38 020 **4EL/386**	48 160 **4EL/377**	73 850 **4EL/382**	105 490 **4EL/386**	150 230 **4EL/378**	215 020 **4EL/382**	304 050 **4EL/386**	428 180 **4EL/420**	580 680 **4EL/420**			
		19,7	38,5	38,1	–	–	–	–	–	–	–	355	3 150	**9**
	355	20 500 **4EL/344**	37 900 **4EL/325**	39 760 **4EL/344**	63 200 **4EL/344**	105 740 **4EL/356**	149 200 **4EL/353**	215 780 **4EL/360**	304 760 **4EL/356**	412 270 **4EL/349**	581 290 **4EL/379**			
		23,2	36,7	46,1	68	96	139	–	–	–	–	315	2 800	
	315	25 120 **4EL/318**	38 020 **4EL/304**	49 970 **4EL/318**	74 090 **4EL/318**	105 920 **4EL/325**	150 850 **4EL/319**	215 890 **4EL/322**	305 290 **4EL/326**	425 010 **4EL/323**	582 580 **4EL/349**			
		22,2	36,4	44,1	65	93	133	–	–	–	–	280	2 500	
	280	25 190 **4EL/297**	38 040 **4EL/274**	50 110 **4EL/297**	74 310 **4EL/297**	106 130 **4EL/300**	151 280 **4EL/298**	216 360 **4EL/298**	305 890 **4EL/300**	429 500 **4EL/299**	581 050 **4EL/299**			
		23,5	34,9	46,7	69	97	141	201	279	–		250	2 240	
	250	25 090 **4EL/251**	38 140 **4EL/256**	49 930 **4EL/251**	74 030 **4EL/251**	105 820 **4EL/256**	150 710 **4EL/251**	215 550 **4EL/251**	305 020 **4EL/257**	421 670 **4EL/252**	–			
		19,3	27,2	37,5	62	82						250	2 240	
	250	20 520 **3EL/249**	26 920 **3EL/232**	39 800 **3EL/249**	63 070 **3EL/237**	84 310 **3EL/243**	–	–	–	–	–			
		20,2	30,3	39,2	62		120					224	2 000	
	224	20 460 **3EL/212**	31 670 **3EL/219**	39 690 **3EL/212**	63 090 **3EL/212**	–	125 680 **3EL/219**	–	–	–	–			
		19,1	30,2	37	62	80						200	1 800	
	200	20 540 **3EL/203**	31 680 **3EL/198**	39 830 **3EL/203**	63 120 **3EL/193**	84 380 **3EL/198**	–	–	–	–	–			
		22,5	33,4	41,2	66	93	116					200	1 800	
	200	25 170 **4EL/211**	38 260 **4EL/216**	46 140 **4EL/211**	74 240 **4EL/211**	106 130 **4EL/216**	130 210 **4EL/212**	–	–	–	–			
		23,6	35,1	37,9								180	1 600	
	180	25 090 **4EL/178**	38 130 **4EL/182**	40 280 **4EL/178**	–	–	–	–	–	–	–			
		19,9	29,8	36,8	55	76	118		247	345	–	180	1 600	
	180	20 490 **3EL/173**	31 700 **3EL/178**	40 210 **3EL/183**	61 740 **3EL/187**	84 690 **3EL/186**	125 810 **3EL/178**	–	253 310 **3EL/172**	354 280 **3EL/172**	478 190 **3EL/172**			
		22,3	30,2	35,9	65	74	110	158	240	338	452	160	1 400	
	160	25 180 **3EL/165**	34 800 **3EL/169**	39 920 **3EL/163**	74 330 **3EL/167**	84 850 **3EL/168**	126 400 **3EL/168**	180 680 **3EL/168**	253 790 **3EL/155**	354 810 **3EL/154**	479 090 **3EL/155**			
		24,3	32,9	47,8	71	91	121	167	299	329	483	140	1 250	
	140	25 040 **3EL/135**	34 600 **3EL/138**	49 160 **3EL/135**	73 900 **3EL/136**	91 930 **3EL/133**	125 640 **3EL/136**	183 260 **3EL/144**	303 610 **3EL/133**	369 200 **3EL/147**	543 140 **3EL/147**			
		19,7	29,4	37,1	57	103	135	195	253	399	551	125	1 120	
	125	21 900 **3EL/130**	31 740 **3EL/127**	40 190 **3EL/127**	63 420 **3EL/129**	105 380 **3EL/120**	148 190 **3EL/129**	215 970 **3EL/130**	258 950 **3EL/120**	407 860 **3EL/120**	563 720 **3EL/120**			
		23	31	45,1	67	102	134	195	294	398	547	112	1 000	
	112	25 130 **3EL/115**	34 730 **3EL/117**	49 350 **3EL/115**	74 190 **3EL/116**	105 450 **3EL/108**	148 290 **3EL/116**	216 020 **3EL/116**	303 950 **3EL/108**	408 330 **3EL/107**	565 520 **3EL/108**			
		22,4	33,2	38	66	97	140	199	275	389	532	100	900	
	100	25 180 **3EL/106**	38 270 **3EL/108**	42 820 **3EL/106**	74 260 **3EL/106**	105 790 **3EL/102**	149 160 **3EL/100**	215 720 **3EL/102**	305 300 **3EL/105**	423 320 **3EL/102**	579 390 **3EL/103**			
		23,3	34,6	46,3	69	96	139	197	276	387	525	90	800	
	90	25 110 **3EL/90,4**	38 170 **3EL/92,4**	49 960 **3EL/90,4**	74 070 **3EL/90,4**	105 890 **3EL/92,4**	150 800 **3EL/90,6**	215 830 **3EL/91,6**	305 200 **3EL/92,6**	424 380 **3EL/91,8**	579 920 **3EL/92,6**			
		24,4	36,3	48,6	71	93	142	161	222	373	506	80	710	
	80	25 030 **3EL/76,2**	38 050 **3EL/77,9**	49 800 **3EL/76,2**	73 890 **3EL/77,1**	106 130 **3EL/85,2**	147 690 **3EL/77,2**	180 460 **3EL/83,5**	255 040 **3EL/85,3**	419 890 **3EL/83,6**	581 270 **3EL/85,3**			
		23,2	34,6	46,2	69	96	139	199	276	390	524	71	630	
	71	25 110 **3EL/71,3**	38 170 **3EL/72,9**	49 960 **3EL/71,3**	74 080 **3EL/71,3**	105 890 **3EL/72,9**	150 810 **3EL/71,4**	215 690 **3EL/71,4**	305 220 **3EL/73**	423 040 **3EL/71,5**	579 960 **3EL/73**			
		24,4	36,3	48,6	72	101	146					63	560	
	63	25 030 **3EL/60,1**	38 040 **3EL/61,4**	49 800 **3EL/60,1**	73 830 **3EL/60,1**	105 550 **3EL/61,4**	150 320 **3EL/60,2**	–	–	–	–			
												56	500	
	56	–	–	–	–	–	–	–	–	–	–			
		23,4	34,8	45,3								50	450	
	50	25 100 **3EL/50,6**	38 160 **3EL/51,7**	48 650 **3EL/50,6**	–	–	–	–	–	–	–			
												50	450	
	50	–	–	–	–	–	–	–	–	–	–			
												45	400	
	45	–	–	–	–	–	–	–	–	–	–			

3



$n_{N2} \times L_h$	i_N	Gear reducer size P_{N2} kW M_{N2} N m ... / i 001A	002A	003A	004A	006A	009A	012A	015A	018A	021A	i_N	n_1 min^{-1}	n_{N2}
90 000	40	1,06 1 070 **2EL/37,7**	1,45 1 470 **2EL/37,7**	1,86 2 020 **2EL/40,4**	2,46 2 680 **2EL/40,4**	3,47 3 780 **2EL/40,4**	4,9 5 330 **2EL/40,4**	6,9 7 510 **2EL/40,4**	8,6 9 330 **2EL/40,4**	9,7 10 590 **2EL/40,4**	9,7 10 590 **2EL/40,4**	40	355	**9**
	35,5	0,91 984 **2EL/35,6**	0,91 984 **2EL/35,6**	2,02 2 010 **2EL/32,9**	2,76 2 750 **2EL/32,9**	3,78 3 770 **2EL/32,9**	5,3 5 310 **2EL/32,9**	7,5 7 490 **2EL/32,9**	9,3 9 280 **2EL/32,9**	10,9 10 880 **2EL/32,9**	13,5 13 480 **2EL/32,9**	35,5	315	
	31,5	0,97 1 080 **2EL/32,6**	1,33 1 480 **2EL/32,6**	1,97 2 140 **2EL/31,9**	1,97 2 140 **2EL/31,9**	2,78 3 020 **2EL/31,9**	3,92 4 260 **2EL/31,9**	5,5 6 010 **2EL/31,9**	7,8 8 470 **2EL/31,9**	7,8 8 470 **2EL/31,9**	– 	31,5	280	
	28	1,11 1 270 **2EL/29,7**	1,18 1 340 **2EL/29,7**	1,89 2 020 **2EL/28**	2,58 2 760 **2EL/28**	3,53 3 780 **2EL/28**	4,98 5 330 **2EL/28**	7 7 520 **2EL/28**	8,7 9 320 **2EL/28**	10,2 10 920 **2EL/28**	12,6 13 540 **2EL/28**	28	250	
	25	1,15 1 260 **2EL/25,7**	1,56 1 710 **2EL/25,7**	2,16 2 390 **2EL/25,9**	2,69 2 970 **2EL/25,9**	3,79 4 190 **2EL/25,9**	5,3 5 910 **2EL/25,9**	7,5 8 340 **2EL/25,9**	10,6 11 750 **2EL/25,9**	10,6 11 750 **2EL/25,9**	10,6 11 750 **2EL/25,9**	25	224	
	22,4	1,02 1 080 **2EL/22**	1,4 1 470 **2EL/22**	2,26 2 380 **2EL/22,1**	3,28 3 460 **2EL/22,1**	4,49 4 730 **2EL/22,1**	6,5 6 880 **2EL/22,1**	9 9 520 **2EL/22,1**	11,2 11 800 **2EL/22,1**	13,3 14 020 **2EL/22,1**	16,5 17 380 **2EL/22,1**	22,4	200	
	20	1,16 1 260 **2EL/20,5**	1,6 1 740 **2EL/20,5**	–	–	–	–	–	–	–	–	20	180	
	18	0,99 1 080 **2EL/18,3**	1,35 1 480 **2EL/18,3**	1,82 2 020 **2EL/18,6**	2,49 2 770 **2EL/18,6**	3,41 3 790 **2EL/18,6**	4,81 5 350 **2EL/18,6**	6,8 7 540 **2EL/18,6**	8,4 9 340 **2EL/18,6**	9,9 10 950 **2EL/18,6**	12,2 13 570 **2EL/18,6**	18	160	
	16	1,08 1 270 **2EL/17,4**	1,49 1 770 **2EL/17,4**	2,03 2 420 **2EL/17,4**	2,95 3 510 **2EL/17,4**	4,04 4 810 **2EL/17,4**	5,9 6 980 **2EL/17,4**	8,1 9 660 **2EL/17,4**	10 11 880 **2EL/17,4**	12,5 14 870 **2EL/17,4**	15,1 17 920 **2EL/17,4**	16	140	
	14	1,15 1 260 **2EL/14,4**	1,59 1 750 **2EL/14,4**	2,14 2 400 **2EL/14,7**	3,1 3 480 **2EL/14,7**	4,25 4 760 **2EL/14,7**	6,2 6 920 **2EL/14,7**	8,5 9 580 **2EL/14,7**	10,6 11 840 **2EL/14,7**	13,1 14 740 **2EL/14,7**	15,9 17 860 **2EL/14,7**	14	125	
	12,5	1,14 1 180 **2EL/12,1**	1,64 1 700 **2EL/12,1**	2,24 2 360 **2EL/12,4**	3,18 3 350 **2EL/12,4**	4,5 4 750 **2EL/12,4**	6,4 6 700 **2EL/12,4**	9 9 500 **2EL/12,4**	10,6 11 140 **2EL/12,4**	12,5 13 200 **2EL/12,4**	14,4 15 190 **2EL/12,4**	12,5	112	
71 000	3550	816 **4EL/3868**	1 150 **4EL/3868**	1 610 **4EL/3460**	2 270 **4EL/3460**	3 200 **4EL/3460**	–	–	–	–	–			
	3150	1 100 **4EL/3296**	1 250 **4EL/3296**	–	–	–	4 520 **4EL/3094**	6 370 **4EL/3094**	–	8 980 **4EL/3094**	–			
	2800	1 090 **4EL/2750**	1 490 **4EL/2750**	2 050 **4EL/2947**	2 720 **4EL/2947**	3 840 **4EL/2947**	–	–	7 950 **4EL/2921**	–	–			
	2500	1 090 **4EL/2377**	1 490 **4EL/2377**	2 040 **4EL/2459**	2 790 **4EL/2399**	3 820 **4EL/2399**	5 410 **4EL/2636**	7 630 **4EL/2636**	9 480 **4EL/2636**	10 750 **4EL/2636**	11 140 **4EL/2377**			
	2240	1 290 **4EL/2168**	1 350 **4EL/2168**	2 180 **4EL/2324**	–	–	5 390 **4EL/2145**	7 610 **4EL/2145**	9 430 **4EL/2145**	11 050 **4EL/2145**	13 690 **4EL/2145**			
	2000	–	–	2 050 **4EL/2001**	2 810 **4EL/2001**	3 850 **4EL/2043**	5 380 **4EL/1901**	7 590 **4EL/1901**	–	–	–			
	1800	1 310 **4EL/1874**	1 740 **4EL/1874**	2 490 **4EL/1891**	2 800 **4EL/1730**	3 830 **4EL/1730**	5 420 **4EL/1790**	7 650 **4EL/1827**	9 480 **4EL/1827**	11 090 **4EL/1790**	13 760 **4EL/1827**			
	1600	1 300 **4EL/1564**	1 730 **4EL/1564**	2 470 **4EL/1611**	3 590 **4EL/1611**	4 630 **4EL/1611**	6 010 **4EL/1691**	8 470 **4EL/1691**	11 950 **4EL/1691**	11 060 **4EL/1525**	13 700 **4EL/1525**			
	1400	1 290 **4EL/1351**	1 730 **4EL/1351**	2 450 **4EL/1364**	3 550 **4EL/1344**	4 860 **4EL/1344**	7 140 **4EL/1441**	9 880 **4EL/1441**	11 990 **4EL/1441**	14 210 **4EL/1441**	13 670 **4EL/1318**			
	1250	1 300 **4EL/1249**	1 800 **4EL/1249**	2 460 **4EL/1270**	3 580 **4EL/1270**	3 830 **4EL/1248**	7 060 **4EL/1202**	7 630 **4EL/1259**	9 450 **4EL/1267**	11 080 **4EL/1267**	13 730 **4EL/1267**			
	1120	1 300 **4EL/1128**	1 730 **4EL/1128**	2 460 **4EL/1122**	3 570 **4EL/1122**	4 890 **4EL/1122**	7 120 **4EL/1136**	9 910 **4EL/1172**	12 000 **4EL/1172**	14 270 **4EL/1172**	17 680 **4EL/1172**			
	1000	1 310 **4EL/1043**	1 810 **4EL/1043**	2 460 **4EL/984**	3 560 **4EL/970**	4 870 **4EL/970**	7 110 **4EL/999**	9 840 **4EL/999**	11 970 **4EL/999**	14 230 **4EL/999**	17 640 **4EL/999**			
	900	1 300 **4EL/901**	1 800 **4EL/901**	2 470 **4EL/909**	3 590 **4EL/916**	4 920 **4EL/916**	7 160 **4EL/924**	9 910 **4EL/924**	11 940 **4EL/846**	14 190 **4EL/846**	17 580 **4EL/846**			
	800	1 300 **4EL/779**	1 800 **4EL/779**	2 460 **4EL/786**	3 610 **4EL/838**	4 940 **4EL/838**	7 110 **4EL/788**	9 840 **4EL/788**	11 970 **4EL/788**	15 150 **4EL/788**	17 150 **4EL/788**			
	710	1 300 **4EL/720**	1 810 **4EL/720**	2 480 **4EL/732**	3 600 **4EL/732**	4 930 **4EL/732**	7 140 **4EL/720**	9 880 **4EL/720**	11 990 **4EL/720**	14 250 **4EL/720**	17 660 **4EL/720**			
	630	1 300 **4EL/622**	1 790 **4EL/622**	2 460 **4EL/628**	3 560 **4EL/611**	4 870 **4EL/611**	7 150 **4EL/657**	9 900 **4EL/657**	12 000 **4EL/657**	15 240 **4EL/657**	18 100 **4EL/657**			
	560	1 290 **4EL/546**	1 730 **4EL/546**	2 470 **4EL/566**	3 580 **4EL/566**	4 900 **4EL/566**	7 120 **4EL/568**	9 860 **4EL/568**	11 980 **4EL/568**	15 170 **4EL/568**	18 070 **4EL/568**			



$n_{N2} \times L_h$	i_N	Gear reducer size P_{N2} kW M_{N2} N m ... / i 030A	042A	060A	085A	125A	180A	250A	355A	500A	710A	i_N	n_1 min^{-1}	n_{N2}
90 000		19		27,3								40	355	**9**
	40	20 540 **2EL/40,1**	–	29 430 **2EL/40,1**	–	–	–	–	–	–	–			
		20,7	17,3	40,1								35,5	315	
	35,5	20 430 **2EL/32,6**	19 580 **2EL/37,3**	39 630 **2EL/32,6**	–	–	–	–	–	–	–			
		15,5	26,1	37,9	60	78						31,5	280	
	31,5	16 510 **2EL/31,2**	27 000 **2EL/30,4**	39 780 **2EL/30,8**	63 250 **2EL/31**	84 550 **2EL/31,8**	–	–	–	–	–			
		19,3	29	37,5	60	85	115	164	232	318	429	28	250	
	28	20 520 **2EL/27,8**	31 760 **2EL/28,7**	39 800 **2EL/27,8**	63 270 **2EL/27,8**	84 080 **2EL/25,9**	126 040 **2EL/28,6**	180 190 **2EL/28,7**	254 320 **2EL/28,7**	356 210 **2EL/29,3**	480 750 **2EL/29,3**			
		21,1	28,8	39,1	59	86	116	175	248	344	506	25	224	
	25	22 900 **2EL/25,4**	31 770 **2EL/25,9**	40 050 **2EL/24**	61 490 **2EL/24,4**	92 230 **2EL/25**	121 150 **2EL/24,5**	182 720 **2EL/24,5**	259 300 **2EL/24,5**	368 100 **2EL/25,1**	541 480 **2EL/25,1**			
		24,2	32,7	47,5	71	80	141	204	288	312	422	22,4	200	
	22,4	25 040 **2EL/21,7**	34 610 **2EL/22,1**	49 170 **2EL/21,7**	73 930 **2EL/21,9**	84 420 **2EL/22,1**	147 770 **2EL/22**	215 380 **2EL/22,1**	304 370 **2EL/22,1**	356 620 **2EL/23,9**	481 290 **2EL/23,9**			
			29,3			98	119	166	235	383	529	20	180	
	20	–	31 740 **2EL/20,4**	–	–	105 760 **2EL/20,4**	125 800 **2EL/20**	180 060 **2EL/20,4**	254 130 **2EL/20,4**	415 320 **2EL/20,4**	573 760 **2EL/20,4**			
		18,7	36,5	36,2		101		207	292	401	554	18	160	
	18	20 570 **2EL/18,5**	38 030 **2EL/17,5**	39 890 **2EL/18,5**	–	105 520 **2EL/17,5**	–	215 180 **2EL/17,5**	304 090 **2EL/17,5**	418 220 **2EL/17,5**	577 750 **2EL/17,5**			
		21,7		43,1	64		130					16	140	
	16	25 230 **2EL/17,1**	–	50 190 **2EL/17,1**	74 420 **2EL/17,1**	–	151 510 **2EL/17,1**	–	–	–	–			
		22,9	34	45,5								14	125	
	14	25 140 **2EL/14,4**	38 210 **2EL/14,7**	50 010 **2EL/14,4**	–	–	–	–	–	–	–			
												12,5	112	
	12,5	–	–	–	–	–	–	–	–	–	–			
71 000	3550	–	–	–	–	–	–	–	–	–	–			
	3150	–	–	–	–	–	–	–	–	–	–			
	2800	–	–	–	–	–	–	–	–	–	–			
	2500	–	–	–	–	–	–	–	–	–	–			
	2240	20 870 **4EL/2338**	–	–	–	–	–	–	–	–	–			
	2000	20 780 **4EL/1902**	–	–	–	–	–	–	–	–	–			
	1800	–	32 060 **4EL/1673**	40 430 **4EL/1796**	64 300 **4EL/1808**	85 950 **4EL/1852**	–	–	–	–	–			
	1600	20 860 **4EL/1621**	32 080 **4EL/1509**	40 450 **4EL/1621**	64 300 **4EL/1621**	85 440 **4EL/1507**	128 090 **4EL/1670**	–	–	–	–			
	1400	23 280 **4EL/1482**	32 100 **4EL/1361**	40 480 **4EL/1462**	64 360 **4EL/1471**	85 730 **4EL/1423**	–	–	256 450 **4EL/1314**	–	–			
	1250	25 450 **4EL/1263**	35 170 **4EL/1291**	40 340 **4EL/1245**	75 120 **4EL/1278**	85 750 **4EL/1284**	127 740 **4EL/1283**	182 600 **4EL/1283**	256 490 **4EL/1186**	360 990 **4EL/1312**	–			
	1120	23 300 **4EL/1206**	32 220 **4EL/1160**	40 380 **4EL/1124**	64 180 **4EL/1124**	85 830 **4EL/1160**	127 810 **4EL/1150**	182 700 **4EL/1150**	256 730 **4EL/1071**	373 220 **4EL/1122**	–			
	1000	25 490 **4EL/1028**	35 230 **4EL/1051**	50 060 **4EL/1028**	75 260 **4EL/1040**	85 920 **4EL/1046**	149 900 **4EL/984**	218 450 **4EL/990**	309 170 **4EL/1014**	360 400 **4EL/1008**	486 400 **4EL/1008**			
	900	25 430 **4EL/876**	35 150 **4EL/895**	49 930 **4EL/876**	75 070 **4EL/886**	107 380 **4EL/914**	150 050 **4EL/888**	218 590 **4EL/888**	257 960 **4EL/911**	434 730 **4EL/914**	548 170 **4EL/862**			
	800	25 560 **4EL/836**	38 750 **4EL/828**	50 150 **4EL/836**	75 400 **4EL/846**	107 480 **4EL/825**	150 180 **4EL/800**	218 870 **4EL/806**	309 160 **4EL/800**	433 710 **4EL/782**	548 680 **4EL/778**			
	710	25 470 **4EL/713**	38 640 **4EL/706**	50 010 **4EL/713**	75 190 **4EL/721**	107 200 **4EL/706**	150 280 **4EL/722**	218 920 **4EL/722**	308 870 **4EL/703**	433 870 **4EL/703**	586 870 **4EL/703**			
	630	25 510 **4EL/659**	38 480 **4EL/595**	49 840 **4EL/607**	75 260 **4EL/659**	107 180 **4EL/634**	151 160 **4EL/624**	218 610 **4EL/635**	308 310 **4EL/614**	433 760 **4EL/630**	586 720 **4EL/630**			
	560	25 450 **4EL/562**	38 600 **4EL/556**	50 630 **4EL/562**	75 060 **4EL/562**	107 280 **4EL/572**	152 830 **4EL/563**	218 570 **4EL/563**	308 600 **4EL/554**	434 160 **4EL/568**	587 260 **4EL/568**			



$n_{N2} \times L_h$	i_N	Gear reducer size P_{N2} kW M_{N2} N m ... / i 001A	002A	003A	004A	006A	009A	012A	015A	018A	021A	i_N	n_1 min^{-1}	n_{N2}
71 000	500	1 300 **4EL/497**	1 800 **4EL/497**	2 480 **4EL/517**	3 600 **4EL/517**	4 920 **4EL/517**	7 150 **4EL/518**	9 900 **4EL/518**	12 000 **4EL/518**	15 230 **4EL/518**	18 100 **4EL/518**			
		0,96	1,33	1,8	2,62	3,58	5,2	7,3	8,8	11,2	13,3	450	3 150	**7,1**
	450	1 300 **4EL/445**	1 800 **4EL/445**	2 470 **4EL/452**	3 590 **4EL/452**	4 910 **4EL/452**	7 120 **4EL/448**	9 860 **4EL/448**	11 980 **4EL/448**	15 170 **4EL/448**	18 070 **4EL/448**			
		0,91	1,27	1,73	2,51	3,44	5,2	7,2	8,7	10,4	12,8	400	2 800	
	400	1 310 **4EL/420**	1 820 **4EL/420**	2 490 **4EL/422**	3 610 **4EL/422**	4 950 **4EL/422**	7 140 **4EL/404**	9 880 **4EL/404**	11 990 **4EL/404**	14 250 **4EL/404**	17 660 **4EL/404**			
		0,96	1,33	1,81	2,63	3,6	5,2	7,2	8,8	11,1	13,2	355	2 500	
	355	1 300 **4EL/356**	1 800 **4EL/356**	2 470 **4EL/357**	3 580 **4EL/357**	4 910 **4EL/357**	7 130 **4EL/358**	9 870 **4EL/358**	11 990 **4EL/358**	15 190 **4EL/358**	18 080 **4EL/358**			
		0,99	1,37	1,82	2,65	3,62	5,2	7,2	8,7	11	13,3	315	2 240	
	315	1 290 **4EL/306**	1 790 **4EL/306**	2 470 **4EL/317**	3 580 **4EL/317**	4 900 **4EL/317**	7 140 **4EL/323**	9 880 **4EL/323**	11 990 **4EL/323**	15 210 **4EL/323**	18 070 **4EL/318**			
		0,93	1,29	1,76	2,55	3,49	4,99	6,9	8,4	10,6	12,6	280	2 000	
	280	1 310 **4EL/295**	1 810 **4EL/295**	2 480 **4EL/296**	3 600 **4EL/296**	4 930 **4EL/296**	7 190 **4EL/301**	9 950 **4EL/301**	12 030 **4EL/301**	15 310 **4EL/301**	18 140 **4EL/303**			
		0,98	1,36	1,85	2,69	3,68	5,3	7,3	8,9	11,2	13,4	250	1 800	
	250	1 300 **4EL/249**	1 790 **4EL/249**	2 460 **4EL/250**	3 570 **4EL/250**	4 890 **4EL/250**	7 120 **4EL/255**	9 860 **4EL/255**	11 980 **4EL/255**	15 170 **4EL/255**	18 070 **4EL/255**			
		0,96	1	1,55	2,05	3,01	4,06	5,7	7,1	8,3	10,3	250	1 800	
	250	1 300 **3EL/254**	1 350 **3EL/254**	2 050 **3EL/249**	2 710 **3EL/249**	3 820 **3EL/239**	5 410 **3EL/251**	7 620 **3EL/251**	9 450 **3EL/251**	11 070 **3EL/251**	13 720 **3EL/251**			
		0,99	1,32	1,86	2,27	3,21	4,22	6	7,4	8,6	10,7	224	1 600	
	224	1 290 **3EL/219**	1 730 **3EL/219**	2 460 **3EL/221**	3 010 **3EL/221**	4 240 **3EL/221**	5 390 **3EL/214**	7 600 **3EL/214**	9 420 **3EL/214**	11 040 **3EL/214**	13 690 **3EL/214**			
		0,93	1,29	1,75	2,55	3,49	4,98	6,9	8,3	10,6	12,6	200	1 400	
	200	1 310 **4EL/207**	1 810 **4EL/207**	2 480 **4EL/207**	3 600 **4EL/207**	4 930 **4EL/207**	7 190 **4EL/211**	9 950 **4EL/211**	12 030 **4EL/211**	15 310 **4EL/211**	18 140 **4EL/211**			
		0,91	1,09	1,5	2,06	2,78	4,43	6,2	8,8	8,8	9,9	200	1 400	
	200	1 310 **3EL/212**	1 500 **3EL/201**	2 050 **3EL/200**	2 810 **3EL/200**	3 840 **3EL/203**	5 980 **3EL/198**	8 440 **3EL/198**	11 900 **3EL/198**	11 900 **3EL/198**	13 760 **3EL/204**			
		0,99	1,37	1,84	2,68	3,66	5,2	7,2	8,8	11,2	13,3	180	1 250	
	180	1 290 **4EL/171**	1 790 **4EL/171**	2 460 **4EL/175**	3 570 **4EL/175**	4 890 **4EL/175**	7 120 **4EL/178**	9 860 **4EL/178**	11 980 **4EL/178**	15 180 **4EL/178**	18 070 **4EL/178**			
		0,93	1,24	1,76	2,14	3,22	4,06	5,7	7,1	8,3	10,3	180	1 250	
	180	1 310 **3EL/183**	1 740 **3EL/183**	2 480 **3EL/185**	3 020 **3EL/185**	4 640 **3EL/189**	5 410 **3EL/174**	7 620 **3EL/174**	9 450 **3EL/174**	11 070 **3EL/174**	13 720 **3EL/174**			
		0,96	1,28	1,81	2,66	3,65	4,99	6,9	8,4	9,9	9,9	160	1 120	
	160	1 300 **3EL/158**	1 730 **3EL/158**	2 470 **3EL/160**	3 580 **3EL/157**	4 900 **3EL/157**	7 190 **3EL/169**	9 950 **3EL/169**	12 030 **3EL/169**	14 250 **3EL/169**	14 250 **3EL/169**			
		0,94	1,3	1,89	2,74	3,75	5,4	7,5	9,1	10,8	13,4	140	1 000	
	140	1 310 **3EL/146**	1 810 **3EL/146**	2 450 **3EL/136**	3 560 **3EL/136**	4 870 **3EL/136**	7 080 **3EL/137**	9 810 **3EL/137**	11 960 **3EL/137**	14 210 **3EL/137**	17 610 **3EL/137**			
		0,97	1,34	1,86	2,71	3,71	5,7	7,8	9,6	11,4	14,1	125	900	
	125	1 300 **3EL/126**	1 800 **3EL/126**	2 460 **3EL/124**	3 570 **3EL/124**	4 880 **3EL/124**	7 030 **3EL/117**	9 730 **3EL/117**	11 920 **3EL/117**	14 160 **3EL/117**	17 550 **3EL/117**			
		1,01	1,4	1,89	2,74	3,75	5,5	7,6	9,2	11,7	12,1	112	800	
	112	1 290 **3EL/107**	1 790 **3EL/107**	2 450 **3EL/109**	3 560 **3EL/109**	4 870 **3EL/109**	7 070 **3EL/108**	9 790 **3EL/108**	11 950 **3EL/108**	15 060 **3EL/108**	15 700 **3EL/108**			
		0,96	1,33	1,76	2,56	3,05	4,08	5,7	7,1	8,3	10,3	100	710	
	100	1 300 **3EL/101**	1 800 **3EL/101**	2 480 **3EL/105**	3 600 **3EL/105**	4 290 **3EL/105**	5 410 **3EL/98,6**	7 620 **3EL/98,6**	9 450 **3EL/98,6**	11 070 **3EL/98,6**	13 720 **3EL/98,6**			
		0,97	1,34	1,78	2,58	3,53	5,1	7,1	8,6	10,9	12,6	90	630	
	90	1 300 **3EL/88,7**	1 800 **3EL/88,7**	2 480 **3EL/92**	3 600 **3EL/92**	4 920 **3EL/92**	7 150 **3EL/92,2**	9 900 **3EL/92,2**	12 000 **3EL/92,2**	15 240 **3EL/92,2**	17 680 **3EL/92,2**			
		0,84	1,15	1,88	2,74	3,75	5,4	7,4	9	11,4	13,3	80	560	
	80	1 090 **3EL/76**	1 490 **3EL/76**	2 450 **3EL/76,2**	3 560 **3EL/76,2**	4 870 **3EL/76,2**	7 100 **3EL/77,7**	9 820 **3EL/77,7**	11 960 **3EL/77,7**	15 120 **3EL/77,7**	17 620 **3EL/77,7**			
		0,96	1,33	1,79	2,59	3,55	5,1	7,1	8,6	11	13	71	500	
	71	1 300 **3EL/70,8**	1 800 **3EL/70,8**	2 470 **3EL/72,5**	3 590 **3EL/72,5**	4 920 **3EL/72,5**	7 150 **3EL/72,7**	9 890 **3EL/72,7**	12 000 **3EL/72,7**	15 230 **3EL/72,7**	18 090 **3EL/72,7**			
		0,82	1,12	1,89	2,74	3,76	5,4	7,5	9,2	11,6	13,9	63	450	
	63	1 090 **3EL/63**	1 500 **3EL/63**	2 450 **3EL/61,1**	3 560 **3EL/61,1**	4 870 **3EL/61,1**	7 080 **3EL/61,3**	9 800 **3EL/61,3**	11 950 **3EL/61,3**	15 080 **3EL/61,3**	18 020 **3EL/61,3**			
		0,92	1,27									56	400	
	56	1 310 **3EL/59,9**	1 820 **3EL/59,9**	–	–	–	–	–	–	–	–			
		0,57	0,8									50	355	
	50	814 **2EL/53,1**	1 150 **2EL/53,1**	–	–	–	–	–	–	–	–			



$n_{N2} \times L_h$	i_N	Gear reducer size P_{N2} kW M_{N2} N m ... / i **030A**	**042A**	**060A**	**085A**	**125A**	**180A**	**250A**	**355A**	**500A**	**710A**	i_N	n_1 min^{-1}	n_{N2}
71 000	500	25 380 **4EL/479**	38 580 **4EL/489**	50 500 **4EL/479**	74 880 **4EL/479**	107 180 **4EL/500**	152 440 **4EL/479**	218 180 **4EL/485**	308 920 **4EL/501**	433 430 **4EL/491**	586 940 **4EL/500**			
		19	28,2	37,7	–	–	–	–	–	–	–	450	3 150	**7,1**
	450	25 450 **4EL/443**	38 680 **4EL/453**	50 630 **4EL/443**	75 070 **4EL/443**	107 290 **4EL/451**	145 850 **4EL/444**	218 590 **4EL/444**	309 240 **4EL/452**	433 880 **4EL/443**	587 310 **4EL/448**			
		19,7	29,3	39,2	58	81	118	–	–	–	–	400	2 800	
	400	25 380 **4EL/377**	38 580 **4EL/386**	50 500 **4EL/377**	74 930 **4EL/382**	107 040 **4EL/386**	152 440 **4EL/378**	218 170 **4EL/382**	308 510 **4EL/386**	435 590 **4EL/420**	589 200 **4EL/420**			
		15,8	31	30,7	48,8	79	112	–	–	–	–	355	2 500	
	355	20 790 **4EL/344**	38 440 **4EL/325**	40 330 **4EL/344**	64 100 **4EL/344**	107 250 **4EL/356**	151 330 **4EL/353**	218 860 **4EL/360**	309 120 **4EL/356**	433 700 **4EL/349**	589 590 **4EL/379**			
		18,8	29,7	37,4	55	77	113	159	223	–	–	315	2 240	
	315	25 460 **4EL/318**	38 550 **4EL/304**	50 660 **4EL/318**	75 110 **4EL/318**	107 380 **4EL/325**	152 920 **4EL/319**	218 870 **4EL/322**	309 500 **4EL/326**	434 550 **4EL/323**	591 680 **4EL/349**			
		18	29,5	35,8	53	75	108	154	216	305	413	280	2 000	
	280	25 540 **4EL/297**	38 570 **4EL/274**	50 820 **4EL/297**	75 330 **4EL/297**	107 590 **4EL/300**	153 360 **4EL/298**	219 340 **4EL/298**	310 100 **4EL/300**	435 490 **4EL/299**	589 060 **4EL/299**			
		19,1	28,4	38	56	79	115	164	227	325		250	1 800	
	250	25 430 **4EL/251**	38 660 **4EL/256**	50 600 **4EL/251**	75 030 **4EL/251**	107 250 **4EL/256**	152 750 **4EL/251**	218 460 **4EL/251**	309 140 **4EL/257**	433 730 **4EL/252**	–			
		15,7	22,2	30,5	51	66						250	1 800	
	250	20 800 **3EL/249**	27 280 **3EL/232**	40 340 **3EL/249**	63 920 **3EL/237**	85 450 **3EL/243**	–	–	–	–	–			
		16,4	24,6	31,8	50		98					224	1 600	
	224	20 750 **3EL/212**	32 110 **3EL/219**	40 240 **3EL/212**	63 960 **3EL/212**	–	127 410 **3EL/219**	–	–	–	–			
		17,8	26,4	34,5	52	73	97					200	1 400	
	200	25 600 **4EL/211**	38 880 **4EL/216**	49 750 **4EL/211**	75 400 **4EL/211**	107 900 **4EL/216**	140 400 **4EL/212**	–	–	–	–			
		15,1	23,9	29,3	48,8	64						200	1 400	
	200	20 860 **3EL/203**	32 170 **3EL/198**	40 450 **3EL/203**	64 100 **3EL/193**	85 690 **3EL/198**	–	–	–	–	–			
		18,7	27,8	31,9								180	1 250	
	180	25 470 **4EL/178**	38 710 **4EL/182**	43 370 **4EL/178**	–	–	–	–	–	–	–			
		15,8	23,6	29,2	43,9	60	94		196	274	369	180	1 250	
	180	20 800 **3EL/173**	32 190 **3EL/178**	40 820 **3EL/183**	62 680 **3EL/187**	85 980 **3EL/186**	127 730 **3EL/178**	–	257 180 **3EL/172**	359 690 **3EL/172**	485 480 **3EL/172**			
		18,1	24,5	29,1	53	60	89	128	194	274	367	160	1 120	
	160	25 530 **3EL/165**	35 280 **3EL/169**	40 470 **3EL/163**	75 350 **3EL/167**	86 020 **3EL/168**	128 140 **3EL/168**	183 180 **3EL/168**	257 290 **3EL/155**	359 700 **3EL/154**	485 700 **3EL/155**			
		19,7	26,7	38,8	58	74	98	135	243	267	392	140	1 000	
	140	25 380 **3EL/135**	35 080 **3EL/138**	49 830 **3EL/135**	74 920 **3EL/136**	93 200 **3EL/133**	127 370 **3EL/136**	185 790 **3EL/144**	307 790 **3EL/133**	374 290 **3EL/147**	550 630 **3EL/147**			
		16	23,9	30,2	46,8	84	110	159	206	340	460	125	900	
	125	22 190 **3EL/130**	32 160 **3EL/127**	40 730 **3EL/127**	64 270 **3EL/129**	106 810 **3EL/120**	150 200 **3EL/129**	218 890 **3EL/130**	262 440 **3EL/120**	432 420 **3EL/120**	584 970 **3EL/120**			
		18,6	25,2	36,5	54	83	108	158	238	338	453	112	800	
	112	25 480 **3EL/115**	35 210 **3EL/117**	50 030 **3EL/115**	75 210 **3EL/116**	106 910 **3EL/108**	150 330 **3EL/116**	219 000 **3EL/116**	308 140 **3EL/108**	432 640 **3EL/107**	585 510 **3EL/108**			
		17,9	26,6	30,4	53	78	112	159	220	315	426	100	710	
	100	25 560 **3EL/106**	38 830 **3EL/108**	43 450 **3EL/106**	75 350 **3EL/106**	107 340 **3EL/102**	151 340 **3EL/100**	218 880 **3EL/102**	309 770 **3EL/105**	434 570 **3EL/102**	587 880 **3EL/103**			
		18,6	27,6	37	55	77	111	158	221	312	419	90	630	
	90	25 480 **3EL/90,4**	38 730 **3EL/92,4**	50 690 **3EL/90,4**	75 160 **3EL/90,4**	107 450 **3EL/92,4**	153 030 **3EL/90,6**	219 020 **3EL/91,6**	309 700 **3EL/92,6**	434 840 **3EL/91,8**	588 490 **3EL/92,6**			
		19,6	29,1	38,9	57	74	114	129	178	305	405	80	560	
	80	25 400 **3EL/76,2**	38 600 **3EL/77,9**	50 530 **3EL/76,2**	74 970 **3EL/77,1**	107 690 **3EL/85,2**	149 850 **3EL/77,2**	183 110 **3EL/83,5**	258 790 **3EL/85,3**	435 490 **3EL/83,6**	589 800 **3EL/85,3**			
		18,7	27,8	37,2	55	77	112	160	222	318	422	71	500	
	71	25 470 **3EL/71,3**	38 710 **3EL/72,9**	50 670 **3EL/71,3**	75 130 **3EL/71,3**	107 410 **3EL/72,9**	152 960 **3EL/71,4**	218 770 **3EL/71,4**	309 580 **3EL/73**	434 350 **3EL/71,5**	588 250 **3EL/73**			
		19,9	29,6	39,6	59	82	119					63	450	
	63	25 370 **3EL/60,1**	38 560 **3EL/61,4**	50 470 **3EL/60,1**	74 830 **3EL/60,1**	106 970 **3EL/61,4**	152 350 **3EL/60,2**	–	–	–	–			
												56	400	
	56	–	–	–	–	–	–	–	–	–	–			
												50	355	
	50	–	–	–	–	–	–	–	–	–	–			



n_{N2} x L_h	i_N	Gear reducer size P_{N2} kW M_{N2} N m ... / i 001A	002A	003A	004A	006A	009A	012A	015A	018A	021A	i_N	n_1 min^{-1}	n_{N2}
71 000	50	0,97 1 300 **3EL/49,7**	1,35 1 800 **3EL/49,7**	1,81 2 470 **3EL/50,6**	2,63 3 580 **3EL/50,6**	3,6 4 910 **3EL/50,6**	5,1 7 150 **3EL/51,6**	7,1 9 890 **3EL/51,6**	8,6 12 000 **3EL/51,6**	11 15 230 **3EL/51,6**	13 18 090 **3EL/51,6**	50	355	**7,1**
	45	0,8 1 090 **2EL/45,2**	0,91 1 250 **2EL/45,2**	1,13 1 620 **2EL/47,5**	1,59 2 280 **2EL/47,5**	2,24 3 220 **2EL/47,5**	3,16 4 540 **2EL/47,5**	4,45 6 400 **2EL/47,5**	5,8 7 940 **2EL/44,8**	6,3 9 030 **2EL/47,5**	8,2 11 200 **2EL/44,8**	45	315	
	40	0,85 1 090 **2EL/37,7**	1,16 1 490 **2EL/37,7**	1,49 2 050 **2EL/40,4**	1,97 2 720 **2EL/40,4**	2,78 3 830 **2EL/40,4**	3,92 5 400 **2EL/40,4**	5,5 7 620 **2EL/40,4**	6,9 9 470 **2EL/40,4**	7,8 10 740 **2EL/40,4**	7,8 10 740 **2EL/40,4**	40	280	
	35,5	0,73 998 **2EL/35,6**	0,73 998 **2EL/35,6**	1,62 2 040 **2EL/32,9**	2,22 2 790 **2EL/32,9**	3,04 3 820 **2EL/32,9**	4,29 5 390 **2EL/32,9**	6 7 600 **2EL/32,9**	7,5 9 410 **2EL/32,9**	8,8 11 030 **2EL/32,9**	10,9 13 670 **2EL/32,9**	35,5	250	
	31,5	0,79 1 090 **2EL/32,6**	1,08 1 500 **2EL/32,6**	1,6 2 170 **2EL/31,9**	1,6 2 170 **2EL/31,9**	2,25 3 060 **2EL/31,9**	3,18 4 320 **2EL/31,9**	4,48 6 090 **2EL/31,9**	6,3 8 590 **2EL/31,9**	6,3 8 590 **2EL/31,9**	–	31,5	224	
	28	0,92 1 310 **2EL/29,7**	0,96 1 360 **2EL/29,7**	1,53 2 050 **2EL/28**	2,09 2 800 **2EL/28**	2,87 3 840 **2EL/28**	4,04 5 410 **2EL/28**	5,7 7 630 **2EL/28**	7,1 9 450 **2EL/28**	8,3 11 080 **2EL/28**	10,3 13 730 **2EL/28**	28	200	
	25	0,95 1 300 **2EL/25,7**	1,27 1 730 **2EL/25,7**	1,8 2 470 **2EL/25,9**	2,19 3 010 **2EL/25,9**	3,09 4 250 **2EL/25,9**	4,35 5 990 **2EL/25,9**	6,1 8 450 **2EL/25,9**	8,7 11 910 **2EL/25,9**	8,7 11 910 **2EL/25,9**	8,7 11 910 **2EL/25,9**	25	180	
	22,4	0,83 1 090 **2EL/22**	1,14 1 490 **2EL/22**	1,86 2 460 **2EL/22,1**	2,7 3 570 **2EL/22,1**	3,7 4 880 **2EL/22,1**	5,4 7 090 **2EL/22,1**	7,4 9 820 **2EL/22,1**	9,1 11 960 **2EL/22,1**	10,8 14 210 **2EL/22,1**	13,4 17 620 **2EL/22,1**	22,4	160	
	20	0,93 1 310 **2EL/20,5**	1,29 1 810 **2EL/20,5**	–	–	–	–	–	–	–	–	20	140	
	18	0,78 1 100 **2EL/18,3**	1,07 1 500 **2EL/18,3**	1,44 2 050 **2EL/18,6**	1,98 2 810 **2EL/18,6**	2,71 3 850 **2EL/18,6**	3,82 5 430 **2EL/18,6**	5,4 7 650 **2EL/18,6**	6,7 9 490 **2EL/18,6**	7,8 11 120 **2EL/18,6**	9,7 13 780 **2EL/18,6**	18	125	
	16	0,89 1 320 **2EL/17,4**	1,23 1 830 **2EL/17,4**	1,68 2 500 **2EL/17,4**	2,44 3 630 **2EL/17,4**	3,35 4 970 **2EL/17,4**	4,86 7 220 **2EL/17,4**	6,7 10 000 **2EL/17,4**	8,1 12 070 **2EL/17,4**	10,4 15 380 **2EL/17,4**	12,3 18 200 **2EL/17,4**	16	112	
56 000	3550	830 **4EL/3868**	1 170 **4EL/3868**	1 630 **4EL/3460**	2 300 **4EL/3460**	3 250 **4EL/3460**	–	–	–	–	–			
	3150	1 130 **4EL/3296**	1 270 **4EL/3296**	–	–	–	4 580 **4EL/3094**	6 450 **4EL/3094**	–	9 100 **4EL/3094**	–			
	2800	1 120 **4EL/2750**	1 530 **4EL/2750**	2 110 **4EL/2947**	2 760 **4EL/2947**	3 890 **4EL/2947**	–	–	8 060 **4EL/2921**	–	–			
	2500	1 110 **4EL/2377**	1 530 **4EL/2377**	2 100 **4EL/2459**	2 860 **4EL/2399**	3 920 **4EL/2399**	5 490 **4EL/2636**	7 740 **4EL/2636**	9 620 **4EL/2636**	10 920 **4EL/2636**	11 320 **4EL/2377**			
	2240	1 340 **4EL/2168**	1 370 **4EL/2168**	2 210 **4EL/2324**	–	–	5 530 **4EL/2145**	7 790 **4EL/2145**	9 570 **4EL/2145**	11 320 **4EL/2145**	13 900 **4EL/2145**			
	2000	–	–	2 100 **4EL/2001**	2 880 **4EL/2001**	3 960 **4EL/2043**	5 460 **4EL/1901**	7 700 **4EL/1901**	–	–	–			
	1800	1 360 **4EL/1874**	1 760 **4EL/1874**	2 580 **4EL/1891**	2 870 **4EL/1730**	3 930 **4EL/1730**	5 560 **4EL/1790**	7 870 **4EL/1827**	9 610 **4EL/1827**	11 390 **4EL/1790**	13 950 **4EL/1827**			
	1600	1 340 **4EL/1564**	1 750 **4EL/1564**	2 550 **4EL/1611**	3 710 **4EL/1611**	4 690 **4EL/1611**	6 090 **4EL/1691**	8 590 **4EL/1691**	12 110 **4EL/1691**	11 300 **4EL/1525**	13 890 **4EL/1525**			
	1400	1 340 **4EL/1351**	1 750 **4EL/1351**	2 540 **4EL/1364**	3 670 **4EL/1344**	5 030 **4EL/1344**	7 380 **4EL/1441**	10 220 **4EL/1441**	12 340 **4EL/1441**	14 410 **4EL/1441**	13 860 **4EL/1318**			
	1250	1 340 **4EL/1249**	1 860 **4EL/1249**	2 550 **4EL/1270**	3 710 **4EL/1270**	3 930 **4EL/1248**	7 310 **4EL/1202**	7 830 **4EL/1259**	9 590 **4EL/1267**	11 390 **4EL/1267**	13 930 **4EL/1267**			
	1120	1 350 **4EL/1128**	1 760 **4EL/1128**	2 550 **4EL/1122**	3 710 **4EL/1122**	5 070 **4EL/1122**	7 380 **4EL/1136**	10 270 **4EL/1172**	12 400 **4EL/1172**	14 480 **4EL/1172**	17 940 **4EL/1172**			
	1000	1 360 **4EL/1043**	1 880 **4EL/1043**	2 550 **4EL/984**	3 690 **4EL/970**	5 050 **4EL/970**	7 370 **4EL/999**	10 200 **4EL/999**	12 320 **4EL/999**	14 440 **4EL/999**	17 890 **4EL/999**			
	900	1 350 **4EL/901**	1 870 **4EL/901**	2 560 **4EL/909**	3 720 **4EL/916**	5 100 **4EL/916**	7 410 **4EL/924**	10 260 **4EL/924**	12 230 **4EL/846**	14 390 **4EL/846**	17 840 **4EL/846**			
	800	1 340 **4EL/779**	1 860 **4EL/779**	2 540 **4EL/786**	3 730 **4EL/838**	5 110 **4EL/838**	7 350 **4EL/788**	10 180 **4EL/788**	12 290 **4EL/788**	15 660 **4EL/788**	17 380 **4EL/788**			
	710	1 350 **4EL/720**	1 870 **4EL/720**	2 560 **4EL/732**	3 720 **4EL/732**	5 090 **4EL/732**	7 380 **4EL/720**	10 220 **4EL/720**	12 340 **4EL/720**	14 450 **4EL/720**	17 900 **4EL/720**			
	630	1 340 **4EL/622**	1 860 **4EL/622**	2 550 **4EL/628**	3 690 **4EL/611**	5 050 **4EL/611**	7 410 **4EL/657**	10 260 **4EL/657**	12 390 **4EL/657**	15 790 **4EL/657**	18 690 **4EL/657**			

3



$n_{N2} \times L_h$	i_N	Gear reducer size P_{N2} kW M_{N2} N m ... / i 030A	042A	060A	085A	125A	180A	250A	355A	500A	710A	i_N	n_1 min^{-1}	n_{N2}
71 000	50	18,7 25 470 **3EL/50,6**	27,8 38 710 **3EL/51,7**	37,2 50 670 **3EL/50,6**	–	–	–	–	–	–	–	50	355	**7,1**
	45	–	–	–	–	–	–	–	–	–	–	45	315	
	40	15,2 20 840 **2EL/40,1**	–	21,8 29 870 **2EL/40,1**	–	–	–	–	–	–	–	40	280	
	35,5	16,6 20 730 **2EL/32,6**	13,9 19 860 **2EL/37,3**	32,3 40 200 **2EL/32,6**	–	–	–	–	–	–	–	35,5	250	
	31,5	12,6 16 730 **2EL/31,2**	21,1 27 370 **2EL/30,4**	30,7 40 320 **2EL/30,8**	48,5 64 120 **2EL/31**	63 85 720 **2EL/31,8**	–	–	–	–	–	31,5	224	
	28	15,7 20 810 **2EL/27,8**	23,5 32 200 **2EL/28,7**	30,4 40 350 **2EL/27,8**	48,3 64 140 **2EL/27,8**	69 85 240 **2EL/25,9**	93 127 780 **2EL/28,6**	133 182 670 **2EL/28,7**	188 257 820 **2EL/28,7**	258 361 120 **2EL/29,3**	348 487 370 **2EL/29,3**	28	200	
	25	17,2 23 210 **2EL/25,4**	23,5 32 200 **2EL/25,9**	31,9 40 590 **2EL/24**	48 62 320 **2EL/24,4**	70 93 480 **2EL/25**	94 122 790 **2EL/24,5**	142 185 190 **2EL/24,5**	202 262 810 **2EL/24,5**	280 373 070 **2EL/25,1**	412 548 790 **2EL/25,1**	25	180	
	22,4	19,6 25 390 **2EL/21,7**	26,6 35 090 **2EL/22,1**	38,6 49 850 **2EL/21,7**	57 74 950 **2EL/21,9**	65 85 590 **2EL/22,1**	114 149 810 **2EL/22**	165 218 350 **2EL/22,1**	234 308 560 **2EL/22,1**	253 361 530 **2EL/23,9**	342 487 920 **2EL/23,9**	22,4	160	
	20	–	23,2 32 230 **2EL/20,4**	–	–	77 107 410 **2EL/20,4**	94 127 760 **2EL/20**	131 182 850 **2EL/20,4**	185 258 080 **2EL/20,4**	312 434 890 **2EL/20,4**	422 588 260 **2EL/20,4**	20	140	
	18	14,8 20 880 **2EL/18,5**	29 38 610 **2EL/17,5**	28,7 40 500 **2EL/18,5**	–	80 107 130 **2EL/17,5**	–	164 218 470 **2EL/17,5**	232 308 740 **2EL/17,5**	325 433 750 **2EL/17,5**	439 586 710 **2EL/17,5**	18	125	
	16	17,6 25 640 **2EL/17,1**	–	35 51 010 **2EL/17,1**	52 75 450 **2EL/17,1**	–	105 153 600 **2EL/17,1**	–	–	–	–	16	112	
56 000	3550	–	–	–	–	–	–	–	–	–	–			
	3150	–	–	–	–	–	–	–	–	–	–			
	2800	–	–	–	–	–	–	–	–	–	–			
	2500	–	–	–	–	–	–	–	–	–	–			
	2240	21 190 **4EL/2338**	–	–	–	–	–	–	–	–	–			
	2000	21 060 **4EL/1902**	–	–	–	–	–	–	–	–	–			
	1800	–	32 500 **4EL/1673**	40 990 **4EL/1796**	65 180 **4EL/1808**	87 130 **4EL/1852**	–	–	–	–	–			
	1600	21 140 **4EL/1621**	32 510 **4EL/1509**	41 000 **4EL/1621**	65 170 **4EL/1621**	86 600 **4EL/1507**	129 820 **4EL/1670**	–	–	–	–			
	1400	23 600 **4EL/1482**	32 540 **4EL/1361**	41 030 **4EL/1462**	65 250 **4EL/1471**	86 920 **4EL/1423**	–	–	259 980 **4EL/1314**	–	–			
	1250	26 240 **4EL/1263**	35 680 **4EL/1291**	40 930 **4EL/1245**	77 370 **4EL/1278**	87 000 **4EL/1284**	129 610 **4EL/1283**	185 280 **4EL/1283**	260 250 **4EL/1186**	366 280 **4EL/1312**	–			
	1120	23 650 **4EL/1206**	32 700 **4EL/1160**	40 970 **4EL/1124**	65 130 **4EL/1124**	87 100 **4EL/1160**	129 690 **4EL/1150**	185 390 **4EL/1150**	260 530 **4EL/1071**	378 730 **4EL/1122**	–			
	1000	26 370 **4EL/1028**	35 750 **4EL/1051**	50 790 **4EL/1028**	77 730 **4EL/1040**	87 180 **4EL/1046**	152 090 **4EL/984**	224 600 **4EL/990**	318 550 **4EL/1014**	365 690 **4EL/1008**	493 530 **4EL/1008**			
	900	26 180 **4EL/876**	35 650 **4EL/895**	50 640 **4EL/876**	77 180 **4EL/886**	110 710 **4EL/914**	152 190 **4EL/888**	224 730 **4EL/888**	261 640 **4EL/911**	448 140 **4EL/914**	556 000 **4EL/862**			
	800	26 420 **4EL/836**	39 940 **4EL/828**	50 830 **4EL/836**	77 880 **4EL/846**	110 760 **4EL/825**	152 210 **4EL/800**	225 020 **4EL/806**	317 640 **4EL/800**	444 710 **4EL/782**	556 090 **4EL/778**			
	710	26 250 **4EL/713**	39 680 **4EL/706**	50 700 **4EL/713**	77 380 **4EL/721**	110 120 **4EL/706**	152 350 **4EL/722**	225 310 **4EL/722**	317 120 **4EL/703**	445 410 **4EL/703**	602 480 **4EL/703**			
	630	26 420 **4EL/659**	39 370 **4EL/595**	50 570 **4EL/607**	77 740 **4EL/659**	110 320 **4EL/634**	153 380 **4EL/624**	225 000 **4EL/635**	316 370 **4EL/614**	446 080 **4EL/630**	603 380 **4EL/630**			



n_{N2} x L_h	i_N	Gear reducer size P_{N2} kW M_{N2} N m ... / i 001A	002A	003A	004A	006A	009A	012A	015A	018A	021A	i_N	n_1 min^{-1}	n_{N2}
56 000	560	0,81 1 340 **4EL/546**	1,06 1 750 **4EL/546**	1,49 2 560 **4EL/566**	2,16 3 710 **4EL/566**	2,96 5 080 **4EL/566**	4,29 7 380 **4EL/568**	5,9 10 220 **4EL/568**	7,2 12 340 **4EL/568**	9,1 15 730 **4EL/568**	10,8 18 610 **4EL/568**	560	3 150	**5,6**
	500	0,79 1 350 **4EL/497**	1,1 1 860 **4EL/497**	1,46 2 570 **4EL/517**	2,12 3 730 **4EL/517**	2,9 5 100 **4EL/517**	4,19 7 410 **4EL/518**	5,8 10 260 **4EL/518**	7 12 390 **4EL/518**	8,9 15 790 **4EL/518**	10,6 18 690 **4EL/518**	500	2 800	
	450	0,79 1 350 **4EL/445**	1,1 1 860 **4EL/445**	1,48 2 560 **4EL/452**	2,15 3 720 **4EL/452**	2,94 5 090 **4EL/452**	4,31 7 380 **4EL/448**	6 10 210 **4EL/448**	7,2 12 330 **4EL/448**	9,2 15 710 **4EL/448**	10,9 18 600 **4EL/448**	450	2 500	
	400	0,76 1 360 **4EL/420**	1,05 1 880 **4EL/420**	1,43 2 570 **4EL/422**	2,08 3 740 **4EL/422**	2,85 5 120 **4EL/422**	4,29 7 380 **4EL/404**	5,9 10 220 **4EL/404**	7,2 12 340 **4EL/404**	8,4 14 450 **4EL/404**	10,4 17 910 **4EL/404**	400	2 240	
	355	0,79 1 350 **4EL/356**	1,1 1 860 **4EL/356**	1,5 2 550 **4EL/357**	2,18 3 710 **4EL/357**	2,98 5 080 **4EL/357**	4,32 7 370 **4EL/358**	6 10 210 **4EL/358**	7,2 12 330 **4EL/358**	9,2 15 710 **4EL/358**	10,9 18 590 **4EL/358**	355	2 000	
	315	0,82 1 340 **4EL/306**	1,14 1 850 **4EL/306**	1,51 2 550 **4EL/317**	2,2 3 700 **4EL/317**	3,01 5 070 **4EL/317**	4,3 7 380 **4EL/323**	6 10 220 **4EL/323**	7,2 12 340 **4EL/323**	9,2 15 720 **4EL/323**	11 18 560 **4EL/318**	315	1 800	
	280	0,77 1 350 **4EL/295**	1,06 1 870 **4EL/295**	1,45 2 570 **4EL/296**	2,11 3 730 **4EL/296**	2,89 5 100 **4EL/296**	4,13 7 430 **4EL/301**	5,7 10 290 **4EL/301**	6,9 12 430 **4EL/301**	8,8 15 830 **4EL/301**	10,4 18 750 **4EL/303**	280	1 600	
	250	0,78 1 350 **3EL/254**	0,79 1 370 **3EL/254**	1,24 2 100 **3EL/249**	1,62 2 750 **3EL/249**	2,4 3 920 **3EL/239**	3,25 5 570 **3EL/251**	4,58 7 850 **3EL/251**	5,6 9 600 **3EL/251**	6,6 11 400 **3EL/251**	8,1 13 940 **3EL/251**	250	1 400	
	250	0,79 1 350 **4EL/249**	1,1 1 860 **4EL/249**	1,5 2 550 **4EL/250**	2,17 3 710 **4EL/250**	2,98 5 080 **4EL/250**	4,25 7 390 **4EL/255**	5,9 10 240 **4EL/255**	7,1 12 360 **4EL/255**	9,1 15 750 **4EL/255**	10,7 18 640 **4EL/255**	250	1 400	
	224	0,8 1 340 **3EL/219**	1,05 1 760 **3EL/219**	1,51 2 550 **3EL/221**	1,8 3 050 **3EL/221**	2,54 4 300 **3EL/221**	3,38 5 530 **3EL/214**	4,76 7 790 **3EL/214**	5,9 9 570 **3EL/214**	6,9 11 320 **3EL/214**	8,5 13 900 **3EL/214**	224	1 250	
	200	0,77 1 350 **4EL/207**	1,06 1 870 **4EL/207**	1,45 2 570 **4EL/207**	2,11 3 730 **4EL/207**	2,89 5 100 **4EL/207**	4,12 7 430 **4EL/211**	5,7 10 290 **4EL/211**	6,9 12 430 **4EL/211**	8,8 15 840 **4EL/211**	10,4 18 740 **4EL/211**	200	1 120	
	200	0,75 1 360 **3EL/212**	0,9 1 540 **3EL/201**	1,24 2 100 **3EL/200**	1,69 2 880 **3EL/200**	2,29 3 950 **3EL/203**	3,59 6 070 **3EL/198**	5,1 8 550 **3EL/198**	7,1 12 060 **3EL/198**	7,1 12 060 **3EL/198**	8 13 950 **3EL/204**	200	1 120	
	180	0,77 1 350 **3EL/183**	1,01 1 760 **3EL/183**	1,45 2 570 **3EL/185**	1,73 3 060 **3EL/185**	2,61 4 710 **3EL/189**	3,33 5 540 **3EL/174**	4,7 7 810 **3EL/174**	5,8 9 580 **3EL/174**	6,8 11 340 **3EL/174**	8,4 13 910 **3EL/174**	180	1 000	
	180	0,82 1 340 **4EL/171**	1,13 1 850 **4EL/171**	1,53 2 540 **4EL/175**	2,21 3 700 **4EL/175**	3,03 5 060 **4EL/175**	4,33 7 370 **4EL/178**	6 10 200 **4EL/178**	7,2 12 320 **4EL/178**	9,2 15 700 **4EL/178**	10,8 18 360 **4EL/178**	180	1 000	
	160	0,8 1 340 **3EL/158**	1,05 1 760 **3EL/158**	1,51 2 550 **3EL/160**	2,21 3 700 **3EL/157**	3,03 5 060 **3EL/157**	4,15 7 430 **3EL/169**	5,7 10 240 **3EL/169**	6,9 12 420 **3EL/169**	8,1 14 440 **3EL/169**	8,1 14 440 **3EL/169**	160	900	
	140	0,77 1 350 **3EL/146**	1,07 1 870 **3EL/146**	1,56 2 530 **3EL/136**	2,27 3 680 **3EL/136**	3,1 5 040 **3EL/136**	4,47 7 330 **3EL/137**	6,2 10 150 **3EL/137**	7,5 12 250 **3EL/137**	8,8 14 400 **3EL/137**	10,9 17 850 **3EL/137**	140	800	
	125	0,79 1 350 **3EL/126**	1,1 1 860 **3EL/126**	1,52 2 550 **3EL/124**	2,21 3 700 **3EL/124**	3,03 5 060 **3EL/124**	4,63 7 280 **3EL/117**	6,4 10 080 **3EL/117**	7,7 12 180 **3EL/117**	9,1 14 370 **3EL/117**	11,3 17 810 **3EL/117**	125	710	
	112	0,82 1 340 **3EL/107**	1,14 1 850 **3EL/107**	1,54 2 540 **3EL/109**	2,24 3 690 **3EL/109**	3,06 5 050 **3EL/109**	4,47 7 330 **3EL/108**	6,2 10 150 **3EL/108**	7,5 12 250 **3EL/108**	9,5 15 620 **3EL/108**	9,7 15 930 **3EL/108**	112	630	
	100	0,78 1 350 **3EL/101**	1,08 1 870 **3EL/101**	1,44 2 570 **3EL/105**	2,09 3 730 **3EL/105**	2,44 4 350 **3EL/105**	3,3 5 550 **3EL/98,6**	4,65 7 820 **3EL/98,6**	5,7 9 580 **3EL/98,6**	6,8 11 360 **3EL/98,6**	8,3 13 920 **3EL/98,6**	100	560	
	90	0,79 1 350 **3EL/88,7**	1,1 1 860 **3EL/88,7**	1,46 2 560 **3EL/92**	2,12 3 720 **3EL/92**	2,9 5 100 **3EL/92**	4,21 7 410 **3EL/92,2**	5,8 10 260 **3EL/92,2**	7 12 390 **3EL/92,2**	9 15 780 **3EL/92,2**	10,2 17 930 **3EL/92,2**	90	500	
	80	0,69 1 110 **3EL/76**	0,95 1 520 **3EL/76**	1,57 2 530 **3EL/76,2**	2,27 3 680 **3EL/76,2**	3,11 5 040 **3EL/76,2**	4,45 7 340 **3EL/77,7**	6,2 10 160 **3EL/77,7**	7,4 12 260 **3EL/77,7**	9,5 15 630 **3EL/77,7**	10,8 17 860 **3EL/77,7**	80	450	
	71	0,8 1 350 **3EL/70,8**	1,1 1 860 **3EL/70,8**	1,48 2 560 **3EL/72,5**	2,15 3 720 **3EL/72,5**	2,94 5 090 **3EL/72,5**	4,26 7 390 **3EL/72,7**	5,9 10 230 **3EL/72,7**	7,1 12 360 **3EL/72,7**	9,1 15 750 **3EL/72,7**	10,7 18 640 **3EL/72,7**	71	400	
	63	0,66 1 120 **3EL/63**	0,91 1 540 **3EL/63**	1,54 2 540 **3EL/61,1**	2,24 3 690 **3EL/61,1**	3,07 5 050 **3EL/61,1**	4,45 7 330 **3EL/61,3**	6,2 10 150 **3EL/61,3**	7,4 12 260 **3EL/61,3**	9,5 15 630 **3EL/61,3**	11,2 18 490 **3EL/61,3**	63	355	
	56	0,75 1 360 **3EL/59,9**	1,04 1 880 **3EL/59,9**	–	–	–	–	–	–	–	–	56	315	



$n_{N2} \times L_h$	i_N	Gear reducer size P_{N2} kW M_{N2} N m ... / i **030A**	**042A**	**060A**	**085A**	**125A**	**180A**	**250A**	**355A**	**500A**	**710A**	i_N	n_1 min^{-1}	n_{N2}
56 000	560	15,4 26 250 **4EL/562**	23,5 39 690 **4EL/556**	30,7 52 230 **4EL/562**	– 77 260 **4EL/562**	– 110 600 **4EL/572**	– 157 290 **4EL/563**	– 224 950 **4EL/563**	– 317 170 **4EL/554**	– 447 210 **4EL/568**	– 604 920 **4EL/568**	560	3 150	**5,6**
	500	16 26 090 **4EL/479**	23,7 39 620 **4EL/489**	31,8 51 900 **4EL/479**	47 76 760 **4EL/479**	65 110 310 **4EL/500**	96 156 280 **4EL/479**	– 223 900 **4EL/485**	– 317 930 **4EL/501**	– 445 260 **4EL/491**	– 603 960 **4EL/500**	500	2 800	
	450	15,5 26 230 **4EL/443**	23 39 840 **4EL/453**	30,8 52 180 **4EL/443**	45,6 77 180 **4EL/443**	64 110 490 **4EL/451**	92 156 320 **4EL/444**	– 224 720 **4EL/444**	– 318 440 **4EL/452**	– 445 980 **4EL/443**	– 604 320 **4EL/448**	450	2 500	
	400	16,2 26 030 **4EL/377**	24 39 540 **4EL/386**	32,2 51 780 **4EL/377**	47,1 76 730 **4EL/382**	67 109 710 **4EL/386**	97 155 930 **4EL/378**	137 223 410 **4EL/382**	192 316 210 **4EL/386**	– 449 790 **4EL/420**	– 608 410 **4EL/420**	400	2 240	
	355	12,8 21 080 **4EL/344**	25,3 39 190 **4EL/325**	24,9 40 880 **4EL/344**	39,6 64 980 **4EL/344**	65 110 240 **4EL/356**	91 153 420 **4EL/353**	131 225 160 **4EL/360**	187 317 740 **4EL/356**	267 444 990 **4EL/349**	337 609 390 **4EL/379**	355	2 000	
	315	15,5 26 220 **4EL/318**	24,4 39 420 **4EL/304**	30,9 52 160 **4EL/318**	45,7 77 150 **4EL/318**	64 110 500 **4EL/325**	93 157 060 **4EL/319**	132 225 020 **4EL/322**	184 318 490 **4EL/326**	261 446 840 **4EL/323**	330 611 590 **4EL/349**	315	1 800	
	280	14,9 26 420 **4EL/297**	24,2 39 500 **4EL/274**	29,6 52 560 **4EL/297**	43,8 77 750 **4EL/297**	62 111 110 **4EL/300**	89 158 280 **4EL/298**	127 226 370 **4EL/298**	179 320 240 **4EL/300**	252 449 520 **4EL/299**	341 608 040 **4EL/299**	280	1 600	
	250	12,4 21 120 **3EL/249**	17,5 27 710 **3EL/232**	24,1 40 970 **3EL/249**	40,2 64 920 **3EL/237**	52 86 780 **3EL/243**	–	–	–	–	–	250	1 400	
	250	15,4 26 270 **4EL/251**	22,8 39 900 **4EL/256**	30,6 52 260 **4EL/251**	45,2 77 310 **4EL/251**	63 110 730 **4EL/256**	92 157 380 **4EL/251**	131 225 090 **4EL/251**	182 319 150 **4EL/257**	260 446 970 **4EL/252**	–	250	1 400	
	224	13 21 060 **3EL/212**	19,5 32 600 **3EL/219**	25,2 40 850 **3EL/212**	40 64 930 **3EL/212**	–	77 129 360 **3EL/219**	–	–	–	–	224	1 250	
	200	14,7 26 480 **4EL/211**	21,8 40 220 **4EL/216**	29,2 52 680 **4EL/211**	43,3 77 920 **4EL/211**	61 111 610 **4EL/216**	83 150 130 **4EL/212**	–	–	–	–	200	1 120	
	200	12,2 21 150 **3EL/203**	19,4 32 610 **3EL/198**	23,7 41 010 **3EL/203**	39,6 64 980 **3EL/193**	52 86 870 **3EL/198**	–	–	–	–	–	200	1 120	
	180	12,8 21 090 **3EL/173**	19,2 32 630 **3EL/178**	23,6 41 390 **3EL/183**	35,6 63 550 **3EL/187**	49 87 160 **3EL/186**	76 129 490 **3EL/178**	–	159 260 720 **3EL/172**	222 364 650 **3EL/172**	299 492 180 **3EL/172**	180	1 000	
	180	15,4 26 250 **4EL/178**	22,9 39 870 **4EL/182**	27,3 46 380 **4EL/178**	–	–	–	–	–	–	–	180	1 000	
	160	15 26 370 **3EL/165**	19,9 35 750 **3EL/169**	23,7 41 010 **3EL/163**	43,8 77 750 **3EL/167**	48,9 87 180 **3EL/168**	73 129 870 **3EL/168**	104 185 650 **3EL/168**	158 260 770 **3EL/155**	223 364 560 **3EL/154**	299 492 260 **3EL/155**	160	900	
	140	16,2 26 020 **3EL/135**	21,7 35 560 **3EL/138**	31,4 50 520 **3EL/135**	47,2 76 720 **3EL/136**	60 94 480 **3EL/133**	80 129 120 **3EL/136**	110 188 350 **3EL/144**	198 314 390 **3EL/133**	216 379 450 **3EL/147**	318 558 220 **3EL/147**	140	800	
	125	12,8 22 520 **3EL/130**	19,1 32 640 **3EL/127**	24,2 41 330 **3EL/127**	37,5 65 220 **3EL/129**	68 109 370 **3EL/120**	88 152 400 **3EL/129**	129 225 700 **3EL/130**	165 266 290 **3EL/120**	275 442 690 **3EL/120**	371 598 950 **3EL/120**	125	710	
	112	15,2 26 330 **3EL/115**	20,1 35 730 **3EL/117**	29,2 50 760 **3EL/115**	44,1 77 640 **3EL/116**	67 109 640 **3EL/108**	87 152 550 **3EL/116**	128 226 040 **3EL/116**	193 316 010 **3EL/108**	272 443 360 **3EL/107**	366 600 480 **3EL/108**	112	630	
	100	14,6 26 500 **3EL/106**	21,8 40 250 **3EL/108**	24,4 44 090 **3EL/106**	43,1 77 970 **3EL/106**	63 110 720 **3EL/102**	90 153 560 **3EL/100**	129 225 680 **3EL/102**	179 320 100 **3EL/105**	257 448 150 **3EL/102**	347 606 340 **3EL/103**	100	560	
	90	15,2 26 310 **3EL/90,4**	22,6 39 960 **3EL/92,4**	30,3 52 340 **3EL/90,4**	44,8 77 420 **3EL/90,4**	63 110 890 **3EL/92,4**	91 157 610 **3EL/90,6**	129 225 820 **3EL/91,6**	181 319 610 **3EL/92,6**	256 448 420 **3EL/91,8**	343 607 320 **3EL/92,6**	90	500	
	80	16,1 26 050 **3EL/76,2**	23,9 39 570 **3EL/77,9**	32,1 51 820 **3EL/76,2**	46,9 76 790 **3EL/77,1**	62 111 290 **3EL/85,2**	93 151 880 **3EL/77,2**	105 185 580 **3EL/83,5**	145 262 650 **3EL/85,3**	253 449 240 **3EL/83,6**	337 609 510 **3EL/85,3**	80	450	
	71	15,4 26 250 **3EL/71,3**	22,9 39 870 **3EL/72,9**	30,7 52 220 **3EL/71,3**	45,4 77 250 **3EL/71,3**	64 110 650 **3EL/72,9**	92 157 260 **3EL/71,4**	132 224 920 **3EL/71,4**	183 318 910 **3EL/73**	261 446 630 **3EL/71,5**	348 605 980 **3EL/73**	71	400	
	63	16,1 26 040 **3EL/60,1**	24 39 560 **3EL/61,4**	32,1 51 820 **3EL/60,1**	47,4 76 650 **3EL/60,1**	66 109 790 **3EL/61,4**	96 156 040 **3EL/60,2**	–	–	–	–	63	355	
	56	–	–	–	–	–	–	–	–	–	–	56	315	



n_{N2} x L_h	i_N	Gear reducer size P_{N2} kW M_{N2} N m ... / i 001A	002A	003A	004A	006A	009A	012A	015A	018A	021A	i_N	n_1 min^{-1}	n_{N2}
56 000	50	0,79 1 350 **3EL/49,7**	1,1 1 860 **3EL/49,7**	1,48 2 560 **3EL/50,6**	2,15 3 720 **3EL/50,6**	2,94 5 090 **3EL/50,6**	4,21 7 410 **3EL/51,6**	5,8 10 260 **3EL/51,6**	7 12 390 **3EL/51,6**	9 15 780 **3EL/51,6**	10,4 18 400 **3EL/51,6**	50	280	**5,6**
	50	0,457 827 **2EL/53,1**	0,64 1 170 **2EL/53,1**	–	–	–	–	–	–	–	–	50	280	
	45	0,65 1 130 **2EL/45,2**	0,73 1 270 **2EL/45,2**	0,91 1 640 **2EL/47,5**	1,28 2 320 **2EL/47,5**	1,8 3 270 **2EL/47,5**	2,54 4 610 **2EL/47,5**	3,59 6 500 **2EL/47,5**	4,71 8 050 **2EL/44,8**	5,1 9 170 **2EL/47,5**	6,6 11 360 **2EL/44,8**	45	250	
	40	0,69 1 110 **2EL/37,7**	0,95 1 520 **2EL/37,7**	1,22 2 110 **2EL/40,4**	1,6 2 760 **2EL/40,4**	2,25 3 890 **2EL/40,4**	3,18 5 480 **2EL/40,4**	4,48 7 720 **2EL/40,4**	5,6 9 600 **2EL/40,4**	6,3 10 890 **2EL/40,4**	6,3 10 890 **2EL/40,4**	40	224	
	35,5	0,59 1 010 **2EL/35,6**	0,59 1 010 **2EL/35,6**	1,32 2 080 **2EL/32,9**	1,81 2 850 **2EL/32,9**	2,48 3 900 **2EL/32,9**	3,5 5 490 **2EL/32,9**	4,93 7 740 **2EL/32,9**	6,1 9 540 **2EL/32,9**	7,2 11 250 **2EL/32,9**	8,8 13 860 **2EL/32,9**	35,5	200	
	31,5	0,65 1 130 **2EL/32,6**	0,89 1 540 **2EL/32,6**	1,3 2 200 **2EL/31,9**	1,3 2 200 **2EL/31,9**	1,84 3 100 **2EL/31,9**	2,59 4 380 **2EL/31,9**	3,65 6 170 **2EL/31,9**	5,1 8 700 **2EL/31,9**	5,1 8 700 **2EL/31,9**		31,5	180	
	28	0,76 1 350 **2EL/29,7**	0,78 1 380 **2EL/29,7**	1,25 2 100 **2EL/28**	1,72 2 870 **2EL/28**	2,35 3 930 **2EL/28**	3,31 5 550 **2EL/28**	4,67 7 820 **2EL/28**	5,7 9 580 **2EL/28**	6,8 11 350 **2EL/28**	8,3 13 920 **2EL/28**	28	160	
	25	0,77 1 350 **2EL/25,7**	1 1 760 **2EL/25,7**	1,45 2 570 **2EL/25,9**	1,73 3 060 **2EL/25,9**	2,44 4 320 **2EL/25,9**	3,44 6 080 **2EL/25,9**	4,85 8 580 **2EL/25,9**	6,8 12 100 **2EL/25,9**	6,8 12 100 **2EL/25,9**	6,8 12 100 **2EL/25,9**	25	140	
	22,4	0,67 1 120 **2EL/22**	0,91 1 530 **2EL/22**	1,51 2 550 **2EL/22,1**	2,19 3 700 **2EL/22,1**	3 5 070 **2EL/22,1**	4,36 7 360 **2EL/22,1**	6 10 190 **2EL/22,1**	7,3 12 310 **2EL/22,1**	8,5 14 430 **2EL/22,1**	10,6 17 880 **2EL/22,1**	22,4	125	
	20	0,77 1 350 **2EL/20,5**	1,07 1 870 **2EL/20,5**	–	–	–	–	–	–	–	–	20	112	
45 000	3550	858 **4EL/3868**	1 210 **4EL/3868**	1 680 **4EL/3460**	2 370 **4EL/3460**	3 330 **4EL/3460**	–	–	–	–	–			
	3150	1 170 **4EL/3296**	1 290 **4EL/3296**	–	–	–	4 720 **4EL/3094**	6 650 **4EL/3094**	–	9 380 **4EL/3094**	–			
	2800	1 160 **4EL/2750**	1 590 **4EL/2750**	2 200 **4EL/2947**	2 800 **4EL/2947**	3 950 **4EL/2947**	–	–	8 190 **4EL/2921**	–	–			
	2500	1 150 **4EL/2377**	1 580 **4EL/2377**	2 170 **4EL/2459**	2 960 **4EL/2399**	4 050 **4EL/2399**	5 570 **4EL/2636**	7 850 **4EL/2636**	9 870 **4EL/2636**	11 070 **4EL/2636**	11 470 **4EL/2377**			
	2240	1 390 **4EL/2168**	1 390 **4EL/2168**	2 240 **4EL/2324**	–	–	5 720 **4EL/2145**	8 060 **4EL/2145**	9 740 **4EL/2145**	11 710 **4EL/2145**	14 140 **4EL/2145**			
	2000	–	–	2 180 **4EL/2001**	2 980 **4EL/2001**	4 090 **4EL/2043**	5 530 **4EL/1901**	7 800 **4EL/1901**	–	–	–			
	1800	1 400 **4EL/1874**	1 790 **4EL/1874**	2 660 **4EL/1891**	2 970 **4EL/1730**	4 060 **4EL/1730**	5 750 **4EL/1790**	8 140 **4EL/1827**	9 830 **4EL/1827**	11 780 **4EL/1790**	14 270 **4EL/1827**			
	1600	1 390 **4EL/1564**	1 780 **4EL/1564**	2 650 **4EL/1611**	3 840 **4EL/1611**	4 760 **4EL/1611**	6 180 **4EL/1691**	8 710 **4EL/1691**	12 280 **4EL/1691**	11 710 **4EL/1525**	14 140 **4EL/1525**			
	1400	1 380 **4EL/1351**	1 780 **4EL/1351**	2 630 **4EL/1364**	3 810 **4EL/1344**	5 210 **4EL/1344**	7 650 **4EL/1441**	10 370 **4EL/1441**	12 800 **4EL/1441**	14 620 **4EL/1441**	14 090 **4EL/1318**			
	1250	1 390 **4EL/1249**	1 930 **4EL/1249**	2 650 **4EL/1270**	3 810 **4EL/1270**	4 080 **4EL/1248**	7 580 **4EL/1202**	8 120 **4EL/1259**	9 810 **4EL/1267**	11 800 **4EL/1267**	14 250 **4EL/1267**			
	1120	1 400 **4EL/1128**	1 780 **4EL/1128**	2 640 **4EL/1122**	3 840 **4EL/1122**	5 250 **4EL/1122**	7 650 **4EL/1136**	10 640 **4EL/1172**	12 840 **4EL/1172**	14 680 **4EL/1172**	18 200 **4EL/1172**			
	1000	1 400 **4EL/1043**	1 940 **4EL/1043**	2 630 **4EL/984**	3 810 **4EL/970**	5 220 **4EL/970**	7 620 **4EL/999**	10 550 **4EL/999**	12 740 **4EL/999**	14 630 **4EL/999**	18 140 **4EL/999**			
	900	1 390 **4EL/901**	1 930 **4EL/901**	2 650 **4EL/909**	3 850 **4EL/916**	5 270 **4EL/916**	7 670 **4EL/924**	10 610 **4EL/924**	12 640 **4EL/846**	14 590 **4EL/846**	18 080 **4EL/846**			
	800	1 390 **4EL/779**	1 920 **4EL/779**	2 640 **4EL/786**	3 870 **4EL/838**	5 300 **4EL/838**	7 620 **4EL/788**	10 550 **4EL/788**	12 740 **4EL/788**	16 230 **4EL/788**	17 640 **4EL/788**			
	710	0,64 1 400 **4EL/720**	0,89 1 940 **4EL/720**	1,2 2 660 **4EL/732**	1,74 3 860 **4EL/732**	2,38 5 280 **4EL/732**	3,5 7 650 **4EL/720**	4,85 10 600 **4EL/720**	5,9 12 800 **4EL/720**	6,7 14 660 **4EL/720**	8,3 18 170 **4EL/720**	710	3 150	**4,5**
	630	0,66 1 390 **4EL/622**	0,91 1 930 **4EL/622**	1,23 2 640 **4EL/628**	1,83 3 820 **4EL/611**	2,51 5 230 **4EL/611**	3,43 7 680 **4EL/657**	4,75 10 640 **4EL/657**	5,7 12 850 **4EL/657**	7,3 16 370 **4EL/657**	8,6 19 370 **4EL/657**	630	2 800	
	560	0,67 1 390 **4EL/546**	0,85 1 780 **4EL/546**	1,22 2 650 **4EL/566**	1,78 3 840 **4EL/566**	2,43 5 260 **4EL/566**	3,52 7 650 **4EL/568**	4,88 10 580 **4EL/568**	5,9 12 780 **4EL/568**	7,5 16 290 **4EL/568**	8,9 19 280 **4EL/568**	560	2 500	

3



$n_{N2} \times L_h$	i_N	Gear reducer size P_{N2} kW M_{N2} N m ... / i **030A**	**042A**	**060A**	**085A**	**125A**	**180A**	**250A**	**355A**	**500A**	**710A**	i_N	n_1 min^{-1}	n_{N2}
56 000	50	15,2 26 310 **3EL/50,6**	22,6 39 960 **3EL/51,7**	30,3 52 340 **3EL/50,6**	–	–	–	–	–	–	–	50	280	**5,6**
	50	–	–	–	–	–	–	–	–	–	–	50	280	
	45	–	–	–	–	–	–	–	–	–	–	45	250	
	40	12,4 21 130 **2EL/40,1**	–	17,7 30 280 **2EL/40,1**	–	–	–	–	–	–	–	40	224	
	35,5	13,5 21 010 **2EL/32,6**	11,3 20 140 **2EL/37,3**	26,2 40 750 **2EL/32,6**	–	–	–	–	–	–	–	35,5	200	
	31,5	10,2 16 960 **2EL/31,2**	17,2 27 740 **2EL/30,4**	25 40 870 **2EL/30,8**	39,5 64 990 **2EL/31**	52 86 870 **2EL/31,8**	–	–	–	–	–	31,5	180	
	28	12,7 21 090 **2EL/27,8**	19,1 32 640 **2EL/28,7**	24,7 40 910 **2EL/27,8**	39,2 65 020 **2EL/27,8**	56 86 410 **2EL/25,9**	76 129 540 **2EL/28,6**	108 185 190 **2EL/28,7**	153 261 380 **2EL/28,7**	209 366 100 **2EL/29,3**	282 494 090 **2EL/29,3**	28	160	
	25	13,6 23 570 **2EL/25,4**	18,5 32 700 **2EL/25,9**	25,2 41 220 **2EL/24**	37,9 63 290 **2EL/24,4**	56 94 930 **2EL/25**	75 124 700 **2EL/24,5**	112 188 060 **2EL/24,5**	159 266 890 **2EL/24,5**	221 378 870 **2EL/25,1**	326 557 320 **2EL/25,1**	25	140	
	22,4	15,8 26 140 **2EL/21,7**	21,1 35 620 **2EL/22,1**	30,6 50 610 **2EL/21,7**	46 77 060 **2EL/21,9**	51 86 890 **2EL/22,1**	91 152 090 **2EL/22**	133 224 650 **2EL/22,1**	188 317 470 **2EL/22,1**	201 367 840 **2EL/23,9**	272 496 440 **2EL/23,9**	22,4	125	
	20	–	18,8 32 680 **2EL/20,4**	–	–	64 110 660 **2EL/20,4**	76 129 520 **2EL/20**	107 185 370 **2EL/20,4**	150 261 640 **2EL/20,4**	257 448 020 **2EL/20,4**	348 606 010 **2EL/20,4**	20	112	
45 000	3550	–	–	–	–	–	–	–	–	–	–			
	3150	–	–	–	–	–	–	–	–	–	–			
	2800	–	–	–	–	–	–	–	–	–	–			
	2500	–	–	–	–	–	–	–	–	–	–			
	2240	21 750 **4EL/2338**	–	–	–	–	–	–	–	–	–			
	2000	21 420 **4EL/1902**	–	–	–	–	–	–	–	–	–			
	1800	–	33 290 **4EL/1673**	41 920 **4EL/1796**	66 630 **4EL/1808**	89 260 **4EL/1852**	–	–	–	–	–			
	1600	21 670 **4EL/1621**	33 370 **4EL/1509**	42 020 **4EL/1621**	66 730 **4EL/1621**	88 100 **4EL/1507**	134 490 **4EL/1670**	–	–	–	–			
	1400	23 950 **4EL/1482**	33 460 **4EL/1361**	42 120 **4EL/1462**	66 960 **4EL/1471**	88 930 **4EL/1423**	–	–	266 470 **4EL/1314**	–	–			
	1250	27 200 **4EL/1263**	36 200 **4EL/1291**	41 850 **4EL/1245**	79 550 **4EL/1278**	89 130 **4EL/1284**	133 960 **4EL/1283**	191 490 **4EL/1283**	267 080 **4EL/1186**	379 320 **4EL/1312**	–			
	1120	23 990 **4EL/1206**	33 820 **4EL/1160**	41 920 **4EL/1124**	66 570 **4EL/1124**	89 280 **4EL/1160**	134 040 **4EL/1150**	191 600 **4EL/1150**	267 530 **4EL/1071**	384 140 **4EL/1122**	–			
	1000	27 250 **4EL/1028**	36 230 **4EL/1051**	51 480 **4EL/1028**	79 610 **4EL/1040**	89 320 **4EL/1046**	154 150 **4EL/984**	232 150 **4EL/990**	327 660 **4EL/1014**	376 750 **4EL/1008**	508 470 **4EL/1008**			
	900	27 080 **4EL/876**	36 140 **4EL/895**	51 340 **4EL/876**	79 400 **4EL/886**	114 520 **4EL/914**	154 290 **4EL/888**	232 440 **4EL/888**	270 040 **4EL/911**	463 530 **4EL/914**	563 660 **4EL/862**			
	800	27 380 **4EL/836**	41 400 **4EL/828**	51 570 **4EL/836**	79 760 **4EL/846**	114 800 **4EL/825**	154 440 **4EL/800**	233 240 **4EL/806**	329 240 **4EL/800**	460 950 **4EL/782**	564 240 **4EL/778**			
	710	12,6 27 210 **4EL/713**	19,2 41 140 **4EL/706**	23,8 51 450 **4EL/713**	– 79 560 **4EL/721**	– 114 170 **4EL/706**	– 154 600 **4EL/722**	– 233 600 **4EL/722**	– 327 470 **4EL/703**	– 461 800 **4EL/703**	– 624 650 **4EL/703**	710	3 150	**4,5**
	630	12,2 27 380 **4EL/659**	20,1 40 810 **4EL/595**	24,8 51 310 **4EL/607**	35,8 80 580 **4EL/659**	53 114 350 **4EL/634**	73 155 620 **4EL/624**	– 233 230 **4EL/635**	– 327 930 **4EL/614**	– 462 380 **4EL/630**	– 625 440 **4EL/630**	630	2 800	
	560	12,7 27 190 **4EL/562**	19,3 41 100 **4EL/556**	25,2 54 090 **4EL/562**	37,3 80 010 **4EL/562**	52 114 530 **4EL/572**	76 162 880 **4EL/563**	– 232 950 **4EL/563**	– 328 460 **4EL/554**	– 463 130 **4EL/568**	– 626 450 **4EL/568**	560	2 500	

3



$n_{N2} \times L_h$	i_N	Gear reducer size P_{N2} kW M_{N2} N m ... / i 001A	002A	003A	004A	006A	009A	012A	015A	018A	021A	i_N	n_1 min^{-1}	n_{N2}
45 000	500	0,66 1 390 **4EL/497**	0,91 1 930 **4EL/497**	1,21 2 650 **4EL/517**	1,75 3 850 **4EL/517**	2,4 5 280 **4EL/517**	3,47 7 670 **4EL/518**	4,81 10 610 **4EL/518**	5,8 12 820 **4EL/518**	7,4 16 330 **4EL/518**	8,7 19 190 **4EL/518**	500	2 240	**4,5**
	450	0,66 1 390 **4EL/445**	0,91 1 930 **4EL/445**	1,22 2 650 **4EL/452**	1,78 3 840 **4EL/452**	2,44 5 260 **4EL/452**	3,57 7 630 **4EL/448**	4,94 10 560 **4EL/448**	6 12 760 **4EL/448**	7,6 16 250 **4EL/448**	9 19 230 **4EL/448**	450	2 000	
	400	0,63 1 400 **4EL/420**	0,87 1 940 **4EL/420**	1,19 2 660 **4EL/422**	1,73 3 860 **4EL/422**	2,36 5 290 **4EL/422**	3,56 7 630 **4EL/404**	4,93 10 560 **4EL/404**	6 12 760 **4EL/404**	6,8 14 640 **4EL/404**	8,5 18 150 **4EL/404**	400	1 800	
	355	0,66 1 390 **4EL/356**	0,91 1 930 **4EL/356**	1,24 2 640 **4EL/357**	1,8 3 830 **4EL/357**	2,47 5 250 **4EL/357**	3,57 7 630 **4EL/358**	4,95 10 560 **4EL/358**	6 12 750 **4EL/358**	7,6 16 250 **4EL/358**	9 19 230 **4EL/358**	355	1 600	
	315	0,67 1 390 **4EL/306**	0,92 1 920 **4EL/306**	1,22 2 650 **4EL/317**	1,78 3 840 **4EL/317**	2,43 5 260 **4EL/317**	3,47 7 670 **4EL/323**	4,81 10 610 **4EL/323**	5,8 12 820 **4EL/323**	7,4 16 330 **4EL/323**	8,9 19 280 **4EL/318**	315	1 400	
	280	0,62 1 400 **4EL/295**	0,86 1 950 **4EL/295**	1,18 2 660 **4EL/296**	1,71 3 870 **4EL/296**	2,34 5 300 **4EL/296**	3,35 7 720 **4EL/301**	4,64 10 680 **4EL/301**	5,6 12 900 **4EL/301**	7,1 16 440 **4EL/301**	8,4 19 460 **4EL/303**	280	1 250	
	250	0,65 1 390 **4EL/249**	0,91 1 930 **4EL/249**	1,24 2 640 **4EL/250**	1,8 3 840 **4EL/250**	2,46 5 250 **4EL/250**	3,52 7 650 **4EL/255**	4,87 10 590 **4EL/255**	5,9 12 790 **4EL/255**	7,5 16 290 **4EL/255**	8,9 19 280 **4EL/255**	250	1 120	
	250	0,64 1 390 **3EL/254**	0,64 1 390 **3EL/254**	1,02 2 180 **3EL/249**	1,31 2 790 **3EL/249**	1,99 4 050 **3EL/239**	2,69 5 760 **3EL/251**	3,79 8 120 **3EL/251**	4,58 9 800 **3EL/251**	5,5 11 790 **3EL/251**	6,6 14 240 **3EL/251**	250	1 120	
	224	0,66 1 390 **3EL/219**	0,85 1 780 **3EL/219**	1,25 2 640 **3EL/221**	1,46 3 090 **3EL/221**	2,06 4 360 **3EL/221**	2,8 5 720 **3EL/214**	3,94 8 060 **3EL/214**	4,76 9 730 **3EL/214**	5,7 11 700 **3EL/214**	6,9 14 130 **3EL/214**	224	1 000	
	200	0,62 1 400 **3EL/212**	0,75 1 590 **3EL/201**	1,03 2 170 **3EL/200**	1,41 2 980 **3EL/200**	1,9 4 080 **3EL/203**	2,93 6 150 **3EL/198**	4,13 8 670 **3EL/198**	5,8 12 220 **3EL/198**	5,8 12 220 **3EL/198**	6,6 14 260 **3EL/204**	200	900	
	200	0,64 1 400 **4EL/207**	0,88 1 940 **4EL/207**	1,21 2 650 **4EL/207**	1,75 3 850 **4EL/207**	2,4 5 280 **4EL/207**	3,43 7 680 **4EL/211**	4,74 10 640 **4EL/211**	5,7 12 850 **4EL/211**	7,3 16 370 **4EL/211**	8,6 19 370 **4EL/211**	200	900	
	180	0,68 1 380 **4EL/171**	0,94 1 920 **4EL/171**	1,26 2 630 **4EL/175**	1,83 3 820 **4EL/175**	2,51 5 230 **4EL/175**	3,58 7 620 **4EL/178**	4,96 10 550 **4EL/178**	6 12 740 **4EL/178**	7,6 16 240 **4EL/178**	8,8 18 620 **4EL/178**	180	800	
	180	0,64 1 400 **3EL/183**	0,82 1 780 **3EL/183**	1,2 2 650 **3EL/185**	1,41 3 100 **3EL/185**	2,12 4 770 **3EL/189**	2,76 5 730 **3EL/174**	3,89 8 080 **3EL/174**	4,69 9 760 **3EL/174**	5,6 11 730 **3EL/174**	6,8 14 170 **3EL/174**	180	800	
	160	0,65 1 390 **3EL/158**	0,84 1 780 **3EL/158**	1,23 2 640 **3EL/160**	1,81 3 830 **3EL/157**	2,48 5 250 **3EL/157**	3,39 7 700 **3EL/169**	4,58 10 390 **3EL/169**	5,7 12 870 **3EL/169**	6,5 14 660 **3EL/169**	6,5 14 660 **3EL/169**	160	710	
	140	0,63 1 400 **3EL/146**	0,88 1 940 **3EL/146**	1,27 2 630 **3EL/136**	1,85 3 820 **3EL/136**	2,53 5 220 **3EL/136**	3,65 7 600 **3EL/137**	5,1 10 520 **3EL/137**	6,1 12 700 **3EL/137**	7 14 620 **3EL/137**	8,7 18 120 **3EL/137**	140	630	
	125	0,65 1 400 **3EL/126**	0,9 1 930 **3EL/126**	1,25 2 640 **3EL/124**	1,81 3 830 **3EL/124**	2,44 5 160 **3EL/124**	3,78 7 550 **3EL/117**	5,2 10 450 **3EL/117**	6,3 12 620 **3EL/117**	7,3 14 580 **3EL/117**	9,1 18 070 **3EL/117**	125	560	
	112	0,68 1 380 **3EL/107**	0,94 1 920 **3EL/107**	1,27 2 630 **3EL/109**	1,84 3 820 **3EL/109**	2,52 5 230 **3EL/109**	3,67 7 590 **3EL/108**	5,1 10 510 **3EL/108**	6,1 12 690 **3EL/108**	7,8 16 160 **3EL/108**	7,8 16 160 **3EL/108**	112	500	
	100	0,65 1 390 **3EL/101**	0,9 1 930 **3EL/101**	1,2 2 660 **3EL/105**	1,74 3 860 **3EL/105**	1,99 4 410 **3EL/105**	2,74 5 740 **3EL/98,6**	3,87 8 090 **3EL/98,6**	4,67 9 770 **3EL/98,6**	5,6 11 750 **3EL/98,6**	6,8 14 180 **3EL/98,6**	100	450	
	90	0,66 1 390 **3EL/88,7**	0,91 1 930 **3EL/88,7**	1,21 2 650 **3EL/92**	1,75 3 850 **3EL/92**	2,4 5 270 **3EL/92**	3,48 7 660 **3EL/92,2**	4,82 10 610 **3EL/92,2**	5,8 12 810 **3EL/92,2**	7,4 16 330 **3EL/92,2**	8,3 18 180 **3EL/92,2**	90	400	
	80	0,56 1 150 **3EL/76**	0,77 1 580 **3EL/76**	1,28 2 630 **3EL/76,2**	1,86 3 810 **3EL/76,2**	2,55 5 220 **3EL/76,2**	3,64 7 600 **3EL/77,7**	5 10 530 **3EL/77,7**	6,1 12 710 **3EL/77,7**	7,7 16 200 **3EL/77,7**	8,7 18 120 **3EL/77,7**	80	355	
	71	0,65 1 390 **3EL/70,8**	0,9 1 930 **3EL/70,8**	1,21 2 650 **3EL/72,5**	1,75 3 850 **3EL/72,5**	2,4 5 270 **3EL/72,5**	3,48 7 660 **3EL/72,7**	4,81 10 610 **3EL/72,7**	5,8 12 810 **3EL/72,7**	7,4 16 330 **3EL/72,7**	8,8 19 320 **3EL/72,7**	71	315	
	63	0,54 1 160 **3EL/63**	0,74 1 590 **3EL/63**	1,26 2 630 **3EL/61,1**	1,83 3 820 **3EL/61,1**	2,51 5 230 **3EL/61,1**	3,64 7 600 **3EL/61,3**	5 10 530 **3EL/61,3**	6,1 12 710 **3EL/61,3**	7,8 16 200 **3EL/61,3**	9,2 19 170 **3EL/61,3**	63	280	
	56	0,62 1 410 **3EL/59,9**	0,85 1 950 **3EL/59,9**	–	–	–	–	–	–	–	–	56	250	
	50	0,66 1 390 **3EL/49,7**	0,91 1 930 **3EL/49,7**	1,23 2 650 **3EL/50,6**	1,78 3 840 **3EL/50,6**	2,44 5 260 **3EL/50,6**	3,48 7 660 **3EL/51,6**	4,82 10 610 **3EL/51,6**	5,8 12 810 **3EL/51,6**	7,4 16 320 **3EL/51,6**	8,5 18 660 **3EL/51,6**	50	224	



$n_{N2} \times L_h$	i_N	Gear reducer size P_{N2} kW M_{N2} N m ... / i **030A**	**042A**	**060A**	**085A**	**125A**	**180A**	**250A**	**355A**	**500A**	**710A**	i_N	n_1 min^{-1}	n_{N2}
45 000	500	13,2 26 980 **4EL/479**	19,7 40 990 **4EL/489**	26,3 53 680 **4EL/479**	38,9 79 400 **4EL/479**	54 114 100 **4EL/500**	79 161 640 **4EL/479**	112 231 590 **4EL/485**	154 328 840 **4EL/501**	– 460 550 **4EL/491**	– 624 700 **4EL/500**	500	2 240	**4,5**
	450	12,8 27 130 **4EL/443**	19,1 41 210 **4EL/453**	25,5 53 970 **4EL/443**	37,7 79 830 **4EL/443**	53 114 280 **4EL/451**	77 162 520 **4EL/444**	110 232 440 **4EL/444**	153 329 370 **4EL/452**	218 461 290 **4EL/443**	292 625 070 **4EL/448**	450	2 000	
	400	13,4 26 900 **4EL/377**	20 40 870 **4EL/386**	26,7 53 520 **4EL/377**	39,1 79 190 **4EL/382**	55 113 400 **4EL/386**	80 161 180 **4EL/378**	114 230 930 **4EL/382**	159 326 850 **4EL/386**	209 464 920 **4EL/420**	282 628 870 **4EL/420**	400	1 800	
	355	10,5 21 470 **4EL/344**	20,9 40 540 **4EL/325**	20,3 41 640 **4EL/344**	32,2 66 120 **4EL/344**	54 114 030 **4EL/356**	74 155 530 **4EL/353**	109 232 890 **4EL/360**	155 328 650 **4EL/356**	221 460 270 **4EL/349**	279 630 310 **4EL/379**	355	1 600	
	315	12,6 27 230 **4EL/318**	19,7 40 950 **4EL/304**	25 54 180 **4EL/318**	36,9 80 140 **4EL/318**	52 114 790 **4EL/325**	75 163 140 **4EL/319**	106 233 740 **4EL/322**	148 328 290 **4EL/326**	211 464 160 **4EL/323**	267 635 290 **4EL/349**	315	1 400	
	280	12,1 27 420 **4EL/297**	19,6 41 010 **4EL/274**	24 54 560 **4EL/297**	35,5 80 710 **4EL/297**	50 115 340 **4EL/300**	72 164 300 **4EL/298**	103 234 980 **4EL/298**	145 332 430 **4EL/300**	205 466 620 **4EL/299**	277 631 180 **4EL/299**	280	1 250	
	250	12,7 27 170 **4EL/251**	18,9 41 270 **4EL/256**	25,3 54 060 **4EL/251**	37,4 79 960 **4EL/251**	52 114 530 **4EL/256**	76 162 780 **4EL/251**	109 232 810 **4EL/251**	151 330 100 **4EL/257**	215 462 310 **4EL/252**	– –	250	1 120	
	250	10,2 21 580 **3EL/249**	14,2 28 090 **3EL/232**	19,7 41 860 **3EL/249**	32,7 65 960 **3EL/237**	42,7 88 360 **3EL/243**	–	–	–	–	–	250	1 120	
	224	10,6 21 430 **3EL/212**	16 33 520 **3EL/219**	20,5 41 560 **3EL/212**	32,6 66 000 **3EL/212**	–	64 133 020 **3EL/219**	–	–	–	–	224	1 000	
	200	10,1 21 620 **3EL/203**	16 33 540 **3EL/198**	19,5 41 940 **3EL/203**	32,3 66 090 **3EL/193**	42,2 88 550 **3EL/198**	–	–	–	–	–	200	900	
	200	12,2 27 370 **4EL/211**	18,1 41 570 **4EL/216**	24,3 54 450 **4EL/211**	35,9 80 540 **4EL/211**	50 115 360 **4EL/216**	71 160 310 **4EL/212**	–	–	–	–	200	900	
	180	12,8 27 150 **4EL/178**	19 41 240 **4EL/182**	23,3 49 590 **4EL/178**	–	–	–	–	–	–	–	180	800	
	180	10,4 21 490 **3EL/173**	15,8 33 610 **3EL/178**	19,2 41 960 **3EL/183**	28,9 64 420 **3EL/187**	40,2 89 340 **3EL/186**	63 133 360 **3EL/178**	–	130 267 710 **3EL/172**	183 374 360 **3EL/172**	246 505 370 **3EL/172**	180	800	
	160	12,3 27 340 **3EL/165**	16 36 280 **3EL/169**	19,2 42 060 **3EL/163**	35,4 79 710 **3EL/167**	39,6 89 570 **3EL/168**	60 134 620 **3EL/168**	85 192 430 **3EL/168**	128 268 390 **3EL/155**	181 374 930 **3EL/154**	243 506 640 **3EL/155**	160	710	
	140	13,2 26 980 **3EL/135**	17,3 36 080 **3EL/138**	25,1 51 270 **3EL/135**	38,4 79 290 **3EL/136**	47,7 95 880 **3EL/133**	64 132 740 **3EL/136**	88 191 130 **3EL/144**	162 325 960 **3EL/133**	173 385 050 **3EL/147**	254 566 460 **3EL/147**	140	630	
	125	10,3 22 850 **3EL/130**	15,6 33 690 **3EL/127**	19,4 41 930 **3EL/127**	30,3 66 860 **3EL/129**	56 113 360 **3EL/120**	70 154 630 **3EL/129**	106 233 950 **3EL/130**	132 270 200 **3EL/120**	225 458 870 **3EL/120**	304 620 840 **3EL/120**	125	560	
	112	12,5 27 270 **3EL/115**	16,2 36 240 **3EL/117**	23,5 51 490 **3EL/115**	35,9 79 630 **3EL/116**	55 113 550 **3EL/108**	70 154 730 **3EL/116**	105 234 090 **3EL/116**	158 326 850 **3EL/108**	224 459 140 **3EL/107**	301 621 840 **3EL/108**	112	500	
	100	12,2 27 390 **3EL/106**	18,1 41 600 **3EL/108**	19,8 44 680 **3EL/106**	35,8 80 590 **3EL/106**	52 112 620 **3EL/102**	73 155 640 **3EL/100**	108 233 270 **3EL/102**	149 330 860 **3EL/105**	213 463 230 **3EL/102**	288 626 740 **3EL/103**	100	450	
	90	12,6 27 210 **3EL/90,4**	18,7 41 330 **3EL/92,4**	25,1 54 140 **3EL/90,4**	37,1 80 080 **3EL/90,4**	52 114 700 **3EL/92,4**	75 163 020 **3EL/90,6**	107 233 570 **3EL/91,6**	148 328 190 **3EL/92,6**	212 463 810 **3EL/91,8**	284 628 170 **3EL/92,6**	90	400	
	80	13,2 27 000 **3EL/76,2**	19,6 41 010 **3EL/77,9**	26,2 53 710 **3EL/76,2**	38,3 79 310 **3EL/77,1**	50 115 360 **3EL/85,2**	74 154 100 **3EL/77,2**	86 192 250 **3EL/83,5**	119 272 250 **3EL/85,3**	207 465 650 **3EL/83,6**	275 631 770 **3EL/85,3**	80	355	
	71	12,6 27 220 **3EL/71,3**	18,7 41 340 **3EL/72,9**	25,1 54 150 **3EL/71,3**	37,1 80 090 **3EL/71,3**	52 114 720 **3EL/72,9**	75 163 050 **3EL/71,4**	108 233 200 **3EL/71,4**	149 330 650 **3EL/73**	214 463 070 **3EL/71,5**	284 628 280 **3EL/73**	71	315	
	63	13,2 27 000 **3EL/60,1**	19,6 41 010 **3EL/61,4**	26,2 53 710 **3EL/60,1**	38,8 79 450 **3EL/60,1**	54 113 800 **3EL/61,4**	79 161 740 **3EL/60,2**	–	–	–	–	63	280	
	56	–	–	–	–	–	–	–	–	–	–	56	250	
	50	12,6 27 210 **3EL/50,6**	18,7 41 330 **3EL/51,7**	25,1 54 130 **3EL/50,6**	–	–	–	–	–	–	–	50	224	

3



$n_{N2} \times L_h$	i_N	Gear reducer size P_{N2} kW M_{N2} N m ... / i 001A	002A	003A	004A	006A	009A	012A	015A	018A	021A	i_N	n_1 min^{-1}	n_{N2}
45 000	50	0,378 855 **2EL/53,1**	0,53 1 210 **2EL/53,1**	–	–	–	–	–	–	–	–	50	224	**4,5**
	45	0,54 1 160 **2EL/45,2**	0,59 1 280 **2EL/45,2**	0,75 1 700 **2EL/47,5**	1,06 2 400 **2EL/47,5**	1,49 3 380 **2EL/47,5**	2,1 4 770 **2EL/47,5**	2,97 6 720 **2EL/47,5**	3,82 8 160 **2EL/44,8**	4,18 9 480 **2EL/47,5**	5,4 11 510 **2EL/44,8**	45	200	
	40	0,57 1 150 **2EL/37,7**	0,79 1 580 **2EL/37,7**	1,02 2 180 **2EL/40,4**	1,3 2 790 **2EL/40,4**	1,84 3 940 **2EL/40,4**	2,59 5 550 **2EL/40,4**	3,65 7 830 **2EL/40,4**	4,57 9 800 **2EL/40,4**	5,1 11 040 **2EL/40,4**	5,1 11 040 **2EL/40,4**	40	180	
	35,5	0,482 1 030 **2EL/35,6**	0,482 1 030 **2EL/35,6**	1,09 2 150 **2EL/32,9**	1,5 2 940 **2EL/32,9**	2,05 4 030 **2EL/32,9**	2,89 5 680 **2EL/32,9**	4,08 8 010 **2EL/32,9**	4,93 9 680 **2EL/32,9**	5,9 11 630 **2EL/32,9**	7,2 14 050 **2EL/32,9**	35,5	160	
	31,5	0,53 1 170 **2EL/32,6**	0,72 1 600 **2EL/32,6**	1,03 2 240 **2EL/31,9**	1,03 2 240 **2EL/31,9**	1,45 3 150 **2EL/31,9**	2,04 4 450 **2EL/31,9**	2,88 6 270 **2EL/31,9**	4,07 8 840 **2EL/31,9**	4,07 8 840 **2EL/31,9**	– 	31,5	140	
	28	0,62 1 400 **2EL/29,7**	0,62 1 400 **2EL/29,7**	1,02 2 180 **2EL/28**	1,39 2 980 **2EL/28**	1,91 4 080 **2EL/28**	2,69 5 760 **2EL/28**	3,79 8 120 **2EL/28**	4,58 9 800 **2EL/28**	5,5 11 790 **2EL/28**	6,6 14 230 **2EL/28**	28	125	
	25	0,64 1 400 **2EL/25,7**	0,81 1 780 **2EL/25,7**	1,2 2 660 **2EL/25,9**	1,4 3 100 **2EL/25,9**	1,98 4 370 **2EL/25,9**	2,79 6 170 **2EL/25,9**	3,93 8 700 **2EL/25,9**	5,5 12 260 **2EL/25,9**	5,5 12 260 **2EL/25,9**	5,5 12 260 **2EL/25,9**	25	112	
35 500	3550	891 **4EL/3868**	1 260 **4EL/3868**	1 740 **4EL/3460**	2 460 **4EL/3460**	3 460 **4EL/3460**	–	–	–	–	–			
	3150	1 210 **4EL/3296**	1 300 **4EL/3296**	–	–	–	4 880 **4EL/3094**	6 880 **4EL/3094**	–	9 700 **4EL/3094**	–			
	2800	1 200 **4EL/2750**	1 640 **4EL/2750**	2 270 **4EL/2947**	2 840 **4EL/2947**	4 000 **4EL/2947**	–	–	8 470 **4EL/2921**	–	–			
	2500	1 190 **4EL/2377**	1 630 **4EL/2377**	2 240 **4EL/2459**	3 060 **4EL/2399**	4 190 **4EL/2399**	5 640 **4EL/2636**	7 960 **4EL/2636**	10 210 **4EL/2636**	11 220 **4EL/2636**	11 760 **4EL/2377**			
	2240	1 410 **4EL/2168**	1 410 **4EL/2168**	2 270 **4EL/2324**	–	–	5 910 **4EL/2145**	8 340 **4EL/2145**	10 070 **4EL/2145**	12 110 **4EL/2145**	14 630 **4EL/2145**			
	2000	–	–	2 260 **4EL/2001**	3 090 **4EL/2001**	4 240 **4EL/2043**	5 610 **4EL/1901**	7 910 **4EL/1901**	–	–	–			
	1800	1 450 **4EL/1874**	1 810 **4EL/1874**	2 760 **4EL/1891**	3 070 **4EL/1730**	4 210 **4EL/1730**	5 970 **4EL/1790**	8 440 **4EL/1827**	10 190 **4EL/1827**	12 220 **4EL/1790**	14 800 **4EL/1827**			
	1600	1 440 **4EL/1564**	1 810 **4EL/1564**	2 740 **4EL/1611**	3 990 **4EL/1611**	4 830 **4EL/1611**	6 270 **4EL/1691**	8 840 **4EL/1691**	12 460 **4EL/1691**	12 140 **4EL/1525**	14 660 **4EL/1525**			
	1400	1 430 **4EL/1351**	1 800 **4EL/1351**	2 720 **4EL/1364**	3 940 **4EL/1344**	5 400 **4EL/1344**	7 930 **4EL/1441**	10 520 **4EL/1441**	13 250 **4EL/1441**	14 830 **4EL/1441**	14 590 **4EL/1318**			
	1250	1 440 **4EL/1249**	1 990 **4EL/1249**	2 740 **4EL/1270**	3 860 **4EL/1270**	4 220 **4EL/1248**	7 840 **4EL/1202**	8 390 **4EL/1259**	10 150 **4EL/1267**	12 200 **4EL/1267**	14 730 **4EL/1267**			
	1120	1 440 **4EL/1128**	1 810 **4EL/1128**	2 730 **4EL/1122**	3 970 **4EL/1122**	5 430 **4EL/1122**	7 910 **4EL/1136**	10 870 **4EL/1172**	13 290 **4EL/1172**	14 890 **4EL/1172**	18 450 **4EL/1172**			
	1000	1 450 **4EL/1043**	2 010 **4EL/1043**	2 730 **4EL/984**	3 950 **4EL/970**	5 410 **4EL/970**	7 900 **4EL/999**	10 850 **4EL/999**	13 200 **4EL/999**	14 850 **4EL/999**	18 400 **4EL/999**			
	900	0,53 1 450 **4EL/901**	0,73 2 000 **4EL/901**	1 2 750 **4EL/909**	1,44 3 990 **4EL/916**	1,97 5 460 **4EL/916**	2,84 7 950 **4EL/924**	3,93 11 000 **4EL/924**	5,1 13 110 **4EL/846**	5,8 14 810 **4EL/846**	7,2 18 350 **4EL/846**	900	3 150	**3,55**
	800	0,54 1 440 **4EL/779**	0,75 1 990 **4EL/779**	1,02 2 730 **4EL/786**	1,4 4 010 **4EL/838**	1,92 5 490 **4EL/838**	2,94 7 900 **4EL/788**	4,07 10 930 **4EL/788**	4,92 13 200 **4EL/788**	6,3 16 820 **4EL/788**	6,7 17 900 **4EL/788**	800	2 800	
	710	0,53 1 450 **4EL/720**	0,73 2 000 **4EL/720**	0,98 2 750 **4EL/732**	1,43 4 000 **4EL/732**	1,96 5 470 **4EL/732**	2,88 7 930 **4EL/720**	3,95 10 860 **4EL/720**	4,82 13 250 **4EL/720**	5,4 14 870 **4EL/720**	6,7 18 430 **4EL/720**	710	2 500	
	630	0,54 1 440 **4EL/622**	0,75 1 990 **4EL/622**	1,02 2 730 **4EL/628**	1,52 3 950 **4EL/611**	2,08 5 410 **4EL/611**	2,84 7 950 **4EL/657**	3,93 11 000 **4EL/657**	4,74 13 290 **4EL/657**	6 16 930 **4EL/657**	7,2 20 040 **4EL/657**	630	2 240	
	560	0,55 1 440 **4EL/546**	0,69 1 800 **4EL/546**	1,01 2 740 **4EL/566**	1,47 3 980 **4EL/566**	2,01 5 440 **4EL/566**	2,92 7 910 **4EL/568**	4,04 10 950 **4EL/568**	4,88 13 220 **4EL/568**	6,2 16 850 **4EL/568**	7,4 19 940 **4EL/568**	560	2 000	
	500	0,55 1 440 **4EL/497**	0,76 1 990 **4EL/497**	1 2 740 **4EL/517**	1,45 3 980 **4EL/517**	1,99 5 450 **4EL/517**	2,88 7 920 **4EL/518**	3,99 10 970 **4EL/518**	4,82 13 250 **4EL/518**	6,1 16 880 **4EL/518**	7,1 19 450 **4EL/518**	500	1 800	
	450	0,54 1 440 **4EL/445**	0,75 1 990 **4EL/445**	1,01 2 740 **4EL/452**	1,47 3 980 **4EL/452**	2,02 5 440 **4EL/452**	2,95 7 890 **4EL/448**	4,09 10 920 **4EL/448**	4,94 13 190 **4EL/448**	6,3 16 810 **4EL/448**	7,4 19 890 **4EL/448**	450	1 600	
	400	0,51 1 460 **4EL/420**	0,7 2 020 **4EL/420**	0,96 2 760 **4EL/422**	1,4 4 010 **4EL/422**	1,91 5 490 **4EL/422**	2,88 7 930 **4EL/404**	3,95 10 860 **4EL/404**	4,81 13 250 **4EL/404**	5,4 14 870 **4EL/404**	6,7 18 430 **4EL/404**	400	1 400	

3



$n_{N2} \times L_h$	i_N	Gear reducer size P_{N2} kW M_{N2} N m ... / i **030A**	**042A**	**060A**	**085A**	**125A**	**180A**	**250A**	**355A**	**500A**	**710A**	i_N	n_1 min^{-1}	n_{N2}
45 000	50	–	–	–	–	–	–	–	–	–	–	50	224	**4,5**
	45	–	–	–	–	–	–	–	–	–	–	45	200	
	40	10,1 21 590 **2EL/40,1**	–	14,4 30 690 **2EL/40,1**	–	–	–	–	–	–	–	40	180	
	35,5	10,9 21 300 **2EL/32,6**	9,2 20 410 **2EL/37,3**	21,2 41 310 **2EL/32,6**	–	–	–	–	–	–	–	35,5	160	
	31,5	8,1 17 220 **2EL/31,2**	13,6 28 170 **2EL/30,4**	19,9 41 790 **2EL/30,8**	31,4 66 430 **2EL/31**	41,1 88 990 **2EL/31,8**	–	–	–	–	–	31,5	140	
	28	10,2 21 580 **2EL/27,8**	15,4 33 760 **2EL/28,7**	19,7 41 850 **2EL/27,8**	31,3 66 470 **2EL/27,8**	44,4 87 770 **2EL/25,9**	61 133 960 **2EL/28,6**	87 191 540 **2EL/28,7**	123 270 340 **2EL/28,7**	169 379 420 **2EL/29,3**	228 512 060 **2EL/29,3**	28	125	
	25	11 23 900 **2EL/25,4**	15,3 33 800 **2EL/25,9**	20,4 41 790 **2EL/24**	30,8 64 160 **2EL/24,4**	45,1 96 240 **2EL/25**	61 126 410 **2EL/24,5**	91 190 660 **2EL/24,5**	129 270 570 **2EL/24,5**	180 384 090 **2EL/25,1**	264 565 000 **2EL/25,1**	25	112	
35 500	3550	–	–	–	–	–	–	–	–	–	–			
	3150	–	–	–	–	–	–	–	–	–	–			
	2800	–	–	–	–	–	–	–	–	–	–			
	2500	–	–	–	–	–	–	–	–	–	–			
	2240	22 130 **4EL/2338**	–	–	–	–	–	–	–	–	–			
	2000	22 200 **4EL/1902**	–	–	–	–	–	–	–	–	–			
	1800	–	34 510 **4EL/1673**	43 460 **4EL/1796**	69 080 **4EL/1808**	92 550 **4EL/1852**	–	–	–	–	–			
	1600	22 460 **4EL/1621**	34 590 **4EL/1509**	43 560 **4EL/1621**	69 170 **4EL/1621**	91 320 **4EL/1507**	139 410 **4EL/1670**	–	–	–	–			
	1400	24 290 **4EL/1482**	34 650 **4EL/1361**	43 620 **4EL/1462**	69 350 **4EL/1471**	92 090 **4EL/1423**	–	–	275 950 **4EL/1314**	–	–			
	1250	28 120 **4EL/1263**	36 690 **4EL/1291**	43 260 **4EL/1245**	80 620 **4EL/1278**	92 130 **4EL/1284**	138 460 **4EL/1283**	197 930 **4EL/1283**	276 060 **4EL/1186**	392 080 **4EL/1312**	–			
	1120	24 320 **4EL/1206**	34 980 **4EL/1160**	43 360 **4EL/1124**	68 860 **4EL/1124**	92 350 **4EL/1160**	138 640 **4EL/1150**	198 180 **4EL/1150**	276 720 **4EL/1071**	389 430 **4EL/1122**	–			
	1000	28 250 **4EL/1028**	36 760 **4EL/1051**	52 230 **4EL/1028**	80 780 **4EL/1040**	92 580 **4EL/1046**	156 410 **4EL/984**	240 630 **4EL/990**	332 460 **4EL/1014**	390 510 **4EL/1008**	527 040 **4EL/1008**			
	900	10,6 28 080 **4EL/876**	13,5 36 670 **4EL/895**	19,6 52 100 **4EL/876**	– 80 580 **4EL/886**	– 118 730 **4EL/914**	– 156 570 **4EL/888**	– 241 000 **4EL/888**	– 279 970 **4EL/911**	– 480 590 **4EL/914**	– 571 980 **4EL/862**	900	3 150	**3,55**
	800	10 28 380 **4EL/836**	15,2 42 910 **4EL/828**	18,3 52 330 **4EL/836**	28 80 930 **4EL/846**	42,3 119 000 **4EL/825**	57 156 710 **4EL/800**	– 241 770 **4EL/806**	– 341 270 **4EL/800**	– 476 030 **4EL/782**	– 572 510 **4EL/778**	800	2 800	
	710	10,4 28 180 **4EL/713**	15,8 42 610 **4EL/706**	19,2 52 180 **4EL/713**	29,3 80 700 **4EL/721**	43,9 118 230 **4EL/706**	57 156 810 **4EL/722**	– 241 910 **4EL/722**	– 332 140 **4EL/703**	– 478 230 **4EL/703**	– 646 880 **4EL/703**	710	2 500	
	630	10,1 28 320 **4EL/659**	16,7 42 210 **4EL/595**	20,1 52 020 **4EL/607**	29,6 83 350 **4EL/659**	43,8 118 270 **4EL/634**	59 157 770 **4EL/624**	89 241 240 **4EL/635**	129 339 190 **4EL/614**	– 478 260 **4EL/630**	– 646 920 **4EL/630**	630	2 240	
	560	10,5 28 120 **4EL/562**	16 42 510 **4EL/556**	20,9 55 950 **4EL/562**	30,9 82 760 **4EL/562**	43,4 118 460 **4EL/572**	63 168 470 **4EL/563**	90 240 950 **4EL/563**	128 339 740 **4EL/554**	177 479 030 **4EL/568**	239 647 960 **4EL/568**	560	2 000	
	500	11 27 890 **4EL/479**	16,3 42 360 **4EL/489**	21,9 55 480 **4EL/479**	32,3 82 070 **4EL/479**	44,5 117 930 **4EL/500**	66 167 080 **4EL/479**	93 239 380 **4EL/485**	128 339 900 **4EL/501**	183 476 040 **4EL/491**	244 645 710 **4EL/500**	500	1 800	
	450	10,6 28 060 **4EL/443**	15,8 42 620 **4EL/453**	21,1 55 820 **4EL/443**	31,2 82 570 **4EL/443**	43,9 118 200 **4EL/451**	63 167 680 **4EL/444**	91 240 420 **4EL/444**	126 340 680 **4EL/452**	181 477 130 **4EL/443**	242 646 530 **4EL/448**	450	1 600	
	400	10,9 27 950 **4EL/377**	16,1 42 450 **4EL/386**	21,6 55 600 **4EL/377**	30,9 80 420 **4EL/382**	44,8 117 800 **4EL/386**	65 167 420 **4EL/378**	92 239 870 **4EL/382**	129 339 510 **4EL/386**	169 482 940 **4EL/420**	228 653 240 **4EL/420**	400	1 400	

3



$n_{N2} \times L_h$	i_N	Gear reducer size P_{N2} kW M_{N2} N m ... / i 001A	002A	003A	004A	006A	009A	012A	015A	018A	021A	i_N	n_1 min^{-1}	n_{N2}
35 500	355	0,53 1 450 **4EL/356**	0,74 2 000 **4EL/356**	1,01 2 740 **4EL/357**	1,46 3 980 **4EL/357**	2 5 450 **4EL/357**	2,9 7 920 **4EL/358**	4,01 10 960 **4EL/358**	4,84 13 240 **4EL/358**	6,2 16 870 **4EL/358**	7,3 19 960 **4EL/358**	355	1 250	**3,55**
	315	0,55 1 440 **4EL/306**	0,76 1 990 **4EL/306**	1,01 2 740 **4EL/317**	1,47 3 980 **4EL/317**	2,01 5 440 **4EL/317**	2,87 7 930 **4EL/323**	3,98 10 980 **4EL/323**	4,81 13 260 **4EL/323**	6,1 16 890 **4EL/323**	7,3 19 940 **4EL/318**	315	1 120	
	280	0,52 1 450 **4EL/295**	0,71 2 010 **4EL/295**	0,98 2 760 **4EL/296**	1,42 4 000 **4EL/296**	1,94 5 480 **4EL/296**	2,77 7 980 **4EL/301**	3,84 11 050 **4EL/301**	4,63 13 340 **4EL/301**	5,9 17 000 **4EL/301**	7 20 130 **4EL/303**	280	1 000	
	250	0,54 1 440 **4EL/249**	0,75 1 990 **4EL/249**	1,03 2 730 **4EL/250**	1,49 3 960 **4EL/250**	2,05 5 430 **4EL/250**	2,92 7 910 **4EL/255**	4,05 10 940 **4EL/255**	4,89 13 220 **4EL/255**	6,2 16 840 **4EL/255**	7,4 19 930 **4EL/255**	250	900	
	250	0,52 1 410 **3EL/254**	0,52 1 410 **3EL/254**	0,85 2 250 **3EL/249**	1,07 2 830 **3EL/249**	1,65 4 190 **3EL/239**	2,23 5 950 **3EL/251**	3,15 8 390 **3EL/251**	3,8 10 130 **3EL/251**	4,57 12 180 **3EL/251**	5,5 14 710 **3EL/251**	250	900	
	224	0,55 1 440 **3EL/219**	0,69 1 800 **3EL/219**	1,03 2 730 **3EL/221**	1,19 3 140 **3EL/221**	1,67 4 420 **3EL/221**	2,31 5 910 **3EL/214**	3,26 8 340 **3EL/214**	3,94 10 070 **3EL/214**	4,74 12 110 **3EL/214**	5,7 14 620 **3EL/214**	224	800	
	200	0,52 1 450 **4EL/207**	0,72 2 010 **4EL/207**	0,99 2 750 **4EL/207**	1,43 3 990 **4EL/207**	1,96 5 470 **4EL/207**	2,8 7 970 **4EL/211**	3,88 11 030 **4EL/211**	4,68 13 320 **4EL/211**	6 16 970 **4EL/211**	7,1 20 080 **4EL/211**	200	710	
	200	0,497 1 420 **3EL/212**	0,61 1 650 **3EL/201**	0,84 2 250 **3EL/200**	1,15 3 090 **3EL/200**	1,55 4 230 **3EL/203**	2,34 6 240 **3EL/198**	3,3 8 800 **3EL/198**	4,66 12 400 **3EL/198**	4,66 12 400 **3EL/198**	5,4 14 780 **3EL/204**	200	710	
	180	0,55 1 440 **4EL/171**	0,77 1 990 **4EL/171**	1,03 2 730 **4EL/175**	1,5 3 960 **4EL/175**	2,05 5 430 **4EL/175**	2,93 7 900 **4EL/178**	4,05 10 940 **4EL/178**	4,89 13 210 **4EL/178**	6,2 16 840 **4EL/178**	7 18 890 **4EL/178**	180	630	
	180	0,52 1 450 **3EL/183**	0,65 1 810 **3EL/183**	0,98 2 750 **3EL/185**	1,12 3 150 **3EL/185**	1,69 4 840 **3EL/189**	2,25 5 940 **3EL/174**	3,17 8 380 **3EL/174**	3,83 10 120 **3EL/174**	4,61 12 170 **3EL/174**	5,6 14 690 **3EL/174**	180	630	
	160	0,53 1 440 **3EL/158**	0,67 1 810 **3EL/158**	1,01 2 740 **3EL/160**	1,48 3 970 **3EL/157**	2,02 5 440 **3EL/157**	2,77 7 960 **3EL/169**	3,67 10 550 **3EL/169**	4,64 13 340 **3EL/169**	5,2 14 870 **3EL/169**	5,2 14 870 **3EL/169**	160	560	
	140	0,52 1 450 **3EL/146**	0,72 2 010 **3EL/146**	1,05 2 720 **3EL/136**	1,52 3 950 **3EL/136**	2,08 5 410 **3EL/136**	3 7 870 **3EL/137**	4,13 10 830 **3EL/137**	5 13 160 **3EL/137**	5,7 14 830 **3EL/137**	7 18 370 **3EL/137**	140	500	
	125	0,54 1 440 **3EL/126**	0,74 2 000 **3EL/126**	1,04 2 730 **3EL/124**	1,5 3 960 **3EL/124**	1,99 5 230 **3EL/124**	3,14 7 800 **3EL/117**	4,35 10 790 **3EL/117**	5,3 13 050 **3EL/117**	6 14 780 **3EL/117**	7,4 18 310 **3EL/117**	125	450	
	112	0,56 1 430 **3EL/107**	0,78 1 980 **3EL/107**	1,05 2 720 **3EL/109**	1,52 3 950 **3EL/109**	2,08 5 410 **3EL/109**	3,04 7 850 **3EL/108**	4,21 10 870 **3EL/108**	5,1 13 130 **3EL/108**	6,3 16 380 **3EL/108**	6,3 16 380 **3EL/108**	112	400	
	100	0,53 1 450 **3EL/101**	0,74 2 000 **3EL/101**	0,98 2 750 **3EL/105**	1,42 4 000 **3EL/105**	1,59 4 470 **3EL/105**	2,24 5 950 **3EL/98,6**	3,16 8 380 **3EL/98,6**	3,82 10 120 **3EL/98,6**	4,59 12 170 **3EL/98,6**	5,5 14 700 **3EL/98,6**	100	355	
	90	0,54 1 440 **3EL/88,7**	0,74 2 000 **3EL/88,7**	0,99 2 750 **3EL/92**	1,43 3 990 **3EL/92**	1,96 5 470 **3EL/92**	2,84 7 940 **3EL/92,2**	3,93 11 000 **3EL/92,2**	4,75 13 280 **3EL/92,2**	6,1 16 930 **3EL/92,2**	6,6 18 450 **3EL/92,2**	90	315	
	80	0,462 1 200 **3EL/76**	0,63 1 640 **3EL/76**	1,05 2 720 **3EL/76,2**	1,52 3 950 **3EL/76,2**	2,08 5 410 **3EL/76,2**	2,97 7 880 **3EL/77,7**	4,09 10 840 **3EL/77,7**	4,97 13 180 **3EL/77,7**	6,3 16 790 **3EL/77,7**	6,9 18 390 **3EL/77,7**	80	280	
	71	0,53 1 440 **3EL/70,8**	0,74 2 000 **3EL/70,8**	0,99 2 750 **3EL/72,5**	1,44 3 990 **3EL/72,5**	1,97 5 460 **3EL/72,5**	2,86 7 940 **3EL/72,7**	3,96 10 990 **3EL/72,7**	4,78 13 270 **3EL/72,7**	6,1 16 910 **3EL/72,7**	7,2 20 010 **3EL/72,7**	71	250	
	63	0,448 1 200 **3EL/63**	0,61 1 650 **3EL/63**	1,05 2 720 **3EL/61,1**	1,52 3 950 **3EL/61,1**	2,08 5 410 **3EL/61,1**	3,01 7 860 **3EL/61,3**	4,17 10 890 **3EL/61,3**	5 13 150 **3EL/61,3**	6,4 16 750 **3EL/61,3**	7,6 19 830 **3EL/61,3**	63	224	
	56	0,51 1 460 **3EL/59,9**	0,7 2 020 **3EL/59,9**	–	–	–	–	–	–	–	–	56	200	
	50	0,314 884 **2EL/53,1**	0,443 1 250 **2EL/53,1**	–	–	–	–	–	–	–	–	50	180	
	50	0,55 1 440 **3EL/49,7**	0,76 1 990 **3EL/49,7**	1,02 2 740 **3EL/50,6**	1,48 3 970 **3EL/50,6**	2,02 5 440 **3EL/50,6**	2,89 7 920 **3EL/51,6**	4 10 970 **3EL/51,6**	4,83 13 240 **3EL/51,6**	6,2 16 870 **3EL/51,6**	6,9 18 910 **3EL/51,6**	50	180	
	45	0,446 1 200 **2EL/45,2**	0,482 1 300 **2EL/45,2**	0,62 1 760 **2EL/47,5**	0,88 2 480 **2EL/47,5**	1,23 3 500 **2EL/47,5**	1,74 4 930 **2EL/47,5**	2,46 6 950 **2EL/47,5**	3,15 8 410 **2EL/44,8**	3,46 9 810 **2EL/47,5**	4,44 11 860 **2EL/44,8**	45	160	
	40	0,465 1 200 **2EL/37,7**	0,64 1 640 **2EL/37,7**	0,82 2 260 **2EL/40,4**	1,03 2 840 **2EL/40,4**	1,45 4 000 **2EL/40,4**	2,04 5 640 **2EL/40,4**	2,88 7 950 **2EL/40,4**	3,69 10 180 **2EL/40,4**	4,07 11 210 **2EL/40,4**	4,07 11 210 **2EL/40,4**	40	140	



$n_{N2} \times L_h$	i_N	Gear reducer size P_{N2} kW M_{N2} N m ... / i **030A**	**042A**	**060A**	**085A**	**125A**	**180A**	**250A**	**355A**	**500A**	**710A**	i_N	n_1 min^{-1}	n_{N2}
35 500	355	8,5 22 290 **4EL/344**	16,9 42 080 **4EL/325**	16,5 43 220 **4EL/344**	26,1 68 640 **4EL/344**	43,6 118 370 **4EL/356**	59 157 910 **4EL/353**	88 241 750 **4EL/360**	125 341 150 **4EL/356**	179 477 780 **4EL/349**	226 654 290 **4EL/379**	355	1 250	**3,55**
	315	10,4 28 170 **4EL/318**	16,3 42 360 **4EL/304**	20,7 56 040 **4EL/318**	30,6 82 890 **4EL/318**	42,8 118 730 **4EL/325**	62 168 750 **4EL/319**	88 241 770 **4EL/322**	120 332 820 **4EL/326**	174 480 090 **4EL/323**	221 657 100 **4EL/349**	315	1 120	
	280	10 28 370 **4EL/297**	16,2 42 410 **4EL/274**	19,9 56 430 **4EL/297**	29,4 83 480 **4EL/297**	41,7 119 300 **4EL/300**	60 169 940 **4EL/298**	85 243 050 **4EL/298**	120 343 840 **4EL/300**	169 482 650 **4EL/299**	229 652 850 **4EL/299**	280	1 000	
	250	10,6 28 090 **4EL/251**	15,7 42 660 **4EL/256**	21 55 880 **4EL/251**	31,1 82 650 **4EL/251**	43,5 118 390 **4EL/256**	63 168 260 **4EL/251**	90 240 640 **4EL/251**	125 341 210 **4EL/257**	179 477 860 **4EL/252**	–	250	900	
	250	8,4 22 310 **3EL/249**	11,6 28 470 **3EL/232**	16,3 43 100 **3EL/249**	27,1 68 180 **3EL/237**	35,5 91 340 **3EL/243**	–	–	–	–	–	250	900	
	224	8,7 22 170 **3EL/212**	13,3 34 680 **3EL/219**	17 42 990 **3EL/212**	26,9 68 270 **3EL/212**	–	53 137 590 **3EL/219**	–	–	–	–	224	800	
	200	10 28 370 **4EL/211**	14,8 43 090 **4EL/216**	19,9 56 440 **4EL/211**	29,4 83 480 **4EL/211**	41,2 119 570 **4EL/216**	60 169 950 **4EL/212**	–	–	–	–	200	710	
	200	8,2 22 410 **3EL/203**	13,1 34 760 **3EL/198**	15,8 43 190 **3EL/203**	26,4 68 500 **3EL/193**	34,5 91 780 **3EL/198**	–	–	–	–	–	200	710	
	180	10,4 28 150 **4EL/178**	15,5 42 760 **4EL/182**	19,7 53 270 **4EL/178**	–	–	–	–	–	–	–	180	630	
	180	8,5 22 280 **3EL/173**	12,9 34 850 **3EL/178**	15,3 42 580 **3EL/183**	23,1 65 370 **3EL/187**	32,8 92 630 **3EL/186**	51 138 270 **3EL/178**	–	106 277 560 **3EL/172**	149 388 140 **3EL/172**	201 523 960 **3EL/172**	180	630	
	160	10 28 340 **3EL/165**	12,8 36 810 **3EL/169**	15,7 43 600 **3EL/163**	28,3 80 880 **3EL/167**	32,4 92 840 **3EL/168**	48,7 139 540 **3EL/168**	70 199 460 **3EL/168**	105 278 200 **3EL/155**	148 388 630 **3EL/154**	198 525 160 **3EL/155**	160	560	
	140	10,9 27 940 **3EL/135**	13,9 36 600 **3EL/138**	20,2 52 000 **3EL/135**	30,9 80 420 **3EL/136**	38,4 97 250 **3EL/133**	53 137 470 **3EL/136**	71 193 860 **3EL/144**	130 330 980 **3EL/133**	139 390 550 **3EL/147**	204 574 550 **3EL/147**	140	500	
	125	8,4 23 150 **3EL/130**	12,9 34 830 **3EL/127**	15,8 42 500 **3EL/127**	25,2 69 110 **3EL/129**	46,1 117 180 **3EL/120**	57 156 720 **3EL/129**	88 241 820 **3EL/130**	108 273 840 **3EL/120**	187 474 310 **3EL/120**	252 641 730 **3EL/120**	125	450	
	112	10,3 28 210 **3EL/115**	13,1 36 740 **3EL/117**	19,1 52 200 **3EL/115**	29,1 80 730 **3EL/116**	45,5 117 440 **3EL/108**	57 156 870 **3EL/116**	87 242 120 **3EL/116**	128 331 350 **3EL/108**	185 474 900 **3EL/107**	249 643 190 **3EL/108**	112	400	
	100	9,9 28 390 **3EL/106**	14,8 43 120 **3EL/108**	15,9 45 340 **3EL/106**	29,3 83 540 **3EL/106**	41,5 114 270 **3EL/102**	58 157 920 **3EL/100**	88 241 790 **3EL/102**	122 342 950 **3EL/105**	173 477 740 **3EL/102**	235 649 630 **3EL/103**	100	355	
	90	10,3 28 210 **3EL/90,4**	15,3 42 860 **3EL/92,4**	20,5 56 130 **3EL/90,4**	30,3 83 030 **3EL/90,4**	42,4 118 920 **3EL/92,4**	62 169 020 **3EL/90,6**	87 242 160 **3EL/91,6**	119 333 040 **3EL/92,6**	173 480 880 **3EL/91,8**	232 651 290 **3EL/92,6**	90	315	
	80	10,8 27 990 **3EL/76,2**	16 42 510 **3EL/77,9**	21,4 55 680 **3EL/76,2**	30,6 80 470 **3EL/77,1**	41,2 119 580 **3EL/85,2**	59 156 360 **3EL/77,2**	70 199 280 **3EL/83,5**	97 282 200 **3EL/85,3**	169 482 670 **3EL/83,6**	225 654 870 **3EL/85,3**	80	280	
	71	10,4 28 180 **3EL/71,3**	15,4 42 810 **3EL/72,9**	20,6 56 070 **3EL/71,3**	30,5 82 940 **3EL/71,3**	42,7 118 800 **3EL/72,9**	62 168 850 **3EL/71,4**	89 241 490 **3EL/71,4**	123 342 410 **3EL/73**	175 479 550 **3EL/71,5**	233 650 630 **3EL/73**	71	250	
	63	10,9 27 920 **3EL/60,1**	16,2 42 420 **3EL/61,4**	21,7 55 550 **3EL/60,1**	32,1 82 180 **3EL/60,1**	45 117 710 **3EL/61,4**	65 167 290 **3EL/60,2**	–	–	–	–	63	224	
	56	–	–	–	–	–	–	–	–	–	–	56	200	
	50	–	–	–	–	–	–	–	–	–	–	50	180	
	50	10,5 28 130 **3EL/50,6**	15,6 42 720 **3EL/51,7**	20,8 55 960 **3EL/50,6**	–	–	–	–	–	–	–	50	180	
	45	–	–	–	–	–	–	–	–	–	–	45	160	
	40	8,1 22 100 **2EL/40,1**	–	11,4 31 160 **2EL/40,1**	–	–	–	–	–	–	–	40	140	

3



$n_{N2} \times L_h$	i_N	Gear reducer size P_{N2} kW M_{N2} N m ... / i 001A	002A	003A	004A	006A	009A	012A	015A	018A	021A	i_N	n_1 min^{-1}	n_{N2}
35 500	35,5	0,383 1 040 **2EL/35,6**	0,383 1 040 **2EL/35,6**	0,89 2 230 **2EL/32,9**	1,22 3 060 **2EL/32,9**	1,66 4 180 **2EL/32,9**	2,35 5 900 **2EL/32,9**	3,31 8 320 **2EL/32,9**	4 10 040 **2EL/32,9**	4,8 12 080 **2EL/32,9**	5,8 14 580 **2EL/32,9**	35,5	125	**3,55**
	31,5	0,435 1 210 **2EL/32,6**	0,6 1 660 **2EL/32,6**	0,83 2 270 **2EL/31,9**	0,83 2 270 **2EL/31,9**	1,18 3 200 **2EL/31,9**	1,66 4 510 **2EL/31,9**	2,34 6 350 **2EL/31,9**	3,3 8 960 **2EL/31,9**	3,3 8 960 **2EL/31,9**	–	31,5	112	
28 000	3550	921 **4EL/3868**	1 300 **4EL/3868**	1 800 **4EL/3460**	2 540 **4EL/3460**	3 580 **4EL/3460**	–	–	–	–	–			
	3150	1 250 **4EL/3296**	1 320 **4EL/3296**	–	–	–	5 040 **4EL/3094**	7 110 **4EL/3094**	–	10 030 **4EL/3094**	–			
	2800	1 240 **4EL/2750**	1 700 **4EL/2750**	2 350 **4EL/2947**	2 880 **4EL/2947**	4 060 **4EL/2947**	–	–	8 760 **4EL/2921**	–	–			
	2500	1 240 **4EL/2377**	1 690 **4EL/2377**	2 330 **4EL/2459**	3 170 **4EL/2399**	4 340 **4EL/2399**	5 730 **4EL/2636**	8 070 **4EL/2636**	10 580 **4EL/2636**	11 380 **4EL/2636**	12 190 **4EL/2377**			
	2240	1 430 **4EL/2168**	1 430 **4EL/2168**	2 300 **4EL/2324**	–	–	6 130 **4EL/2145**	8 650 **4EL/2145**	10 440 **4EL/2145**	12 560 **4EL/2145**	15 160 **4EL/2145**			
	2000	–	–	2 340 **4EL/2001**	3 200 **4EL/2001**	4 390 **4EL/2043**	5 700 **4EL/1901**	8 030 **4EL/1901**	–	–	–			
	1800	1 510 **4EL/1874**	1 840 **4EL/1874**	2 860 **4EL/1891**	3 180 **4EL/1730**	4 360 **4EL/1730**	6 180 **4EL/1790**	8 740 **4EL/1827**	10 550 **4EL/1827**	12 650 **4EL/1790**	15 330 **4EL/1827**			
	1600	1 490 **4EL/1564**	1 830 **4EL/1564**	2 840 **4EL/1611**	4 120 **4EL/1611**	4 900 **4EL/1611**	6 350 **4EL/1691**	8 960 **4EL/1691**	12 630 **4EL/1691**	12 550 **4EL/1525**	15 150 **4EL/1525**			
	1400	1 480 **4EL/1351**	1 830 **4EL/1351**	2 820 **4EL/1364**	4 080 **4EL/1344**	5 590 **4EL/1344**	8 040 **4EL/1441**	10 660 **4EL/1441**	13 710 **4EL/1441**	15 040 **4EL/1441**	15 090 **4EL/1318**			
	1250	1 490 **4EL/1249**	2 070 **4EL/1249**	2 840 **4EL/1270**	3 920 **4EL/1270**	4 370 **4EL/1248**	8 010 **4EL/1202**	8 700 **4EL/1259**	10 520 **4EL/1267**	12 650 **4EL/1267**	15 270 **4EL/1267**			
	1120	0,438 1 500 **4EL/1128**	0,54 1 830 **4EL/1128**	0,83 2 830 **4EL/1122**	1,21 4 120 **4EL/1122**	1,66 5 630 **4EL/1122**	2,38 8 200 **4EL/1136**	3,1 11 030 **4EL/1172**	3,88 13 770 **4EL/1172**	4,25 15 110 **4EL/1172**	5,3 18 720 **4EL/1172**	1120	3 150	**2,8**
	1000	0,423 1 510 **4EL/1043**	0,59 2 080 **4EL/1043**	0,84 2 830 **4EL/984**	1,24 4 100 **4EL/970**	1,7 5 610 **4EL/970**	2,36 8 040 **4EL/999**	3,23 11 010 **4EL/999**	4,02 13 690 **4EL/999**	4,42 15 070 **4EL/999**	5,5 18 670 **4EL/999**	1000	2 800	
	900	0,435 1 500 **4EL/901**	0,6 2 070 **4EL/901**	0,82 2 840 **4EL/909**	1,18 4 130 **4EL/916**	1,62 5 660 **4EL/916**	2,33 8 230 **4EL/924**	3,23 11 390 **4EL/924**	4,2 13 580 **4EL/846**	4,65 15 020 **4EL/846**	5,8 18 610 **4EL/846**	900	2 500	
	800	0,449 1 490 **4EL/779**	0,62 2 060 **4EL/779**	0,84 2 830 **4EL/786**	1,16 4 150 **4EL/838**	1,59 5 680 **4EL/838**	2,43 8 170 **4EL/788**	3,37 11 310 **4EL/788**	4,07 13 660 **4EL/788**	5,2 17 400 **4EL/788**	5,4 18 140 **4EL/788**	800	2 240	
	710	0,436 1 500 **4EL/720**	0,6 2 070 **4EL/720**	0,81 2 850 **4EL/732**	1,18 4 130 **4EL/732**	1,62 5 660 **4EL/732**	2,34 8 040 **4EL/720**	3,2 11 010 **4EL/720**	3,98 13 710 **4EL/720**	4,38 15 070 **4EL/720**	5,4 18 680 **4EL/720**	710	2 000	
	630	0,451 1 490 **4EL/622**	0,62 2 060 **4EL/622**	0,85 2 830 **4EL/628**	1,26 4 090 **4EL/611**	1,73 5 590 **4EL/611**	2,36 8 210 **4EL/657**	3,26 11 370 **4EL/657**	3,94 13 730 **4EL/657**	5 17 500 **4EL/657**	5,9 20 710 **4EL/657**	630	1 800	
	560	0,456 1 490 **4EL/546**	0,56 1 830 **4EL/546**	0,84 2 830 **4EL/566**	1,22 4 110 **4EL/566**	1,67 5 630 **4EL/566**	2,41 8 180 **4EL/568**	3,34 11 320 **4EL/568**	4,03 13 680 **4EL/568**	5,1 17 430 **4EL/568**	6,1 20 620 **4EL/568**	560	1 600	
	500	0,441 1 490 **4EL/497**	0,61 2 070 **4EL/497**	0,81 2 850 **4EL/517**	1,17 4 140 **4EL/517**	1,61 5 670 **4EL/517**	2,33 8 230 **4EL/518**	3,22 11 400 **4EL/518**	3,89 13 760 **4EL/518**	4,96 17 540 **4EL/518**	5,6 19 750 **4EL/518**	500	1 400	
	450	0,44 1 500 **4EL/445**	0,61 2 070 **4EL/445**	0,82 2 840 **4EL/452**	1,19 4 130 **4EL/452**	1,63 5 650 **4EL/452**	2,39 8 190 **4EL/448**	3,31 11 340 **4EL/448**	4 13 700 **4EL/448**	5,1 17 450 **4EL/448**	6 20 650 **4EL/448**	450	1 250	
	400	0,42 1 510 **4EL/420**	0,58 2 090 **4EL/420**	0,79 2 860 **4EL/422**	1,15 4 150 **4EL/422**	1,58 5 680 **4EL/422**	2,34 8 040 **4EL/404**	3,2 11 010 **4EL/404**	3,98 13 710 **4EL/404**	4,38 15 080 **4EL/404**	5,4 18 680 **4EL/404**	400	1 120	
	355	0,44 1 490 **4EL/356**	0,61 2 070 **4EL/356**	0,83 2 840 **4EL/357**	1,21 4 120 **4EL/357**	1,65 5 640 **4EL/357**	2,4 8 190 **4EL/358**	3,32 11 340 **4EL/358**	4,01 13 690 **4EL/358**	5,1 17 450 **4EL/358**	6 20 650 **4EL/358**	355	1 000	
	315	0,457 1 480 **4EL/306**	0,62 2 020 **4EL/306**	0,84 2 830 **4EL/317**	1,22 4 110 **4EL/317**	1,67 5 630 **4EL/317**	2,39 8 190 **4EL/323**	3,31 11 350 **4EL/323**	3,99 13 700 **4EL/323**	5,1 17 460 **4EL/323**	6,1 20 610 **4EL/318**	315	900	
	280	0,427 1 500 **4EL/295**	0,59 2 080 **4EL/295**	0,81 2 850 **4EL/296**	1,17 4 140 **4EL/296**	1,61 5 670 **4EL/296**	2,29 8 250 **4EL/301**	3,18 11 430 **4EL/301**	3,83 13 800 **4EL/301**	4,89 17 590 **4EL/301**	5,8 20 820 **4EL/303**	280	800	
	250	0,419 1 430 **3EL/254**	0,419 1 430 **3EL/254**	0,7 2 330 **3EL/249**	0,86 2 870 **3EL/249**	1,35 4 340 **3EL/239**	1,83 6 170 **3EL/251**	2,57 8 700 **3EL/251**	3,11 10 500 **3EL/251**	3,74 12 630 **3EL/251**	4,51 15 250 **3EL/251**	250	710	



n_{N2} x L_h	i_N	Gear reducer size P_{N2} kW M_{N2} N m ... / i **030A**	**042A**	**060A**	**085A**	**125A**	**180A**	**250A**	**355A**	**500A**	**710A**	i_N	n_1 min^{-1}	n_{N2}
35 500	35,5	8,9 22 110 **2EL/32,6**	7,3 20 730 **2EL/37,3**	17,2 42 880 **2EL/32,6**	–	–	–	–	–	–	–	35,5	125	**3,55**
	31,5	6,6 17 460 **2EL/31,2**	11 28 560 **2EL/30,4**	16,5 43 220 **2EL/30,8**	26 68 710 **2EL/31**	34 92 040 **2EL/31,8**	–	–	–	–	–	31,5	112	
28 000	3550	–	–	–	–	–	–	–	–	–	–			
	3150	–	–	–	–	–	–	–	–	–	–			
	2800	–	–	–	–	–	–	–	–	–	–			
	2500	–	–	–	–	–	–	–	–	–	–			
	2240	22 460 **4EL/2338**	–	–	–	–	–	–	–	–	–			
	2000	23 010 **4EL/1902**	–	–	–	–	–	–	–	–	–			
	1800	–	35 740 **4EL/1673**	45 000 **4EL/1796**	71 540 **4EL/1808**	95 840 **4EL/1852**	–	–	–	–	–			
	1600	23 210 **4EL/1621**	35 760 **4EL/1509**	45 020 **4EL/1621**	71 500 **4EL/1621**	94 390 **4EL/1507**	144 100 **4EL/1670**	–	–	–	–			
	1400	24 630 **4EL/1482**	35 840 **4EL/1361**	45 120 **4EL/1462**	71 730 **4EL/1471**	95 250 **4EL/1423**	–	–	285 420 **4EL/1314**	–	–			
	1250	29 140 **4EL/1263**	37 230 **4EL/1291**	44 840 **4EL/1245**	81 810 **4EL/1278**	95 490 **4EL/1284**	143 520 **4EL/1283**	205 160 **4EL/1283**	286 140 **4EL/1186**	406 410 **4EL/1312**	–			
	1120	6,7 24 680 **4EL/1206**	10,3 36 210 **4EL/1160**	13,2 44 960 **4EL/1124**	– 71 390 **4EL/1124**	– 95 750 **4EL/1160**	– 143 740 **4EL/1150**	– 205 480 **4EL/1150**	– 286 900 **4EL/1071**	– 395 180 **4EL/1122**	– –	1120	3 150	**2,8**
	1000	8,4 29 280 **4EL/1028**	10,4 37 300 **4EL/1051**	15,1 53 000 **4EL/1028**	23,1 81 960 **4EL/1040**	26,9 95 970 **4EL/1046**	47,3 158 700 **4EL/984**	– 249 430 **4EL/990**	– 337 340 **4EL/1014**	– 404 790 **4EL/1008**	– 546 310 **4EL/1008**	1000	2 800	
	900	8,7 29 080 **4EL/876**	10,9 37 200 **4EL/895**	15,8 52 840 **4EL/876**	24,2 81 730 **4EL/886**	35,2 122 950 **4EL/914**	46,8 158 800 **4EL/888**	– 249 570 **4EL/888**	– 289 940 **4EL/911**	– 497 690 **4EL/914**	– 580 150 **4EL/862**	900	2 500	
	800	8,2 29 360 **4EL/836**	12,6 44 380 **4EL/828**	14,9 53 050 **4EL/836**	22,7 82 050 **4EL/846**	35 123 090 **4EL/825**	46,6 158 870 **4EL/800**	73 250 070 **4EL/806**	103 349 950 **4EL/800**	– 482 590 **4EL/782**	– 580 410 **4EL/778**	800	2 240	
	710	8,6 29 150 **4EL/713**	13,1 44 070 **4EL/706**	15,5 52 900 **4EL/713**	23,8 81 810 **4EL/721**	36,3 122 290 **4EL/706**	46,1 158 970 **4EL/722**	73 250 220 **4EL/722**	100 336 720 **4EL/703**	147 494 650 **4EL/703**	199 669 090 **4EL/703**	710	2 000	
	630	8,4 29 270 **4EL/659**	13,8 43 630 **4EL/595**	16,4 52 720 **4EL/607**	24,6 86 150 **4EL/659**	36,4 122 250 **4EL/634**	48,3 159 900 **4EL/624**	73 245 520 **4EL/635**	108 350 600 **4EL/614**	148 494 350 **4EL/630**	200 668 680 **4EL/630**	630	1 800	
	560	8,7 29 090 **4EL/562**	13,2 43 970 **4EL/556**	17,3 57 870 **4EL/562**	25,5 85 600 **4EL/562**	35,9 122 530 **4EL/572**	52 174 260 **4EL/563**	74 249 220 **4EL/563**	106 351 400 **4EL/554**	146 495 480 **4EL/568**	198 670 200 **4EL/568**	560	1 600	
	500	8,9 28 970 **4EL/479**	13,2 44 010 **4EL/489**	17,7 57 630 **4EL/479**	26,1 85 250 **4EL/479**	35,9 122 500 **4EL/500**	53 173 560 **4EL/479**	75 248 660 **4EL/485**	103 353 080 **4EL/501**	148 494 490 **4EL/491**	197 670 730 **4EL/500**	500	1 400	
	450	8,6 29 130 **4EL/443**	12,8 44 240 **4EL/453**	17,1 57 950 **4EL/443**	25,3 85 720 **4EL/443**	35,6 122 700 **4EL/451**	50 170 240 **4EL/444**	74 249 570 **4EL/444**	102 353 640 **4EL/452**	146 495 280 **4EL/443**	196 671 130 **4EL/448**	450	1 250	
	400	9 28 910 **4EL/377**	13,4 43 910 **4EL/386**	17,9 57 510 **4EL/377**	25 81 530 **4EL/382**	37 121 840 **4EL/386**	54 173 170 **4EL/378**	76 248 110 **4EL/382**	107 351 170 **4EL/386**	140 499 520 **4EL/420**	189 675 670 **4EL/420**	400	1 120	
	355	7 23 050 **4EL/344**	14 43 530 **4EL/325**	13,6 44 710 **4EL/344**	21,6 71 000 **4EL/344**	36,1 122 430 **4EL/356**	47,5 160 080 **4EL/353**	72 245 800 **4EL/360**	104 352 860 **4EL/356**	148 494 190 **4EL/349**	187 676 760 **4EL/379**	355	1 000	
	315	8,6 29 110 **4EL/318**	13,6 43 780 **4EL/304**	17,1 57 840 **4EL/318**	25,4 85 680 **4EL/318**	35,6 122 720 **4EL/325**	52 174 420 **4EL/319**	73 249 900 **4EL/322**	98 337 310 **4EL/326**	145 496 240 **4EL/323**	183 679 200 **4EL/349**	315	900	
	280	8,3 29 340 **4EL/297**	13,4 43 870 **4EL/274**	16,4 58 370 **4EL/297**	24,3 86 340 **4EL/297**	34,5 123 400 **4EL/300**	49,4 175 780 **4EL/298**	71 251 400 **4EL/298**	99 355 650 **4EL/300**	140 499 220 **4EL/299**	189 675 270 **4EL/299**	280	800	
	250	6,9 23 120 **3EL/249**	9,3 28 880 **3EL/232**	13,1 43 740 **3EL/249**	22,2 70 670 **3EL/237**	29 94 670 **3EL/243**	–	–	–	–	–	250	710	

3



$n_{N2} \times L_h$	i_N	Gear reducer size P_{N2} kW M_{N2} N m ... / i 001A	002A	003A	004A	006A	009A	012A	015A	018A	021A	i_N	n_1 min^{-1}	n_{N2}
28 000	250	0,445 1 490 **4EL/249**	0,62 2 070 **4EL/249**	0,84 2 830 **4EL/250**	1,22 4 110 **4EL/250**	1,67 5 630 **4EL/250**	2,39 8 190 **4EL/255**	3,31 11 340 **4EL/255**	3,99 13 700 **4EL/255**	5,1 17 460 **4EL/255**	6 20 660 **4EL/255**	250	710	**2,8**
	224	0,448 1 490 **3EL/219**	0,55 1 830 **3EL/219**	0,84 2 830 **3EL/221**	0,95 3 180 **3EL/221**	1,34 4 490 **3EL/221**	1,89 6 130 **3EL/214**	2,66 8 640 **3EL/214**	3,22 10 440 **3EL/214**	3,87 12 550 **3EL/214**	4,67 15 160 **3EL/214**	224	630	
	200	0,426 1 500 **4EL/207**	0,57 2 020 **4EL/207**	0,81 2 850 **4EL/207**	1,17 4 140 **4EL/207**	1,6 5 670 **4EL/207**	2,29 8 260 **4EL/211**	3,17 11 430 **4EL/211**	3,83 13 800 **4EL/211**	4,88 17 590 **4EL/211**	5,8 20 820 **4EL/211**	200	560	
	200	0,398 1 440 **3EL/212**	0,499 1 710 **3EL/201**	0,69 2 340 **3EL/200**	0,94 3 200 **3EL/200**	1,27 4 390 **3EL/203**	1,87 6 330 **3EL/198**	2,64 8 930 **3EL/198**	3,73 12 590 **3EL/198**	3,73 12 590 **3EL/198**	4,4 15 320 **3EL/204**	200	560	
	180	0,429 1 500 **3EL/183**	0,53 1 840 **3EL/183**	0,81 2 850 **3EL/185**	0,9 3 190 **3EL/185**	1,36 4 910 **3EL/189**	1,85 6 150 **3EL/174**	2,61 8 680 **3EL/174**	3,15 10 480 **3EL/174**	3,79 12 600 **3EL/174**	4,57 15 220 **3EL/174**	180	500	
	180	0,454 1 490 **4EL/171**	0,62 2 020 **4EL/171**	0,85 2 830 **4EL/175**	1,23 4 100 **4EL/175**	1,68 5 620 **4EL/175**	2,41 8 180 **4EL/178**	3,33 11 330 **4EL/178**	4,02 13 680 **4EL/178**	5,1 17 440 **4EL/178**	5,6 19 160 **4EL/178**	180	500	
	160	0,444 1 490 **3EL/158**	0,55 1 830 **3EL/158**	0,84 2 830 **3EL/160**	1,23 4 110 **3EL/157**	1,68 5 620 **3EL/157**	2,25 8 060 **3EL/169**	2,98 10 690 **3EL/169**	3,85 13 790 **3EL/169**	4,21 15 070 **3EL/169**	4,21 15 070 **3EL/169**	160	450	
	140	0,43 1 500 **3EL/146**	0,6 2 080 **3EL/146**	0,87 2 810 **3EL/136**	1,26 4 090 **3EL/136**	1,72 5 600 **3EL/136**	2,45 8 020 **3EL/137**	3,35 10 980 **3EL/137**	4,15 13 610 **3EL/137**	4,58 15 030 **3EL/137**	5,7 18 630 **3EL/137**	140	400	
	125	0,439 1 500 **3EL/126**	0,61 2 070 **3EL/126**	0,85 2 830 **3EL/124**	1,23 4 100 **3EL/124**	1,59 5 310 **3EL/124**	2,54 8 000 **3EL/117**	3,48 10 950 **3EL/117**	4,3 13 520 **3EL/117**	4,76 14 990 **3EL/117**	5,9 18 580 **3EL/117**	125	355	
	112	0,458 1 480 **3EL/107**	0,63 2 060 **3EL/107**	0,86 2 820 **3EL/109**	1,24 4 100 **3EL/109**	1,7 5 610 **3EL/109**	2,48 8 140 **3EL/108**	3,43 11 270 **3EL/108**	4,15 13 610 **3EL/108**	5,1 16 620 **3EL/108**	5,1 16 620 **3EL/108**	112	315	
	100	0,435 1 500 **3EL/101**	0,6 2 070 **3EL/101**	0,8 2 850 **3EL/105**	1,16 4 150 **3EL/105**	1,27 4 540 **3EL/105**	1,83 6 160 **3EL/98,6**	2,58 8 690 **3EL/98,6**	3,12 10 490 **3EL/98,6**	3,75 12 620 **3EL/98,6**	4,53 15 240 **3EL/98,6**	100	280	
	90	0,441 1 490 **3EL/88,7**	0,6 2 020 **3EL/88,7**	0,81 2 850 **3EL/92**	1,18 4 140 **3EL/92**	1,61 5 660 **3EL/92**	2,34 8 230 **3EL/92,2**	3,23 11 390 **3EL/92,2**	3,9 13 760 **3EL/92,2**	4,98 17 530 **3EL/92,2**	5,3 18 710 **3EL/92,2**	90	250	
	80	0,382 1 240 **3EL/76**	0,52 1 690 **3EL/76**	0,87 2 810 **3EL/76,2**	1,26 4 090 **3EL/76,2**	1,72 5 600 **3EL/76,2**	2,42 8 030 **3EL/77,7**	3,32 10 990 **3EL/77,7**	4,11 13 630 **3EL/77,7**	5,2 17 370 **3EL/77,7**	5,6 18 640 **3EL/77,7**	80	224	
	71	0,442 1 490 **3EL/70,8**	0,6 2 020 **3EL/70,8**	0,82 2 840 **3EL/72,5**	1,19 4 130 **3EL/72,5**	1,63 5 650 **3EL/72,5**	2,36 8 210 **3EL/72,7**	3,27 11 370 **3EL/72,7**	3,95 13 730 **3EL/72,7**	5 17 490 **3EL/72,7**	6 20 700 **3EL/72,7**	71	200	
	63	0,372 1 240 **3EL/63**	0,51 1 700 **3EL/63**	0,87 2 810 **3EL/61,1**	1,26 4 090 **3EL/61,1**	1,73 5 590 **3EL/61,1**	2,5 8 130 **3EL/61,3**	3,46 11 250 **3EL/61,3**	4,18 13 590 **3EL/61,3**	5,3 17 320 **3EL/61,3**	6,3 20 490 **3EL/61,3**	63	180	
	56	0,421 1 510 **3EL/59,9**	0,57 2 020 **3EL/59,9**	–	–	–	–	–	–	–	–	56	160	
	50	0,441 1 490 **3EL/49,7**	0,6 2 020 **3EL/49,7**	0,82 2 840 **3EL/50,6**	1,19 4 130 **3EL/50,6**	1,63 5 650 **3EL/50,6**	2,34 8 230 **3EL/51,6**	3,23 11 390 **3EL/51,6**	3,91 13 760 **3EL/51,6**	4,98 17 530 **3EL/51,6**	5,5 19 200 **3EL/51,6**	50	140	
	50	0,254 918 **2EL/53,1**	0,358 1 300 **2EL/53,1**	–	–	–	–	–	–	–	–	50	140	
	45	0,362 1 250 **2EL/45,2**	0,383 1 320 **2EL/45,2**	0,5 1 830 **2EL/47,5**	0,71 2 580 **2EL/47,5**	1 3 630 **2EL/47,5**	1,41 5 120 **2EL/47,5**	1,99 7 220 **2EL/47,5**	2,55 8 730 **2EL/44,8**	2,81 10 180 **2EL/47,5**	3,6 12 310 **2EL/44,8**	45	125	
	40	0,384 1 240 **2EL/37,7**	0,53 1 690 **2EL/37,7**	0,68 2 340 **2EL/40,4**	0,83 2 880 **2EL/40,4**	1,18 4 050 **2EL/40,4**	1,66 5 720 **2EL/40,4**	2,34 8 060 **2EL/40,4**	3,06 10 530 **2EL/40,4**	3,3 11 370 **2EL/40,4**	3,3 11 370 **2EL/40,4**	40	112	
22 400	3550	953 **4EL/3868**	1 340 **4EL/3868**	1 860 **4EL/3460**	2 630 **4EL/3460**	3 700 **4EL/3460**	–	–	–	–	–			
	3150	1 300 **4EL/3296**	1 340 **4EL/3296**	–	–	–	5 230 **4EL/3094**	7 370 **4EL/3094**	–	10 390 **4EL/3094**	–			
	2800	1 290 **4EL/2750**	1 760 **4EL/2750**	2 430 **4EL/2947**	2 920 **4EL/2947**	4 120 **4EL/2947**	–	–	9 080 **4EL/2921**	–	–			
	2500	1 280 **4EL/2377**	1 750 **4EL/2377**	2 410 **4EL/2459**	3 290 **4EL/2399**	4 500 **4EL/2399**	5 810 **4EL/2636**	8 190 **4EL/2636**	10 970 **4EL/2636**	11 550 **4EL/2636**	12 630 **4EL/2377**			
	2240	1 450 **4EL/2168**	1 450 **4EL/2168**	2 340 **4EL/2324**	–	–	6 350 **4EL/2145**	8 950 **4EL/2145**	10 810 **4EL/2145**	13 000 **4EL/2145**	15 700 **4EL/2145**			

3



n_{N2} x L_h	i_N	Gear reducer size P_{N2} kW M_{N2} N m ... / i **030A**	**042A**	**060A**	**085A**	**125A**	**180A**	**250A**	**355A**	**500A**	**710A**	i_N	n_1 min^{-1}	n_{N2}
28 000	250	8,6 29 110 **4EL/251**	12,8 44 220 **4EL/256**	17,2 57 920 **4EL/251**	25,4 85 670 **4EL/251**	35,6 122 710 **4EL/256**	52 174 410 **4EL/251**	74 249 430 **4EL/251**	102 353 670 **4EL/257**	146 495 320 **4EL/252**	–	250	710	**2,8**
	224	7,1 22 980 **3EL/212**	10,8 35 950 **3EL/219**	13,9 44 570 **3EL/212**	22 70 780 **3EL/212**	–	43 142 650 **3EL/219**	–	–	–	–	224	630	
	200	8,2 29 400 **4EL/211**	12,1 44 670 **4EL/216**	16,2 58 500 **4EL/211**	24 86 530 **4EL/211**	33,7 123 940 **4EL/216**	48,8 176 160 **4EL/212**	–	–	–	–	200	560	
	200	6,7 23 230 **3EL/203**	10,7 36 030 **3EL/198**	12,7 43 820 **3EL/203**	21,6 71 010 **3EL/193**	28,2 95 140 **3EL/198**	–	–	–	–	–	200	560	
	180	7 23 070 **3EL/173**	10,6 36 090 **3EL/178**	12,3 43 190 **3EL/183**	18,6 66 310 **3EL/187**	27 95 930 **3EL/186**	42,1 143 190 **3EL/178**	–	87 287 440 **3EL/172**	122 401 950 **3EL/172**	165 542 610 **3EL/172**	180	500	
	180	8,6 29 150 **4EL/178**	12,7 44 280 **4EL/182**	16,8 57 090 **4EL/178**	–	–	–	–	–	–	–	180	500	
	160	8,3 29 290 **3EL/165**	10,4 37 310 **3EL/169**	13 45 060 **3EL/163**	23,1 81 970 **3EL/167**	26,9 95 970 **3EL/168**	40,5 144 230 **3EL/168**	58 206 170 **3EL/168**	87 287 560 **3EL/155**	123 401 700 **3EL/154**	165 542 830 **3EL/155**	160	450	
	140	9 28 900 **3EL/135**	11,3 37 100 **3EL/138**	16,4 52 710 **3EL/135**	25,1 81 530 **3EL/136**	31,1 98 590 **3EL/133**	43,8 142 190 **3EL/136**	57 196 530 **3EL/144**	106 335 540 **3EL/133**	113 395 930 **3EL/147**	166 582 470 **3EL/147**	140	400	
	125	6,7 23 490 **3EL/130**	10,6 36 100 **3EL/127**	12,6 43 120 **3EL/127**	20,6 71 630 **3EL/129**	37,7 121 460 **3EL/120**	45,9 159 020 **3EL/129**	72 250 650 **3EL/130**	86 277 860 **3EL/120**	153 491 630 **3EL/120**	206 665 160 **3EL/120**	125	355	
	112	8,4 29 250 **3EL/115**	10,5 37 280 **3EL/117**	15,2 52 970 **3EL/115**	23,3 81 920 **3EL/116**	37,2 121 770 **3EL/108**	45,2 159 180 **3EL/116**	71 251 030 **3EL/116**	102 336 250 **3EL/108**	151 492 380 **3EL/107**	203 666 860 **3EL/108**	112	315	
	100	8,1 29 420 **3EL/106**	12,1 44 700 **3EL/108**	12,7 46 000 **3EL/106**	23,9 86 590 **3EL/106**	33,2 115 950 **3EL/102**	46,8 160 230 **3EL/100**	71 246 030 **3EL/102**	100 355 490 **3EL/105**	139 484 750 **3EL/102**	192 673 380 **3EL/103**	100	280	
	90	8,5 29 220 **3EL/90,4**	12,6 44 380 **3EL/92,4**	16,8 58 130 **3EL/90,4**	24,9 85 980 **3EL/90,4**	34,9 123 150 **3EL/92,4**	51 175 040 **3EL/90,6**	72 250 780 **3EL/91,6**	96 337 790 **3EL/92,6**	142 497 990 **3EL/91,8**	191 674 460 **3EL/92,6**	90	250	
	80	8,9 28 950 **3EL/76,2**	13,2 43 970 **3EL/77,9**	17,7 57 590 **3EL/76,2**	24,8 81 580 **3EL/77,1**	34,1 123 680 **3EL/85,2**	48,2 158 520 **3EL/77,2**	58 206 120 **3EL/83,5**	80 291 890 **3EL/85,3**	140 499 240 **3EL/83,6**	186 677 350 **3EL/85,3**	80	224	
	71	8,6 29 150 **3EL/71,3**	12,7 44 280 **3EL/72,9**	17 58 000 **3EL/71,3**	25,2 85 790 **3EL/71,3**	35,3 122 880 **3EL/72,9**	51 174 650 **3EL/71,4**	73 249 780 **3EL/71,4**	102 354 170 **3EL/73**	145 496 010 **3EL/71,5**	193 672 970 **3EL/73**	71	200	
	63	9,1 28 860 **3EL/60,1**	13,5 43 840 **3EL/61,4**	18 57 420 **3EL/60,1**	26,7 84 940 **3EL/60,1**	37,4 121 670 **3EL/61,4**	54 172 920 **3EL/60,2**	–	–	–	–	63	180	
	56	–	–	–	–	–	–	–	–	–	–	56	160	
	50	8,5 29 220 **3EL/50,6**	12,6 44 380 **3EL/51,7**	16,8 58 120 **3EL/50,6**	–	–	–	–	–	–	–	50	140	
	50	–	–	–	–	–	–	–	–	–	–	50	140	
	45	–	–	–	–	–	–	–	–	–	–	45	125	
	40	6,6 22 410 **2EL/40,1**	–	9,2 31 590 **2EL/40,1**	–	–	–	–	–	–	–	40	112	
22 400	3550	–	–	–	–	–	–	–	–	–	–			
	3150	–	–	–	–	–	–	–	–	–	–			
	2800	–	–	–	–	–	–	–	–	–	–			
	2500	–	–	–	–	–	–	–	–	–	–			
	2240	22 780 **4EL/2338**	–	–	–	–	–	–	–	–	–			



$n_{N2} \times L_h$	i_N	Gear reducer size P_{N2} kW M_{N2} N m ... / i 001A	002A	003A	004A	006A	009A	012A	015A	018A	021A	i_N	n_1 min^{-1}	n_{N2}
22 400	2000	–	–	2 420 **4EL/2001**	3 310 **4EL/2001**	4 540 **4EL/2043**	5 770 **4EL/1901**	8 140 **4EL/1901**	–	–	–			
	1800	1 560 **4EL/1874**	1 860 **4EL/1874**	2 960 **4EL/1891**	3 290 **4EL/1730**	4 510 **4EL/1730**	6 390 **4EL/1790**	9 040 **4EL/1827**	10 920 **4EL/1827**	13 090 **4EL/1790**	15 850 **4EL/1827**			
	1600	1 540 **4EL/1564**	1 860 **4EL/1564**	2 940 **4EL/1611**	4 270 **4EL/1611**	4 970 **4EL/1611**	6 450 **4EL/1691**	9 090 **4EL/1691**	12 820 **4EL/1691**	13 010 **4EL/1525**	15 710 **4EL/1525**			
		0,375	0,453	0,71	1,04	1,42	1,87	2,48	3,25	3,49	3,92	1400	3 150	**2,24**
	1400	1 540 **4EL/1351**	1 850 **4EL/1351**	2 920 **4EL/1364**	4 230 **4EL/1344**	5 790 **4EL/1344**	8 160 **4EL/1441**	10 820 **4EL/1441**	14 210 **4EL/1441**	15 260 **4EL/1441**	15 640 **4EL/1318**			
		0,363	0,5	0,68	0,92	1,06	1,98	2,1	2,52	3,03	3,66	1250	2 800	
	1250	1 550 **4EL/1249**	2 140 **4EL/1249**	2 940 **4EL/1270**	3 970 **4EL/1270**	4 530 **4EL/1248**	8 130 **4EL/1202**	9 020 **4EL/1259**	10 900 **4EL/1267**	13 110 **4EL/1267**	15 830 **4EL/1267**			
		0,36	0,432	0,68	0,99	1,36	1,96	2,5	3,18	3,42	4,24	1120	2 500	
	1120	1 550 **4EL/1128**	1 860 **4EL/1128**	2 940 **4EL/1122**	4 260 **4EL/1122**	5 840 **4EL/1122**	8 490 **4EL/1136**	11 190 **4EL/1172**	14 260 **4EL/1172**	15 320 **4EL/1172**	18 990 **4EL/1172**			
		0,35	0,485	0,7	1,03	1,4	1,91	2,62	3,32	3,59	4,44	1000	2 240	
	1000	1 560 **4EL/1043**	2 160 **4EL/1043**	2 930 **4EL/984**	4 240 **4EL/970**	5 800 **4EL/970**	8 150 **4EL/999**	11 160 **4EL/999**	14 160 **4EL/999**	15 270 **4EL/999**	18 930 **4EL/999**			
		0,36	0,499	0,68	0,98	1,34	1,93	2,67	3,48	3,77	4,67	900	2 000	
	900	1 550 **4EL/901**	2 150 **4EL/901**	2 940 **4EL/909**	4 280 **4EL/916**	5 850 **4EL/916**	8 510 **4EL/924**	11 790 **4EL/924**	14 040 **4EL/846**	15 220 **4EL/846**	18 870 **4EL/846**			
		0,373	0,52	0,7	0,96	1,32	2,02	2,8	3,38	4,3	4,4	800	1 800	
	800	1 540 **4EL/779**	2 130 **4EL/779**	2 920 **4EL/786**	4 290 **4EL/838**	5 870 **4EL/838**	8 440 **4EL/788**	11 690 **4EL/788**	14 120 **4EL/788**	17 990 **4EL/788**	18 390 **4EL/788**			
		0,36	0,499	0,67	0,98	1,34	1,9	2,6	3,3	3,55	4,4	710	1 600	
	710	1 550 **4EL/720**	2 150 **4EL/720**	2 940 **4EL/732**	4 280 **4EL/732**	5 850 **4EL/732**	8 160 **4EL/720**	11 160 **4EL/720**	14 180 **4EL/720**	15 280 **4EL/720**	18 940 **4EL/720**			
		0,364	0,5	0,69	1,02	1,39	1,9	2,64	3,18	4,02	4,73	630	1 400	
	630	1 550 **4EL/622**	2 140 **4EL/622**	2 930 **4EL/628**	4 240 **4EL/611**	5 810 **4EL/611**	8 530 **4EL/657**	11 810 **4EL/657**	14 270 **4EL/657**	18 000 **4EL/657**	21 200 **4EL/657**			
		0,37	0,445	0,68	0,99	1,35	1,96	2,71	3,27	4,15	4,89	560	1 250	
	560	1 540 **4EL/546**	1 860 **4EL/546**	2 940 **4EL/566**	4 270 **4EL/566**	5 840 **4EL/566**	8 490 **4EL/568**	11 760 **4EL/568**	14 200 **4EL/568**	18 000 **4EL/568**	21 200 **4EL/568**			
		0,365	0,51	0,67	0,97	1,33	1,93	2,67	3,22	4,07	4,53	500	1 120	
	500	1 550 **4EL/497**	2 140 **4EL/497**	2 950 **4EL/517**	4 280 **4EL/517**	5 860 **4EL/517**	8 510 **4EL/518**	11 790 **4EL/518**	14 240 **4EL/518**	18 000 **4EL/518**	20 020 **4EL/518**			
		0,364	0,5	0,68	0,99	1,35	1,98	2,74	3,31	4,21	4,96	450	1 000	
	450	1 550 **4EL/445**	2 140 **4EL/445**	2 940 **4EL/452**	4 270 **4EL/452**	5 840 **4EL/452**	8 470 **4EL/448**	11 730 **4EL/448**	14 170 **4EL/448**	18 000 **4EL/448**	21 200 **4EL/448**			
		0,349	0,484	0,66	0,96	1,31	1,9	2,61	3,31	3,57	4,42	400	900	
	400	1 560 **4EL/420**	2 160 **4EL/420**	2 950 **4EL/422**	4 290 **4EL/422**	5 870 **4EL/422**	8 150 **4EL/404**	11 160 **4EL/404**	14 170 **4EL/404**	15 280 **4EL/404**	18 940 **4EL/404**			
		0,364	0,5	0,69	1	1,37	1,98	2,75	3,32	4,21	4,96	355	800	
	355	1 550 **4EL/356**	2 140 **4EL/356**	2 930 **4EL/357**	4 260 **4EL/357**	5 830 **4EL/357**	8 470 **4EL/358**	11 730 **4EL/358**	14 160 **4EL/358**	18 000 **4EL/358**	21 200 **4EL/358**			
		0,374	0,492	0,69	1	1,37	1,95	2,7	3,26	4,14	4,95	315	710	
	315	1 540 **4EL/306**	2 020 **4EL/306**	2 930 **4EL/317**	4 260 **4EL/317**	5 830 **4EL/317**	8 490 **4EL/323**	11 760 **4EL/323**	14 200 **4EL/323**	18 000 **4EL/323**	21 200 **4EL/318**			
		0,349	0,483	0,66	0,96	1,31	1,87	2,59	3,13	3,94	4,62	280	630	
	280	1 560 **4EL/295**	2 160 **4EL/295**	2 960 **4EL/296**	4 290 **4EL/296**	5 880 **4EL/296**	8 560 **4EL/301**	11 850 **4EL/301**	14 310 **4EL/301**	18 000 **4EL/301**	21 200 **4EL/303**			
		0,364	0,5	0,69	1	1,37	1,95	2,7	3,27	4,14	4,88	250	560	
	250	1 550 **4EL/249**	2 140 **4EL/249**	2 930 **4EL/250**	4 260 **4EL/250**	5 830 **4EL/250**	8 490 **4EL/255**	11 760 **4EL/255**	14 200 **4EL/255**	18 000 **4EL/255**	21 200 **4EL/255**			
		0,336	0,336	0,57	0,69	1,1	1,49	2,1	2,54	3,06	3,69	250	560	
	250	1 450 **3EL/254**	1 450 **3EL/254**	2 420 **3EL/249**	2 910 **3EL/249**	4 500 **3EL/239**	6 390 **3EL/251**	9 010 **3EL/251**	10 890 **3EL/251**	13 090 **3EL/251**	15 810 **3EL/251**			
		0,368	0,443	0,69	0,76	1,08	1,55	2,19	2,64	3,18	3,84	224	500	
	224	1 540 **3EL/219**	1 860 **3EL/219**	2 930 **3EL/221**	3 230 **3EL/221**	4 550 **3EL/221**	6 350 **3EL/214**	8 950 **3EL/214**	10 810 **3EL/214**	13 000 **3EL/214**	15 700 **3EL/214**			
		0,324	0,414	0,57	0,78	1,06	1,53	2,15	3,03	3,03	3,65	200	450	
	200	1 460 **3EL/212**	1 770 **3EL/201**	2 420 **3EL/200**	3 310 **3EL/200**	4 540 **3EL/203**	6 420 **3EL/198**	9 050 **3EL/198**	12 760 **3EL/198**	12 760 **3EL/198**	15 840 **3EL/204**			
		0,354	0,461	0,67	0,97	1,33	1,9	2,63	3,18	4,01	4,73	200	450	
	200	1 550 **4EL/207**	2 020 **4EL/207**	2 950 **4EL/207**	4 280 **4EL/207**	5 860 **4EL/207**	8 530 **4EL/211**	11 810 **4EL/211**	14 270 **4EL/211**	18 000 **4EL/211**	21 200 **4EL/211**			
		0,376	0,495	0,7	1,02	1,39	1,99	2,76	3,33	4,23	4,52	180	400	
	180	1 540 **4EL/171**	2 020 **4EL/171**	2 920 **4EL/175**	4 250 **4EL/175**	5 810 **4EL/175**	8 470 **4EL/178**	11 720 **4EL/178**	14 150 **4EL/178**	18 000 **4EL/178**	19 230 **4EL/178**			
		0,355	0,426	0,67	0,73	1,11	1,53	2,16	2,61	3,13	3,78	180	400	
	180	1 550 **3EL/183**	1 860 **3EL/183**	2 950 **3EL/185**	3 240 **3EL/185**	4 980 **3EL/189**	6 360 **3EL/174**	8 970 **3EL/174**	10 840 **3EL/174**	13 030 **3EL/174**	15 740 **3EL/174**			



n_{N2} x L_h	i_N	Gear reducer size P_{N2} kW M_{N2} N m ... / i **030A**	**042A**	**060A**	**085A**	**125A**	**180A**	**250A**	**355A**	**500A**	**710A**	i_N	n_1 min^{-1}	n_{N2}
22 400	2000	23 780 **4EL/1902**	–	–	–	–	–	–	–	–	–			
	1800	–	36 500 **4EL/1673**	46 550 **4EL/1796**	74 000 **4EL/1808**	99 130 **4EL/1852**	–	–	–	–	–			
	1600	24 060 **4EL/1621**	37 060 **4EL/1509**	46 670 **4EL/1621**	74 110 **4EL/1621**	97 840 **4EL/1507**	149 360 **4EL/1670**	–	–	–	–			
		5,6	8,9	10,6	–	–			–			1400	3 150	**2,24**
	1400	24 990 **4EL/1482**	36 570 **4EL/1361**	46 780 **4EL/1462**	74 370 **4EL/1471**	98 760 **4EL/1423**	–	–	295 930 **4EL/1314**	–	–			
		6,9	8,6	10,9	19	22,6	34	–	–	–		1250	2 800	
	1250	29 740 **4EL/1263**	37 780 **4EL/1291**	46 480 **4EL/1245**	83 010 **4EL/1278**	98 990 **4EL/1284**	148 770 **4EL/1283**	212 660 **4EL/1283**	296 600 **4EL/1186**	421 260 **4EL/1312**	–			
		5,4	8,3	10,8	17,2	22,4	33,9	–	–	–		1120	2 500	
	1120	25 030 **4EL/1206**	36 730 **4EL/1160**	46 560 **4EL/1124**	73 930 **4EL/1124**	99 150 **4EL/1160**	148 860 **4EL/1150**	212 790 **4EL/1150**	297 110 **4EL/1071**	400 830 **4EL/1122**	–			
		6,8	8,4	12,3	18,7	22,3	38,4	61	79	–	–	1000	2 240	
	1000	29 850 **4EL/1028**	37 820 **4EL/1051**	53 730 **4EL/1028**	83 090 **4EL/1040**	99 260 **4EL/1046**	160 890 **4EL/984**	255 840 **4EL/990**	341 990 **4EL/1014**	418 690 **4EL/1008**	565 060 **4EL/1008**			
		7,1	8,8	12,8	19,6	28,6	38	60	69	117	143	900	2 000	
	900	29 760 **4EL/876**	37 710 **4EL/895**	53 570 **4EL/876**	82 850 **4EL/886**	125 000 **4EL/914**	160 990 **4EL/888**	255 900 **4EL/888**	299 890 **4EL/911**	509 800 **4EL/914**	588 150 **4EL/862**			
		6,7	10,2	12,1	18,5	28,6	37,9	60	84	118	143	800	1 800	
	800	29 870 **4EL/836**	45 000 **4EL/828**	53 770 **4EL/836**	83 160 **4EL/846**	125 000 **4EL/825**	161 010 **4EL/800**	256 040 **4EL/806**	354 680 **4EL/800**	489 110 **4EL/782**	588 250 **4EL/778**			
		7	10,7	12,6	19,3	29,7	37,4	59	81	121	165	710	1 600	
	710	29 800 **4EL/713**	45 000 **4EL/706**	53 630 **4EL/713**	82 940 **4EL/721**	125 000 **4EL/706**	161 160 **4EL/722**	256 170 **4EL/722**	341 360 **4EL/703**	508 540 **4EL/703**	692 060 **4EL/703**			
		6,8	11,1	12,9	19,9	28,9	38,2	58	87	119	162	630	1 400	
	630	30 410 **4EL/659**	44 950 **4EL/595**	53 540 **4EL/607**	89 490 **4EL/659**	125 000 **4EL/634**	162 390 **4EL/624**	249 330 **4EL/635**	364 190 **4EL/614**	509 290 **4EL/630**	694 590 **4EL/630**			
		7	10,6	14	20,7	28,6	41,9	60	86	117	160	560	1 250	
	560	30 190 **4EL/562**	45 000 **4EL/556**	60 070 **4EL/562**	88 850 **4EL/562**	125 000 **4EL/572**	180 000 **4EL/563**	256 130 **4EL/563**	364 770 **4EL/554**	509 620 **4EL/568**	695 710 **4EL/568**			
		7,3	10,8	14,6	21,6	29,3	43,9	62	86	122	163	500	1 120	
	500	29 960 **4EL/479**	45 000 **4EL/489**	59 610 **4EL/479**	88 180 **4EL/479**	125 000 **4EL/500**	179 510 **4EL/479**	257 200 **4EL/485**	365 200 **4EL/501**	508 470 **4EL/491**	693 760 **4EL/500**			
		7,1	10,4	14,2	21	29	40,7	61	85	120	162	450	1 000	
	450	30 130 **4EL/443**	45 000 **4EL/453**	59 940 **4EL/443**	88 660 **4EL/443**	125 000 **4EL/451**	172 590 **4EL/444**	258 140 **4EL/444**	365 790 **4EL/452**	508 800 **4EL/443**	694 170 **4EL/448**			
		7,5	11	14,8	20,4	30,5	44,6	63	89	116	157	400	900	
	400	29 880 **4EL/377**	45 000 **4EL/386**	59 440 **4EL/377**	82 630 **4EL/382**	125 000 **4EL/386**	179 000 **4EL/378**	256 460 **4EL/382**	362 980 **4EL/386**	516 320 **4EL/420**	698 400 **4EL/420**			
		5,8	11,6	11,3	17,9	29,5	38,5	58	86	122	155	355	800	
	355	23 840 **4EL/344**	45 000 **4EL/325**	46 240 **4EL/344**	73 440 **4EL/344**	125 000 **4EL/356**	162 290 **4EL/353**	249 190 **4EL/360**	364 980 **4EL/356**	508 350 **4EL/349**	700 000 **4EL/379**			
		7,1	11	13,7	20,8	28,6	42	60	78	118	150	315	710	
	315	30 180 **4EL/318**	45 000 **4EL/304**	58 680 **4EL/318**	88 810 **4EL/318**	125 000 **4EL/325**	180 000 **4EL/319**	259 030 **4EL/322**	342 260 **4EL/326**	514 370 **4EL/323**	704 010 **4EL/349**			
		6,7	10,8	13,4	19,9	27,5	39,8	58	81	114	155	280	630	
	280	30 420 **4EL/297**	45 000 **4EL/274**	60 520 **4EL/297**	89 520 **4EL/297**	125 000 **4EL/300**	180 000 **4EL/298**	260 650 **4EL/298**	368 740 **4EL/300**	517 590 **4EL/299**	700 120 **4EL/299**			
		7,1	10,3	14	20,8	28,6	42	60	84	120		250	560	
	250	30 180 **4EL/251**	45 000 **4EL/256**	60 030 **4EL/251**	88 800 **4EL/251**	125 000 **4EL/256**	180 000 **4EL/251**	258 550 **4EL/251**	366 600 **4EL/257**	513 430 **4EL/252**	–			
		5,6	7,4	10,4	18,1	23,7						250	560	
	250	23 970 **3EL/249**	29 310 **3EL/232**	44 380 **3EL/249**	73 250 **3EL/237**	98 130 **3EL/243**	–	–	–	–	–			
		5,9	8,7	11,4	18,1		35,4					224	500	
	224	23 800 **3EL/212**	36 600 **3EL/219**	46 160 **3EL/212**	73 300 **3EL/212**	–	147 730 **3EL/219**	–	–	–	–			
		5,6	8,9	10,3	17,9	23,4						200	450	
	200	24 010 **3EL/203**	37 250 **3EL/198**	44 410 **3EL/203**	73 390 **3EL/193**	98 340 **3EL/198**	–	–	–	–	–			
		6,8	9,8	13,5	20	27,3	40,1					200	450	
	200	30 390 **4EL/211**	45 000 **4EL/216**	60 470 **4EL/211**	89 440 **4EL/211**	125 000 **4EL/216**	180 000 **4EL/212**	–	–	–	–			
		7,1	10,4	14,1								180	400	
	180	30 150 **4EL/178**	45 000 **4EL/182**	59 980 **4EL/178**	–	–	–	–	–	–	–			
		5,8	8,6	10	15,1	22,3	34,9		72	101	137	180	400	
	180	23 860 **3EL/173**	36 640 **3EL/178**	43 780 **3EL/183**	67 220 **3EL/187**	99 220 **3EL/186**	148 110 **3EL/178**	–	297 310 **3EL/172**	415 750 **3EL/172**	561 240 **3EL/172**			

3



$n_{N2} \times L_h$	i_N	Gear reducer size P_{N2} kW M_{N2} N m ... / i 001A	002A	003A	004A	006A	009A	012A	015A	018A	021A	i_N	n_1 min^{-1}	n_{N2}
22 400	160	0,363 1 550 **3EL/158**	0,437 1 860 **3EL/158**	0,68 2 940 **3EL/160**	1 4 260 **3EL/157**	1,38 5 830 **3EL/157**	1,8 8 180 **3EL/169**	2,39 10 850 **3EL/169**	3,15 14 290 **3EL/169**	3,37 15 290 **3EL/169**	3,37 15 290 **3EL/169**	160	355	**2,24**
	140	0,351 1 560 **3EL/146**	0,486 2 160 **3EL/146**	0,71 2 920 **3EL/136**	1,03 4 240 **3EL/136**	1,41 5 800 **3EL/136**	1,96 8 140 **3EL/137**	2,68 11 140 **3EL/137**	3,39 14 110 **3EL/137**	3,66 15 250 **3EL/137**	4,54 18 900 **3EL/137**	140	315	
	125	0,359 1 550 **3EL/126**	0,498 2 150 **3EL/126**	0,69 2 930 **3EL/124**	1,01 4 260 **3EL/124**	1,27 5 380 **3EL/124**	2,03 8 120 **3EL/117**	2,79 11 110 **3EL/117**	3,51 14 020 **3EL/117**	3,81 15 210 **3EL/117**	4,73 18 850 **3EL/117**	125	280	
	112	0,376 1 540 **3EL/107**	0,52 2 130 **3EL/107**	0,7 2 920 **3EL/109**	1,02 4 240 **3EL/109**	1,4 5 810 **3EL/109**	2,04 8 430 **3EL/108**	2,82 11 670 **3EL/108**	3,41 14 090 **3EL/108**	4,08 16 860 **3EL/108**	4,08 16 860 **3EL/108**	112	250	
	100	0,36 1 550 **3EL/101**	0,498 2 150 **3EL/101**	0,66 2 950 **3EL/105**	0,96 4 290 **3EL/105**	1,03 4 600 **3EL/105**	1,52 6 370 **3EL/98,6**	2,14 8 990 **3EL/98,6**	2,58 10 850 **3EL/98,6**	3,11 13 050 **3EL/98,6**	3,75 15 760 **3EL/98,6**	100	224	
	90	0,365 1 550 **3EL/88,7**	0,478 2 020 **3EL/88,7**	0,67 2 950 **3EL/92**	0,97 4 280 **3EL/92**	1,33 5 860 **3EL/92**	1,93 8 510 **3EL/92,2**	2,68 11 780 **3EL/92,2**	3,23 14 230 **3EL/92,2**	4,09 18 000 **3EL/92,2**	4,31 18 970 **3EL/92,2**	90	200	
	80	0,317 1 280 **3EL/76**	0,434 1 750 **3EL/76**	0,72 2 910 **3EL/76,2**	1,04 4 230 **3EL/76,2**	1,43 5 780 **3EL/76,2**	1,97 8 130 **3EL/77,7**	2,7 11 140 **3EL/77,7**	3,42 14 090 **3EL/77,7**	4,35 17 950 **3EL/77,7**	4,58 18 890 **3EL/77,7**	80	180	
	71	0,365 1 550 **3EL/70,8**	0,479 2 020 **3EL/70,8**	0,68 2 940 **3EL/72,5**	0,99 4 270 **3EL/72,5**	1,35 5 840 **3EL/72,5**	1,96 8 490 **3EL/72,7**	2,71 11 760 **3EL/72,7**	3,27 14 200 **3EL/72,7**	4,15 18 000 **3EL/72,7**	4,88 21 200 **3EL/72,7**	71	160	
	63	0,301 1 290 **3EL/63**	0,411 1 770 **3EL/63**	0,7 2 920 **3EL/61,1**	1,02 4 240 **3EL/61,1**	1,39 5 810 **3EL/61,1**	2,02 8 440 **3EL/61,3**	2,8 11 690 **3EL/61,3**	3,38 14 120 **3EL/61,3**	4,3 17 990 **3EL/61,3**	5,1 21 200 **3EL/61,3**	63	140	
	56	0,342 1 560 **3EL/59,9**	0,442 2 020 **3EL/59,9**	–	–	–	–	–	–	–	–	56	125	
	50	0,365 1 550 **3EL/49,7**	0,478 2 020 **3EL/49,7**	0,68 2 940 **3EL/50,6**	0,99 4 270 **3EL/50,6**	1,35 5 840 **3EL/50,6**	1,93 8 510 **3EL/51,6**	2,68 11 780 **3EL/51,6**	3,23 14 230 **3EL/51,6**	4,09 18 000 **3EL/51,6**	4,37 19 230 **3EL/51,6**	50	112	
	50	0,21 950 **2EL/53,1**	0,296 1 340 **2EL/53,1**	–	–	–	–	–	–	–	–	50	112	
18 000	3550	988 **4EL/3868**	1 390 **4EL/3868**	1 930 **4EL/3460**	2 720 **4EL/3460**	3 840 **4EL/3460**	–	–	–	–	–			
	3150	1 320 **4EL/3296**	1 360 **4EL/3296**	–	–	–	5 420 **4EL/3094**	7 640 **4EL/3094**	–	10 770 **4EL/3094**	–			
	2800	1 320 **4EL/2750**	1 820 **4EL/2750**	2 520 **4EL/2947**	2 960 **4EL/2947**	4 180 **4EL/2947**	–	–	9 400 **4EL/2921**	–	–			
	2500	1 320 **4EL/2377**	1 810 **4EL/2377**	2 490 **4EL/2459**	3 400 **4EL/2399**	4 650 **4EL/2399**	5 890 **4EL/2636**	8 300 **4EL/2636**	11 330 **4EL/2636**	11 710 **4EL/2636**	13 060 **4EL/2377**			
	2240	1 470 **4EL/2168**	1 470 **4EL/2168**	2 370 **4EL/2324**	–	–	6 570 **4EL/2145**	9 260 **4EL/2145**	11 180 **4EL/2145**	13 450 **4EL/2145**	16 140 **4EL/2145**			
	2000	–	–	2 500 **4EL/2001**	3 430 **4EL/2001**	4 710 **4EL/2043**	5 860 **4EL/1901**	8 260 **4EL/1901**	–	–	–			
	1800	0,282 1 600 **4EL/1874**	0,333 1 890 **4EL/1874**	0,54 3 070 **4EL/1891**	0,65 3 410 **4EL/1730**	0,89 4 670 **4EL/1730**	1,22 6 630 **4EL/1790**	1,69 9 370 **4EL/1827**	2,04 11 320 **4EL/1827**	2,5 13 570 **4EL/1790**	2,97 16 440 **4EL/1827**	1800	3 150	**1,8**
	1600	0,3 1 600 **4EL/1564**	0,353 1 880 **4EL/1564**	0,55 3 050 **4EL/1611**	0,8 4 420 **4EL/1611**	0,92 5 040 **4EL/1611**	1,13 6 540 **4EL/1691**	1,6 9 220 **4EL/1691**	2,25 13 010 **4EL/1691**	2,59 13 480 **4EL/1525**	3,13 16 280 **4EL/1525**	1600	2 800	
	1400	0,308 1 590 **4EL/1351**	0,364 1 880 **4EL/1351**	0,58 3 020 **4EL/1364**	0,85 4 380 **4EL/1344**	1,17 6 000 **4EL/1344**	1,5 8 280 **4EL/1441**	1,99 10 980 **4EL/1441**	2,67 14 720 **4EL/1441**	2,81 15 470 **4EL/1441**	3,22 16 200 **4EL/1318**	1400	2 500	
	1250	0,3 1 600 **4EL/1249**	0,416 2 220 **4EL/1249**	0,56 3 040 **4EL/1270**	0,74 4 030 **4EL/1270**	0,88 4 680 **4EL/1248**	1,61 8 240 **4EL/1202**	1,74 9 330 **4EL/1259**	2,09 11 270 **4EL/1267**	2,51 13 560 **4EL/1267**	3,03 16 370 **4EL/1267**	1250	2 240	
	1120	0,297 1 600 **4EL/1128**	0,35 1 890 **4EL/1128**	0,57 3 040 **4EL/1122**	0,82 4 410 **4EL/1122**	1,13 6 040 **4EL/1122**	1,62 8 770 **4EL/1136**	2,03 11 350 **4EL/1172**	2,64 14 750 **4EL/1172**	2,77 15 530 **4EL/1172**	3,44 19 250 **4EL/1172**	1120	2 000	
	1000	0,289 1 600 **4EL/1043**	0,403 2 230 **4EL/1043**	0,58 3 020 **4EL/984**	0,85 4 380 **4EL/970**	1,17 6 000 **4EL/970**	1,56 8 260 **4EL/999**	2,13 11 310 **4EL/999**	2,76 14 630 **4EL/999**	2,92 15 480 **4EL/999**	3,62 19 180 **4EL/999**	1000	1 800	
	900	0,298 1 600 **4EL/901**	0,413 2 220 **4EL/901**	0,56 3 040 **4EL/909**	0,81 4 420 **4EL/916**	1,11 6 050 **4EL/916**	1,6 8 810 **4EL/924**	2,21 12 170 **4EL/924**	2,88 14 520 **4EL/846**	3,06 15 430 **4EL/846**	3,79 19 130 **4EL/846**	900	1 600	



n_{N2} x L_h	i_N	Gear reducer size P_{N2} kW M_{N2} N m ... / i 030A	042A	060A	085A	125A	180A	250A	355A	500A	710A	i_N	n_1 min^{-1}	n_{N2}
22 400	160	6,7 29 800 **3EL/165**	8,3 37 850 **3EL/169**	10,6 46 710 **3EL/163**	18,5 83 170 **3EL/167**	22 99 470 **3EL/168**	33,1 149 500 **3EL/168**	47,3 213 700 **3EL/168**	71 298 060 **3EL/155**	101 416 380 **3EL/154**	135 562 660 **3EL/155**	160	355	**2,24**
	140	7,3 29 720 **3EL/135**	9 37 650 **3EL/138**	13,1 53 490 **3EL/135**	20 82 730 **3EL/136**	24,9 100 040 **3EL/133**	35,8 147 420 **3EL/136**	45,8 199 430 **3EL/144**	85 340 500 **3EL/133**	90 401 770 **3EL/147**	132 591 070 **3EL/147**	140	315	
	125	5,4 23 840 **3EL/130**	8,7 37 420 **3EL/127**	10,1 43 750 **3EL/127**	16,8 74 250 **3EL/129**	30,6 125 000 **3EL/120**	36,7 161 350 **3EL/129**	58 256 570 **3EL/130**	69 281 930 **3EL/120**	124 507 720 **3EL/120**	169 689 480 **3EL/120**	125	280	
	112	6,8 29 850 **3EL/115**	8,4 37 820 **3EL/117**	12,3 53 730 **3EL/115**	18,7 83 090 **3EL/116**	30,3 125 000 **3EL/108**	36,4 161 450 **3EL/116**	58 256 630 **3EL/116**	82 341 050 **3EL/108**	124 507 840 **3EL/107**	167 690 590 **3EL/108**	112	250	
	100	6,7 30 430 **3EL/106**	9,7 45 000 **3EL/108**	10,3 46 640 **3EL/106**	19,8 89 570 **3EL/106**	26,9 117 550 **3EL/102**	38 162 440 **3EL/100**	57 249 420 **3EL/102**	82 367 690 **3EL/105**	113 491 430 **3EL/102**	159 696 500 **3EL/103**	100	224	
	90	7 30 220 **3EL/90,4**	10,2 45 000 **3EL/92,4**	13,9 60 120 **3EL/90,4**	20,6 88 930 **3EL/90,4**	28,3 125 000 **3EL/92,4**	41,6 180 000 **3EL/90,6**	59 259 390 **3EL/91,6**	77 342 450 **3EL/92,6**	117 515 090 **3EL/91,8**	158 697 620 **3EL/92,6**	90	200	
	80	7,4 29 920 **3EL/76,2**	10,9 45 000 **3EL/77,9**	14,5 58 480 **3EL/76,2**	20,2 82 680 **3EL/77,1**	27,7 125 000 **3EL/85,2**	39,2 160 660 **3EL/77,2**	48,1 213 050 **3EL/83,5**	67 301 710 **3EL/85,3**	115 510 310 **3EL/83,6**	155 700 140 **3EL/85,3**	80	180	
	71	7,1 30 150 **3EL/71,3**	10,3 45 000 **3EL/72,9**	14,1 59 990 **3EL/71,3**	20,9 88 740 **3EL/71,3**	28,7 125 000 **3EL/72,9**	42,2 180 000 **3EL/71,4**	61 258 360 **3EL/71,4**	84 366 330 **3EL/73**	120 513 040 **3EL/71,5**	160 696 080 **3EL/73**	71	160	
	63	7,3 29 980 **3EL/60,1**	10,7 45 000 **3EL/61,4**	14,6 59 650 **3EL/60,1**	21,5 88 230 **3EL/60,1**	29,8 125 000 **3EL/61,4**	43,8 179 620 **3EL/60,2**	–	–	–	–	63	140	
	56	–	–	–	–	–	–	–	–	–	–	56	125	
	50	7 30 220 **3EL/50,6**	10,2 45 000 **3EL/51,7**	13,9 60 120 **3EL/50,6**	–	–	–	–	–	–	–	50	112	
	50	–	–	–	–	–	–	–	–	–	–	50	112	
18 000	3550	–	–	–	–	–	–	–	–	–	–			
	3150	–	–	–	–	–	–	–	–	–	–			
	2800	–	–	–	–	–	–	–	–	–	–			
	2500	–	–	–	–	–	–	–	–	–	–			
	2240	23 090 **4EL/2338**	–	–	–	–	–	–	–	–	–			
	2000	24 650 **4EL/1902**	–	–	–	–	–	–	–	–	–			
	1800	–	7,3 37 040 **4EL/1673**	8,9 48 260 **4EL/1796**	– 76 720 **4EL/1808**	– 102 780 **4EL/1852**	–	–	–	–	–	1800	3 150	**1,8**
	1600	4,51 24 940 **4EL/1621**	7,5 38 420 **4EL/1509**	8,8 48 370 **4EL/1621**	13,9 76 820 **4EL/1621**	19,7 101 420 **4EL/1507**	27,2 154 820 **4EL/1670**	–	–	–	–	1600	2 800	
	1400	4,48 25 350 **4EL/1482**	7,1 37 090 **4EL/1361**	8,7 48 450 **4EL/1462**	13,7 77 010 **4EL/1471**	18,8 102 270 **4EL/1423**	–	–	– 306 460 **4EL/1314**	–	–	1400	2 500	
	1250	5,6 30 150 **4EL/1263**	7 38 300 **4EL/1291**	9,1 48 080 **4EL/1245**	15,4 84 150 **4EL/1278**	18,7 102 380 **4EL/1284**	28,1 153 880 **4EL/1283**	40,2 219 960 **4EL/1283**	61 306 790 **4EL/1186**	– 435 730 **4EL/1312**	–	1250	2 240	
	1120	4,4 25 370 **4EL/1206**	6,7 37 240 **4EL/1160**	9 48 160 **4EL/1124**	14,3 76 470 **4EL/1124**	18,5 102 560 **4EL/1160**	28 153 970 **4EL/1150**	40,1 220 090 **4EL/1150**	60 307 310 **4EL/1071**	76 406 350 **4EL/1122**	–	1120	2 000	
	1000	5,5 30 250 **4EL/1028**	6,9 38 330 **4EL/1051**	10 54 450 **4EL/1028**	15,3 84 220 **4EL/1040**	18,5 102 600 **4EL/1046**	31,2 163 060 **4EL/984**	49,4 259 300 **4EL/990**	64 346 610 **4EL/1014**	81 432 770 **4EL/1008**	109 584 070 **4EL/1008**	1000	1 800	
	900	5,8 30 180 **4EL/876**	7,2 38 230 **4EL/895**	10,4 54 310 **4EL/876**	15,9 84 000 **4EL/886**	22,9 125 000 **4EL/914**	30,8 163 210 **4EL/888**	49 259 430 **4EL/888**	57 310 190 **4EL/911**	95 516 830 **4EL/914**	116 596 260 **4EL/862**	900	1 600	



n_{N2} x L_h	i_N	Gear reducer size P_{N2} kW M_{N2} N m ... / i 001A	002A	003A	004A	006A	009A	012A	015A	018A	021A	i_N	n_1 min^{-1}	n_{N2}
18 000	800	0,301 1 600 **4EL/779**	0,417 2 210 **4EL/779**	0,57 3 040 **4EL/786**	0,77 4 430 **4EL/838**	1,06 6 060 **4EL/838**	1,63 8 770 **4EL/788**	2,26 12 140 **4EL/788**	2,73 14 660 **4EL/788**	3,35 18 000 **4EL/788**	3,48 18 670 **4EL/788**	800	1 400	**1,8**
	710	0,291 1 600 **4EL/720**	0,405 2 230 **4EL/720**	0,55 3 060 **4EL/732**	0,79 4 440 **4EL/732**	1,09 6 080 **4EL/732**	1,5 8 280 **4EL/720**	2,06 11 330 **4EL/720**	2,67 14 720 **4EL/720**	2,82 15 520 **4EL/720**	3,49 19 230 **4EL/720**	710	1 250	
	630	0,301 1 600 **4EL/622**	0,417 2 210 **4EL/622**	0,57 3 040 **4EL/628**	0,84 4 390 **4EL/611**	1,15 6 010 **4EL/611**	1,58 8 830 **4EL/657**	2,18 12 220 **4EL/657**	2,63 14 760 **4EL/657**	3,21 18 000 **4EL/657**	3,78 21 200 **4EL/657**	630	1 120	
	560	0,306 1 590 **4EL/546**	0,361 1 880 **4EL/546**	0,56 3 040 **4EL/566**	0,82 4 410 **4EL/566**	1,12 6 040 **4EL/566**	1,62 8 780 **4EL/568**	2,24 12 160 **4EL/568**	2,71 14 680 **4EL/568**	3,32 18 000 **4EL/568**	3,91 21 200 **4EL/568**	560	1 000	
	500	0,303 1 600 **4EL/497**	0,419 2 210 **4EL/497**	0,56 3 050 **4EL/517**	0,81 4 420 **4EL/517**	1,11 6 060 **4EL/517**	1,6 8 800 **4EL/518**	2,22 12 180 **4EL/518**	2,68 14 710 **4EL/518**	3,27 18 000 **4EL/518**	3,69 20 290 **4EL/518**	500	900	
	450	0,301 1 600 **4EL/445**	0,417 2 220 **4EL/445**	0,56 3 040 **4EL/452**	0,82 4 410 **4EL/452**	1,12 6 040 **4EL/452**	1,64 8 760 **4EL/448**	2,27 12 130 **4EL/448**	2,74 14 650 **4EL/448**	3,37 18 000 **4EL/448**	3,97 21 200 **4EL/448**	450	800	
	400	0,283 1 600 **4EL/420**	0,395 2 240 **4EL/420**	0,54 3 060 **4EL/422**	0,78 4 450 **4EL/422**	1,07 6 090 **4EL/422**	1,52 8 270 **4EL/404**	2,09 11 320 **4EL/404**	2,71 14 690 **4EL/404**	2,86 15 500 **4EL/404**	3,54 19 210 **4EL/404**	400	710	
	355	0,297 1 600 **4EL/356**	0,412 2 220 **4EL/356**	0,56 3 040 **4EL/357**	0,82 4 420 **4EL/357**	1,12 6 040 **4EL/357**	1,62 8 780 **4EL/358**	2,24 12 160 **4EL/358**	2,71 14 680 **4EL/358**	3,32 18 000 **4EL/358**	3,91 21 200 **4EL/358**	355	630	
	315	0,306 1 600 **4EL/306**	0,388 2 020 **4EL/306**	0,56 3 040 **4EL/317**	0,82 4 410 **4EL/317**	1,12 6 040 **4EL/317**	1,6 8 800 **4EL/323**	2,21 12 190 **4EL/323**	2,67 14 720 **4EL/323**	3,26 18 000 **4EL/323**	3,91 21 200 **4EL/318**	315	560	
	280	0,284 1 600 **4EL/295**	0,397 2 230 **4EL/295**	0,54 3 060 **4EL/296**	0,79 4 440 **4EL/296**	1,08 6 080 **4EL/296**	1,54 8 860 **4EL/301**	2,13 12 270 **4EL/301**	2,57 14 820 **4EL/301**	3,13 18 000 **4EL/301**	3,67 21 200 **4EL/303**	280	500	
	250	0,302 1 600 **4EL/249**	0,418 2 210 **4EL/249**	0,57 3 030 **4EL/250**	0,83 4 400 **4EL/250**	1,14 6 030 **4EL/250**	1,62 8 780 **4EL/255**	2,25 12 150 **4EL/255**	2,71 14 680 **4EL/255**	3,33 18 000 **4EL/255**	3,92 21 200 **4EL/255**	250	450	
	250	0,273 1 470 **3EL/254**	0,273 1 470 **3EL/254**	0,473 2 500 **3EL/249**	0,56 2 950 **3EL/249**	0,92 4 650 **3EL/239**	1,24 6 610 **3EL/251**	1,75 9 320 **3EL/251**	2,11 11 250 **3EL/251**	2,54 13 530 **3EL/251**	3,03 16 180 **3EL/251**	250	450	
	224	0,305 1 600 **3EL/219**	0,359 1 880 **3EL/219**	0,57 3 030 **3EL/221**	0,62 3 270 **3EL/221**	0,87 4 610 **3EL/221**	1,28 6 570 **3EL/214**	1,81 9 260 **3EL/214**	2,19 11 180 **3EL/214**	2,63 13 440 **3EL/214**	3,18 16 240 **3EL/214**	224	400	
	200	0,288 1 600 **4EL/207**	0,364 2 020 **4EL/207**	0,55 3 050 **4EL/207**	0,8 4 440 **4EL/207**	1,09 6 070 **4EL/207**	1,56 8 850 **4EL/211**	2,15 12 250 **4EL/211**	2,6 14 790 **4EL/211**	3,17 18 000 **4EL/211**	3,73 21 200 **4EL/211**	200	355	
	200	0,259 1 480 **3EL/212**	0,339 1 830 **3EL/201**	0,466 2 500 **3EL/200**	0,64 3 430 **3EL/200**	0,86 4 700 **3EL/203**	1,22 6 510 **3EL/198**	1,72 9 180 **3EL/198**	2,43 12 940 **3EL/198**	2,43 12 940 **3EL/198**	2,95 16 210 **3EL/204**	200	355	
	180	0,307 1 590 **4EL/171**	0,39 2 020 **4EL/171**	0,57 3 030 **4EL/175**	0,83 4 400 **4EL/175**	1,14 6 030 **4EL/175**	1,63 8 780 **4EL/178**	2,25 12 150 **4EL/178**	2,72 14 670 **4EL/178**	3,33 18 000 **4EL/178**	3,56 19 230 **4EL/178**	180	315	
	180	0,288 1 600 **3EL/183**	0,34 1 890 **3EL/183**	0,55 3 060 **3EL/185**	0,59 3 280 **3EL/185**	0,88 5 050 **3EL/189**	1,25 6 600 **3EL/174**	1,76 9 300 **3EL/174**	2,13 11 240 **3EL/174**	2,56 13 510 **3EL/174**	3,09 16 320 **3EL/174**	180	315	
	160	0,296 1 600 **3EL/158**	0,349 1 890 **3EL/158**	0,56 3 040 **3EL/160**	0,82 4 410 **3EL/157**	1,12 6 040 **3EL/157**	1,44 8 300 **3EL/169**	1,91 11 010 **3EL/169**	2,57 14 820 **3EL/169**	2,7 15 520 **3EL/169**	2,7 15 520 **3EL/169**	160	280	
	140	0,286 1 600 **3EL/146**	0,399 2 230 **3EL/146**	0,58 3 020 **3EL/136**	0,84 4 390 **3EL/136**	1,16 6 010 **3EL/136**	1,57 8 260 **3EL/137**	2,15 11 300 **3EL/137**	2,79 14 610 **3EL/137**	2,95 15 470 **3EL/137**	3,66 19 170 **3EL/137**	140	250	
	125	0,297 1 600 **3EL/126**	0,412 2 220 **3EL/126**	0,57 3 030 **3EL/124**	0,83 4 400 **3EL/124**	1,03 5 460 **3EL/124**	1,65 8 230 **3EL/117**	2,26 11 270 **3EL/117**	2,91 14 500 **3EL/117**	3,09 15 420 **3EL/117**	3,83 19 110 **3EL/117**	125	224	
	112	0,311 1 590 **3EL/107**	0,431 2 200 **3EL/107**	0,58 3 020 **3EL/109**	0,85 4 390 **3EL/109**	1,16 6 010 **3EL/109**	1,69 8 720 **3EL/108**	2,33 12 070 **3EL/108**	2,82 14 580 **3EL/108**	3,31 17 090 **3EL/108**	3,31 17 090 **3EL/108**	112	200	
	100	0,298 1 600 **3EL/101**	0,414 2 220 **3EL/101**	0,55 3 050 **3EL/105**	0,8 4 430 **3EL/105**	0,84 4 660 **3EL/105**	1,26 6 590 **3EL/98,6**	1,78 9 290 **3EL/98,6**	2,15 11 220 **3EL/98,6**	2,58 13 490 **3EL/98,6**	3,12 16 290 **3EL/98,6**	100	180	
	90	0,302 1 600 **3EL/88,7**	0,382 2 020 **3EL/88,7**	0,56 3 050 **3EL/92**	0,8 4 420 **3EL/92**	1,1 6 050 **3EL/92**	1,6 8 800 **3EL/92,2**	2,21 12 190 **3EL/92,2**	2,67 14 720 **3EL/92,2**	3,27 18 000 **3EL/92,2**	3,49 19 230 **3EL/92,2**	90	160	
	80	0,255 1 320 **3EL/76**	0,351 1 820 **3EL/76**	0,58 3 020 **3EL/76,2**	0,84 4 390 **3EL/76,2**	1,16 6 010 **3EL/76,2**	1,56 8 260 **3EL/77,7**	2,13 11 310 **3EL/77,7**	2,76 14 630 **3EL/77,7**	3,4 18 000 **3EL/77,7**	3,62 19 190 **3EL/77,7**	80	140	



$n_{N2} \times L_h$	i_N	Gear reducer size P_{N2} kW M_{N2} N m ... / i **030A**	**042A**	**060A**	**085A**	**125A**	**180A**	**250A**	**355A**	**500A**	**710A**	i_N	n_1 min^{-1}	n_{N2}
18 000	800	5,3 30 340 **4EL/836**	8 45 000 **4EL/828**	9,6 54 600 **4EL/836**	14,6 84 450 **4EL/846**	22,2 125 000 **4EL/825**	29,9 163 520 **4EL/800**	47,3 260 020 **4EL/806**	66 360 190 **4EL/800**	93 496 710 **4EL/782**	113 597 390 **4EL/778**	800	1 400	**1,8**
	710	5,6 30 250 **4EL/713**	8,3 45 000 **4EL/706**	10 54 450 **4EL/713**	15,3 84 210 **4EL/721**	23,2 125 000 **4EL/706**	29,7 163 620 **4EL/722**	47,1 260 080 **4EL/722**	65 346 570 **4EL/703**	96 516 300 **4EL/703**	132 710 000 **4EL/703**	710	1 250	
	630	5,6 31 450 **4EL/659**	8,9 45 000 **4EL/595**	10,5 54 280 **4EL/607**	16 90 000 **4EL/659**	23,1 125 000 **4EL/634**	31 164 620 **4EL/624**	46,7 252 770 **4EL/635**	72 375 000 **4EL/614**	96 516 310 **4EL/630**	132 710 000 **4EL/630**	630	1 120	
	560	5,8 31 230 **4EL/562**	8,5 45 000 **4EL/556**	11,6 62 130 **4EL/562**	16,8 90 000 **4EL/562**	22,9 125 000 **4EL/572**	33,5 180 000 **4EL/563**	48,3 259 660 **4EL/563**	71 375 000 **4EL/554**	95 516 650 **4EL/568**	131 710 000 **4EL/568**	560	1 000	
	500	6,1 30 970 **4EL/479**	8,7 45 000 **4EL/489**	12,1 61 620 **4EL/479**	17,7 90 000 **4EL/479**	23,6 125 000 **4EL/500**	35,4 180 000 **4EL/479**	51 265 000 **4EL/485**	71 375 000 **4EL/501**	99 515 340 **4EL/491**	134 710 000 **4EL/500**	500	900	
	450	5,9 31 160 **4EL/443**	8,3 45 000 **4EL/453**	11,7 62 000 **4EL/443**	17 90 000 **4EL/443**	23,2 125 000 **4EL/451**	33 174 960 **4EL/444**	50 265 000 **4EL/444**	70 375 000 **4EL/452**	98 515 810 **4EL/443**	133 710 000 **4EL/448**	450	800	
	400	6,1 30 970 **4EL/377**	8,7 45 000 **4EL/386**	12,1 61 610 **4EL/377**	16,3 83 850 **4EL/382**	24,1 125 000 **4EL/386**	35,4 180 000 **4EL/378**	52 265 000 **4EL/382**	72 375 000 **4EL/386**	94 530 000 **4EL/420**	126 710 000 **4EL/420**	400	710	
	355	4,74 24 720 **4EL/344**	9,1 45 000 **4EL/325**	9,2 47 940 **4EL/344**	14,6 76 140 **4EL/344**	23,2 125 000 **4EL/356**	30,8 164 690 **4EL/353**	46,4 252 860 **4EL/360**	69 375 000 **4EL/356**	97 515 850 **4EL/349**	124 710 000 **4EL/379**	355	630	
	315	5,8 31 280 **4EL/318**	8,7 45 000 **4EL/304**	11 59 540 **4EL/318**	16,6 90 000 **4EL/318**	22,6 125 000 **4EL/325**	33,1 180 000 **4EL/319**	48,2 265 000 **4EL/322**	63 347 280 **4EL/326**	96 530 000 **4EL/323**	119 710 000 **4EL/349**	315	560	
	280	5,5 31 500 **4EL/297**	8,6 45 000 **4EL/274**	11 62 670 **4EL/297**	15,8 90 000 **4EL/297**	21,8 125 000 **4EL/300**	31,6 180 000 **4EL/298**	46,6 265 000 **4EL/298**	65 375 000 **4EL/300**	93 530 000 **4EL/299**	124 710 000 **4EL/299**	280	500	
	250	5,9 31 190 **4EL/251**	8,3 45 000 **4EL/256**	11,7 62 050 **4EL/251**	16,9 90 000 **4EL/251**	23 125 000 **4EL/256**	33,8 180 000 **4EL/251**	49,7 265 000 **4EL/251**	69 375 000 **4EL/257**	99 530 000 **4EL/252**	–	250	450	
	250	4,69 24 770 **3EL/249**	6 29 700 **3EL/232**	8,5 44 980 **3EL/249**	15,1 75 720 **3EL/237**	19,7 101 430 **3EL/243**	–	–	–	–	–	250	450	
	224	4,86 24 620 **3EL/212**	7,1 37 110 **3EL/219**	9,4 47 740 **3EL/212**	15 75 810 **3EL/212**	–	29,3 152 800 **3EL/219**	–	–	–	–	224	400	
	200	5,5 31 500 **4EL/211**	7,7 45 000 **4EL/216**	11 62 680 **4EL/211**	15,8 90 000 **4EL/211**	21,5 125 000 **4EL/216**	31,6 180 000 **4EL/212**	–	–	–	–	200	355	
	200	4,56 24 890 **3EL/203**	7,3 38 610 **3EL/198**	8,3 45 060 **3EL/203**	14,7 76 070 **3EL/193**	18,8 99 830 **3EL/198**	–	–	–	–	–	200	355	
	180	5,8 31 260 **4EL/178**	8,2 45 000 **4EL/182**	11,3 61 090 **4EL/178**	–	–	–	–	–	–	–	180	315	
	180	4,72 24 740 **3EL/173**	6,9 37 180 **3EL/178**	8 44 430 **3EL/183**	12,1 68 210 **3EL/187**	18,2 102 870 **3EL/186**	28,5 153 560 **3EL/178**	–	59 308 250 **3EL/172**	83 431 050 **3EL/172**	112 581 890 **3EL/172**	180	315	
	160	5,4 30 240 **3EL/165**	6,7 38 410 **3EL/169**	8,7 48 420 **3EL/163**	14,8 84 390 **3EL/167**	18 103 110 **3EL/168**	27 154 960 **3EL/168**	38,7 221 520 **3EL/168**	58 308 950 **3EL/155**	82 431 600 **3EL/154**	110 583 220 **3EL/155**	160	280	
	140	5,9 30 140 **3EL/135**	7,3 38 190 **3EL/138**	10,6 54 260 **3EL/135**	16,1 83 910 **3EL/136**	20 101 470 **3EL/133**	29,4 152 660 **3EL/136**	36,9 202 280 **3EL/144**	68 345 360 **3EL/133**	73 407 510 **3EL/147**	107 599 510 **3EL/147**	140	250	
	125	4,35 24 170 **3EL/130**	7,2 38 700 **3EL/127**	8,2 44 360 **3EL/127**	13,9 76 800 **3EL/129**	24,5 125 000 **3EL/120**	29,8 163 570 **3EL/129**	47 260 110 **3EL/130**	56 285 820 **3EL/120**	101 514 720 **3EL/120**	139 710 000 **3EL/120**	125	224	
	112	5,5 30 260 **3EL/115**	6,9 38 340 **3EL/117**	9,9 54 470 **3EL/115**	15,2 84 240 **3EL/116**	24,2 125 000 **3EL/108**	29,5 163 680 **3EL/116**	46,9 260 170 **3EL/116**	67 345 750 **3EL/108**	100 514 840 **3EL/107**	137 710 000 **3EL/108**	112	200	
	100	5,6 31 460 **3EL/106**	7,8 45 000 **3EL/108**	8,4 47 270 **3EL/106**	16 90 000 **3EL/106**	21,9 119 130 **3EL/102**	30,9 164 640 **3EL/100**	46,6 252 790 **3EL/102**	67 375 000 **3EL/105**	92 498 070 **3EL/102**	130 710 000 **3EL/103**	100	180	
	90	5,8 31 260 **3EL/90,4**	8,2 45 000 **3EL/92,4**	11,5 62 190 **3EL/90,4**	16,7 90 000 **3EL/90,4**	22,7 125 000 **3EL/92,4**	33,3 180 000 **3EL/90,6**	48,5 265 000 **3EL/91,6**	63 347 170 **3EL/92,6**	97 530 000 **3EL/91,8**	128 710 000 **3EL/92,6**	90	160	
	80	6 31 080 **3EL/76,2**	8,5 45 000 **3EL/77,9**	11,4 59 390 **3EL/76,2**	16 83 970 **3EL/77,1**	21,5 125 000 **3EL/85,2**	31 163 160 **3EL/77,2**	38,9 221 310 **3EL/83,5**	54 313 400 **3EL/85,3**	91 518 240 **3EL/83,6**	122 710 000 **3EL/85,3**	80	140	

3



$n_{N2} \times L_h$	i_N	Gear reducer size P_{N2} kW M_{N2} N m ... / i 001A	002A	003A	004A	006A	009A	012A	015A	018A	021A	i_N	n_1 min^{-1}	n_{N2}
18 000	71	0,296 1 600 **3EL/70,8**	0,374 2 020 **3EL/70,8**	0,55 3 050 **3EL/72,5**	0,8 4 430 **3EL/72,5**	1,1 6 070 **3EL/72,5**	1,59 8 810 **3EL/72,7**	2,2 12 200 **3EL/72,7**	2,65 14 740 **3EL/72,7**	3,24 18 000 **3EL/72,7**	3,82 21 200 **3EL/72,7**	71	125	**1,8**
	63	0,246 1 320 **3EL/63**	0,34 1 830 **3EL/63**	0,58 3 020 **3EL/61,1**	0,84 4 390 **3EL/61,1**	1,15 6 010 **3EL/61,1**	1,67 8 730 **3EL/61,3**	2,31 12 090 **3EL/61,3**	2,79 14 600 **3EL/61,3**	3,45 18 000 **3EL/61,3**	4,06 21 200 **3EL/61,3**	63	112	
14 000	3550	1 020 **4EL/3868**	1 440 **4EL/3868**	2 000 **4EL/3460**	2 820 **4EL/3460**	3 980 **4EL/3460**	–	–	–	–	–			
	3150	1 320 **4EL/3296**	1 380 **4EL/3296**	–	–	–	5 600 **4EL/3094**	7 900 **4EL/3094**	–	11 140 **4EL/3094**	–			
	2800	1 320 **4EL/2750**	1 860 **4EL/2750**	2 610 **4EL/2947**	3 000 **4EL/2947**	4 240 **4EL/2947**	–	–	9 730 **4EL/2921**	–	–			
	2500	1 320 **4EL/2377**	1 880 **4EL/2377**	2 580 **4EL/2459**	3 520 **4EL/2399**	4 820 **4EL/2399**	5 980 **4EL/2636**	8 430 **4EL/2636**	11 750 **4EL/2636**	11 880 **4EL/2636**	13 540 **4EL/2377**			
	2240	0,227 1 490 **4EL/2168**	0,227 1 490 **4EL/2168**	0,341 2 400 **4EL/2324**	–	–	1,05 6 810 **4EL/2145**	1,48 9 600 **4EL/2145**	1,78 11 600 **4EL/2145**	2,14 13 940 **4EL/2145**	2,52 16 380 **4EL/2145**	2240	3 150	**1,4**
	2000	–	–	0,38 2 600 **4EL/2001**	0,52 3 550 **4EL/2001**	0,7 4 880 **4EL/2043**	0,92 5 940 **4EL/1901**	1,29 8 380 **4EL/1901**	–	–	–	2000	2 800	
	1800	0,224 1 600 **4EL/1874**	0,268 1 920 **4EL/1874**	0,436 3 150 **4EL/1891**	0,54 3 540 **4EL/1730**	0,73 4 840 **4EL/1730**	1 6 860 **4EL/1790**	1,39 9 700 **4EL/1827**	1,68 11 720 **4EL/1827**	2,05 14 050 **4EL/1790**	2,44 17 020 **4EL/1827**	1800	2 500	
	1600	0,24 1 600 **4EL/1564**	0,287 1 910 **4EL/1564**	0,459 3 150 **4EL/1611**	0,66 4 500 **4EL/1611**	0,74 5 110 **4EL/1611**	0,92 6 630 **4EL/1691**	1,3 9 350 **4EL/1691**	1,83 13 190 **4EL/1691**	2,14 13 940 **4EL/1525**	2,59 16 840 **4EL/1525**	1600	2 240	
	1400	0,248 1 600 **4EL/1351**	0,296 1 910 **4EL/1351**	0,48 3 130 **4EL/1364**	0,7 4 480 **4EL/1344**	0,95 6 130 **4EL/1344**	1,23 8 480 **4EL/1441**	1,62 11 130 **4EL/1441**	2,18 15 000 **4EL/1441**	2,28 15 690 **4EL/1441**	2,66 16 760 **4EL/1318**	1400	2 000	
	1250	0,241 1 600 **4EL/1249**	0,338 2 240 **4EL/1249**	0,466 3 140 **4EL/1270**	0,61 4 080 **4EL/1270**	0,73 4 840 **4EL/1248**	1,31 8 380 **4EL/1202**	1,44 9 640 **4EL/1259**	1,73 11 650 **4EL/1267**	2,08 14 010 **4EL/1267**	2,52 16 920 **4EL/1267**	1250	1 800	
	1120	0,238 1 600 **4EL/1128**	0,284 1 910 **4EL/1128**	0,469 3 140 **4EL/1122**	0,67 4 500 **4EL/1122**	0,92 6 170 **4EL/1122**	1,31 8 890 **4EL/1136**	1,66 11 640 **4EL/1172**	2,14 15 000 **4EL/1172**	2,28 15 930 **4EL/1172**	2,79 19 510 **4EL/1172**	1120	1 600	
	1000	0,225 1 600 **4EL/1043**	0,315 2 240 **4EL/1043**	0,468 3 140 **4EL/984**	0,68 4 500 **4EL/970**	0,93 6 160 **4EL/970**	1,24 8 470 **4EL/999**	1,7 11 590 **4EL/999**	2,2 15 000 **4EL/999**	2,33 15 860 **4EL/999**	2,86 19 480 **4EL/999**	1000	1 400	
	900	0,232 1 600 **4EL/901**	0,325 2 240 **4EL/901**	0,453 3 150 **4EL/909**	0,64 4 500 **4EL/916**	0,9 6 280 **4EL/916**	1,27 9 000 **4EL/924**	1,75 12 360 **4EL/924**	2,32 15 000 **4EL/846**	2,44 15 740 **4EL/846**	3,01 19 420 **4EL/846**	900	1 250	
	800	0,241 1 600 **4EL/779**	0,337 2 240 **4EL/779**	0,469 3 140 **4EL/786**	0,63 4 500 **4EL/838**	0,87 6 230 **4EL/838**	1,34 9 000 **4EL/788**	1,86 12 500 **4EL/788**	2,23 15 000 **4EL/788**	2,68 18 000 **4EL/788**	2,82 18 930 **4EL/788**	800	1 120	
	710	0,233 1 600 **4EL/720**	0,326 2 240 **4EL/720**	0,451 3 150 **4EL/732**	0,64 4 500 **4EL/732**	0,9 6 280 **4EL/732**	1,23 8 480 **4EL/720**	1,69 11 600 **4EL/720**	2,18 15 000 **4EL/720**	2,31 15 890 **4EL/720**	2,83 19 490 **4EL/720**	710	1 000	
	630	0,242 1 600 **4EL/622**	0,339 2 240 **4EL/622**	0,471 3 140 **4EL/628**	0,69 4 500 **4EL/611**	0,96 6 210 **4EL/611**	1,29 9 000 **4EL/657**	1,79 12 500 **4EL/657**	2,15 15 000 **4EL/657**	2,58 18 000 **4EL/657**	3,04 21 200 **4EL/657**	630	900	
	560	0,245 1 600 **4EL/546**	0,293 1 910 **4EL/546**	0,465 3 140 **4EL/566**	0,67 4 500 **4EL/566**	0,91 6 180 **4EL/566**	1,33 9 000 **4EL/568**	1,84 12 500 **4EL/568**	2,21 15 000 **4EL/568**	2,65 18 000 **4EL/568**	3,13 21 200 **4EL/568**	560	800	
	500	0,239 1 600 **4EL/497**	0,335 2 240 **4EL/497**	0,453 3 150 **4EL/517**	0,65 4 500 **4EL/517**	0,9 6 280 **4EL/517**	1,29 9 000 **4EL/518**	1,79 12 500 **4EL/518**	2,15 15 000 **4EL/518**	2,58 18 000 **4EL/518**	2,95 20 590 **4EL/518**	500	710	
	450	0,237 1 600 **4EL/445**	0,332 2 240 **4EL/445**	0,459 3 150 **4EL/452**	0,66 4 500 **4EL/452**	0,9 6 190 **4EL/452**	1,33 9 000 **4EL/448**	1,84 12 500 **4EL/448**	2,21 15 000 **4EL/448**	2,65 18 000 **4EL/448**	3,12 21 200 **4EL/448**	450	630	
	400	0,223 1 600 **4EL/420**	0,312 2 240 **4EL/420**	0,438 3 150 **4EL/422**	0,63 4 500 **4EL/422**	0,88 6 300 **4EL/422**	1,23 8 480 **4EL/404**	1,69 11 610 **4EL/404**	2,18 15 000 **4EL/404**	2,31 15 890 **4EL/404**	2,83 19 490 **4EL/404**	400	560	
	355	0,236 1 600 **4EL/356**	0,33 2 240 **4EL/356**	0,462 3 150 **4EL/357**	0,66 4 500 **4EL/357**	0,92 6 260 **4EL/357**	1,32 9 000 **4EL/358**	1,83 12 500 **4EL/358**	2,2 15 000 **4EL/358**	2,63 18 000 **4EL/358**	3,1 21 200 **4EL/358**	355	500	
	315	0,246 1 600 **4EL/306**	0,312 2 020 **4EL/306**	0,467 3 140 **4EL/317**	0,67 4 500 **4EL/317**	0,92 6 170 **4EL/317**	1,31 9 000 **4EL/323**	1,82 12 500 **4EL/323**	2,19 15 000 **4EL/323**	2,62 18 000 **4EL/323**	3,14 21 200 **4EL/318**	315	450	
	280	0,227 1 600 **4EL/295**	0,318 2 240 **4EL/295**	0,446 3 150 **4EL/296**	0,64 4 500 **4EL/296**	0,89 6 290 **4EL/296**	1,25 9 000 **4EL/301**	1,74 12 500 **4EL/301**	2,08 15 000 **4EL/301**	2,5 18 000 **4EL/301**	2,93 21 200 **4EL/303**	280	400	



$n_{N2} \times L_h$	i_N	Gear reducer size P_{N2} kW M_{N2} N m ... / i **030A**	**042A**	**060A**	**085A**	**125A**	**180A**	**250A**	**355A**	**500A**	**710A**	i_N	n_1 min^{-1}	n_{N2}
18 000	71	5,7 31 300 **3EL/71,3**	8,1 45 000 **3EL/72,9**	11,4 62 270 **3EL/71,3**	16,5 90 000 **3EL/71,3**	22,5 125 000 **3EL/72,9**	33 180 000 **3EL/71,4**	48,6 265 000 **3EL/71,4**	67 375 000 **3EL/73**	97 530 000 **3EL/71,5**	127 710 000 **3EL/73**	71	125	**1,8**
	63	6,1 31 010 **3EL/60,1**	8,6 45 000 **3EL/61,4**	12 61 700 **3EL/60,1**	17,6 90 000 **3EL/60,1**	23,9 125 000 **3EL/61,4**	35,1 180 000 **3EL/60,2**	–	–	–	–	63	112	
14 000	3550	–	–	–	–	–	–	–	–	–	–			
	3150	–	–	–	–	–	–	–	–	–	–			
	2800	–	–	–	–	–	–	–	–	–	–			
	2500	–	–	–	–	–	–	–	–	–	–			
	2240	3,31 23 430 **4EL/2338**	–	–	–	–	–	–	–	–	–	2240	3 150	**1,4**
	2000	3,94 25 550 **4EL/1902**	–	–	–	–	–	–	–	–	–	2000	2 800	
	1800	–	5,9 37 570 **4EL/1673**	7,3 49 980 **4EL/1796**	11,5 79 450 **4EL/1808**	15 106 440 **4EL/1852**	–	–	–	–	–	1800	2 500	
	1600	3,73 25 800 **4EL/1621**	6,2 39 740 **4EL/1509**	7,2 50 030 **4EL/1621**	11,5 79 460 **4EL/1621**	16,3 104 900 **4EL/1507**	22,1 157 560 **4EL/1670**	–	–	–	–	1600	2 240	
	1400	3,63 25 700 **4EL/1482**	5,8 37 600 **4EL/1361**	7,2 50 110 **4EL/1462**	11,3 79 660 **4EL/1471**	15,6 105 790 **4EL/1423**	–	–	51 316 980 **4EL/1314**	–	–	1400	2 000	
	1250	4,56 30 560 **4EL/1263**	5,7 38 820 **4EL/1291**	7,5 49 700 **4EL/1245**	12,6 85 290 **4EL/1278**	15,5 105 830 **4EL/1284**	23,1 157 380 **4EL/1283**	33,4 227 360 **4EL/1283**	50 317 110 **4EL/1186**	65 450 380 **4EL/1312**	–	1250	1 800	
	1120	3,57 25 720 **4EL/1206**	5,5 37 750 **4EL/1160**	7,4 49 810 **4EL/1124**	11,8 79 100 **4EL/1124**	15,3 106 080 **4EL/1160**	23,2 159 250 **4EL/1150**	33,2 227 650 **4EL/1150**	49,7 317 860 **4EL/1071**	61 411 950 **4EL/1122**	–	1120	1 600	
	1000	4,44 31 140 **4EL/1028**	5,4 38 920 **4EL/1051**	7,9 55 300 **4EL/1028**	12,1 85 520 **4EL/1040**	14,9 106 580 **4EL/1046**	24,7 165 600 **4EL/984**	39 263 320 **4EL/990**	51 351 990 **4EL/1014**	65 449 540 **4EL/1008**	88 606 710 **4EL/1008**	1000	1 400	
	900	4,62 30 920 **4EL/876**	5,7 38 810 **4EL/895**	8,2 55 140 **4EL/876**	12,6 85 280 **4EL/886**	17,9 125 000 **4EL/914**	24,4 165 700 **4EL/888**	38,8 263 390 **4EL/888**	46,3 321 990 **4EL/911**	75 524 720 **4EL/914**	92 605 360 **4EL/862**	900	1 250	
	800	4,38 31 220 **4EL/836**	6,4 45 000 **4EL/828**	7,8 55 360 **4EL/836**	11,9 85 610 **4EL/846**	17,8 125 000 **4EL/825**	24,3 165 770 **4EL/800**	38,4 263 600 **4EL/806**	54 365 150 **4EL/800**	76 503 560 **4EL/782**	91 605 620 **4EL/778**	800	1 120	
	710	4,56 31 000 **4EL/713**	6,7 45 000 **4EL/706**	8,1 55 200 **4EL/713**	12,4 85 370 **4EL/721**	18,5 125 000 **4EL/706**	24 165 880 **4EL/722**	38,2 263 660 **4EL/722**	52 351 350 **4EL/703**	78 523 420 **4EL/703**	106 710 000 **4EL/703**	710	1 000	
	630	4,5 31 500 **4EL/659**	7,1 45 000 **4EL/595**	8,5 55 010 **4EL/607**	12,9 90 000 **4EL/659**	18,6 125 000 **4EL/634**	25,2 166 850 **4EL/624**	38 256 180 **4EL/635**	58 375 000 **4EL/614**	78 523 280 **4EL/630**	106 710 000 **4EL/630**	630	900	
	560	4,7 31 500 **4EL/562**	6,8 45 000 **4EL/556**	9,4 63 000 **4EL/562**	13,4 90 000 **4EL/562**	18,3 125 000 **4EL/572**	26,8 180 000 **4EL/563**	39,2 263 240 **4EL/563**	57 375 000 **4EL/554**	77 523 770 **4EL/568**	105 710 000 **4EL/568**	560	800	
	500	4,89 31 500 **4EL/479**	6,8 45 000 **4EL/489**	9,8 63 000 **4EL/479**	14 90 000 **4EL/479**	18,6 125 000 **4EL/500**	27,9 180 000 **4EL/479**	40,6 265 000 **4EL/485**	56 375 000 **4EL/501**	79 522 890 **4EL/491**	106 710 000 **4EL/500**	500	710	
	450	4,69 31 500 **4EL/443**	6,6 45 000 **4EL/453**	9,4 63 000 **4EL/443**	13,4 90 000 **4EL/443**	18,3 125 000 **4EL/451**	26,4 177 550 **4EL/444**	39,4 265 000 **4EL/444**	55 375 000 **4EL/452**	78 523 430 **4EL/443**	105 710 000 **4EL/448**	450	630	
	400	4,9 31 500 **4EL/377**	6,8 45 000 **4EL/386**	9,8 63 000 **4EL/377**	13,1 85 080 **4EL/382**	19 125 000 **4EL/386**	27,9 180 000 **4EL/378**	40,6 265 000 **4EL/382**	57 375 000 **4EL/386**	74 530 000 **4EL/420**	99 710 000 **4EL/420**	400	560	
	355	3,9 25 600 **4EL/344**	7,2 45 000 **4EL/325**	7,6 49 650 **4EL/344**	12 78 850 **4EL/344**	18,4 125 000 **4EL/356**	24,8 167 040 **4EL/353**	37,3 256 470 **4EL/360**	55 375 000 **4EL/356**	78 523 220 **4EL/349**	98 710 000 **4EL/379**	355	500	
	315	4,67 31 500 **4EL/318**	7 45 000 **4EL/304**	8,9 60 350 **4EL/318**	13,3 90 000 **4EL/318**	18,1 125 000 **4EL/325**	26,6 180 000 **4EL/319**	38,7 265 000 **4EL/322**	51 351 970 **4EL/326**	77 530 000 **4EL/323**	96 710 000 **4EL/349**	315	450	
	280	4,44 31 500 **4EL/297**	6,9 45 000 **4EL/274**	8,9 63 000 **4EL/297**	12,7 90 000 **4EL/297**	17,5 125 000 **4EL/300**	25,3 180 000 **4EL/298**	37,2 265 000 **4EL/298**	52 375 000 **4EL/300**	74 530 000 **4EL/299**	100 710 000 **4EL/299**	280	400	



$n_{N2} \times L_h$	i_N	Gear reducer size P_{N2} kW M_{N2} N m ... / i 001A	002A	003A	004A	006A	009A	012A	015A	018A	021A	i_N	n_1 min^{-1}	n_{N2}
14 000	250	0,219 1 490 **3EL/254**	0,219 1 490 **3EL/254**	0,387 2 590 **3EL/249**	0,447 2 990 **3EL/249**	0,75 4 820 **3EL/239**	1,01 6 850 **3EL/251**	1,43 9 660 **3EL/251**	1,73 11 660 **3EL/251**	2,08 14 030 **3EL/251**	2,43 16 420 **3EL/251**	250	355	**1,4**
	250	0,239 1 600 **4EL/249**	0,334 2 240 **4EL/249**	0,467 3 140 **4EL/250**	0,67 4 500 **4EL/250**	0,93 6 250 **4EL/250**	1,31 9 000 **4EL/255**	1,82 12 500 **4EL/255**	2,19 15 000 **4EL/255**	2,62 18 000 **4EL/255**	3,09 21 200 **4EL/255**	250	355	
	224	0,24 1 600 **3EL/219**	0,287 1 910 **3EL/219**	0,468 3 140 **3EL/221**	0,495 3 320 **3EL/221**	0,7 4 680 **3EL/221**	1,05 6 810 **3EL/214**	1,48 9 600 **3EL/214**	1,79 11 590 **3EL/214**	2,15 13 940 **3EL/214**	2,59 16 830 **3EL/214**	224	315	
	200	0,227 1 600 **4EL/207**	0,287 2 020 **4EL/207**	0,445 3 150 **4EL/207**	0,64 4 500 **4EL/207**	0,89 6 300 **4EL/207**	1,25 9 000 **4EL/211**	1,73 12 500 **4EL/211**	2,08 15 000 **4EL/211**	2,5 18 000 **4EL/211**	2,94 21 200 **4EL/211**	200	280	
	200	0,208 1 500 **3EL/212**	0,277 1 900 **3EL/201**	0,381 2 600 **3EL/200**	0,52 3 550 **3EL/200**	0,71 4 870 **3EL/203**	0,98 6 610 **3EL/198**	1,38 9 310 **3EL/198**	1,94 13 130 **3EL/198**	1,94 13 130 **3EL/198**	2,36 16 450 **3EL/204**	200	280	
	180	0,229 1 600 **3EL/183**	0,274 1 920 **3EL/183**	0,446 3 150 **3EL/185**	0,472 3 330 **3EL/185**	0,71 5 130 **3EL/189**	1,03 6 830 **3EL/174**	1,45 9 630 **3EL/174**	1,75 11 640 **3EL/174**	2,1 13 990 **3EL/174**	2,54 16 900 **3EL/174**	180	250	
	180	0,244 1 600 **4EL/171**	0,309 2 020 **4EL/171**	0,47 3 140 **4EL/175**	0,67 4 500 **4EL/175**	0,93 6 240 **4EL/175**	1,32 9 000 **4EL/178**	1,84 12 500 **4EL/178**	2,2 15 000 **4EL/178**	2,65 18 000 **4EL/178**	2,83 19 230 **4EL/178**	180	250	
	160	0,237 1 600 **3EL/158**	0,283 1 910 **3EL/158**	0,462 3 150 **3EL/160**	0,67 4 500 **3EL/157**	0,92 6 170 **3EL/157**	1,19 8 530 **3EL/169**	1,55 11 160 **3EL/169**	2,09 15 000 **3EL/169**	2,19 15 730 **3EL/169**	2,19 15 730 **3EL/169**	160	224	
	140	0,229 1 600 **3EL/146**	0,321 2 240 **3EL/146**	0,481 3 130 **3EL/136**	0,69 4 480 **3EL/136**	0,94 6 140 **3EL/136**	1,28 8 420 **3EL/137**	1,76 11 520 **3EL/137**	2,29 15 000 **3EL/137**	2,41 15 770 **3EL/137**	2,96 19 440 **3EL/137**	140	200	
	125	0,238 1 600 **3EL/126**	0,334 2 240 **3EL/126**	0,476 3 130 **3EL/124**	0,68 4 500 **3EL/124**	0,84 5 530 **3EL/124**	1,34 8 350 **3EL/117**	1,84 11 430 **3EL/117**	2,41 14 990 **3EL/117**	2,52 15 640 **3EL/117**	3,12 19 370 **3EL/117**	125	180	
	112	0,251 1 600 **3EL/107**	0,351 2 240 **3EL/107**	0,482 3 130 **3EL/109**	0,69 4 480 **3EL/109**	0,95 6 140 **3EL/109**	1,39 9 000 **3EL/108**	1,9 12 290 **3EL/108**	2,32 15 000 **3EL/108**	2,68 17 330 **3EL/108**	2,68 17 330 **3EL/108**	112	160	
	100	0,232 1 600 **3EL/101**	0,325 2 240 **3EL/101**	0,441 3 150 **3EL/105**	0,63 4 500 **3EL/105**	0,66 4 730 **3EL/105**	1,02 6 840 **3EL/98,6**	1,44 9 650 **3EL/98,6**	1,73 11 650 **3EL/98,6**	2,08 14 010 **3EL/98,6**	2,52 16 930 **3EL/98,6**	100	140	
	90	0,236 1 600 **3EL/88,7**	0,299 2 020 **3EL/88,7**	0,448 3 150 **3EL/92**	0,64 4 500 **3EL/92**	0,88 6 210 **3EL/92**	1,28 9 000 **3EL/92,2**	1,77 12 500 **3EL/92,2**	2,13 15 000 **3EL/92,2**	2,55 18 000 **3EL/92,2**	2,77 19 520 **3EL/92,2**	90	125	
	80	0,204 1 320 **3EL/76**	0,29 1 880 **3EL/76**	0,481 3 130 **3EL/76,2**	0,69 4 490 **3EL/76,2**	0,94 6 140 **3EL/76,2**	1,27 8 430 **3EL/77,7**	1,74 11 540 **3EL/77,7**	2,26 15 000 **3EL/77,7**	2,72 18 000 **3EL/77,7**	2,93 19 450 **3EL/77,7**	80	112	
11 200	3550	1 060 **4EL/3868**	1 490 **4EL/3868**	2 070 **4EL/3460**	2 920 **4EL/3460**	4 110 **4EL/3460**	–	–	–	–	–			
	3150	1 320 **4EL/3296**	1 400 **4EL/3296**	–	–	–	5 810 **4EL/3094**	8 190 **4EL/3094**	–	11 540 **4EL/3094**	–			
	2800	0,158 1 320 **4EL/2750**	0,227 1 890 **4EL/2750**	0,297 2 650 **4EL/2947**	0,341 3 050 **4EL/2947**	0,481 4 300 **4EL/2947**	–	–	1,14 10 080 **4EL/2921**	–	–	2800	3 150	**1,12**
	2500	0,163 1 320 **4EL/2377**	0,234 1 900 **4EL/2377**	0,316 2 650 **4EL/2459**	0,446 3 650 **4EL/2399**	0,61 5 000 **4EL/2399**	0,67 6 060 **4EL/2636**	0,95 8 550 **4EL/2636**	1,34 12 050 **4EL/2636**	1,34 12 050 **4EL/2636**	1,73 14 030 **4EL/2377**	2500	2 800	
	2240	0,183 1 510 **4EL/2168**	0,183 1 510 **4EL/2168**	0,275 2 440 **4EL/2324**	–	–	0,86 7 050 **4EL/2145**	1,21 9 940 **4EL/2145**	1,47 12 010 **4EL/2145**	1,76 14 440 **4EL/2145**	2,03 16 610 **4EL/2145**	2240	2 500	
	2000	–	–	0,311 2 650 **4EL/2001**	0,431 3 680 **4EL/2001**	0,58 5 050 **4EL/2043**	0,74 6 020 **4EL/1901**	1,05 8 490 **4EL/1901**	–	–	–	2000	2 240	
	1800	0,179 1 600 **4EL/1874**	0,221 1 980 **4EL/1874**	0,349 3 150 **4EL/1891**	0,443 3 660 **4EL/1730**	0,61 5 010 **4EL/1730**	0,83 7 100 **4EL/1790**	1,15 10 040 **4EL/1827**	1,39 12 120 **4EL/1827**	1,7 14 530 **4EL/1790**	2,02 17 610 **4EL/1827**	1800	2 000	
	1600	0,193 1 600 **4EL/1564**	0,236 1 960 **4EL/1564**	0,369 3 150 **4EL/1611**	0,53 4 500 **4EL/1611**	0,61 5 180 **4EL/1611**	0,76 6 830 **4EL/1691**	1,07 9 630 **4EL/1691**	1,51 13 580 **4EL/1691**	1,78 14 410 **4EL/1525**	2,15 17 410 **4EL/1525**	1600	1 800	
	1400	0,198 1 600 **4EL/1351**	0,242 1 950 **4EL/1351**	0,387 3 150 **4EL/1364**	0,56 4 500 **4EL/1344**	0,79 6 300 **4EL/1344**	1,02 8 770 **4EL/1441**	1,31 11 280 **4EL/1441**	1,74 15 000 **4EL/1441**	1,85 15 900 **4EL/1441**	2,2 17 330 **4EL/1318**	1400	1 600	
	1250	0,188 1 600 **4EL/1249**	0,263 2 240 **4EL/1249**	0,364 3 150 **4EL/1270**	0,479 4 150 **4EL/1270**	0,59 5 030 **4EL/1248**	1,06 8 710 **4EL/1202**	1,17 10 010 **4EL/1259**	1,4 12 110 **4EL/1267**	1,68 14 560 **4EL/1267**	2,03 17 580 **4EL/1267**	1250	1 400	



n_{N2} x L_h	i_N	Gear reducer size P_{N2} kW M_{N2} N m ... / i **030A**	**042A**	**060A**	**085A**	**125A**	**180A**	**250A**	**355A**	**500A**	**710A**	i_N	n_1 min^{-1}	n_{N2}
14 000	250	3,83 25 680 **3EL/249**	4,83 30 140 **3EL/232**	6,8 45 640 **3EL/249**	12,3 78 480 **3EL/237**	16,1 105 140 **3EL/243**	–	–	–	–	–	250	355	**1,4**
	250	4,67 31 500 **4EL/251**	6,5 45 000 **4EL/256**	9,3 63 000 **4EL/251**	13,3 90 000 **4EL/251**	18,1 125 000 **4EL/256**	26,6 180 000 **4EL/251**	39,2 265 000 **4EL/251**	54 375 000 **4EL/257**	78 530 000 **4EL/252**	–	250	355	
	224	3,97 25 520 **3EL/212**	5,7 37 650 **3EL/219**	7,7 49 500 **3EL/212**	12,2 78 600 **3EL/212**	–	23,7 156 870 **3EL/219**	–	–	–	–	224	315	
	200	4,37 31 500 **4EL/211**	6,1 45 000 **4EL/216**	8,7 63 000 **4EL/211**	12,5 90 000 **4EL/211**	17 125 000 **4EL/216**	24,9 180 000 **4EL/212**	–	–	–	–	200	280	
	200	3,73 25 800 **3EL/203**	5,9 40 000 **3EL/198**	6,6 45 720 **3EL/203**	12 78 860 **3EL/193**	15 101 290 **3EL/198**	–	–	–	–	–	200	280	
	180	3,88 25 620 **3EL/173**	5,5 37 710 **3EL/178**	6,4 45 060 **3EL/183**	9,7 69 190 **3EL/187**	15 106 530 **3EL/186**	23,2 157 370 **3EL/178**	–	48,6 319 220 **3EL/172**	68 446 390 **3EL/172**	92 602 600 **3EL/172**	180	250	
	180	4,63 31 500 **4EL/178**	6,5 45 000 **4EL/182**	9,1 61 960 **4EL/178**	–	–	–	–	–	–	–	180	250	
	160	4,35 30 650 **3EL/165**	5,4 38 940 **3EL/169**	7,2 50 080 **3EL/163**	12 85 550 **3EL/167**	14,9 106 650 **3EL/168**	22 157 870 **3EL/168**	32 229 120 **3EL/168**	48,3 319 560 **3EL/155**	68 446 420 **3EL/154**	91 603 250 **3EL/155**	160	224	
	140	4,78 30 730 **3EL/135**	5,9 38 720 **3EL/138**	8,6 55 000 **3EL/135**	13,1 85 070 **3EL/136**	16,2 102 870 **3EL/133**	24,3 157 910 **3EL/136**	29,9 205 070 **3EL/144**	55 350 120 **3EL/133**	59 413 130 **3EL/147**	86 607 770 **3EL/147**	140	200	
	125	3,54 24 490 **3EL/130**	5,9 40 000 **3EL/127**	6,7 44 960 **3EL/127**	11,6 79 380 **3EL/129**	19,7 125 000 **3EL/120**	24,3 165 780 **3EL/129**	38,3 263 620 **3EL/130**	45,5 289 680 **3EL/120**	82 521 670 **3EL/120**	112 710 000 **3EL/120**	125	180	
	112	4,53 31 030 **3EL/115**	5,6 38 870 **3EL/117**	8,1 55 220 **3EL/115**	12,3 85 400 **3EL/116**	19,4 125 000 **3EL/108**	23,9 165 940 **3EL/116**	38 263 760 **3EL/116**	54 350 510 **3EL/108**	81 521 940 **3EL/107**	110 710 000 **3EL/108**	112	160	
	100	4,35 31 500 **3EL/106**	6,1 45 000 **3EL/108**	6,6 48 000 **3EL/106**	12,4 90 000 **3EL/106**	17,3 120 980 **3EL/102**	24,4 167 190 **3EL/100**	36,8 256 720 **3EL/102**	52 375 000 **3EL/105**	72 505 810 **3EL/102**	101 710 000 **3EL/103**	100	140	
	90	4,56 31 500 **3EL/90,4**	6,4 45 000 **3EL/92,4**	9,1 63 000 **3EL/90,4**	13 90 000 **3EL/90,4**	17,7 125 000 **3EL/92,4**	26 180 000 **3EL/90,6**	37,9 265 000 **3EL/91,6**	49,8 352 470 **3EL/92,6**	76 530 000 **3EL/91,8**	100 710 000 **3EL/92,6**	90	125	
	80	4,85 31 500 **3EL/76,2**	6,8 45 000 **3EL/77,9**	9,3 60 210 **3EL/76,2**	13 85 120 **3EL/77,1**	17,2 125 000 **3EL/85,2**	25,1 165 400 **3EL/77,2**	32,2 228 910 **3EL/83,5**	44,6 324 160 **3EL/85,3**	74 525 380 **3EL/83,6**	98 710 000 **3EL/85,3**	80	112	
11 200	3550	–	–	–	–	–	–	–	–	–	–			
	3150	–	–	–	–	–	–	–	–	–	–			
												2800	3 150	**1,12**
	2800	–	–	–	–	–	–	–	–	–	–			
												2500	2 800	
	2500	–	–	–	–	–	–	–	–	–	–			
	2240	2,66 23 770 **4EL/2338**	–	–	–	–	–	–	–	–	–	2240	2 500	
	2000	3,26 26 430 **4EL/1902**	–	–	–	–	–	–	–	–	–	2000	2 240	
	1800	–	4,77 38 080 **4EL/1673**	6 51 700 **4EL/1796**	9,3 80 000 **4EL/1808**	12,4 110 090 **4EL/1852**	–	–	–	–	–	1800	2 000	
	1600	3,1 26 670 **4EL/1621**	5 40 000 **4EL/1509**	6 51 720 **4EL/1621**	9,3 80 000 **4EL/1621**	13,6 108 430 **4EL/1507**	18 159 690 **4EL/1670**	–	–	–	–	1600	1 800	
	1400	2,99 26 490 **4EL/1482**	4,69 38 120 **4EL/1361**	5,9 51 830 **4EL/1462**	9,1 80 000 **4EL/1471**	12,9 109 420 **4EL/1423**	–	–	41,8 327 860 **4EL/1314**	–	–	1400	1 600	
	1250	3,6 31 030 **4EL/1263**	4,5 39 660 **4EL/1291**	6,1 51 620 **4EL/1245**	10 87 150 **4EL/1278**	12,5 109 930 **4EL/1284**	18,3 159 830 **4EL/1283**	27 236 000 **4EL/1283**	40,7 329 400 **4EL/1186**	52 467 840 **4EL/1312**	–	1250	1 400	



$n_{N2} \times L_h$	i_N	Gear reducer size P_{N2} kW M_{N2} N m ... / i 001A	002A	003A	004A	006A	009A	012A	015A	018A	021A	i_N	n_1 min^{-1}	n_{N2}
11 200	1120	0,186 1 600 **4EL/1128**	0,228 1 970 **4EL/1128**	0,368 3 150 **4EL/1122**	0,53 4 500 **4EL/1122**	0,74 6 300 **4EL/1122**	1,04 9 000 **4EL/1136**	1,35 12 080 **4EL/1172**	1,67 15 000 **4EL/1172**	1,85 16 530 **4EL/1172**	2,23 19 970 **4EL/1172**	1120	1 250	**1,12**
	1000	0,18 1 600 **4EL/1043**	0,252 2 240 **4EL/1043**	0,376 3 150 **4EL/984**	0,54 4 500 **4EL/970**	0,76 6 300 **4EL/970**	1,03 8 760 **4EL/999**	1,41 11 990 **4EL/999**	1,76 15 000 **4EL/999**	1,93 16 410 **4EL/999**	2,33 19 820 **4EL/999**	1000	1 120	
	900	0,186 1 600 **4EL/901**	0,26 2 240 **4EL/901**	0,363 3 150 **4EL/909**	0,51 4 500 **4EL/916**	0,72 6 300 **4EL/916**	1,02 9 000 **4EL/924**	1,42 12 500 **4EL/924**	1,86 15 000 **4EL/846**	2,02 16 280 **4EL/846**	2,44 19 690 **4EL/846**	900	1 000	
	800	0,194 1 600 **4EL/779**	0,271 2 240 **4EL/779**	0,378 3 150 **4EL/786**	0,51 4 500 **4EL/838**	0,71 6 300 **4EL/838**	1,08 9 000 **4EL/788**	1,5 12 500 **4EL/788**	1,8 15 000 **4EL/788**	2,15 18 000 **4EL/788**	2,3 19 190 **4EL/788**	800	900	
	710	0,186 1 600 **4EL/720**	0,261 2 240 **4EL/720**	0,361 3 150 **4EL/732**	0,52 4 500 **4EL/732**	0,72 6 300 **4EL/732**	1,02 8 770 **4EL/720**	1,4 12 000 **4EL/720**	1,74 15 000 **4EL/720**	1,91 16 430 **4EL/720**	2,31 19 840 **4EL/720**	710	800	
	630	0,191 1 600 **4EL/622**	0,268 2 240 **4EL/622**	0,373 3 150 **4EL/628**	0,55 4 500 **4EL/611**	0,77 6 300 **4EL/611**	1,02 9 000 **4EL/657**	1,41 12 500 **4EL/657**	1,7 15 000 **4EL/657**	2,04 18 000 **4EL/657**	2,4 21 200 **4EL/657**	630	710	
	560	0,193 1 600 **4EL/546**	0,236 1 960 **4EL/546**	0,367 3 150 **4EL/566**	0,52 4 500 **4EL/566**	0,73 6 300 **4EL/566**	1,05 9 000 **4EL/568**	1,45 12 500 **4EL/568**	1,74 15 000 **4EL/568**	2,09 18 000 **4EL/568**	2,46 21 200 **4EL/568**	560	630	
	500	0,189 1 600 **4EL/497**	0,264 2 240 **4EL/497**	0,358 3 150 **4EL/517**	0,51 4 500 **4EL/517**	0,72 6 300 **4EL/517**	1,02 9 000 **4EL/518**	1,41 12 500 **4EL/518**	1,7 15 000 **4EL/518**	2,04 18 000 **4EL/518**	2,36 20 890 **4EL/518**	500	560	
	450	0,188 1 600 **4EL/445**	0,264 2 240 **4EL/445**	0,365 3 150 **4EL/452**	0,52 4 500 **4EL/452**	0,73 6 300 **4EL/452**	1,05 9 000 **4EL/448**	1,46 12 500 **4EL/448**	1,75 15 000 **4EL/448**	2,1 18 000 **4EL/448**	2,48 21 200 **4EL/448**	450	500	
	400	0,179 1 600 **4EL/420**	0,251 2 240 **4EL/420**	0,352 3 150 **4EL/422**	0,5 4 500 **4EL/422**	0,7 6 300 **4EL/422**	1,02 8 760 **4EL/404**	1,4 12 000 **4EL/404**	1,75 15 000 **4EL/404**	1,92 16 420 **4EL/404**	2,32 19 830 **4EL/404**	400	450	
	355	0,188 1 600 **4EL/356**	0,264 2 240 **4EL/356**	0,37 3 150 **4EL/357**	0,53 4 500 **4EL/357**	0,74 6 300 **4EL/357**	1,05 9 000 **4EL/358**	1,46 12 500 **4EL/358**	1,76 15 000 **4EL/358**	2,11 18 000 **4EL/358**	2,48 21 200 **4EL/358**	355	400	
	315	0,194 1 600 **4EL/306**	0,246 2 020 **4EL/306**	0,369 3 150 **4EL/317**	0,53 4 500 **4EL/317**	0,74 6 300 **4EL/317**	1,03 9 000 **4EL/323**	1,44 12 500 **4EL/323**	1,72 15 000 **4EL/323**	2,07 18 000 **4EL/323**	2,48 21 200 **4EL/318**	315	355	
	280	0,179 1 600 **4EL/295**	0,251 2 240 **4EL/295**	0,351 3 150 **4EL/296**	0,5 4 500 **4EL/296**	0,7 6 300 **4EL/296**	0,98 9 000 **4EL/301**	1,37 12 500 **4EL/301**	1,64 15 000 **4EL/301**	1,97 18 000 **4EL/301**	2,31 21 200 **4EL/303**	280	315	
	250	0,188 1 600 **4EL/249**	0,263 2 240 **4EL/249**	0,369 3 150 **4EL/250**	0,53 4 500 **4EL/250**	0,74 6 300 **4EL/250**	1,03 9 000 **4EL/255**	1,44 12 500 **4EL/255**	1,72 15 000 **4EL/255**	2,07 18 000 **4EL/255**	2,44 21 200 **4EL/255**	250	280	
	250	0,175 1 520 **3EL/254**	0,175 1 520 **3EL/254**	0,312 2 650 **3EL/249**	0,358 3 040 **3EL/249**	0,61 5 000 **3EL/239**	0,83 7 100 **3EL/251**	1,17 10 010 **3EL/251**	1,41 12 090 **3EL/251**	1,7 14 540 **3EL/251**	1,94 16 660 **3EL/251**	250	280	
	224	0,191 1 600 **3EL/219**	0,234 1 960 **3EL/219**	0,372 3 150 **3EL/221**	0,403 3 410 **3EL/221**	0,57 4 800 **3EL/221**	0,86 7 050 **3EL/214**	1,22 9 940 **3EL/214**	1,47 12 000 **3EL/214**	1,77 14 440 **3EL/214**	2,13 17 430 **3EL/214**	224	250	
	200	0,169 1 520 **3EL/212**	0,222 1 900 **3EL/201**	0,311 2 650 **3EL/200**	0,432 3 670 **3EL/200**	0,58 5 040 **3EL/203**	0,8 6 770 **3EL/198**	1,13 9 550 **3EL/198**	1,59 13 460 **3EL/198**	1,59 13 460 **3EL/198**	1,91 16 670 **3EL/204**	200	224	
	200	0,182 1 600 **4EL/207**	0,23 2 020 **4EL/207**	0,356 3 150 **4EL/207**	0,51 4 500 **4EL/207**	0,71 6 300 **4EL/207**	1 9 000 **4EL/211**	1,39 12 500 **4EL/211**	1,66 15 000 **4EL/211**	2 18 000 **4EL/211**	2,35 21 200 **4EL/211**	200	224	
	180	0,195 1 600 **4EL/171**	0,247 2 020 **4EL/171**	0,378 3 150 **4EL/175**	0,54 4 500 **4EL/175**	0,76 6 300 **4EL/175**	1,06 9 000 **4EL/178**	1,47 12 500 **4EL/178**	1,76 15 000 **4EL/178**	2,12 18 000 **4EL/178**	2,26 19 230 **4EL/178**	180	200	
	180	0,183 1 600 **3EL/183**	0,226 1 970 **3EL/183**	0,357 3 150 **3EL/185**	0,388 3 430 **3EL/185**	0,58 5 200 **3EL/189**	0,85 7 070 **3EL/174**	1,2 9 970 **3EL/174**	1,45 12 030 **3EL/174**	1,74 14 470 **3EL/174**	2,1 17 480 **3EL/174**	180	200	
	160	0,191 1 600 **3EL/158**	0,233 1 960 **3EL/158**	0,372 3 150 **3EL/160**	0,54 4 500 **3EL/157**	0,75 6 300 **3EL/157**	0,99 8 820 **3EL/169**	1,26 11 310 **3EL/169**	1,68 15 000 **3EL/169**	1,78 15 940 **3EL/169**	1,78 15 940 **3EL/169**	160	180	
	140	0,183 1 600 **3EL/146**	0,256 2 240 **3EL/146**	0,388 3 150 **3EL/136**	0,55 4 500 **3EL/136**	0,78 6 300 **3EL/136**	1,06 8 700 **3EL/137**	1,45 11 920 **3EL/137**	1,83 15 000 **3EL/137**	1,99 16 310 **3EL/137**	2,4 19 700 **3EL/137**	140	160	
	125	0,185 1 600 **3EL/126**	0,26 2 240 **3EL/126**	0,372 3 150 **3EL/124**	0,53 4 500 **3EL/124**	0,66 5 620 **3EL/124**	1,09 8 670 **3EL/117**	1,49 11 870 **3EL/117**	1,88 15 000 **3EL/117**	2,04 16 250 **3EL/117**	2,47 19 670 **3EL/117**	125	140	
	112	0,196 1 600 **3EL/107**	0,274 2 240 **3EL/107**	0,379 3 150 **3EL/109**	0,54 4 500 **3EL/109**	0,76 6 300 **3EL/109**	1,09 9 000 **3EL/108**	1,51 12 480 **3EL/108**	1,81 15 000 **3EL/108**	2,13 17 590 **3EL/108**	2,13 17 590 **3EL/108**	112	125	



$n_{N2} \times L_h$	i_N	Gear reducer size P_{N2} kW M_{N2} N m ... / i **030A**	**042A**	**060A**	**085A**	**125A**	**180A**	**250A**	**355A**	**500A**	**710A**	i_N	n_1 min^{-1}	n_{N2}
11 200	1120	2,89 26 660 **4EL/1206**	4,33 38 330 **4EL/1160**	6 51 700 **4EL/1124**	9,3 80 000 **4EL/1124**	12,4 110 120 **4EL/1160**	18,2 160 000 **4EL/1150**	26,9 236 000 **4EL/1150**	40,3 329 960 **4EL/1071**	48,8 418 240 **4EL/1122**	–	1120	1 250	**1,12**
	1000	3,59 31 500 **4EL/1028**	4,44 39 760 **4EL/1051**	6,4 56 490 **4EL/1028**	9,9 87 380 **4EL/1040**	12,4 110 240 **4EL/1046**	20,1 168 320 **4EL/984**	31,4 265 000 **4EL/990**	41,4 358 440 **4EL/1014**	54 464 980 **4EL/1008**	73 627 540 **4EL/1008**	1000	1 120	
	900	3,77 31 500 **4EL/876**	4,62 39 480 **4EL/895**	6,7 56 090 **4EL/876**	10,3 86 760 **4EL/886**	14,3 125 000 **4EL/914**	19,9 168 590 **4EL/888**	31,3 265 000 **4EL/888**	38,3 333 050 **4EL/911**	61 530 000 **4EL/914**	75 613 700 **4EL/862**	900	1 000	
	800	3,55 31 500 **4EL/836**	5,1 45 000 **4EL/828**	6,4 56 600 **4EL/836**	9,7 87 550 **4EL/846**	14,3 125 000 **4EL/825**	19,9 168 640 **4EL/800**	31 265 000 **4EL/806**	43,6 370 080 **4EL/800**	61 510 360 **4EL/782**	74 613 800 **4EL/778**	800	900	
	710	3,7 31 500 **4EL/713**	5,3 45 000 **4EL/706**	6,6 56 240 **4EL/713**	10,1 86 990 **4EL/721**	14,8 125 000 **4EL/706**	19,6 169 020 **4EL/722**	30,7 265 000 **4EL/722**	42,5 356 820 **4EL/703**	63 530 000 **4EL/703**	85 710 000 **4EL/703**	710	800	
	630	3,55 31 500 **4EL/659**	5,6 45 000 **4EL/595**	6,8 55 890 **4EL/607**	10,1 90 000 **4EL/659**	14,7 125 000 **4EL/634**	20,2 169 290 **4EL/624**	30,4 259 940 **4EL/635**	45,4 375 000 **4EL/614**	63 530 000 **4EL/630**	84 710 000 **4EL/630**	630	710	
	560	3,7 31 500 **4EL/562**	5,3 45 000 **4EL/556**	7,4 63 000 **4EL/562**	10,6 90 000 **4EL/562**	14,4 125 000 **4EL/572**	21,1 180 000 **4EL/563**	31,1 265 000 **4EL/563**	44,6 375 000 **4EL/554**	62 530 000 **4EL/568**	82 710 000 **4EL/568**	560	630	
	500	3,86 31 500 **4EL/479**	5,4 45 000 **4EL/489**	7,7 63 000 **4EL/479**	11 90 000 **4EL/479**	14,7 125 000 **4EL/500**	22 180 000 **4EL/479**	32 265 000 **4EL/485**	43,9 375 000 **4EL/501**	63 530 000 **4EL/491**	83 710 000 **4EL/500**	500	560	
	450	3,72 31 500 **4EL/443**	5,2 45 000 **4EL/453**	7,4 63 000 **4EL/443**	10,6 90 000 **4EL/443**	14,5 125 000 **4EL/451**	21,2 180 000 **4EL/444**	31,3 265 000 **4EL/444**	43,5 375 000 **4EL/452**	63 530 000 **4EL/443**	83 710 000 **4EL/448**	450	500	
	400	3,93 31 500 **4EL/377**	5,5 45 000 **4EL/386**	7,9 63 000 **4EL/377**	10,6 86 220 **4EL/382**	15,3 125 000 **4EL/386**	22,4 180 000 **4EL/378**	32,6 265 000 **4EL/382**	45,7 375 000 **4EL/386**	60 530 000 **4EL/420**	80 710 000 **4EL/420**	400	450	
	355	3,23 26 480 **4EL/344**	5,8 45 000 **4EL/325**	6,3 51 360 **4EL/344**	9,7 80 000 **4EL/344**	14,7 125 000 **4EL/356**	20,1 169 340 **4EL/353**	30,3 260 010 **4EL/360**	44,1 375 000 **4EL/356**	64 530 000 **4EL/349**	79 710 000 **4EL/379**	355	400	
	315	3,68 31 500 **4EL/318**	5,5 45 000 **4EL/304**	7,2 61 230 **4EL/318**	10,5 90 000 **4EL/318**	14,3 125 000 **4EL/325**	21 180 000 **4EL/319**	30,6 265 000 **4EL/322**	41 359 130 **4EL/326**	61 530 000 **4EL/323**	76 710 000 **4EL/349**	315	355	
	280	3,49 31 500 **4EL/297**	5,4 45 000 **4EL/274**	7 63 000 **4EL/297**	10 90 000 **4EL/297**	13,8 125 000 **4EL/300**	19,9 180 000 **4EL/298**	29,3 265 000 **4EL/298**	41,2 375 000 **4EL/300**	59 530 000 **4EL/299**	78 710 000 **4EL/299**	280	315	
	250	3,68 31 500 **4EL/251**	5,1 45 000 **4EL/256**	7,4 63 000 **4EL/251**	10,5 90 000 **4EL/251**	14,3 125 000 **4EL/256**	21 180 000 **4EL/251**	30,9 265 000 **4EL/251**	42,8 375 000 **4EL/257**	62 530 000 **4EL/252**	–	250	280	
	250	3,13 26 620 **3EL/249**	3,86 30 580 **3EL/232**	5,4 46 310 **3EL/249**	9,9 80 000 **3EL/237**	13,2 108 980 **3EL/243**	–	–	–	–	–	250	280	
	224	3,26 26 430 **3EL/212**	4,56 38 190 **3EL/219**	6,3 51 260 **3EL/212**	9,9 80 000 **3EL/212**	–	19 159 120 **3EL/219**	–	–	–	–	224	250	
	200	3,09 26 690 **3EL/203**	4,75 40 000 **3EL/198**	5,4 46 350 **3EL/203**	9,7 80 000 **3EL/193**	12,2 102 690 **3EL/198**	–	–	–	–	–	200	224	
	200	3,5 31 500 **4EL/211**	4,89 45 000 **4EL/216**	7 63 000 **4EL/211**	10 90 000 **4EL/211**	13,6 125 000 **4EL/216**	19,9 180 000 **4EL/212**	–	–	–	–	200	224	
	180	3,71 31 500 **4EL/178**	5,2 45 000 **4EL/182**	7,3 62 300 **4EL/178**	–	–	–	–	–	–	–	180	200	
	180	3,21 26 500 **3EL/173**	4,49 38 230 **3EL/178**	5,2 45 680 **3EL/183**	7,9 70 140 **3EL/187**	12,4 110 190 **3EL/186**	18,8 159 540 **3EL/178**	–	40,2 330 180 **3EL/172**	56 461 720 **3EL/172**	76 623 290 **3EL/172**	180	200	
	160	3,54 31 070 **3EL/165**	4,43 39 770 **3EL/169**	6 51 760 **3EL/163**	9,8 87 400 **3EL/167**	12,4 110 240 **3EL/168**	18 160 000 **3EL/168**	26,5 236 000 **3EL/168**	40,1 330 310 **3EL/155**	56 461 430 **3EL/154**	76 623 540 **3EL/155**	160	180	
	140	3,92 31 500 **3EL/135**	4,78 39 250 **3EL/138**	6,9 55 760 **3EL/135**	10,6 86 240 **3EL/136**	13,2 104 290 **3EL/133**	19,7 160 000 **3EL/136**	24,2 207 890 **3EL/144**	44,8 354 950 **3EL/133**	47,7 418 820 **3EL/147**	70 616 150 **3EL/147**	140	160	
	125	2,8 24 870 **3EL/130**	4,62 40 000 **3EL/127**	5,3 45 660 **3EL/127**	9,1 80 000 **3EL/129**	15,3 125 000 **3EL/120**	19,3 169 510 **3EL/129**	30 265 000 **3EL/130**	36 294 180 **3EL/120**	65 530 000 **3EL/120**	87 710 000 **3EL/120**	125	140	
	112	3,6 31 500 **3EL/115**	4,44 39 760 **3EL/117**	6,4 56 490 **3EL/115**	9,9 87 370 **3EL/116**	15,1 125 000 **3EL/108**	19,1 169 780 **3EL/116**	29,8 265 000 **3EL/116**	43,1 356 010 **3EL/108**	65 530 000 **3EL/107**	86 710 000 **3EL/108**	112	125	

3



$n_{N2} \times L_h$	i_N	Gear reducer size P_{N2} kW M_{N2} N m ... / i 001A	002A	003A	004A	006A	009A	012A	015A	018A	021A	i_N	n_1 min^{-1}	n_{N2}
11 200	100	0,186 1 600 **3EL/101**	0,26 2 240 **3EL/101**	0,353 3 150 **3EL/105**	0,5 4 500 **3EL/105**	0,54 4 800 **3EL/105**	0,84 7 080 **3EL/98,6**	1,19 9 980 **3EL/98,6**	1,43 12 050 **3EL/98,6**	1,72 14 500 **3EL/98,6**	2,08 17 510 **3EL/98,6**	100	112	**1,12**
9 000	3550	0,094 1 100 **4EL/3868**	0,132 1 550 **4EL/3868**	0,204 2 140 **4EL/3460**	0,288 3 020 **4EL/3460**	0,407 4 260 **4EL/3460**	–	–	–	–	–	3550	3 150	**0,9**
	3150	0,117 1 320 **4EL/3296**	0,126 1 420 **4EL/3296**	–	–	–	0,57 6 020 **4EL/3094**	0,8 8 490 **4EL/3094**	–	1,13 11 960 **4EL/3094**	–	3150	2 800	
	2800	0,126 1 320 **4EL/2750**	0,181 1 900 **4EL/2750**	0,235 2 650 **4EL/2947**	0,275 3 090 **4EL/2947**	0,387 4 360 **4EL/2947**	–	–	0,94 10 440 **4EL/2921**	–	–	2800	2 500	
	2500	0,13 1 320 **4EL/2377**	0,188 1 900 **4EL/2377**	0,253 2 650 **4EL/2459**	0,367 3 750 **4EL/2399**	0,51 5 170 **4EL/2399**	0,55 6 150 **4EL/2636**	0,77 8 670 **4EL/2636**	1,09 12 220 **4EL/2636**	1,09 12 220 **4EL/2636**	1,43 14 510 **4EL/2377**	2500	2 240	
	2240	0,15 1 560 **4EL/2168**	0,15 1 560 **4EL/2168**	0,226 2 510 **4EL/2324**	–	–	0,71 7 290 **4EL/2145**	1 10 280 **4EL/2145**	1,21 12 420 **4EL/2145**	1,46 14 940 **4EL/2145**	1,66 16 960 **4EL/2145**	2240	2 000	
	2000	–	–	0,25 2 650 **4EL/2001**	0,353 3 750 **4EL/2001**	0,481 5 220 **4EL/2043**	0,61 6 110 **4EL/1901**	0,85 8 610 **4EL/1901**	–	–	–	2000	1 800	
	1800	0,143 1 600 **4EL/1874**	0,183 2 050 **4EL/1874**	0,279 3 150 **4EL/1891**	0,363 3 750 **4EL/1730**	0,5 5 180 **4EL/1730**	0,69 7 340 **4EL/1790**	0,95 10 380 **4EL/1827**	1,15 12 500 **4EL/1827**	1,4 15 000 **4EL/1790**	1,65 18 000 **4EL/1827**	1800	1 600	
	1600	0,15 1 600 **4EL/1564**	0,191 2 030 **4EL/1564**	0,287 3 150 **4EL/1611**	0,409 4 500 **4EL/1611**	0,479 5 260 **4EL/1611**	0,62 7 100 **4EL/1691**	0,87 10 010 **4EL/1691**	1,22 14 110 **4EL/1691**	1,44 14 970 **4EL/1525**	1,73 18 000 **4EL/1525**	1600	1 400	
	1400	0,155 1 600 **4EL/1351**	0,196 2 020 **4EL/1351**	0,302 3 150 **4EL/1364**	0,438 4 500 **4EL/1344**	0,61 6 300 **4EL/1344**	0,82 9 000 **4EL/1441**	1,04 11 450 **4EL/1441**	1,36 15 000 **4EL/1441**	1,47 16 150 **4EL/1441**	1,79 17 990 **4EL/1318**	1400	1 250	
	1250	0,15 1 600 **4EL/1249**	0,21 2 240 **4EL/1249**	0,291 3 150 **4EL/1270**	0,388 4 200 **4EL/1270**	0,489 5 200 **4EL/1248**	0,88 9 000 **4EL/1202**	0,96 10 360 **4EL/1259**	1,16 12 500 **4EL/1267**	1,39 15 000 **4EL/1267**	1,67 18 000 **4EL/1267**	1250	1 120	
	1120	0,149 1 600 **4EL/1128**	0,189 2 040 **4EL/1128**	0,294 3 150 **4EL/1122**	0,42 4 500 **4EL/1122**	0,59 6 300 **4EL/1122**	0,83 9 000 **4EL/1136**	1,12 12 490 **4EL/1172**	1,34 15 000 **4EL/1172**	1,53 17 100 **4EL/1172**	1,84 20 650 **4EL/1172**	1120	1 000	
	1000	0,145 1 600 **4EL/1043**	0,202 2 240 **4EL/1043**	0,302 3 150 **4EL/984**	0,437 4 500 **4EL/970**	0,61 6 300 **4EL/970**	0,85 9 000 **4EL/999**	1,17 12 390 **4EL/999**	1,42 15 000 **4EL/999**	1,6 16 960 **4EL/999**	1,93 20 480 **4EL/999**	1000	900	
	900	0,149 1 600 **4EL/901**	0,208 2 240 **4EL/901**	0,29 3 150 **4EL/909**	0,412 4 500 **4EL/916**	0,58 6 300 **4EL/916**	0,82 9 000 **4EL/924**	1,13 12 500 **4EL/924**	1,49 15 000 **4EL/846**	1,67 16 840 **4EL/846**	2,01 20 330 **4EL/846**	900	800	
	800	0,153 1 600 **4EL/779**	0,214 2 240 **4EL/779**	0,298 3 150 **4EL/786**	0,399 4 500 **4EL/838**	0,56 6 300 **4EL/838**	0,85 9 000 **4EL/788**	1,18 12 500 **4EL/788**	1,42 15 000 **4EL/788**	1,7 18 000 **4EL/788**	1,84 19 470 **4EL/788**	800	710	
	710	0,147 1 600 **4EL/720**	0,205 2 240 **4EL/720**	0,284 3 150 **4EL/732**	0,406 4 500 **4EL/732**	0,57 6 300 **4EL/732**	0,82 9 000 **4EL/720**	1,14 12 450 **4EL/720**	1,37 15 000 **4EL/720**	1,56 17 040 **4EL/720**	1,88 20 570 **4EL/720**	710	630	
	630	0,151 1 600 **4EL/622**	0,211 2 240 **4EL/622**	0,294 3 150 **4EL/628**	0,432 4 500 **4EL/611**	0,6 6 300 **4EL/611**	0,8 9 000 **4EL/657**	1,12 12 500 **4EL/657**	1,34 15 000 **4EL/657**	1,61 18 000 **4EL/657**	1,89 21 200 **4EL/657**	630	560	
	560	0,153 1 600 **4EL/546**	0,194 2 030 **4EL/546**	0,291 3 150 **4EL/566**	0,416 4 500 **4EL/566**	0,58 6 300 **4EL/566**	0,83 9 000 **4EL/568**	1,15 12 500 **4EL/568**	1,38 15 000 **4EL/568**	1,66 18 000 **4EL/568**	1,95 21 200 **4EL/568**	560	500	
	500	0,152 1 600 **4EL/497**	0,212 2 240 **4EL/497**	0,287 3 150 **4EL/517**	0,411 4 500 **4EL/517**	0,57 6 300 **4EL/517**	0,82 9 000 **4EL/518**	1,14 12 500 **4EL/518**	1,36 15 000 **4EL/518**	1,64 18 000 **4EL/518**	1,93 21 170 **4EL/518**	500	450	
	450	0,151 1 600 **4EL/445**	0,211 2 240 **4EL/445**	0,292 3 150 **4EL/452**	0,417 4 500 **4EL/452**	0,58 6 300 **4EL/452**	0,84 9 000 **4EL/448**	1,17 12 500 **4EL/448**	1,4 15 000 **4EL/448**	1,68 18 000 **4EL/448**	1,98 21 200 **4EL/448**	450	400	
	400	0,141 1 600 **4EL/420**	0,198 2 240 **4EL/420**	0,278 3 150 **4EL/422**	0,397 4 500 **4EL/422**	0,56 6 300 **4EL/422**	0,83 9 000 **4EL/404**	1,15 12 430 **4EL/404**	1,38 15 000 **4EL/404**	1,57 17 020 **4EL/404**	1,89 20 560 **4EL/404**	400	355	
	355	0,148 1 600 **4EL/356**	0,208 2 240 **4EL/356**	0,291 3 150 **4EL/357**	0,416 4 500 **4EL/357**	0,58 6 300 **4EL/357**	0,83 9 000 **4EL/358**	1,15 12 500 **4EL/358**	1,38 15 000 **4EL/358**	1,66 18 000 **4EL/358**	1,95 21 200 **4EL/358**	355	315	
	315	0,153 1 600 **4EL/306**	0,194 2 020 **4EL/306**	0,291 3 150 **4EL/317**	0,416 4 500 **4EL/317**	0,58 6 300 **4EL/317**	0,82 9 000 **4EL/323**	1,13 12 500 **4EL/323**	1,36 15 000 **4EL/323**	1,63 18 000 **4EL/323**	1,95 21 200 **4EL/318**	315	280	
	280	0,142 1 600 **4EL/295**	0,199 2 240 **4EL/295**	0,279 3 150 **4EL/296**	0,398 4 500 **4EL/296**	0,56 6 300 **4EL/296**	0,78 9 000 **4EL/301**	1,09 12 500 **4EL/301**	1,3 15 000 **4EL/301**	1,56 18 000 **4EL/301**	1,83 21 200 **4EL/303**	280	250	



$n_{N2} \times L_h$	i_N	Gear reducer size P_{N2} kW M_{N2} N m ... / i **030A**	**042A**	**060A**	**085A**	**125A**	**180A**	**250A**	**355A**	**500A**	**710A**	i_N	n_1 min^{-1}	n_{N2}
11 200	100	3,48 31 500 **3EL/106**	4,87 45 000 **3EL/108**	5,4 48 660 **3EL/106**	9,9 90 000 **3EL/106**	14 122 650 **3EL/102**	19,8 169 500 **3EL/100**	29,9 260 250 **3EL/102**	42 375 000 **3EL/105**	59 512 780 **3EL/102**	81 710 000 **3EL/103**	100	112	**1,12**
9 000	3550	–	–	–	–	–	–	–	–	–	–	3550	3 150	**0,9**
	3150	–	–	–	–	–	–	–	–	–	–	3150	2 800	
	2800	–	–	–	–	–	–	–	–	–	–	2800	2 500	
	2500	–	–	–	–	–	–	–	–	–	–	2500	2 240	
	2240	2,16 24 090 **4EL/2338**	–	–	–	–	–	–	–	–	–	2240	2 000	
	2000	2,71 27 320 **4EL/1902**	–	–	–	–	–	–	–	–	–	2000	1 800	
	1800	–	3,87 38 610 **4EL/1673**	4,99 53 470 **4EL/1796**	7,4 80 000 **4EL/1808**	10,1 112 000 **4EL/1852**	–	–	–	–	–	1800	1 600	
	1600	2,51 27 700 **4EL/1621**	3,89 40 000 **4EL/1509**	4,86 53 720 **4EL/1621**	7,2 80 000 **4EL/1621**	10,9 112 000 **4EL/1507**	14 160 000 **4EL/1670**	–	–	–	–	1600	1 400	
	1400	2,43 27 500 **4EL/1482**	3,72 38 700 **4EL/1361**	4,82 53 800 **4EL/1462**	7,1 80 000 **4EL/1471**	10,3 112 000 **4EL/1423**	–	–	33,4 335 000 **4EL/1314**	–	–	1400	1 250	
	1250	2,92 31 460 **4EL/1263**	3,73 41 020 **4EL/1291**	5 53 390 **4EL/1245**	8,2 89 230 **4EL/1278**	10,2 112 000 **4EL/1284**	14,6 160 000 **4EL/1283**	21,6 236 000 **4EL/1283**	33,1 335 000 **4EL/1186**	42,5 475 000 **4EL/1312**	–	1250	1 120	
	1120	2,39 27 570 **4EL/1206**	3,51 38 910 **4EL/1160**	4,98 53 480 **4EL/1124**	7,5 80 000 **4EL/1124**	10,1 112 000 **4EL/1160**	14,6 160 000 **4EL/1150**	21,5 236 000 **4EL/1150**	32,8 335 000 **4EL/1071**	40 428 280 **4EL/1122**	–	1120	1 000	
	1000	2,89 31 500 **4EL/1028**	3,69 41 100 **4EL/1051**	5,4 58 390 **4EL/1028**	8,2 90 000 **4EL/1040**	10,1 112 000 **4EL/1046**	16,7 173 980 **4EL/984**	25,2 265 000 **4EL/990**	34,4 370 490 **4EL/1014**	44,4 475 000 **4EL/1008**	59 630 000 **4EL/1008**	1000	900	
	900	3,01 31 500 **4EL/876**	3,82 40 840 **4EL/895**	5,6 58 020 **4EL/876**	8,5 89 740 **4EL/886**	11,5 125 000 **4EL/914**	16,5 174 380 **4EL/888**	25 265 000 **4EL/888**	30,8 335 000 **4EL/911**	48,6 530 000 **4EL/914**	61 626 160 **4EL/862**	900	800	
	800	2,8 31 500 **4EL/836**	4,04 45 000 **4EL/828**	5,2 58 660 **4EL/836**	7,9 90 000 **4EL/846**	11,3 125 000 **4EL/825**	16,2 174 800 **4EL/800**	24,4 265 000 **4EL/806**	34,9 375 000 **4EL/800**	49,2 517 840 **4EL/782**	60 627 740 **4EL/778**	800	710	
	710	2,92 31 500 **4EL/713**	4,21 45 000 **4EL/706**	5,4 58 300 **4EL/713**	8,2 90 000 **4EL/721**	11,7 125 000 **4EL/706**	16 175 240 **4EL/722**	24,2 265 000 **4EL/722**	34,7 369 950 **4EL/703**	49,8 530 000 **4EL/703**	67 710 000 **4EL/703**	710	630	
	630	2,8 31 500 **4EL/659**	4,44 45 000 **4EL/595**	5,6 57 930 **4EL/607**	8 90 000 **4EL/659**	11,6 125 000 **4EL/634**	16,2 171 780 **4EL/624**	24,3 263 750 **4EL/635**	35,8 375 000 **4EL/614**	49,4 530 000 **4EL/630**	66 710 000 **4EL/630**	630	560	
	560	2,94 31 500 **4EL/562**	4,23 45 000 **4EL/556**	5,9 63 000 **4EL/562**	8,4 90 000 **4EL/562**	11,4 125 000 **4EL/572**	16,7 180 000 **4EL/563**	24,7 265 000 **4EL/563**	35,4 375 000 **4EL/554**	48,8 530 000 **4EL/568**	65 710 000 **4EL/568**	560	500	
	500	3,1 31 500 **4EL/479**	4,33 45 000 **4EL/489**	6,2 63 000 **4EL/479**	8,9 90 000 **4EL/479**	11,8 125 000 **4EL/500**	17,7 180 000 **4EL/479**	25,7 265 000 **4EL/485**	35,3 375 000 **4EL/501**	51 530 000 **4EL/491**	67 710 000 **4EL/500**	500	450	
	450	2,98 31 500 **4EL/443**	4,16 45 000 **4EL/453**	6 63 000 **4EL/443**	8,5 90 000 **4EL/443**	11,6 125 000 **4EL/451**	17 180 000 **4EL/444**	25 265 000 **4EL/444**	34,8 375 000 **4EL/452**	50 530 000 **4EL/443**	66 710 000 **4EL/448**	450	400	
	400	3,1 31 500 **4EL/377**	4,34 45 000 **4EL/386**	6,2 63 000 **4EL/377**	8,7 89 340 **4EL/382**	12 125 000 **4EL/386**	17,7 180 000 **4EL/378**	25,8 265 000 **4EL/382**	36,1 375 000 **4EL/386**	46,9 530 000 **4EL/420**	63 710 000 **4EL/420**	400	355	
	355	2,63 27 450 **4EL/344**	4,57 45 000 **4EL/325**	5,1 53 250 **4EL/344**	7,7 80 000 **4EL/344**	11,6 125 000 **4EL/356**	16,1 171 840 **4EL/353**	24,2 263 850 **4EL/360**	34,7 375 000 **4EL/356**	50 530 000 **4EL/349**	62 710 000 **4EL/379**	355	315	
	315	2,9 31 500 **4EL/318**	4,34 45 000 **4EL/304**	5,7 62 130 **4EL/318**	8,3 90 000 **4EL/318**	11,3 125 000 **4EL/325**	16,6 180 000 **4EL/319**	24,1 265 000 **4EL/322**	33,5 372 260 **4EL/326**	48,1 530 000 **4EL/323**	60 710 000 **4EL/349**	315	280	
	280	2,77 31 500 **4EL/297**	4,3 45 000 **4EL/274**	5,5 63 000 **4EL/297**	7,9 90 000 **4EL/297**	10,9 125 000 **4EL/300**	15,8 180 000 **4EL/298**	23,3 265 000 **4EL/298**	32,7 375 000 **4EL/300**	46,5 530 000 **4EL/299**	62 710 000 **4EL/299**	280	250	



$n_{N2} \times L_h$	i_N	Gear reducer size P_{N2} kW M_{N2} N m ... / i 001A	002A	003A	004A	006A	009A	012A	015A	018A	021A	i_N	n_1 min^{-1}	n_{N2}
9 000	250	0,151 1 600 **4EL/249**	0,211 2 240 **4EL/249**	0,295 3 150 **4EL/250**	0,422 4 500 **4EL/250**	0,59 6 300 **4EL/250**	0,83 9 000 **4EL/255**	1,15 12 500 **4EL/255**	1,38 15 000 **4EL/255**	1,66 18 000 **4EL/255**	1,95 21 200 **4EL/255**	250	224	**0,9**
	250	0,145 1 570 **3EL/254**	0,145 1 570 **3EL/254**	0,25 2 650 **3EL/249**	0,29 3 080 **3EL/249**	0,51 5 170 **3EL/239**	0,69 7 340 **3EL/251**	0,97 10 350 **3EL/251**	1,17 12 500 **3EL/251**	1,4 15 000 **3EL/251**	1,59 17 070 **3EL/251**	250	224	
	224	0,153 1 600 **3EL/219**	0,193 2 030 **3EL/219**	0,298 3 150 **3EL/221**	0,333 3 520 **3EL/221**	0,47 4 970 **3EL/221**	0,71 7 290 **3EL/214**	1,01 10 280 **3EL/214**	1,21 12 420 **3EL/214**	1,46 14 930 **3EL/214**	1,76 18 000 **3EL/214**	224	200	
	200	0,146 1 600 **4EL/207**	0,185 2 020 **4EL/207**	0,286 3 150 **4EL/207**	0,409 4 500 **4EL/207**	0,57 6 300 **4EL/207**	0,8 9 000 **4EL/211**	1,11 12 500 **4EL/211**	1,34 15 000 **4EL/211**	1,6 18 000 **4EL/211**	1,89 21 200 **4EL/211**	200	180	
	200	0,14 1 580 **3EL/212**	0,178 1 900 **3EL/201**	0,25 2 650 **3EL/200**	0,354 3 750 **3EL/200**	0,485 5 210 **3EL/203**	0,67 7 000 **3EL/198**	0,94 9 870 **3EL/198**	1,32 13 910 **3EL/198**	1,32 13 910 **3EL/198**	1,58 17 100 **3EL/204**	200	180	
	180	0,156 1 600 **4EL/171**	0,198 2 020 **4EL/171**	0,302 3 150 **4EL/175**	0,431 4 500 **4EL/175**	0,6 6 300 **4EL/175**	0,85 9 000 **4EL/178**	1,18 12 500 **4EL/178**	1,41 15 000 **4EL/178**	1,69 18 000 **4EL/178**	1,81 19 230 **4EL/178**	180	160	
	180	0,146 1 600 **3EL/183**	0,187 2 040 **3EL/183**	0,286 3 150 **3EL/185**	0,321 3 550 **3EL/185**	0,468 5 270 **3EL/189**	0,7 7 310 **3EL/174**	0,99 10 310 **3EL/174**	1,2 12 450 **3EL/174**	1,44 14 970 **3EL/174**	1,73 18 000 **3EL/174**	180	160	
	160	0,148 1 600 **3EL/158**	0,189 2 040 **3EL/158**	0,289 3 150 **3EL/160**	0,419 4 500 **3EL/157**	0,59 6 300 **3EL/157**	0,78 9 000 **3EL/169**	1 11 480 **3EL/169**	1,3 15 000 **3EL/169**	1,41 16 190 **3EL/169**	1,41 16 190 **3EL/169**	160	140	
	140	0,143 1 600 **3EL/146**	0,2 2 240 **3EL/146**	0,303 3 150 **3EL/136**	0,433 4 500 **3EL/136**	0,61 6 300 **3EL/136**	0,86 9 000 **3EL/137**	1,18 12 370 **3EL/137**	1,43 15 000 **3EL/137**	1,61 16 930 **3EL/137**	1,95 20 450 **3EL/137**	140	125	
	125	0,148 1 600 **3EL/126**	0,208 2 240 **3EL/126**	0,298 3 150 **3EL/124**	0,425 4 500 **3EL/124**	0,54 5 700 **3EL/124**	0,9 8 970 **3EL/117**	1,23 12 280 **3EL/117**	1,5 15 000 **3EL/117**	1,68 16 800 **3EL/117**	2,03 20 290 **3EL/117**	125	112	
7 100	3550	0,076 1 120 **4EL/3868**	0,108 1 600 **4EL/3868**	0,168 2 220 **4EL/3460**	0,237 3 130 **4EL/3460**	0,334 4 420 **4EL/3460**	–	–	–	–	–	3550	2 500	**0,71**
	3150	0,094 1 320 **4EL/3296**	0,103 1 440 **4EL/3296**	–	–	–	0,472 6 220 **4EL/3094**	0,67 8 780 **4EL/3094**	–	0,94 12 380 **4EL/3094**	–	3150	2 240	
	2800	0,101 1 320 **4EL/2750**	0,145 1 900 **4EL/2750**	0,188 2 650 **4EL/2947**	0,226 3 180 **4EL/2947**	0,318 4 480 **4EL/2947**	–	–	0,76 10 600 **4EL/2921**	–	–	2800	2 000	
	2500	0,105 1 320 **4EL/2377**	0,151 1 900 **4EL/2377**	0,203 2 650 **4EL/2459**	0,295 3 750 **4EL/2399**	0,416 5 300 **4EL/2399**	0,451 6 310 **4EL/2636**	0,64 8 900 **4EL/2636**	0,89 12 500 **4EL/2636**	0,9 12 550 **4EL/2636**	1,19 15 000 **4EL/2377**	2500	1 800	
	2240	0,124 1 600 **4EL/2168**	0,124 1 610 **4EL/2168**	0,187 2 590 **4EL/2324**	–	–	0,59 7 500 **4EL/2145**	0,83 10 600 **4EL/2145**	0,98 12 500 **4EL/2145**	1,17 15 000 **4EL/2145**	1,37 17 540 **4EL/2145**	2240	1 600	
	2000	–	–	0,194 2 650 **4EL/2001**	0,275 3 750 **4EL/2001**	0,38 5 300 **4EL/2043**	0,481 6 240 **4EL/1901**	0,68 8 800 **4EL/1901**	–	–	–	2000	1 400	
	1800	0,112 1 600 **4EL/1874**	0,148 2 120 **4EL/1874**	0,218 3 150 **4EL/1891**	0,284 3 750 **4EL/1730**	0,401 5 300 **4EL/1730**	0,55 7 500 **4EL/1790**	0,76 10 600 **4EL/1827**	0,9 12 500 **4EL/1827**	1,1 15 000 **4EL/1790**	1,29 18 000 **4EL/1827**	1800	1 250	
	1600	0,12 1 600 **4EL/1564**	0,158 2 100 **4EL/1564**	0,229 3 150 **4EL/1611**	0,328 4 500 **4EL/1611**	0,388 5 330 **4EL/1611**	0,51 7 340 **4EL/1691**	0,72 10 350 **4EL/1691**	1,01 14 590 **4EL/1691**	1,15 15 000 **4EL/1525**	1,38 18 000 **4EL/1525**	1600	1 120	
	1400	0,124 1 600 **4EL/1351**	0,162 2 090 **4EL/1351**	0,242 3 150 **4EL/1364**	0,351 4 500 **4EL/1344**	0,491 6 300 **4EL/1344**	0,65 9 000 **4EL/1441**	0,84 11 610 **4EL/1441**	1,09 15 000 **4EL/1441**	1,19 16 370 **4EL/1441**	1,43 18 000 **4EL/1318**	1400	1 000	
	1250	0,121 1 600 **4EL/1249**	0,169 2 240 **4EL/1249**	0,234 3 150 **4EL/1270**	0,316 4 260 **4EL/1270**	0,4 5 300 **4EL/1248**	0,71 9 000 **4EL/1202**	0,79 10 600 **4EL/1259**	0,93 12 500 **4EL/1267**	1,12 15 000 **4EL/1267**	1,34 18 000 **4EL/1267**	1250	900	
	1120	0,119 1 600 **4EL/1128**	0,156 2 110 **4EL/1128**	0,235 3 150 **4EL/1122**	0,336 4 500 **4EL/1122**	0,47 6 300 **4EL/1122**	0,66 9 000 **4EL/1136**	0,89 12 500 **4EL/1172**	1,07 15 000 **4EL/1172**	1,26 17 690 **4EL/1172**	1,51 21 200 **4EL/1172**	1120	800	
	1000	0,114 1 600 **4EL/1043**	0,16 2 240 **4EL/1043**	0,238 3 150 **4EL/984**	0,345 4 500 **4EL/970**	0,483 6 300 **4EL/970**	0,67 9 000 **4EL/999**	0,93 12 500 **4EL/999**	1,12 15 000 **4EL/999**	1,31 17 580 **4EL/999**	1,58 21 200 **4EL/999**	1000	710	
	900	0,117 1 600 **4EL/901**	0,164 2 240 **4EL/901**	0,229 3 150 **4EL/909**	0,324 4 500 **4EL/916**	0,454 6 300 **4EL/916**	0,64 9 000 **4EL/924**	0,89 12 500 **4EL/924**	1,17 15 000 **4EL/846**	1,36 17 450 **4EL/846**	1,64 21 080 **4EL/846**	900	630	
	800	0,12 1 600 **4EL/779**	0,169 2 240 **4EL/779**	0,235 3 150 **4EL/786**	0,315 4 500 **4EL/838**	0,441 6 300 **4EL/838**	0,67 9 000 **4EL/788**	0,93 12 500 **4EL/788**	1,12 15 000 **4EL/788**	1,34 18 000 **4EL/788**	1,47 19 750 **4EL/788**	800	560	



n_{N2} x L_h	i_N	Gear reducer size P_{N2} kW M_{N2} N m ... / i **030A**	**042A**	**060A**	**085A**	**125A**	**180A**	**250A**	**355A**	**500A**	**710A**	i_N	n_1 min^{-1}	n_{N2}
9 000	250	2,95 31 500 **4EL/251**	4,12 45 000 **4EL/256**	5,9 63 000 **4EL/251**	8,4 90 000 **4EL/251**	11,4 125 000 **4EL/256**	16,8 180 000 **4EL/251**	24,7 265 000 **4EL/251**	34,3 375 000 **4EL/257**	49,4 530 000 **4EL/252**	–	250	224	**0,9**
	250	2,59 27 530 **3EL/249**	3,17 31 340 **3EL/232**	4,47 47 460 **3EL/249**	7,9 80 000 **3EL/237**	10,8 112 000 **3EL/243**	–	–	–	–	–	250	224	
	224	2,7 27 340 **3EL/212**	3,7 38 720 **3EL/219**	5,2 53 020 **3EL/212**	7,9 80 000 **3EL/212**	–	15,3 160 000 **3EL/219**	–	–	–	–	224	200	
	200	2,81 31 500 **4EL/211**	3,93 45 000 **4EL/216**	5,6 63 000 **4EL/211**	8 90 000 **4EL/211**	10,9 125 000 **4EL/216**	16 180 000 **4EL/212**	–	–	–	–	200	180	
	200	2,56 27 580 **3EL/203**	3,81 40 000 **3EL/198**	4,42 47 550 **3EL/203**	7,8 80 000 **3EL/193**	9,9 104 080 **3EL/198**	–	–	–	–	–	200	180	
	180	2,96 31 500 **4EL/178**	4,14 45 000 **4EL/182**	5,9 62 300 **4EL/178**	–	–	–	–	–	–	–	180	160	
	180	2,66 27 410 **3EL/173**	3,64 38 760 **3EL/178**	4,3 47 070 **3EL/183**	6,5 72 280 **3EL/187**	10,1 112 000 **3EL/186**	15,1 160 000 **3EL/178**	–	32,6 335 000 **3EL/172**	46,3 475 000 **3EL/172**	61 630 000 **3EL/172**	180	160	
	160	2,79 31 500 **3EL/165**	3,58 41 310 **3EL/169**	4,83 53 770 **3EL/163**	7,8 89 480 **3EL/167**	9,8 112 000 **3EL/168**	14 160 000 **3EL/168**	20,6 236 000 **3EL/168**	31,6 335 000 **3EL/155**	45,2 475 000 **3EL/154**	59 630 000 **3EL/155**	160	140	
	140	3,06 31 500 **3EL/135**	3,88 40 730 **3EL/138**	5,6 57 870 **3EL/135**	8,6 89 520 **3EL/136**	10,5 106 430 **3EL/133**	15,4 160 000 **3EL/136**	19,5 214 180 **3EL/144**	36,2 367 210 **3EL/133**	38,4 431 310 **3EL/147**	56 634 610 **3EL/147**	140	125	
	125	2,27 25 220 **3EL/130**	3,7 40 000 **3EL/127**	4,34 47 000 **3EL/127**	7,2 80 000 **3EL/129**	12,2 125 000 **3EL/120**	16 175 320 **3EL/129**	24 265 000 **3EL/130**	29,4 300 710 **3EL/120**	52 530 000 **3EL/120**	69 710 000 **3EL/120**	125	112	
7 100	3550	–	–	–	–	–	–	–	–	–	–	3550	2 500	**0,71**
	3150	–	–	–	–	–	–	–	–	–	–	3150	2 240	
	2800	–	–	–	–	–	–	–	–	–	–	2800	2 000	
	2500	–	–	–	–	–	–	–	–	–	–	2500	1 800	
	2240	1,77 24 760 **4EL/2338**	–	–	–	–	–	–	–	–	–	2240	1 600	
	2000	2,16 28 000 **4EL/1902**	–	–	–	–	–	–	–	–	–	2000	1 400	
	1800	–	3,11 39 760 **4EL/1673**	4,05 55 510 **4EL/1796**	5,8 80 000 **4EL/1808**	7,9 112 000 **4EL/1852**	–	–	–	–	–	1800	1 250	
	1600	2,03 28 000 **4EL/1621**	3,11 40 000 **4EL/1509**	4,02 55 570 **4EL/1621**	5,8 80 000 **4EL/1621**	8,7 112 000 **4EL/1507**	11,2 160 000 **4EL/1670**	–	–	–	–	1600	1 120	
	1400	2,01 28 450 **4EL/1482**	3,07 39 860 **4EL/1361**	3,99 55 650 **4EL/1462**	5,7 80 000 **4EL/1471**	8,2 112 000 **4EL/1423**	–	–	26,7 335 000 **4EL/1314**	–	–	1400	1 000	
	1250	2,35 31 500 **4EL/1263**	3,1 42 400 **4EL/1291**	4,18 55 190 **4EL/1245**	6,6 90 000 **4EL/1278**	8,2 112 000 **4EL/1284**	11,8 160 000 **4EL/1283**	17,3 236 000 **4EL/1283**	26,6 335 000 **4EL/1186**	34,1 475 000 **4EL/1312**	–	1250	900	
	1120	1,98 28 520 **4EL/1206**	2,89 40 000 **4EL/1160**	4,12 55 320 **4EL/1124**	6 80 000 **4EL/1124**	8,1 112 000 **4EL/1160**	11,7 160 000 **4EL/1150**	17,2 236 000 **4EL/1150**	26,2 335 000 **4EL/1071**	33,1 442 990 **4EL/1122**	–	1120	800	
	1000	2,28 31 500 **4EL/1028**	3,01 42 600 **4EL/1051**	4,38 60 520 **4EL/1028**	6,4 90 000 **4EL/1040**	8 112 000 **4EL/1046**	13,6 180 000 **4EL/984**	19,9 265 000 **4EL/990**	27,5 375 000 **4EL/1014**	35 475 000 **4EL/1008**	46,5 630 000 **4EL/1008**	1000	710	
	900	2,37 31 500 **4EL/876**	3,12 42 340 **4EL/895**	4,53 60 150 **4EL/876**	6,7 90 000 **4EL/886**	9 125 000 **4EL/914**	13,4 180 000 **4EL/888**	19,7 265 000 **4EL/888**	24,3 335 000 **4EL/911**	38,2 530 000 **4EL/914**	49,7 649 200 **4EL/862**	900	630	
	800	2,21 31 500 **4EL/836**	3,19 45 000 **4EL/828**	4,26 60 810 **4EL/836**	6,2 90 000 **4EL/846**	8,9 125 000 **4EL/825**	13,2 180 000 **4EL/800**	19,3 265 000 **4EL/806**	27,5 375 000 **4EL/800**	39,4 525 430 **4EL/782**	49 650 680 **4EL/778**	800	560	

3



$n_{N2} \times L_h$	i_N	Gear reducer size P_{N2} kW M_{N2} N m ... / i 001A	002A	003A	004A	006A	009A	012A	015A	018A	021A	i_N	n_1 min^{-1}	n_{N2}
7 100	710	0,116 1 600 **4EL/720**	0,163 2 240 **4EL/720**	0,225 3 150 **4EL/732**	0,322 4 500 **4EL/732**	0,451 6 300 **4EL/732**	0,65 9 000 **4EL/720**	0,91 12 500 **4EL/720**	1,09 15 000 **4EL/720**	1,28 17 640 **4EL/720**	1,54 21 200 **4EL/720**	710	500	**0,71**
	630	0,121 1 600 **4EL/622**	0,17 2 240 **4EL/622**	0,236 3 150 **4EL/628**	0,347 4 500 **4EL/611**	0,486 6 300 **4EL/611**	0,65 9 000 **4EL/657**	0,9 12 500 **4EL/657**	1,08 15 000 **4EL/657**	1,29 18 000 **4EL/657**	1,52 21 200 **4EL/657**	630	450	
	560	0,123 1 600 **4EL/546**	0,161 2 100 **4EL/546**	0,233 3 150 **4EL/566**	0,333 4 500 **4EL/566**	0,466 6 300 **4EL/566**	0,66 9 000 **4EL/568**	0,92 12 500 **4EL/568**	1,11 15 000 **4EL/568**	1,33 18 000 **4EL/568**	1,56 21 200 **4EL/568**	560	400	
	500	0,12 1 600 **4EL/497**	0,168 2 240 **4EL/497**	0,227 3 150 **4EL/517**	0,324 4 500 **4EL/517**	0,453 6 300 **4EL/517**	0,65 9 000 **4EL/518**	0,9 12 500 **4EL/518**	1,08 15 000 **4EL/518**	1,29 18 000 **4EL/518**	1,52 21 200 **4EL/518**	500	355	
	450	0,119 1 600 **4EL/445**	0,166 2 240 **4EL/445**	0,23 3 150 **4EL/452**	0,328 4 500 **4EL/452**	0,459 6 300 **4EL/452**	0,66 9 000 **4EL/448**	0,92 12 500 **4EL/448**	1,1 15 000 **4EL/448**	1,33 18 000 **4EL/448**	1,56 21 200 **4EL/448**	450	315	
	400	0,112 1 600 **4EL/420**	0,156 2 240 **4EL/420**	0,219 3 150 **4EL/422**	0,313 4 500 **4EL/422**	0,438 6 300 **4EL/422**	0,65 9 000 **4EL/404**	0,91 12 500 **4EL/404**	1,09 15 000 **4EL/404**	1,28 17 640 **4EL/404**	1,54 21 200 **4EL/404**	400	280	
	355	0,118 1 600 **4EL/356**	0,165 2 240 **4EL/356**	0,231 3 150 **4EL/357**	0,33 4 500 **4EL/357**	0,462 6 300 **4EL/357**	0,66 9 000 **4EL/358**	0,91 12 500 **4EL/358**	1,1 15 000 **4EL/358**	1,32 18 000 **4EL/358**	1,55 21 200 **4EL/358**	355	250	
	315	0,123 1 600 **4EL/306**	0,155 2 020 **4EL/306**	0,233 3 150 **4EL/317**	0,333 4 500 **4EL/317**	0,466 6 300 **4EL/317**	0,65 9 000 **4EL/323**	0,91 12 500 **4EL/323**	1,09 15 000 **4EL/323**	1,31 18 000 **4EL/323**	1,56 21 200 **4EL/318**	315	224	
	280	0,114 1 600 **4EL/295**	0,159 2 240 **4EL/295**	0,223 3 150 **4EL/296**	0,319 4 500 **4EL/296**	0,446 6 300 **4EL/296**	0,63 9 000 **4EL/301**	0,87 12 500 **4EL/301**	1,04 15 000 **4EL/301**	1,25 18 000 **4EL/301**	1,47 21 200 **4EL/303**	280	200	
	250	0,119 1 600 **3EL/254**	0,12 1 620 **3EL/254**	0,201 2 650 **3EL/249**	0,238 3 150 **3EL/249**	0,417 5 300 **3EL/239**	0,56 7 500 **3EL/251**	0,8 10 600 **3EL/251**	0,94 12 500 **3EL/251**	1,13 15 000 **3EL/251**	1,32 17 650 **3EL/251**	250	180	
	250	0,121 1 600 **4EL/249**	0,169 2 240 **4EL/249**	0,237 3 150 **4EL/250**	0,339 4 500 **4EL/250**	0,475 6 300 **4EL/250**	0,67 9 000 **4EL/255**	0,92 12 500 **4EL/255**	1,11 15 000 **4EL/255**	1,33 18 000 **4EL/255**	1,57 21 200 **4EL/255**	250	180	
	224	0,122 1 600 **3EL/219**	0,16 2 100 **3EL/219**	0,238 3 150 **3EL/221**	0,276 3 640 **3EL/221**	0,389 5 140 **3EL/221**	0,59 7 500 **3EL/214**	0,83 10 600 **3EL/214**	0,98 12 500 **3EL/214**	1,17 15 000 **3EL/214**	1,41 18 000 **3EL/214**	224	160	
	200	0,113 1 600 **4EL/207**	0,144 2 020 **4EL/207**	0,223 3 150 **4EL/207**	0,318 4 500 **4EL/207**	0,445 6 300 **4EL/207**	0,62 9 000 **4EL/211**	0,87 12 500 **4EL/211**	1,04 15 000 **4EL/211**	1,25 18 000 **4EL/211**	1,47 21 200 **4EL/211**	200	140	
	200	0,111 1 600 **3EL/212**	0,139 1 900 **3EL/201**	0,195 2 650 **3EL/200**	0,275 3 750 **3EL/200**	0,384 5 300 **3EL/203**	0,54 7 270 **3EL/198**	0,76 10 250 **3EL/198**	1,07 14 450 **3EL/198**	1,07 14 450 **3EL/198**	1,27 17 770 **3EL/204**	200	140	
	180	0,114 1 600 **3EL/183**	0,151 2 120 **3EL/183**	0,223 3 150 **3EL/185**	0,261 3 680 **3EL/185**	0,371 5 350 **3EL/189**	0,56 7 500 **3EL/174**	0,8 10 600 **3EL/174**	0,94 12 500 **3EL/174**	1,13 15 000 **3EL/174**	1,35 18 000 **3EL/174**	180	125	
	180	0,122 1 600 **4EL/171**	0,155 2 020 **4EL/171**	0,236 3 150 **4EL/175**	0,337 4 500 **4EL/175**	0,472 6 300 **4EL/175**	0,66 9 000 **4EL/178**	0,92 12 500 **4EL/178**	1,1 15 000 **4EL/178**	1,32 18 000 **4EL/178**	1,41 19 230 **4EL/178**	180	125	
	160	0,119 1 600 **3EL/158**	0,156 2 110 **3EL/158**	0,231 3 150 **3EL/160**	0,335 4 500 **3EL/157**	0,469 6 300 **3EL/157**	0,63 9 000 **3EL/169**	0,81 11 640 **3EL/169**	1,04 15 000 **3EL/169**	1,14 16 410 **3EL/169**	1,14 16 410 **3EL/169**	160	112	
5 600	3550	0,061 1 120 **4EL/3868**	0,087 1 600 **4EL/3868**	0,136 2 240 **4EL/3460**	0,191 3 150 **4EL/3460**	0,272 4 500 **4EL/3460**	–	–	–	–	–	3550	2 000	**0,56**
	3150	0,075 1 320 **4EL/3296**	0,085 1 490 **4EL/3296**	–	–	–	0,384 6 300 **4EL/3094**	0,55 9 000 **4EL/3094**	–	0,76 12 500 **4EL/3094**	–	3150	1 800	
	2800	0,08 1 320 **4EL/2750**	0,116 1 900 **4EL/2750**	0,151 2 650 **4EL/2947**	0,187 3 290 **4EL/2947**	0,263 4 630 **4EL/2947**	–	–	0,61 10 600 **4EL/2921**	–	–	2800	1 600	
	2500	0,081 1 320 **4EL/2377**	0,117 1 900 **4EL/2377**	0,158 2 650 **4EL/2459**	0,229 3 750 **4EL/2399**	0,324 5 300 **4EL/2399**	0,365 6 560 **4EL/2636**	0,51 9 240 **4EL/2636**	0,7 12 500 **4EL/2636**	0,72 13 040 **4EL/2636**	0,93 15 000 **4EL/2377**	2500	1 400	
	2240	0,097 1 600 **4EL/2168**	0,101 1 670 **4EL/2168**	0,152 2 690 **4EL/2324**	–	–	0,458 7 500 **4EL/2145**	0,65 10 600 **4EL/2145**	0,76 12 500 **4EL/2145**	0,92 15 000 **4EL/2145**	1,1 18 000 **4EL/2145**	2240	1 250	
	2000	–	–	0,155 2 650 **4EL/2001**	0,22 3 750 **4EL/2001**	0,304 5 300 **4EL/2043**	0,398 6 450 **4EL/1901**	0,56 9 100 **4EL/1901**	–	–	–	2000	1 120	
	1800	0,089 1 600 **4EL/1874**	0,123 2 200 **4EL/1874**	0,174 3 150 **4EL/1891**	0,227 3 750 **4EL/1730**	0,321 5 300 **4EL/1730**	0,439 7 500 **4EL/1790**	0,61 10 600 **4EL/1827**	0,72 12 500 **4EL/1827**	0,88 15 000 **4EL/1790**	1,03 18 000 **4EL/1827**	1800	1 000	



$n_{N2} \times L_h$	i_N	Gear reducer size P_{N2} kW M_{N2} N m ... / i										i_N	n_1 min^{-1}	n_{N2}
		030A	**042A**	**060A**	**085A**	**125A**	**180A**	**250A**	**355A**	**500A**	**710A**			
7 100	710	2,31 31 500 **4EL/713**	3,34 45 000 **4EL/706**	4,44 60 380 **4EL/713**	6,5 90 000 **4EL/721**	9,3 125 000 **4EL/706**	13 180 000 **4EL/722**	19,2 265 000 **4EL/722**	27,9 375 000 **4EL/703**	39,5 530 000 **4EL/703**	53 710 000 **4EL/703**	710	500	**0,71**
	630	2,25 31 500 **4EL/659**	3,57 45 000 **4EL/595**	4,65 59 880 **4EL/607**	6,4 90 000 **4EL/659**	9,3 125 000 **4EL/634**	13,2 174 100 **4EL/624**	19,7 265 000 **4EL/635**	28,8 375 000 **4EL/614**	39,7 530 000 **4EL/630**	53 710 000 **4EL/630**	630	450	
	560	2,35 31 500 **4EL/562**	3,39 45 000 **4EL/556**	4,7 63 000 **4EL/562**	6,7 90 000 **4EL/562**	9,2 125 000 **4EL/572**	13,4 180 000 **4EL/563**	19,7 265 000 **4EL/563**	28,3 375 000 **4EL/554**	39,1 530 000 **4EL/568**	52 710 000 **4EL/568**	560	400	
	500	2,45 31 500 **4EL/479**	3,42 45 000 **4EL/489**	4,89 63 000 **4EL/479**	7 90 000 **4EL/479**	9,3 125 000 **4EL/500**	14 180 000 **4EL/479**	20,3 265 000 **4EL/485**	27,8 375 000 **4EL/501**	40,2 530 000 **4EL/491**	53 710 000 **4EL/500**	500	355	
	450	2,35 31 500 **4EL/443**	3,28 45 000 **4EL/453**	4,69 63 000 **4EL/443**	6,7 90 000 **4EL/443**	9,1 125 000 **4EL/451**	13,4 180 000 **4EL/444**	19,7 265 000 **4EL/444**	27,4 375 000 **4EL/452**	39,5 530 000 **4EL/443**	52 710 000 **4EL/448**	450	315	
	400	2,45 31 500 **4EL/377**	3,42 45 000 **4EL/386**	4,9 63 000 **4EL/377**	6,9 90 000 **4EL/382**	9,5 125 000 **4EL/386**	14 180 000 **4EL/378**	20,3 265 000 **4EL/382**	28,5 375 000 **4EL/386**	37 530 000 **4EL/420**	49,6 710 000 **4EL/420**	400	280	
	355	2,13 28 000 **4EL/344**	3,62 45 000 **4EL/325**	4,2 55 140 **4EL/344**	6,1 80 000 **4EL/344**	9,2 125 000 **4EL/356**	12,9 174 290 **4EL/353**	19,3 265 000 **4EL/360**	27,6 375 000 **4EL/356**	39,7 530 000 **4EL/349**	49,1 710 000 **4EL/379**	355	250	
	315	2,32 31 500 **4EL/318**	3,47 45 000 **4EL/304**	4,6 62 300 **4EL/318**	6,6 90 000 **4EL/318**	9 125 000 **4EL/325**	13,3 180 000 **4EL/319**	19,3 265 000 **4EL/322**	27 375 000 **4EL/326**	38,5 530 000 **4EL/323**	47,7 710 000 **4EL/349**	315	224	
	280	2,22 31 500 **4EL/297**	3,44 45 000 **4EL/274**	4,44 63 000 **4EL/297**	6,3 90 000 **4EL/297**	8,7 125 000 **4EL/300**	12,6 180 000 **4EL/298**	18,6 265 000 **4EL/298**	26,2 375 000 **4EL/300**	37,2 530 000 **4EL/299**	49,8 710 000 **4EL/299**	280	200	
	250	2,12 28 000 **3EL/249**	2,63 32 400 **3EL/232**	3,71 49 050 **3EL/249**	6,4 80 000 **3EL/237**	8,7 112 000 **3EL/243**	–	–	–	–	–	250	180	
	250	2,37 31 500 **4EL/251**	3,31 45 000 **4EL/256**	4,74 63 000 **4EL/251**	6,8 90 000 **4EL/251**	9,2 125 000 **4EL/256**	13,5 180 000 **4EL/251**	19,9 265 000 **4EL/251**	27,5 375 000 **4EL/257**	39,7 530 000 **4EL/252**	–	250	180	
	224	2,21 28 000 **3EL/212**	3,05 39 900 **3EL/219**	4,33 54 840 **3EL/212**	6,3 80 000 **3EL/212**	–	12,3 160 000 **3EL/219**	–	–	–	–	224	160	
	200	2,19 31 500 **4EL/211**	3,06 45 000 **4EL/216**	4,37 63 000 **4EL/211**	6,2 90 000 **4EL/211**	8,5 125 000 **4EL/216**	12,5 180 000 **4EL/212**	–	–	–	–	200	140	
	200	2,02 28 000 **3EL/203**	2,97 40 000 **3EL/198**	3,57 49 390 **3EL/203**	6,1 80 000 **3EL/193**	7,8 105 690 **3EL/198**	–	–	–	–	–	200	140	
	180	2,12 28 000 **3EL/173**	2,94 40 000 **3EL/178**	3,49 48 860 **3EL/183**	5,3 75 030 **3EL/187**	7,9 112 000 **3EL/186**	11,8 160 000 **3EL/178**	–	25,5 335 000 **3EL/172**	36,2 475 000 **3EL/172**	47,9 630 000 **3EL/172**	180	125	
	180	2,32 31 500 **4EL/178**	3,24 45 000 **4EL/182**	4,58 62 300 **4EL/178**	–	–	–	–	–	–	–	180	125	
	160	2,23 31 500 **3EL/165**	2,96 42 730 **3EL/169**	4 55 620 **3EL/163**	6,3 90 000 **3EL/167**	7,8 112 000 **3EL/168**	11,2 160 000 **3EL/168**	16,5 236 000 **3EL/168**	25,3 335 000 **3EL/155**	36,2 475 000 **3EL/154**	47,6 630 000 **3EL/155**	160	112	
5 600	3550	–	–	–	–	–	–	–	–	–	–	3550	2 000	**0,56**
	3150	–	–	–	–	–	–	–	–	–	–	3150	1 800	
	2800	–	–	–	–	–	–	–	–	–	–	2800	1 600	
	2500	–	–	–	–	–	–	–	–	–	–	2500	1 400	
	2240	1,44 25 710 **4EL/2338**	–	–	–	–	–	–	–	–	–	2240	1 250	
	2000	1,73 28 000 **4EL/1902**	–	–	–	–	–	–	–	–	–	2000	1 120	
	1800	–	2,5 40 000 **4EL/1673**	3,26 56 000 **4EL/1796**	4,63 80 000 **4EL/1808**	6,3 112 000 **4EL/1852**	–	–	–	–	–	1800	1 000	



$n_{N2} \times L_h$	i_N	Gear reducer size P_{N2} kW M_{N2} N m ... / i										i_N	n_1 min^{-1}	n_{N2}
		001A	**002A**	**003A**	**004A**	**006A**	**009A**	**012A**	**015A**	**018A**	**021A**			
5 600	1600	0,096 1 600 **4EL/1564**	0,131 2 170 **4EL/1564**	0,184 3 150 **4EL/1611**	0,263 4 500 **4EL/1611**	0,316 5 410 **4EL/1611**	0,423 7 590 **4EL/1691**	0,6 10 700 **4EL/1691**	0,84 15 000 **4EL/1691**	0,93 15 000 **4EL/1525**	1,11 18 000 **4EL/1525**	1600	900	**0,56**
	1400	0,099 1 600 **4EL/1351**	0,134 2 160 **4EL/1351**	0,193 3 150 **4EL/1364**	0,28 4 500 **4EL/1344**	0,393 6 300 **4EL/1344**	0,52 9 000 **4EL/1441**	0,68 11 770 **4EL/1441**	0,87 15 000 **4EL/1441**	0,96 16 600 **4EL/1441**	1,14 18 000 **4EL/1318**	1400	800	
	1250	0,095 1 600 **4EL/1249**	0,133 2 240 **4EL/1249**	0,184 3 150 **4EL/1270**	0,253 4 320 **4EL/1270**	0,316 5 300 **4EL/1248**	0,56 9 000 **4EL/1202**	0,63 10 600 **4EL/1259**	0,73 12 500 **4EL/1267**	0,88 15 000 **4EL/1267**	1,06 18 000 **4EL/1267**	1250	710	
	1120	0,094 1 600 **4EL/1128**	0,128 2 180 **4EL/1128**	0,185 3 150 **4EL/1122**	0,265 4 500 **4EL/1122**	0,37 6 300 **4EL/1122**	0,52 9 000 **4EL/1136**	0,7 12 500 **4EL/1172**	0,84 15 000 **4EL/1172**	1,01 18 000 **4EL/1172**	1,19 21 200 **4EL/1172**	1120	630	
	1000	0,09 1 600 **4EL/1043**	0,126 2 240 **4EL/1043**	0,188 3 150 **4EL/984**	0,272 4 500 **4EL/970**	0,381 6 300 **4EL/970**	0,53 9 000 **4EL/999**	0,73 12 500 **4EL/999**	0,88 15 000 **4EL/999**	1,06 18 000 **4EL/999**	1,24 21 200 **4EL/999**	1000	560	
	900	0,093 1 600 **4EL/901**	0,13 2 240 **4EL/901**	0,181 3 150 **4EL/909**	0,257 4 500 **4EL/916**	0,36 6 300 **4EL/916**	0,51 9 000 **4EL/924**	0,71 12 500 **4EL/924**	0,93 15 000 **4EL/846**	1,11 18 000 **4EL/846**	1,31 21 200 **4EL/846**	900	500	
	800	0,097 1 600 **4EL/779**	0,136 2 240 **4EL/779**	0,189 3 150 **4EL/786**	0,253 4 500 **4EL/838**	0,354 6 300 **4EL/838**	0,54 9 000 **4EL/788**	0,75 12 500 **4EL/788**	0,9 15 000 **4EL/788**	1,08 18 000 **4EL/788**	1,2 20 020 **4EL/788**	800	450	
	710	0,093 1 600 **4EL/720**	0,13 2 240 **4EL/720**	0,18 3 150 **4EL/732**	0,258 4 500 **4EL/732**	0,361 6 300 **4EL/732**	0,52 9 000 **4EL/720**	0,73 12 500 **4EL/720**	0,87 15 000 **4EL/720**	1,05 18 000 **4EL/720**	1,23 21 200 **4EL/720**	710	400	
	630	0,096 1 600 **4EL/622**	0,134 2 240 **4EL/622**	0,186 3 150 **4EL/628**	0,274 4 500 **4EL/611**	0,383 6 300 **4EL/611**	0,51 9 000 **4EL/657**	0,71 12 500 **4EL/657**	0,85 15 000 **4EL/657**	1,02 18 000 **4EL/657**	1,2 21 200 **4EL/657**	630	355	
	560	0,097 1 600 **4EL/546**	0,131 2 170 **4EL/546**	0,183 3 150 **4EL/566**	0,262 4 500 **4EL/566**	0,367 6 300 **4EL/566**	0,52 9 000 **4EL/568**	0,73 12 500 **4EL/568**	0,87 15 000 **4EL/568**	1,05 18 000 **4EL/568**	1,23 21 200 **4EL/568**	560	315	
	500	0,094 1 600 **4EL/497**	0,132 2 240 **4EL/497**	0,179 3 150 **4EL/517**	0,255 4 500 **4EL/517**	0,358 6 300 **4EL/517**	0,51 9 000 **4EL/518**	0,71 12 500 **4EL/518**	0,85 15 000 **4EL/518**	1,02 18 000 **4EL/518**	1,2 21 200 **4EL/518**	500	280	
	450	0,094 1 600 **4EL/445**	0,132 2 240 **4EL/445**	0,182 3 150 **4EL/452**	0,26 4 500 **4EL/452**	0,365 6 300 **4EL/452**	0,53 9 000 **4EL/448**	0,73 12 500 **4EL/448**	0,88 15 000 **4EL/448**	1,05 18 000 **4EL/448**	1,24 21 200 **4EL/448**	450	250	
	400	0,089 1 600 **4EL/420**	0,125 2 240 **4EL/420**	0,175 3 150 **4EL/422**	0,25 4 500 **4EL/422**	0,35 6 300 **4EL/422**	0,52 9 000 **4EL/404**	0,73 12 500 **4EL/404**	0,87 15 000 **4EL/404**	1,05 18 000 **4EL/404**	1,23 21 200 **4EL/404**	400	224	
	355	0,094 1 600 **4EL/356**	0,132 2 240 **4EL/356**	0,185 3 150 **4EL/357**	0,264 4 500 **4EL/357**	0,37 6 300 **4EL/357**	0,53 9 000 **4EL/358**	0,73 12 500 **4EL/358**	0,88 15 000 **4EL/358**	1,05 18 000 **4EL/358**	1,24 21 200 **4EL/358**	355	200	
	315	0,099 1 600 **4EL/306**	0,125 2 020 **4EL/306**	0,187 3 150 **4EL/317**	0,267 4 500 **4EL/317**	0,374 6 300 **4EL/317**	0,52 9 000 **4EL/323**	0,73 12 500 **4EL/323**	0,87 15 000 **4EL/323**	1,05 18 000 **4EL/323**	1,26 21 200 **4EL/318**	315	180	
	280	0,091 1 600 **4EL/295**	0,127 2 240 **4EL/295**	0,178 3 150 **4EL/296**	0,255 4 500 **4EL/296**	0,357 6 300 **4EL/296**	0,5 9 000 **4EL/301**	0,69 12 500 **4EL/301**	0,83 15 000 **4EL/301**	1 18 000 **4EL/301**	1,17 21 200 **4EL/303**	280	160	
	250	0,094 1 600 **4EL/249**	0,132 2 240 **4EL/249**	0,185 3 150 **4EL/250**	0,264 4 500 **4EL/250**	0,369 6 300 **4EL/250**	0,52 9 000 **4EL/255**	0,72 12 500 **4EL/255**	0,86 15 000 **4EL/255**	1,03 18 000 **4EL/255**	1,22 21 200 **4EL/255**	250	140	
	250	0,092 1 600 **3EL/254**	0,097 1 680 **3EL/254**	0,156 2 650 **3EL/249**	0,193 3 270 **3EL/249**	0,325 5 300 **3EL/239**	0,438 7 500 **3EL/251**	0,62 10 600 **3EL/251**	0,73 12 500 **3EL/251**	0,88 15 000 **3EL/251**	1,05 18 000 **3EL/251**	250	140	
	224	0,095 1 600 **3EL/219**	0,13 2 180 **3EL/219**	0,186 3 150 **3EL/221**	0,224 3 780 **3EL/221**	0,315 5 330 **3EL/221**	0,459 7 500 **3EL/214**	0,65 10 600 **3EL/214**	0,76 12 500 **3EL/214**	0,92 15 000 **3EL/214**	1,1 18 000 **3EL/214**	224	125	
	200	0,089 1 600 **3EL/212**	0,111 1 900 **3EL/201**	0,156 2 650 **3EL/200**	0,22 3 750 **3EL/200**	0,307 5 300 **3EL/203**	0,445 7 520 **3EL/198**	0,63 10 600 **3EL/198**	0,89 14 950 **3EL/198**	0,89 14 950 **3EL/198**	1,03 18 000 **3EL/204**	200	112	
	200	0,091 1 600 **4EL/207**	0,115 2 020 **4EL/207**	0,178 3 150 **4EL/207**	0,255 4 500 **4EL/207**	0,356 6 300 **4EL/207**	0,499 9 000 **4EL/211**	0,69 12 500 **4EL/211**	0,83 15 000 **4EL/211**	1 18 000 **4EL/211**	1,18 21 200 **4EL/211**	200	112	
4 500	3550	0,049 1 120 **4EL/3868**	0,069 1 600 **4EL/3868**	0,108 2 240 **4EL/3460**	0,153 3 150 **4EL/3460**	0,218 4 500 **4EL/3460**	–	–	–	–	–	3550	1 600	**0,45**
	3150	0,059 1 320 **4EL/3296**	0,069 1 550 **4EL/3296**	–	–	–	0,298 6 300 **4EL/3094**	0,426 9 000 **4EL/3094**	–	0,59 12 500 **4EL/3094**	–	3150	1 400	
	2800	0,063 1 320 **4EL/2750**	0,09 1 900 **4EL/2750**	0,118 2 650 **4EL/2947**	0,152 3 410 **4EL/2947**	0,214 4 810 **4EL/2947**	–	–	0,475 10 600 **4EL/2921**	–	–	2800	1 250	

3



$n_{N2} \times L_h$	i_N	Gear reducer size P_{N2} kW M_{N2} N m ... / i **030A**	**042A**	**060A**	**085A**	**125A**	**180A**	**250A**	**355A**	**500A**	**710A**	i_N	n_1 min^{-1}	n_{N2}
5 600	1600	1,63 28 000 **4EL/1621**	2,5 40 000 **4EL/1509**	3,26 56 000 **4EL/1621**	4,65 80 000 **4EL/1621**	7 112 000 **4EL/1507**	9 160 000 **4EL/1670**	–	–	–	–	1600	900	**0,56**
	1400	1,66 29 420 **4EL/1482**	2,46 40 000 **4EL/1361**	3,21 56 000 **4EL/1462**	4,55 80 000 **4EL/1471**	6,6 112 000 **4EL/1423**	–	–	21,4 335 000 **4EL/1314**	–	–	1400	800	
	1250	1,85 31 500 **4EL/1263**	2,53 43 950 **4EL/1291**	3,34 56 000 **4EL/1245**	5,2 90 000 **4EL/1278**	6,5 112 000 **4EL/1284**	9,3 160 000 **4EL/1283**	13,7 236 000 **4EL/1283**	21 335 000 **4EL/1186**	26,9 475 000 **4EL/1312**	–	1250	710	
	1120	1,62 29 570 **4EL/1206**	2,28 40 000 **4EL/1160**	3,29 56 000 **4EL/1124**	4,7 80 000 **4EL/1124**	6,4 112 000 **4EL/1160**	9,2 160 000 **4EL/1150**	13,5 236 000 **4EL/1150**	20,6 335 000 **4EL/1071**	27 459 290 **4EL/1122**	–	1120	630	
	1000	1,8 31 500 **4EL/1028**	2,46 44 160 **4EL/1051**	3,58 62 740 **4EL/1028**	5,1 90 000 **4EL/1040**	6,3 112 000 **4EL/1046**	10,7 180 000 **4EL/984**	15,7 265 000 **4EL/990**	21,7 375 000 **4EL/1014**	27,6 475 000 **4EL/1008**	36,7 630 000 **4EL/1008**	1000	560	
	900	1,88 31 500 **4EL/876**	2,56 43 840 **4EL/895**	3,72 62 290 **4EL/876**	5,3 90 000 **4EL/886**	7,2 125 000 **4EL/914**	10,6 180 000 **4EL/888**	15,6 265 000 **4EL/888**	19,3 335 000 **4EL/911**	30,3 530 000 **4EL/914**	40,8 672 300 **4EL/862**	900	500	
	800	1,77 31 500 **4EL/836**	2,56 45 000 **4EL/828**	3,54 62 850 **4EL/836**	5 90 000 **4EL/846**	7,1 125 000 **4EL/825**	10,6 180 000 **4EL/800**	15,5 265 000 **4EL/806**	22,1 375 000 **4EL/800**	31,9 530 000 **4EL/782**	40,7 672 570 **4EL/778**	800	450	
	710	1,85 31 500 **4EL/713**	2,67 45 000 **4EL/706**	3,67 62 450 **4EL/713**	5,2 90 000 **4EL/721**	7,4 125 000 **4EL/706**	10,4 180 000 **4EL/722**	15,4 265 000 **4EL/722**	22,3 375 000 **4EL/703**	31,6 530 000 **4EL/703**	42,3 710 000 **4EL/703**	710	400	
	630	1,78 31 500 **4EL/659**	2,81 45 000 **4EL/595**	3,8 62 070 **4EL/607**	5,1 90 000 **4EL/659**	7,3 125 000 **4EL/634**	10,5 176 650 **4EL/624**	15,5 265 000 **4EL/635**	22,7 375 000 **4EL/614**	31,3 530 000 **4EL/630**	41,9 710 000 **4EL/630**	630	355	
	560	1,85 31 500 **4EL/562**	2,67 45 000 **4EL/556**	3,7 63 000 **4EL/562**	5,3 90 000 **4EL/562**	7,2 125 000 **4EL/572**	10,5 180 000 **4EL/563**	15,5 265 000 **4EL/563**	22,3 375 000 **4EL/554**	30,8 530 000 **4EL/568**	41,2 710 000 **4EL/568**	560	315	
	500	1,93 31 500 **4EL/479**	2,7 45 000 **4EL/489**	3,86 63 000 **4EL/479**	5,5 90 000 **4EL/479**	7,3 125 000 **4EL/500**	11 180 000 **4EL/479**	16 265 000 **4EL/485**	22 375 000 **4EL/501**	31,7 530 000 **4EL/491**	41,6 710 000 **4EL/500**	500	280	
	450	1,86 31 500 **4EL/443**	2,6 45 000 **4EL/453**	3,72 63 000 **4EL/443**	5,3 90 000 **4EL/443**	7,3 125 000 **4EL/451**	10,6 180 000 **4EL/444**	15,6 265 000 **4EL/444**	21,7 375 000 **4EL/452**	31,3 530 000 **4EL/443**	41,5 710 000 **4EL/448**	450	250	
	400	1,96 31 500 **4EL/377**	2,74 45 000 **4EL/386**	3,92 63 000 **4EL/377**	5,5 90 000 **4EL/382**	7,6 125 000 **4EL/386**	11,2 180 000 **4EL/378**	16,3 265 000 **4EL/382**	22,8 375 000 **4EL/386**	29,6 530 000 **4EL/420**	39,7 710 000 **4EL/420**	400	224	
	355	1,71 28 000 **4EL/344**	2,9 45 000 **4EL/325**	3,41 56 000 **4EL/344**	4,87 80 000 **4EL/344**	7,4 125 000 **4EL/356**	10,5 176 700 **4EL/353**	15,4 265 000 **4EL/360**	22 375 000 **4EL/356**	31,8 530 000 **4EL/349**	39,3 710 000 **4EL/379**	355	200	
	315	1,87 31 500 **4EL/318**	2,79 45 000 **4EL/304**	3,69 62 300 **4EL/318**	5,3 90 000 **4EL/318**	7,2 125 000 **4EL/325**	10,7 180 000 **4EL/319**	15,5 265 000 **4EL/322**	21,7 375 000 **4EL/326**	30,9 530 000 **4EL/323**	38,3 710 000 **4EL/349**	315	180	
	280	1,77 31 500 **4EL/297**	2,75 45 000 **4EL/274**	3,55 63 000 **4EL/297**	5,1 90 000 **4EL/297**	7 125 000 **4EL/300**	10,1 180 000 **4EL/298**	14,9 265 000 **4EL/298**	20,9 375 000 **4EL/300**	29,7 530 000 **4EL/299**	39,8 710 000 **4EL/299**	280	160	
	250	1,84 31 500 **4EL/251**	2,57 45 000 **4EL/256**	3,68 63 000 **4EL/251**	5,3 90 000 **4EL/251**	7,2 125 000 **4EL/256**	10,5 180 000 **4EL/251**	15,5 265 000 **4EL/251**	21,4 375 000 **4EL/257**	30,9 530 000 **4EL/252**	–	250	140	
	250	1,65 28 000 **3EL/249**	2,13 33 650 **3EL/232**	3 50 950 **3EL/249**	4,95 80 000 **3EL/237**	6,8 112 000 **3EL/243**	–	–	–	–	–	250	140	
	224	1,73 28 000 **3EL/212**	2,39 40 000 **3EL/219**	3,45 56 000 **3EL/212**	4,93 80 000 **3EL/212**	–	9,6 160 000 **3EL/219**	–	–	–	–	224	125	
	200	1,62 28 000 **3EL/203**	2,37 40 000 **3EL/198**	2,96 51 090 **3EL/203**	4,87 80 000 **3EL/193**	6,4 107 150 **3EL/198**	–	–	–	–	–	200	112	
	200	1,75 31 500 **4EL/211**	2,44 45 000 **4EL/216**	3,5 63 000 **4EL/211**	5 90 000 **4EL/211**	6,8 125 000 **4EL/216**	10 180 000 **4EL/212**	–	–	–	–	200	112	
4 500	3550	–	–	–	–	–	–	–	–	–	–	3550	1 600	**0,45**
	3150	–	–	–	–	–	–	–	–	–	–	3150	1 400	
	2800	–	–	–	–	–	–	–	–	–	–	2800	1 250	



$n_{N2} \times L_h$	i_N	Gear reducer size P_{N2} kW M_{N2} N m ... / i										i_N	n_1 min^{-1}	n_{N2}
		001A	**002A**	**003A**	**004A**	**006A**	**009A**	**012A**	**015A**	**018A**	**021A**			
4 500	2500	0,065 1 320 **4EL/2377**	0,094 1 900 **4EL/2377**	0,126 2 650 **4EL/2459**	0,183 3 750 **4EL/2399**	0,259 5 300 **4EL/2399**	0,302 6 780 **4EL/2636**	0,425 9 560 **4EL/2636**	0,56 12 500 **4EL/2636**	0,6 13 480 **4EL/2636**	0,74 15 000 **4EL/2377**	2500	1 120	**0,45**
	2240	0,077 1 600 **4EL/2168**	0,083 1 730 **4EL/2168**	0,125 2 780 **4EL/2324**	–	–	0,366 7 500 **4EL/2145**	0,52 10 600 **4EL/2145**	0,61 12 500 **4EL/2145**	0,73 15 000 **4EL/2145**	0,88 18 000 **4EL/2145**	2240	1 000	
	2000	–	–	0,125 2 650 **4EL/2001**	0,177 3 750 **4EL/2001**	0,244 5 300 **4EL/2043**	0,331 6 670 **4EL/1901**	0,466 9 410 **4EL/1901**	–	–	–	2000	900	
	1800	0,072 1 600 **4EL/1874**	0,1 2 240 **4EL/1874**	0,14 3 150 **4EL/1891**	0,182 3 750 **4EL/1730**	0,257 5 300 **4EL/1730**	0,351 7 500 **4EL/1790**	0,486 10 600 **4EL/1827**	0,57 12 500 **4EL/1827**	0,7 15 000 **4EL/1790**	0,83 18 000 **4EL/1827**	1800	800	
	1600	0,076 1 600 **4EL/1564**	0,107 2 240 **4EL/1564**	0,145 3 150 **4EL/1611**	0,208 4 500 **4EL/1611**	0,253 5 480 **4EL/1611**	0,346 7 860 **4EL/1691**	0,487 11 090 **4EL/1691**	0,66 15 000 **4EL/1691**	0,73 15 000 **4EL/1525**	0,88 18 000 **4EL/1525**	1600	710	
	1400	0,078 1 600 **4EL/1351**	0,109 2 240 **4EL/1351**	0,152 3 150 **4EL/1364**	0,221 4 500 **4EL/1344**	0,309 6 300 **4EL/1344**	0,412 9 000 **4EL/1441**	0,55 11 940 **4EL/1441**	0,69 15 000 **4EL/1441**	0,77 16 840 **4EL/1441**	0,9 18 000 **4EL/1318**	1400	630	
	1250	0,075 1 600 **4EL/1249**	0,105 2 240 **4EL/1249**	0,145 3 150 **4EL/1270**	0,203 4 390 **4EL/1270**	0,249 5 300 **4EL/1248**	0,439 9 000 **4EL/1202**	0,494 10 600 **4EL/1259**	0,58 12 500 **4EL/1267**	0,69 15 000 **4EL/1267**	0,83 18 000 **4EL/1267**	1250	560	
	1120	0,074 1 600 **4EL/1128**	0,104 2 240 **4EL/1128**	0,147 3 150 **4EL/1122**	0,21 4 500 **4EL/1122**	0,294 6 300 **4EL/1122**	0,415 9 000 **4EL/1136**	0,56 12 500 **4EL/1172**	0,67 15 000 **4EL/1172**	0,8 18 000 **4EL/1172**	0,95 21 200 **4EL/1172**	1120	500	
	1000	0,072 1 600 **4EL/1043**	0,101 2 240 **4EL/1043**	0,151 3 150 **4EL/984**	0,219 4 500 **4EL/970**	0,306 6 300 **4EL/970**	0,425 9 000 **4EL/999**	0,59 12 500 **4EL/999**	0,71 15 000 **4EL/999**	0,85 18 000 **4EL/999**	1 21 200 **4EL/999**	1000	450	
	900	0,074 1 600 **4EL/901**	0,104 2 240 **4EL/901**	0,145 3 150 **4EL/909**	0,206 4 500 **4EL/916**	0,288 6 300 **4EL/916**	0,408 9 000 **4EL/924**	0,57 12 500 **4EL/924**	0,74 15 000 **4EL/846**	0,89 18 000 **4EL/846**	1,05 21 200 **4EL/846**	900	400	
	800	0,076 1 600 **4EL/779**	0,107 2 240 **4EL/779**	0,149 3 150 **4EL/786**	0,2 4 500 **4EL/838**	0,279 6 300 **4EL/838**	0,425 9 000 **4EL/788**	0,59 12 500 **4EL/788**	0,71 15 000 **4EL/788**	0,85 18 000 **4EL/788**	0,96 20 310 **4EL/788**	800	355	
	710	0,073 1 600 **4EL/720**	0,103 2 240 **4EL/720**	0,142 3 150 **4EL/732**	0,203 4 500 **4EL/732**	0,284 6 300 **4EL/732**	0,412 9 000 **4EL/720**	0,57 12 500 **4EL/720**	0,69 15 000 **4EL/720**	0,82 18 000 **4EL/720**	0,97 21 200 **4EL/720**	710	315	
	630	0,075 1 600 **4EL/622**	0,106 2 240 **4EL/622**	0,147 3 150 **4EL/628**	0,216 4 500 **4EL/611**	0,302 6 300 **4EL/611**	0,402 9 000 **4EL/657**	0,56 12 500 **4EL/657**	0,67 15 000 **4EL/657**	0,8 18 000 **4EL/657**	0,95 21 200 **4EL/657**	630	280	
	560	0,077 1 600 **4EL/546**	0,107 2 240 **4EL/546**	0,146 3 150 **4EL/566**	0,208 4 500 **4EL/566**	0,291 6 300 **4EL/566**	0,415 9 000 **4EL/568**	0,58 12 500 **4EL/568**	0,69 15 000 **4EL/568**	0,83 18 000 **4EL/568**	0,98 21 200 **4EL/568**	560	250	
	500	0,075 1 600 **4EL/497**	0,106 2 240 **4EL/497**	0,143 3 150 **4EL/517**	0,204 4 500 **4EL/517**	0,286 6 300 **4EL/517**	0,407 9 000 **4EL/518**	0,57 12 500 **4EL/518**	0,68 15 000 **4EL/518**	0,81 18 000 **4EL/518**	0,96 21 200 **4EL/518**	500	224	
	450	0,075 1 600 **4EL/445**	0,105 2 240 **4EL/445**	0,146 3 150 **4EL/452**	0,208 4 500 **4EL/452**	0,292 6 300 **4EL/452**	0,421 9 000 **4EL/448**	0,58 12 500 **4EL/448**	0,7 15 000 **4EL/448**	0,84 18 000 **4EL/448**	0,99 21 200 **4EL/448**	450	200	
	400	0,072 1 600 **4EL/420**	0,1 2 240 **4EL/420**	0,141 3 150 **4EL/422**	0,201 4 500 **4EL/422**	0,282 6 300 **4EL/422**	0,42 9 000 **4EL/404**	0,58 12 500 **4EL/404**	0,7 15 000 **4EL/404**	0,84 18 000 **4EL/404**	0,99 21 200 **4EL/404**	400	180	
	355	0,075 1 600 **4EL/356**	0,106 2 240 **4EL/356**	0,148 3 150 **4EL/357**	0,211 4 500 **4EL/357**	0,296 6 300 **4EL/357**	0,421 9 000 **4EL/358**	0,59 12 500 **4EL/358**	0,7 15 000 **4EL/358**	0,84 18 000 **4EL/358**	0,99 21 200 **4EL/358**	355	160	
	315	0,077 1 600 **4EL/306**	0,097 2 020 **4EL/306**	0,146 3 150 **4EL/317**	0,208 4 500 **4EL/317**	0,291 6 300 **4EL/317**	0,408 9 000 **4EL/323**	0,57 12 500 **4EL/323**	0,68 15 000 **4EL/323**	0,82 18 000 **4EL/323**	0,98 21 200 **4EL/318**	315	140	
	280	0,071 1 600 **4EL/295**	0,099 2 240 **4EL/295**	0,139 3 150 **4EL/296**	0,199 4 500 **4EL/296**	0,279 6 300 **4EL/296**	0,391 9 000 **4EL/301**	0,54 12 500 **4EL/301**	0,65 15 000 **4EL/301**	0,78 18 000 **4EL/301**	0,92 21 200 **4EL/303**	280	125	
	250	0,075 1 600 **4EL/249**	0,105 2 240 **4EL/249**	0,148 3 150 **4EL/250**	0,211 4 500 **4EL/250**	0,295 6 300 **4EL/250**	0,414 9 000 **4EL/255**	0,57 12 500 **4EL/255**	0,69 15 000 **4EL/255**	0,83 18 000 **4EL/255**	0,98 21 200 **4EL/255**	250	112	
	250	0,074 1 600 **3EL/254**	0,08 1 740 **3EL/254**	0,125 2 650 **3EL/249**	0,159 3 380 **3EL/249**	0,26 5 300 **3EL/239**	0,35 7 500 **3EL/251**	0,495 10 600 **3EL/251**	0,58 12 500 **3EL/251**	0,7 15 000 **3EL/251**	0,84 18 000 **3EL/251**	250	112	
3 550	3550	0,038 1 120 **4EL/3868**	0,054 1 600 **4EL/3868**	0,085 2 240 **4EL/3460**	0,119 3 150 **4EL/3460**	0,17 4 500 **4EL/3460**	–	–	–	–	–	3550	1 250	**0,355**
	3150	0,047 1 320 **4EL/3296**	0,057 1 600 **4EL/3296**	–	–	–	0,239 6 300 **4EL/3094**	0,341 9 000 **4EL/3094**	–	0,474 12 500 **4EL/3094**	–	3150	1 120	



$n_{N2} \times L_h$	i_N	Gear reducer size P_{N2} kW M_{N2} N m ... / i 030A	042A	060A	085A	125A	180A	250A	355A	500A	710A	i_N	n_1 min^{-1}	n_{N2}
4 500	2500	–	–	–	–	–	–	–	–	–	–	2500	1 120	**0,45**
	2240	1,19 26 590 **4EL/2338**	–	–	–	–	–	–	–	–	–	2240	1 000	
	2000	1,39 28 000 **4EL/1902**	–	–	–	–	–	–	–	–	–	2000	900	
	1800	–	2 40 000 **4EL/1673**	2,61 56 000 **4EL/1796**	3,71 80 000 **4EL/1808**	5,1 112 000 **4EL/1852**	–	–	–	–	–	1800	800	
	1600	1,28 28 000 **4EL/1621**	1,97 40 000 **4EL/1509**	2,57 56 000 **4EL/1621**	3,67 80 000 **4EL/1621**	5,5 112 000 **4EL/1507**	7,1 160 000 **4EL/1670**	–	–	–	–	1600	710	
	1400	1,36 30 500 **4EL/1482**	1,94 40 000 **4EL/1361**	2,53 56 000 **4EL/1462**	3,59 80 000 **4EL/1471**	5,2 112 000 **4EL/1423**	–	–	16,8 335 000 **4EL/1314**	–	–	1400	630	
	1250	1,46 31 500 **4EL/1263**	2,04 45 000 **4EL/1291**	2,64 56 000 **4EL/1245**	4,13 90 000 **4EL/1278**	5,1 112 000 **4EL/1284**	7,3 160 000 **4EL/1283**	10,8 236 000 **4EL/1283**	16,6 335 000 **4EL/1186**	21,2 475 000 **4EL/1312**	–	1250	560	
	1120	1,33 30 620 **4EL/1206**	1,81 40 000 **4EL/1160**	2,61 56 000 **4EL/1124**	3,73 80 000 **4EL/1124**	5,1 112 000 **4EL/1160**	7,3 160 000 **4EL/1150**	10,7 236 000 **4EL/1150**	16,4 335 000 **4EL/1071**	22,2 475 630 **4EL/1122**	–	1120	500	
	1000	1,44 31 500 **4EL/1028**	2,02 45 000 **4EL/1051**	2,89 63 000 **4EL/1028**	4,08 90 000 **4EL/1040**	5 112 000 **4EL/1046**	8,6 180 000 **4EL/984**	12,6 265 000 **4EL/990**	17,4 375 000 **4EL/1014**	22,2 475 000 **4EL/1008**	29,5 630 000 **4EL/1008**	1000	450	
	900	1,51 31 500 **4EL/876**	2,11 45 000 **4EL/895**	3,01 63 000 **4EL/876**	4,26 90 000 **4EL/886**	5,7 125 000 **4EL/914**	8,5 180 000 **4EL/888**	12,5 265 000 **4EL/888**	15,4 335 000 **4EL/911**	24,3 530 000 **4EL/914**	33,8 695 380 **4EL/862**	900	400	
	800	1,4 31 500 **4EL/836**	2,02 45 000 **4EL/828**	2,8 63 000 **4EL/836**	3,95 90 000 **4EL/846**	5,6 125 000 **4EL/825**	8,4 180 000 **4EL/800**	12,2 265 000 **4EL/806**	17,4 375 000 **4EL/800**	25,2 530 000 **4EL/782**	33,3 697 140 **4EL/778**	800	355	
	710	1,46 31 500 **4EL/713**	2,1 45 000 **4EL/706**	2,92 63 000 **4EL/713**	4,12 90 000 **4EL/721**	5,8 125 000 **4EL/706**	8,2 180 000 **4EL/722**	12,1 265 000 **4EL/722**	17,6 375 000 **4EL/703**	24,9 530 000 **4EL/703**	33,3 710 000 **4EL/703**	710	315	
	630	1,4 31 500 **4EL/659**	2,22 45 000 **4EL/595**	3,04 63 000 **4EL/607**	4 90 000 **4EL/659**	5,8 125 000 **4EL/634**	8,4 179 240 **4EL/624**	12,2 265 000 **4EL/635**	17,9 375 000 **4EL/614**	24,7 530 000 **4EL/630**	33,1 710 000 **4EL/630**	630	280	
	560	1,47 31 500 **4EL/562**	2,12 45 000 **4EL/556**	2,94 63 000 **4EL/562**	4,19 90 000 **4EL/562**	5,7 125 000 **4EL/572**	8,4 180 000 **4EL/563**	12,3 265 000 **4EL/563**	17,7 375 000 **4EL/554**	24,4 530 000 **4EL/568**	32,7 710 000 **4EL/568**	560	250	
	500	1,54 31 500 **4EL/479**	2,16 45 000 **4EL/489**	3,09 63 000 **4EL/479**	4,41 90 000 **4EL/479**	5,9 125 000 **4EL/500**	8,8 180 000 **4EL/479**	12,8 265 000 **4EL/485**	17,6 375 000 **4EL/501**	25,3 530 000 **4EL/491**	33,3 710 000 **4EL/500**	500	224	
	450	1,49 31 500 **4EL/443**	2,08 45 000 **4EL/453**	2,98 63 000 **4EL/443**	4,26 90 000 **4EL/443**	5,8 125 000 **4EL/451**	8,5 180 000 **4EL/444**	12,5 265 000 **4EL/444**	17,4 375 000 **4EL/452**	25,1 530 000 **4EL/443**	33,2 710 000 **4EL/448**	450	200	
	400	1,57 31 500 **4EL/377**	2,2 45 000 **4EL/386**	3,15 63 000 **4EL/377**	4,44 90 000 **4EL/382**	6,1 125 000 **4EL/386**	9 180 000 **4EL/378**	13,1 265 000 **4EL/382**	18,3 375 000 **4EL/386**	23,8 530 000 **4EL/420**	31,9 710 000 **4EL/420**	400	180	
	355	1,36 28 000 **4EL/344**	2,32 45 000 **4EL/325**	2,73 56 000 **4EL/344**	3,9 80 000 **4EL/344**	5,9 125 000 **4EL/356**	8,5 179 130 **4EL/353**	12,3 265 000 **4EL/360**	17,6 375 000 **4EL/356**	25,4 530 000 **4EL/349**	31,4 710 000 **4EL/379**	355	160	
	315	1,45 31 500 **4EL/318**	2,17 45 000 **4EL/304**	2,87 62 300 **4EL/318**	4,15 90 000 **4EL/318**	5,6 125 000 **4EL/325**	8,3 180 000 **4EL/319**	12,1 265 000 **4EL/322**	16,9 375 000 **4EL/326**	24,1 530 000 **4EL/323**	29,8 710 000 **4EL/349**	315	140	
	280	1,39 31 500 **4EL/297**	2,15 45 000 **4EL/274**	2,77 63 000 **4EL/297**	3,96 90 000 **4EL/297**	5,5 125 000 **4EL/300**	7,9 180 000 **4EL/298**	11,6 265 000 **4EL/298**	16,4 375 000 **4EL/300**	23,2 530 000 **4EL/299**	31,1 710 000 **4EL/299**	280	125	
	250	1,47 31 500 **4EL/251**	2,06 45 000 **4EL/256**	2,95 63 000 **4EL/251**	4,21 90 000 **4EL/251**	5,7 125 000 **4EL/256**	8,4 180 000 **4EL/251**	12,4 265 000 **4EL/251**	17,1 375 000 **4EL/257**	24,7 530 000 **4EL/252**	–	250	112	
	250	1,32 28 000 **3EL/249**	1,76 34 810 **3EL/232**	2,48 52 700 **3EL/249**	3,96 80 000 **3EL/237**	5,4 112 000 **3EL/243**	–	–	–	–	–	250	112	
3 550	3550	–	–	–	–	–	–	–	–	–	–	3550	1 250	**0,355**
	3150	–	–	–	–	–	–	–	–	–	–	3150	1 120	

3



$n_{N2} \times L_h$	i_N	Gear reducer size P_{N2} kW M_{N2} N m ... / i 001A	002A	003A	004A	006A	009A	012A	015A	018A	021A	i_N	n_1 min^{-1}	n_{N2}
3 550	2800	0,05 1 320 **4EL/2750**	0,072 1 900 **4EL/2750**	0,094 2 650 **4EL/2947**	0,125 3 530 **4EL/2947**	0,177 4 980 **4EL/2947**	–	–	0,38 10 600 **4EL/2921**	–	–	2800	1 000	**0,355**
	2500	0,052 1 320 **4EL/2377**	0,075 1 900 **4EL/2377**	0,102 2 650 **4EL/2459**	0,147 3 750 **4EL/2399**	0,208 5 300 **4EL/2399**	0,251 7 010 **4EL/2636**	0,353 9 880 **4EL/2636**	0,447 12 500 **4EL/2636**	0,498 13 940 **4EL/2636**	0,59 15 000 **4EL/2377**	2500	900	
	2240	0,062 1 600 **4EL/2168**	0,069 1 790 **4EL/2168**	0,104 2 880 **4EL/2324**	– –	– –	0,293 7 500 **4EL/2145**	0,414 10 600 **4EL/2145**	0,488 12 500 **4EL/2145**	0,59 15 000 **4EL/2145**	0,7 18 000 **4EL/2145**	2240	800	
	2000	– –	– –	0,098 2 650 **4EL/2001**	0,139 3 750 **4EL/2001**	0,193 5 300 **4EL/2043**	0,27 6 920 **4EL/1901**	0,381 9 750 **4EL/1901**	– –	– –	– –	2000	710	
	1800	0,056 1 600 **4EL/1874**	0,079 2 240 **4EL/1874**	0,11 3 150 **4EL/1891**	0,143 3 750 **4EL/1730**	0,202 5 300 **4EL/1730**	0,276 7 500 **4EL/1790**	0,383 10 600 **4EL/1827**	0,451 12 500 **4EL/1827**	0,55 15 000 **4EL/1790**	0,65 18 000 **4EL/1827**	1800	630	
	1600	0,06 1 600 **4EL/1564**	0,084 2 240 **4EL/1564**	0,115 3 150 **4EL/1611**	0,164 4 500 **4EL/1611**	0,203 5 570 **4EL/1611**	0,283 8 150 **4EL/1691**	0,399 11 500 **4EL/1691**	0,52 15 000 **4EL/1691**	0,58 15 000 **4EL/1525**	0,69 18 000 **4EL/1525**	1600	560	
	1400	0,062 1 600 **4EL/1351**	0,087 2 240 **4EL/1351**	0,121 3 150 **4EL/1364**	0,175 4 500 **4EL/1344**	0,245 6 300 **4EL/1344**	0,327 9 000 **4EL/1441**	0,44 12 110 **4EL/1441**	0,55 15 000 **4EL/1441**	0,62 17 080 **4EL/1441**	0,72 18 000 **4EL/1318**	1400	500	
	1250	0,06 1 600 **4EL/1249**	0,084 2 240 **4EL/1249**	0,117 3 150 **4EL/1270**	0,165 4 450 **4EL/1270**	0,2 5 300 **4EL/1248**	0,353 9 000 **4EL/1202**	0,397 10 600 **4EL/1259**	0,465 12 500 **4EL/1267**	0,56 15 000 **4EL/1267**	0,67 18 000 **4EL/1267**	1250	450	
	1120	0,059 1 600 **4EL/1128**	0,083 2 240 **4EL/1128**	0,118 3 150 **4EL/1122**	0,168 4 500 **4EL/1122**	0,235 6 300 **4EL/1122**	0,332 9 000 **4EL/1136**	0,447 12 500 **4EL/1172**	0,54 15 000 **4EL/1172**	0,64 18 000 **4EL/1172**	0,76 21 200 **4EL/1172**	1120	400	
	1000	0,057 1 600 **4EL/1043**	0,08 2 240 **4EL/1043**	0,119 3 150 **4EL/984**	0,173 4 500 **4EL/970**	0,242 6 300 **4EL/970**	0,335 9 000 **4EL/999**	0,465 12 500 **4EL/999**	0,56 15 000 **4EL/999**	0,67 18 000 **4EL/999**	0,79 21 200 **4EL/999**	1000	355	
	900	0,059 1 600 **4EL/901**	0,082 2 240 **4EL/901**	0,114 3 150 **4EL/909**	0,162 4 500 **4EL/916**	0,227 6 300 **4EL/916**	0,321 9 000 **4EL/924**	0,446 12 500 **4EL/924**	0,59 15 000 **4EL/846**	0,7 18 000 **4EL/846**	0,83 21 200 **4EL/846**	900	315	
	800	0,06 1 600 **4EL/779**	0,084 2 240 **4EL/779**	0,118 3 150 **4EL/786**	0,157 4 500 **4EL/838**	0,22 6 300 **4EL/838**	0,335 9 000 **4EL/788**	0,465 12 500 **4EL/788**	0,56 15 000 **4EL/788**	0,67 18 000 **4EL/788**	0,77 20 610 **4EL/788**	800	280	
	710	0,058 1 600 **4EL/720**	0,081 2 240 **4EL/720**	0,113 3 150 **4EL/732**	0,161 4 500 **4EL/732**	0,225 6 300 **4EL/732**	0,327 9 000 **4EL/720**	0,454 12 500 **4EL/720**	0,55 15 000 **4EL/720**	0,65 18 000 **4EL/720**	0,77 21 200 **4EL/720**	710	250	
	630	0,06 1 600 **4EL/622**	0,084 2 240 **4EL/622**	0,118 3 150 **4EL/628**	0,173 4 500 **4EL/611**	0,242 6 300 **4EL/611**	0,321 9 000 **4EL/657**	0,446 12 500 **4EL/657**	0,54 15 000 **4EL/657**	0,64 18 000 **4EL/657**	0,76 21 200 **4EL/657**	630	224	
	560	0,061 1 600 **4EL/546**	0,086 2 240 **4EL/546**	0,117 3 150 **4EL/566**	0,166 4 500 **4EL/566**	0,233 6 300 **4EL/566**	0,332 9 000 **4EL/568**	0,461 12 500 **4EL/568**	0,55 15 000 **4EL/568**	0,66 18 000 **4EL/568**	0,78 21 200 **4EL/568**	560	200	
	500	0,061 1 600 **4EL/497**	0,085 2 240 **4EL/497**	0,115 3 150 **4EL/517**	0,164 4 500 **4EL/517**	0,23 6 300 **4EL/517**	0,327 9 000 **4EL/518**	0,455 12 500 **4EL/518**	0,55 15 000 **4EL/518**	0,65 18 000 **4EL/518**	0,77 21 200 **4EL/518**	500	180	
	450	0,06 1 600 **4EL/445**	0,084 2 240 **4EL/445**	0,117 3 150 **4EL/452**	0,167 4 500 **4EL/452**	0,233 6 300 **4EL/452**	0,337 9 000 **4EL/448**	0,468 12 500 **4EL/448**	0,56 15 000 **4EL/448**	0,67 18 000 **4EL/448**	0,79 21 200 **4EL/448**	450	160	
	400	0,056 1 600 **4EL/420**	0,078 2 240 **4EL/420**	0,11 3 150 **4EL/422**	0,156 4 500 **4EL/422**	0,219 6 300 **4EL/422**	0,327 9 000 **4EL/404**	0,454 12 500 **4EL/404**	0,54 15 000 **4EL/404**	0,65 18 000 **4EL/404**	0,77 21 200 **4EL/404**	400	140	
	355	0,059 1 600 **4EL/356**	0,082 2 240 **4EL/356**	0,116 3 150 **4EL/357**	0,165 4 500 **4EL/357**	0,231 6 300 **4EL/357**	0,329 9 000 **4EL/358**	0,457 12 500 **4EL/358**	0,55 15 000 **4EL/358**	0,66 18 000 **4EL/358**	0,78 21 200 **4EL/358**	355	125	
	315	0,061 1 600 **4EL/306**	0,078 2 020 **4EL/306**	0,116 3 150 **4EL/317**	0,166 4 500 **4EL/317**	0,233 6 300 **4EL/317**	0,326 9 000 **4EL/323**	0,453 12 500 **4EL/323**	0,54 15 000 **4EL/323**	0,65 18 000 **4EL/323**	0,78 21 200 **4EL/318**	315	112	



n_{N2} x L_h	i_N	Gear reducer size P_{N2} kW M_{N2} N m ... / i **030A**	**042A**	**060A**	**085A**	**125A**	**180A**	**250A**	**355A**	**500A**	**710A**	i_N	n_1 min^{-1}	n_{N2}
3 550	2800	–	–	–	–	–	–	–	–	–	–	2800	1 000	**0,355**
	2500	–	–	–	–	–	–	–	–	–	–	2500	900	
	2240	0,99 27 500 **4EL/2338**	–	–	–	–	–	–	–	–	–	2240	800	
	2000	1,09 28 000 **4EL/1902**	–	–	–	–	–	–	–	–	–	2000	710	
	1800	–	1,58 40 000 **4EL/1673**	2,06 56 000 **4EL/1796**	2,92 80 000 **4EL/1808**	3,99 112 000 **4EL/1852**	–	–	–	–	–	1800	630	
	1600	1,01 28 000 **4EL/1621**	1,55 40 000 **4EL/1509**	2,03 56 000 **4EL/1621**	2,89 80 000 **4EL/1621**	4,36 112 000 **4EL/1507**	5,6 160 000 **4EL/1670**	–	–	–	–	1600	560	
	1400	1,11 31 500 **4EL/1482**	1,54 40 000 **4EL/1361**	2,01 56 000 **4EL/1462**	2,85 80 000 **4EL/1471**	4,12 112 000 **4EL/1423**	–	–	13,3 335 000 **4EL/1314**	–	–	1400	500	
	1250	1,18 31 500 **4EL/1263**	1,64 45 000 **4EL/1291**	2,12 56 000 **4EL/1245**	3,32 90 000 **4EL/1278**	4,11 112 000 **4EL/1284**	5,9 160 000 **4EL/1283**	8,7 236 000 **4EL/1283**	13,3 335 000 **4EL/1186**	17,1 475 000 **4EL/1312**	–	1250	450	
	1120	1,09 31 500 **4EL/1206**	1,44 40 000 **4EL/1160**	2,09 56 000 **4EL/1124**	2,98 80 000 **4EL/1124**	4,05 112 000 **4EL/1160**	5,8 160 000 **4EL/1150**	8,6 236 000 **4EL/1150**	13,1 335 000 **4EL/1071**	18,4 491 970 **4EL/1122**	–	1120	400	
	1000	1,14 31 500 **4EL/1028**	1,59 45 000 **4EL/1051**	2,28 63 000 **4EL/1028**	3,22 90 000 **4EL/1040**	3,98 112 000 **4EL/1046**	6,8 180 000 **4EL/984**	9,9 265 000 **4EL/990**	13,7 375 000 **4EL/1014**	17,5 475 000 **4EL/1008**	23,2 630 000 **4EL/1008**	1000	355	
	900	1,19 31 500 **4EL/876**	1,66 45 000 **4EL/895**	2,37 63 000 **4EL/876**	3,35 90 000 **4EL/886**	4,51 125 000 **4EL/914**	6,7 180 000 **4EL/888**	9,8 265 000 **4EL/888**	12,1 335 000 **4EL/911**	19,1 530 000 **4EL/914**	27,2 710 000 **4EL/862**	900	315	
	800	1,1 31 500 **4EL/836**	1,59 45 000 **4EL/828**	2,21 63 000 **4EL/836**	3,12 90 000 **4EL/846**	4,44 125 000 **4EL/825**	6,6 180 000 **4EL/800**	9,6 265 000 **4EL/806**	13,7 375 000 **4EL/800**	19,9 530 000 **4EL/782**	26,8 710 000 **4EL/778**	800	280	
	710	1,16 31 500 **4EL/713**	1,67 45 000 **4EL/706**	2,31 63 000 **4EL/713**	3,27 90 000 **4EL/721**	4,64 125 000 **4EL/706**	6,5 180 000 **4EL/722**	9,6 265 000 **4EL/722**	14 375 000 **4EL/703**	19,7 530 000 **4EL/703**	26,5 710 000 **4EL/703**	710	250	
	630	1,12 31 500 **4EL/659**	1,78 45 000 **4EL/595**	2,43 63 000 **4EL/607**	3,2 90 000 **4EL/659**	4,63 125 000 **4EL/634**	6,8 180 000 **4EL/624**	9,8 265 000 **4EL/635**	14,3 375 000 **4EL/614**	19,7 530 000 **4EL/630**	26,4 710 000 **4EL/630**	630	224	
	560	1,17 31 500 **4EL/562**	1,69 45 000 **4EL/556**	2,35 63 000 **4EL/562**	3,36 90 000 **4EL/562**	4,58 125 000 **4EL/572**	6,7 180 000 **4EL/563**	9,9 265 000 **4EL/563**	14,2 375 000 **4EL/554**	19,5 530 000 **4EL/568**	26,2 710 000 **4EL/568**	560	200	
	500	1,24 31 500 **4EL/479**	1,73 45 000 **4EL/489**	2,48 63 000 **4EL/479**	3,54 90 000 **4EL/479**	4,72 125 000 **4EL/500**	7,1 180 000 **4EL/479**	10,3 265 000 **4EL/485**	14,1 375 000 **4EL/501**	20,4 530 000 **4EL/491**	26,8 710 000 **4EL/500**	500	180	
	450	1,19 31 500 **4EL/443**	1,67 45 000 **4EL/453**	2,38 63 000 **4EL/443**	3,4 90 000 **4EL/443**	4,64 125 000 **4EL/451**	6,8 180 000 **4EL/444**	10 265 000 **4EL/444**	13,9 375 000 **4EL/452**	20,1 530 000 **4EL/443**	26,6 710 000 **4EL/448**	450	160	
	400	1,22 31 500 **4EL/377**	1,71 45 000 **4EL/386**	2,45 63 000 **4EL/377**	3,46 90 000 **4EL/382**	4,75 125 000 **4EL/386**	7 180 000 **4EL/378**	10,2 265 000 **4EL/382**	14,2 375 000 **4EL/386**	18,5 530 000 **4EL/420**	24,8 710 000 **4EL/420**	400	140	
	355	1,07 28 000 **4EL/344**	1,81 45 000 **4EL/325**	2,13 56 000 **4EL/344**	3,05 80 000 **4EL/344**	4,6 125 000 **4EL/356**	6,7 180 000 **4EL/353**	9,6 265 000 **4EL/360**	13,8 375 000 **4EL/356**	19,9 530 000 **4EL/349**	24,5 710 000 **4EL/379**	355	125	
	315	1,16 31 500 **4EL/318**	1,74 45 000 **4EL/304**	2,3 62 300 **4EL/318**	3,32 90 000 **4EL/318**	4,51 125 000 **4EL/325**	6,6 180 000 **4EL/319**	9,6 265 000 **4EL/322**	13,5 375 000 **4EL/326**	19,2 530 000 **4EL/323**	23,9 710 000 **4EL/349**	315	112	

3.4 - Bevel helical gear reducer selection tables



$n_{N2} \times L_h$	i_N	Gear reducer size P_{N2} kW M_{N2} N m ... / i 001A	002A	003A	004A	006A	009A	012A	015A	018A	021A	i_N	n_1 min^{-1}	n_{N2}
2 240 000	12,5	16,9 757 **2EB/13,2**	23,2 1 050 **2EB/13,2**	31,8 1 440 **2EB/13,2**	45,7 2 060 **2EB/13,2**	52 2 360 **2EB/13,2**	– 4 200 **2EB/13,2**	– 4 550 **2EB/13,2**	– 4 550 **2EB/13,2**	– 7 450 **2EB/13,2**	– 9 380 **2EB/13,2**	12,5	2 800	**224**
	11,2	17,9 758 **2EB/11,1**	18,7 790 **2EB/11,1**	34,9 1 480 **2EB/11,1**	38,8 1 650 **2EB/11,1**	38,8 1 650 **2EB/11,1**	– 3 160 **2EB/11,1**	– 3 160 **2EB/11,1**	– 3 160 **2EB/11,1**	– 6 500 **2EB/11,1**	– 6 500 **2EB/11,1**	11,2	2 500	
	10	17 754 **2EB/10,4**	21,6 959 **2EB/10,4**	33,1 1 470 **2EB/10,4**	44,8 1 990 **2EB/10,4**	44,8 1 990 **2EB/10,4**	86 3 840 **2EB/10,4**	86 3 840 **2EB/10,4**	86 3 840 **2EB/10,4**	– 7 910 **2EB/10,4**	– 7 910 **2EB/10,4**	10	2 240	
	9	18 756 **2EB/8,79**	19,9 836 **2EB/8,79**	35,1 1 470 **2EB/8,79**	41,4 1 740 **2EB/8,79**	41,4 1 740 **2EB/8,79**	80 3 340 **2EB/8,79**	80 3 340 **2EB/8,79**	80 3 340 **2EB/8,79**	– 6 890 **2EB/8,79**		9	2 000	
2 000 000	14	12,6 665 **2EB/15,5**	17,7 938 **2EB/15,5**	25 1 320 **2EB/15,5**	35,2 1 870 **2EB/15,5**	49,6 2 630 **2EB/15,5**	– 3 710 **2EB/15,5**	– 5 230 **2EB/15,5**	– 5 040 **2EB/14,7**	– 7 370 **2EB/15,5**	– 9 140 **2EB/14,7**	14	2 800	**200**
	12,5	15,6 783 **2EB/13,2**	21,4 1 080 **2EB/13,2**	29,4 1 490 **2EB/13,2**	42,2 2 130 **2EB/13,2**	48,4 2 450 **2EB/13,2**	– 4 350 **2EB/13,2**	– 4 710 **2EB/13,2**	– 4 710 **2EB/13,2**	– 7 710 **2EB/13,2**	– 9 700 **2EB/13,2**	12,5	2 500	
	11,2	16,6 783 **2EB/11,1**	17,3 817 **2EB/11,1**	32,3 1 530 **2EB/11,1**	36 1 700 **2EB/11,1**	36 1 700 **2EB/11,1**	69 3 270 **2EB/11,1**	69 3 270 **2EB/11,1**	69 3 270 **2EB/11,1**	– 6 720 **2EB/11,1**	– 6 720 **2EB/11,1**	11,2	2 240	
	10	15,7 781 **2EB/10,4**	19,9 992 **2EB/10,4**	30,5 1 520 **2EB/10,4**	41,4 2 060 **2EB/10,4**	41,4 2 060 **2EB/10,4**	80 3 970 **2EB/10,4**	80 3 970 **2EB/10,4**	80 3 970 **2EB/10,4**	– 8 180 **2EB/10,4**	– 8 180 **2EB/10,4**	10	2 000	
	9	16,7 780 **2EB/8,79**	18,5 863 **2EB/8,79**	32,6 1 520 **2EB/8,79**	38,4 1 790 **2EB/8,79**	38,4 1 790 **2EB/8,79**	74 3 450 **2EB/8,79**	74 3 450 **2EB/8,79**	74 3 450 **2EB/8,79**	152 7 110 **2EB/8,79**		9	1 800	
1 800 000	16	13,9 790 **2EB/16,7**	19,7 1 120 **2EB/16,7**	27,1 1 540 **2EB/16,7**	38,9 2 210 **2EB/16,7**	42 2 390 **2EB/16,7**	– 4 460 **2EB/16,7**	– 4 600 **2EB/16,7**	– 4 600 **2EB/16,7**	– 8 850 **2EB/16,7**	– 9 450 **2EB/16,7**	16	2 800	**180**
	14	11,3 670 **2EB/15,5**	15,9 945 **2EB/15,5**	22,4 1 330 **2EB/15,5**	31,6 1 880 **2EB/15,5**	44,6 2 650 **2EB/15,5**	– 3 730 **2EB/15,5**	– 5 260 **2EB/15,5**	– 5 220 **2EB/14,7**	– 7 420 **2EB/15,5**	– 9 210 **2EB/14,7**	14	2 500	
	12,5	14,4 809 **2EB/13,2**	19,8 1 120 **2EB/13,2**	27,2 1 540 **2EB/13,2**	39,1 2 210 **2EB/13,2**	44,8 2 530 **2EB/13,2**	79 4 450 **2EB/13,2**	86 4 860 **2EB/13,2**	86 4 860 **2EB/13,2**	– 7 970 **2EB/13,2**	– 10 030 **2EB/13,2**	12,5	2 240	
	11,2	15,3 811 **2EB/11,1**	16 845 **2EB/11,1**	29,8 1 580 **2EB/11,1**	33,2 1 760 **2EB/11,1**	33,2 1 760 **2EB/11,1**	64 3 380 **2EB/11,1**	64 3 380 **2EB/11,1**	64 3 380 **2EB/11,1**	– 6 950 **2EB/11,1**	– 6 950 **2EB/11,1**	11,2	2 000	
	10	14,6 806 **2EB/10,4**	18,5 1 020 **2EB/10,4**	28,4 1 570 **2EB/10,4**	38,4 2 130 **2EB/10,4**	38,4 2 130 **2EB/10,4**	74 4 100 **2EB/10,4**	74 4 100 **2EB/10,4**	74 4 100 **2EB/10,4**	152 8 440 **2EB/10,4**	152 8 440 **2EB/10,4**	10	1 800	
	9	15,4 808 **2EB/8,79**	17 894 **2EB/8,79**	30 1 580 **2EB/8,79**	35,4 1 860 **2EB/8,79**	35,4 1 860 **2EB/8,79**	68 3 580 **2EB/8,79**	68 3 580 **2EB/8,79**	68 3 580 **2EB/8,79**	140 7 370 **2EB/8,79**		9	1 600	
1 600 000	16	12,8 818 **2EB/16,7**	18,2 1 160 **2EB/16,7**	25 1 590 **2EB/16,7**	35,9 2 290 **2EB/16,7**	38,8 2 480 **2EB/16,7**	– 4 490 **2EB/16,7**	– 4 760 **2EB/16,7**	– 4 760 **2EB/16,7**	– 9 160 **2EB/16,7**	– 9 780 **2EB/16,7**	16	2 500	**160**
	14	10,2 675 **2EB/15,5**	14,4 951 **2EB/15,5**	20,2 1 340 **2EB/15,5**	28,5 1 890 **2EB/15,5**	40,3 2 670 **2EB/15,5**	57 3 760 **2EB/15,5**	80 5 300 **2EB/15,5**	86 5 390 **2EB/14,7**	– 7 470 **2EB/15,5**	– 9 270 **2EB/14,7**	14	2 240	
	12,5	13,3 837 **2EB/13,2**	18,3 1 160 **2EB/13,2**	25,2 1 590 **2EB/13,2**	36,1 2 280 **2EB/13,2**	41,4 2 620 **2EB/13,2**	71 4 480 **2EB/13,2**	80 5 030 **2EB/13,2**	80 5 030 **2EB/13,2**	– 8 240 **2EB/13,2**	– 10 370 **2EB/13,2**	12,5	2 000	
	11,2	14,2 837 **2EB/11,1**	14,8 872 **2EB/11,1**	27,7 1 630 **2EB/11,1**	30,9 1 820 **2EB/11,1**	30,9 1 820 **2EB/11,1**	59 3 490 **2EB/11,1**	59 3 490 **2EB/11,1**	59 3 490 **2EB/11,1**	122 7 170 **2EB/11,1**	122 7 170 **2EB/11,1**	11,2	1 800	
	10	13,4 835 **2EB/10,4**	17 1 060 **2EB/10,4**	26,1 1 630 **2EB/10,4**	35,4 2 200 **2EB/10,4**	35,4 2 200 **2EB/10,4**	68 4 240 **2EB/10,4**	68 4 240 **2EB/10,4**	68 4 240 **2EB/10,4**	140 8 750 **2EB/10,4**	140 8 750 **2EB/10,4**	10	1 600	
	9	14 841 **2EB/8,79**	15,5 931 **2EB/8,79**	27,4 1 640 **2EB/8,79**	32,2 1 930 **2EB/8,79**	32,2 1 930 **2EB/8,79**	62 3 720 **2EB/8,79**	62 3 720 **2EB/8,79**	62 3 720 **2EB/8,79**	128 7 670 **2EB/8,79**		9	1 400	
1 400 000	20	10,1 675 **2EB/19,6**	14,2 952 **2EB/19,6**	20,1 1 340 **2EB/19,6**	28,3 1 890 **2EB/19,6**	39,9 2 670 **2EB/19,6**	– 3 760 **2EB/19,6**	– 5 300 **2EB/19,6**	– 5 100 **2EB/18,5**	– 7 480 **2EB/19,6**	– 9 270 **2EB/18,5**	20	2 800	**140**
	16	11,9 845 **2EB/16,7**	16,9 1 200 **2EB/16,7**	23,1 1 650 **2EB/16,7**	32,9 2 340 **2EB/16,7**	36 2 560 **2EB/16,7**	63 4 520 **2EB/16,7**	69 4 920 **2EB/16,7**	69 4 920 **2EB/16,7**	– 9 250 **2EB/16,7**	– 10 110 **2EB/16,7**	16	2 240	
	14	9,2 679 **2EB/15,5**	12,9 958 **2EB/15,5**	18,2 1 350 **2EB/15,5**	25,7 1 900 **2EB/15,5**	36,2 2 680 **2EB/15,5**	51 3 790 **2EB/15,5**	72 5 340 **2EB/15,5**	80 5 580 **2EB/14,7**	– 7 530 **2EB/15,5**	– 9 330 **2EB/14,7**	14	2 000	



$n_{N2} \times L_h$	i_N	Gear reducer size P_{N2} kW M_{N2} N m ... / i **030A**	**042A**	**060A**	**085A**	**125A**	**180A**	**250A**	**355A**	**500A**	**710A**	i_N	n_1 min^{-1}	n_{N2}
2 240 000		–	–	–	–	–						12,5	2 800	**224**
	12,5	9 300 **2EB/13,1**	16 850 **2EB/12,2**	18 100 **2EB/13,1**	31 830 **2EB/13,2**	31 830 **2EB/13,2**	–	–	–	–	–			
												11,2	2 500	
	11,2	–	–	–	–	–	–	–	–	–	–			
		–	–	–	–	–						10	2 240	
	10	7 750 **2EB/10,2**	15 410 **2EB/10,5**	15 080 **2EB/10,2**	26 830 **2EB/10,4**	26 830 **2EB/10,4**	–	–	–	–	–			
												9	2 000	
	9	–	–	–	–	–	–	–	–	–	–			
2 000 000												14	2 800	**200**
	14	–	–	–	–	–	–	–	–	–	–			
		–	–	–	–	–						12,5	2 500	
	12,5	9 620 **2EB/13,1**	17 440 **2EB/12,2**	18 720 **2EB/13,1**	32 930 **2EB/13,2**	32 930 **2EB/13,2**	–	–	–	–	–			
												11,2	2 240	
	11,2	–	–	–	–	–	–	–	–	–	–			
		–	–	–	–	–						10	2 000	
	10	8 020 **2EB/10,2**	15 950 **2EB/10,5**	15 600 **2EB/10,2**	27 760 **2EB/10,4**	27 760 **2EB/10,4**	–	–	–	–	–			
												9	1 800	
	9	–	–	–	–	–	–	–	–	–	–			
1 800 000		–	–	–	–	–						16	2 800	**180**
	16	9 370 **2EB/16,6**	17 010 **2EB/15,4**	18 270 **2EB/16,6**	32 320 **2EB/16,7**	32 320 **2EB/16,7**	–	–	–	–	–			
												14	2 500	
	14	–	–	–	–	–	–	–	–	–	–			
		–	–	–	–	–						12,5	2 240	
	12,5	9 940 **2EB/13,1**	18 020 **2EB/12,2**	19 350 **2EB/13,1**	34 030 **2EB/13,2**	34 030 **2EB/13,2**	–	–	–	–	–			
												11,2	2 000	
	11,2	–	–	–	–	–	–	–	–	–	–			
		152	–	–	–	–						10	1 800	
	10	8 270 **2EB/10,2**	16 460 **2EB/10,5**	16 100 **2EB/10,2**	28 650 **2EB/10,4**	28 650 **2EB/10,4**	–	–	–	–	–			
												9	1 600	
	9	–	–	–	–	–	–	–	–	–	–			
1 600 000		–	–	–	–	–						16	2 500	**160**
	16	9 700 **2EB/16,6**	17 600 **2EB/15,4**	18 900 **2EB/16,6**	33 430 **2EB/16,7**	33 430 **2EB/16,7**	–	–	–	–	–			
												14	2 240	
	14	–	–	–	–	–	–	–	–	–	–			
		–	–	–	–	–						12,5	2 000	
	12,5	10 290 **2EB/13,1**	18 640 **2EB/12,2**	20 020 **2EB/13,1**	35 210 **2EB/13,2**	35 210 **2EB/13,2**	–	–	–	–	–			
												11,2	1 800	
	11,2	–	–	–	–	–	–	–	–	–	–			
		140	–	–	–	–						10	1 600	
	10	8 570 **2EB/10,2**	17 050 **2EB/10,5**	16 680 **2EB/10,2**	29 680 **2EB/10,4**	29 680 **2EB/10,4**	–	–	–	–	–			
												9	1 400	
	9	–	–	–	–	–	–	–	–	–	–			
1 400 000		–	–	–	–	–						20	2 800	**140**
	20	9 640 **2EB/21**	17 460 **2EB/19,6**	18 750 **2EB/21**	27 150 **2EB/21,2**	27 150 **2EB/21,2**	–	–	–	–	–			
		–	–	–	–	–						16	2 240	
	16	10 020 **2EB/16,6**	18 190 **2EB/15,4**	19 540 **2EB/16,6**	34 550 **2EB/16,7**	34 550 **2EB/16,7**	–	–	–	–	–			
												14	2 000	
	14	–	–	–	–	–	–	–	–	–	–			



$n_{N2} \times L_h$	i_N	Gear reducer size P_{N2} kW M_{N2} N m ... / i 001A	002A	003A	004A	006A	009A	012A	015A	018A	021A	i_N	n_1 min^{-1}	n_{N2}
1 400 000	12,5	12,4 864 **2EB/13,2**	17 1 190 **2EB/13,2**	23,4 1 640 **2EB/13,2**	33,3 2 340 **2EB/13,2**	38,4 2 700 **2EB/13,2**	64 4 510 **2EB/13,2**	74 5 190 **2EB/13,2**	74 5 190 **2EB/13,2**	122 8 510 **2EB/13,2**	152 10 710 **2EB/13,2**	12,5	1 800	**140**
	11,2	13,1 867 **2EB/11,1**	13,6 904 **2EB/11,1**	25,5 1 690 **2EB/11,1**	28,4 1 880 **2EB/11,1**	28,4 1 880 **2EB/11,1**	55 3 620 **2EB/11,1**	55 3 620 **2EB/11,1**	55 3 620 **2EB/11,1**	112 7 430 **2EB/11,1**	112 7 430 **2EB/11,1**	11,2	1 600	
	10	12,2 869 **2EB/10,4**	15,5 1 100 **2EB/10,4**	23,8 1 690 **2EB/10,4**	32,2 2 290 **2EB/10,4**	32,2 2 290 **2EB/10,4**	62 4 420 **2EB/10,4**	62 4 420 **2EB/10,4**	62 4 420 **2EB/10,4**	128 9 100 **2EB/10,4**	128 9 100 **2EB/10,4**	10	1 400	
	9	13 870 **2EB/8,79**	14,3 963 **2EB/8,79**	25,3 1 700 **2EB/8,79**	29,8 2 000 **2EB/8,79**	29,8 2 000 **2EB/8,79**	57 3 850 **2EB/8,79**	57 3 850 **2EB/8,79**	57 3 850 **2EB/8,79**	118 7 940 **2EB/8,79**	–	9	1 250	
1 250 000	22,4	11,7 849 **2EB/21,2**	13,6 983 **2EB/21,2**	22,9 1 650 **2EB/21,2**	32,4 2 340 **2EB/21,2**	41 2 960 **2EB/21,2**	– 4 520 **2EB/21,2**	– 4 820 **2EB/21,2**	– 4 820 **2EB/21,2**	– 9 260 **2EB/21,2**	– 9 720 **2EB/21,2**	22,4	2 800	**125**
	20	9,1 680 **2EB/19,6**	12,8 958 **2EB/19,6**	18 1 350 **2EB/19,6**	25,4 1 910 **2EB/19,6**	35,9 2 690 **2EB/19,6**	– 3 790 **2EB/19,6**	– 5 340 **2EB/19,6**	– 5 270 **2EB/18,5**	– 7 530 **2EB/19,6**	– 9 340 **2EB/18,5**	20	2 500	
	16	11 874 **2EB/16,7**	15,6 1 240 **2EB/16,7**	21,4 1 700 **2EB/16,7**	29,6 2 360 **2EB/16,7**	33,2 2 650 **2EB/16,7**	57 4 550 **2EB/16,7**	64 5 090 **2EB/16,7**	64 5 090 **2EB/16,7**	– 9 320 **2EB/16,7**	– 10 460 **2EB/16,7**	16	2 000	
	14	8,3 684 **2EB/15,5**	11,7 964 **2EB/15,5**	16,5 1 360 **2EB/15,5**	23,3 1 920 **2EB/15,5**	32,8 2 700 **2EB/15,5**	46,2 3 810 **2EB/15,5**	65 5 370 **2EB/15,5**	74 5 760 **2EB/14,7**	92 7 570 **2EB/15,5**	121 9 390 **2EB/14,7**	14	1 800	
	12,5	11,4 895 **2EB/13,2**	15,7 1 240 **2EB/13,2**	21,5 1 700 **2EB/13,2**	29,8 2 360 **2EB/13,2**	35,4 2 800 **2EB/13,2**	58 4 550 **2EB/13,2**	68 5 380 **2EB/13,2**	68 5 380 **2EB/13,2**	112 8 820 **2EB/13,2**	140 11 090 **2EB/13,2**	12,5	1 600	
	11,2	11,9 902 **2EB/11,1**	12,4 941 **2EB/11,1**	23,2 1 760 **2EB/11,1**	25,9 1 960 **2EB/11,1**	25,9 1 960 **2EB/11,1**	49,7 3 760 **2EB/11,1**	49,7 3 760 **2EB/11,1**	49,7 3 760 **2EB/11,1**	102 7 730 **2EB/11,1**	102 7 730 **2EB/11,1**	11,2	1 400	
	10	11,3 899 **2EB/10,4**	14,3 1 140 **2EB/10,4**	22 1 750 **2EB/10,4**	29,8 2 370 **2EB/10,4**	29,8 2 370 **2EB/10,4**	57 4 570 **2EB/10,4**	57 4 570 **2EB/10,4**	57 4 570 **2EB/10,4**	118 9 420 **2EB/10,4**	118 9 420 **2EB/10,4**	10	1 250	
	9	12 900 **2EB/8,79**	13,3 995 **2EB/8,79**	23,4 1 750 **2EB/8,79**	27,6 2 070 **2EB/8,79**	27,6 2 070 **2EB/8,79**	53 3 980 **2EB/8,79**	53 3 980 **2EB/8,79**	53 3 980 **2EB/8,79**	109 8 200 **2EB/8,79**	–	9	1 120	
1 120 000	25	8,1 685 **2EB/24,9**	11,4 966 **2EB/24,9**	16,1 1 360 **2EB/24,9**	22,6 1 920 **2EB/24,9**	31,9 2 710 **2EB/24,9**	– 3 820 **2EB/24,9**	– 5 380 **2EB/24,9**	– 5 340 **2EB/23,5**	– 7 590 **2EB/24,9**	– 9 410 **2EB/23,5**	25	2 800	**112**
	22,4	10,9 878 **2EB/21,2**	12,6 1 020 **2EB/21,2**	21,2 1 710 **2EB/21,2**	29,2 2 360 **2EB/21,2**	37 3 000 **2EB/21,2**	– 4 550 **2EB/21,2**	– 4 980 **2EB/21,2**	– 4 980 **2EB/21,2**	– 9 320 **2EB/21,2**	– 10 060 **2EB/21,2**	22,4	2 500	
	20	8,2 684 **2EB/19,6**	11,5 965 **2EB/19,6**	16,3 1 360 **2EB/19,6**	23 1 920 **2EB/19,6**	32,4 2 700 **2EB/19,6**	45,6 3 810 **2EB/19,6**	64 5 380 **2EB/19,6**	69 5 450 **2EB/18,5**	– 7 580 **2EB/19,6**	– 9 400 **2EB/18,5**	20	2 240	
	16	10,2 902 **2EB/16,7**	14,3 1 270 **2EB/16,7**	19,6 1 730 **2EB/16,7**	26,8 2 370 **2EB/16,7**	30,9 2 730 **2EB/16,7**	52 4 580 **2EB/16,7**	59 5 250 **2EB/16,7**	59 5 250 **2EB/16,7**	106 9 380 **2EB/16,7**	122 10 790 **2EB/16,7**	16	1 800	
	14	7,4 689 **2EB/15,5**	10,5 971 **2EB/15,5**	14,8 1 370 **2EB/15,5**	20,8 1 930 **2EB/15,5**	29,4 2 720 **2EB/15,5**	41,4 3 840 **2EB/15,5**	58 5 410 **2EB/15,5**	68 5 960 **2EB/14,7**	82 7 630 **2EB/15,5**	108 9 460 **2EB/14,7**	14	1 600	
	12,5	10,4 931 **2EB/13,2**	14 1 270 **2EB/13,2**	19,2 1 730 **2EB/13,2**	26,3 2 370 **2EB/13,2**	32,2 2 910 **2EB/13,2**	51 4 580 **2EB/13,2**	62 5 600 **2EB/13,2**	62 5 600 **2EB/13,2**	102 9 180 **2EB/13,2**	128 11 550 **2EB/13,2**	12,5	1 400	
	11,2	11 933 **2EB/11,1**	11,5 973 **2EB/11,1**	21,5 1 820 **2EB/11,1**	23,9 2 030 **2EB/11,1**	23,9 2 030 **2EB/11,1**	45,9 3 890 **2EB/11,1**	45,9 3 890 **2EB/11,1**	45,9 3 890 **2EB/11,1**	94 8 000 **2EB/11,1**	94 8 000 **2EB/11,1**	11,2	1 250	
	10	10,4 929 **2EB/10,4**	13,3 1 180 **2EB/10,4**	20,4 1 810 **2EB/10,4**	27,6 2 450 **2EB/10,4**	27,6 2 450 **2EB/10,4**	53 4 720 **2EB/10,4**	53 4 720 **2EB/10,4**	53 4 720 **2EB/10,4**	109 9 730 **2EB/10,4**	109 9 730 **2EB/10,4**	10	1 120	
	9	11,1 931 **2EB/8,79**	12,3 1 030 **2EB/8,79**	21,6 1 810 **2EB/8,79**	25,5 2 140 **2EB/8,79**	25,5 2 140 **2EB/8,79**	49 4 120 **2EB/8,79**	49 4 120 **2EB/8,79**	49 4 120 **2EB/8,79**	101 8 490 **2EB/8,79**	–	9	1 000	
1 000 000	28	10,1 907 **2EB/26,5**	11,4 1 030 **2EB/26,5**	19,2 1 730 **2EB/26,5**	19,2 1 740 **2EB/26,5**	19,2 1 740 **2EB/26,5**	– 3 460 **2EB/26,5**	– 3 460 **2EB/26,5**	– 3 460 **2EB/26,5**	– 7 660 **2EB/26,5**	– 7 660 **2EB/26,5**	28	2 800	**100**
	25	7,3 690 **2EB/24,9**	10,2 972 **2EB/24,9**	14,4 1 370 **2EB/24,9**	20,4 1 930 **2EB/24,9**	28,7 2 730 **2EB/24,9**	– 3 840 **2EB/24,9**	– 5 420 **2EB/24,9**	– 5 520 **2EB/23,5**	– 7 640 **2EB/24,9**	– 9 480 **2EB/23,5**	25	2 500	
	22,4	10,1 907 **2EB/21,2**	11,6 1 050 **2EB/21,2**	19,2 1 730 **2EB/21,2**	26,3 2 370 **2EB/21,2**	33,6 3 030 **2EB/21,2**	51 4 580 **2EB/21,2**	57 5 150 **2EB/21,2**	57 5 150 **2EB/21,2**	– 9 390 **2EB/21,2**	– 10 400 **2EB/21,2**	22,4	2 240	



$n_{N2} \times L_h$	i_N	Gear reducer size P_{N2} kW M_{N2} N m ... / i **030A**	**042A**	**060A**	**085A**	**125A**	**180A**	**250A**	**355A**	**500A**	**710A**	i_N	n_1 min^{-1}	n_{N2}
1 400 000	12,5	152 10 620 **2EB/13,1**	– 19 240 **2EB/12,2**	– 20 660 **2EB/13,1**	– 36 340 **2EB/13,2**	– 36 340 **2EB/13,2**	–	–	–	–	–	12,5	1 800	**140**
	11,2	–	–	–	–	–	–	–	–	–	–	11,2	1 600	
	10	128 8 920 **2EB/10,2**	249 17 750 **2EB/10,5**	249 17 360 **2EB/10,2**	– 30 900 **2EB/10,4**	– 30 900 **2EB/10,4**	–	–	–	–	–	10	1 400	
	9	–	–	–	–	–	–	–	–	–	–	9	1 250	
1 250 000	22,4	–	–	–	–	–	–	–	–	–	–	22,4	2 800	**125**
	20	– 9 980 **2EB/21**	– 18 060 **2EB/19,6**	– 19 400 **2EB/21**	– 28 090 **2EB/21,2**	– 28 090 **2EB/21,2**	–	–	–	–	–	20	2 500	
	16	– 10 370 **2EB/16,6**	– 18 820 **2EB/15,4**	– 20 210 **2EB/16,6**	– 35 750 **2EB/16,7**	– 35 750 **2EB/16,7**	–	–	–	–	–	16	2 000	
	14	–	–	–	–	–	–	–	–	–	–	14	1 800	
	12,5	140 11 000 **2EB/13,1**	– 19 930 **2EB/12,2**	– 21 410 **2EB/13,1**	– 37 650 **2EB/13,2**	– 37 650 **2EB/13,2**	–	–	–	–	–	12,5	1 600	
	11,2	–	–	–	–	–	–	–	–	–	–	11,2	1 400	
	10	118 9 230 **2EB/10,2**	230 18 360 **2EB/10,5**	230 17 960 **2EB/10,2**	– 31 960 **2EB/10,4**	– 31 960 **2EB/10,4**	–	–	–	–	–	10	1 250	
	9	–	–	–	–	–	–	–	–	–	–	9	1 120	
1 120 000	25	– 7 600 **2EB/26,2**	– 12 720 **2EB/24,4**	– 13 660 **2EB/26,2**	– 25 530 **2EB/26,5**	– 25 530 **2EB/26,5**	–	–	–	–	–	25	2 800	**112**
	22,4	–	–	–	–	–	–	–	–	–	–	22,4	2 500	
	20	– 10 310 **2EB/21**	– 18 670 **2EB/19,6**	– 20 050 **2EB/21**	– 29 030 **2EB/21,2**	– 29 030 **2EB/21,2**	–	–	–	–	–	20	2 240	
	16	122 10 700 **2EB/16,6**	– 19 430 **2EB/15,4**	– 20 860 **2EB/16,6**	– 36 900 **2EB/16,7**	– 36 900 **2EB/16,7**	–	–	–	–	–	16	1 800	
	14	–	–	–	–	–	–	–	–	–	–	14	1 600	
	12,5	128 11 450 **2EB/13,1**	249 20 750 **2EB/12,2**	249 22 280 **2EB/13,1**	– 39 190 **2EB/13,2**	– 39 190 **2EB/13,2**	–	–	–	–	–	12,5	1 400	
	11,2	–	–	–	–	–	–	–	–	–	–	11,2	1 250	
	10	109 9 540 **2EB/10,2**	213 18 980 **2EB/10,5**	213 18 560 **2EB/10,2**	371 33 040 **2EB/10,4**	371 33 040 **2EB/10,4**	–	–	–	–	–	10	1 120	
	9	–	–	–	–	–	–	–	–	–	–	9	1 000	
1 000 000	28	–	–	–	–	–	–	–	–	–	–	28	2 800	**100**
	25	– 7 860 **2EB/26,2**	– 13 160 **2EB/24,4**	– 14 130 **2EB/26,2**	– 26 420 **2EB/26,5**	– 26 420 **2EB/26,5**	–	–	–	–	–	25	2 500	
	22,4	–	–	–	–	–	–	–	–	–	–	22,4	2 240	

3



$n_{N2} \times L_h$	i_N	Gear reducer size P_{N2} kW M_{N2} N m ... / i 001A	002A	003A	004A	006A	009A	012A	015A	018A	021A	i_N	n_1 min^{-1}	n_{N2}
1 000 000	20	7,4 689 **2EB/19,6**	10,4 971 **2EB/19,6**	14,6 1 370 **2EB/19,6**	20,6 1 930 **2EB/19,6**	29,1 2 720 **2EB/19,6**	41 3 840 **2EB/19,6**	58 5 410 **2EB/19,6**	64 5 640 **2EB/18,5**	– 7 630 **2EB/19,6**	– 9 470 **2EB/18,5**	20	2 000	**100**
	16	9,3 931 **2EB/16,7**	12,8 1 270 **2EB/16,7**	17,5 1 750 **2EB/16,7**	24 2 390 **2EB/16,7**	28,4 2 830 **2EB/16,7**	46,3 4 610 **2EB/16,7**	55 5 440 **2EB/16,7**	55 5 440 **2EB/16,7**	95 9 440 **2EB/16,7**	112 11 180 **2EB/16,7**	16	1 600	
	14	6,6 694 **2EB/15,5**	9,2 979 **2EB/15,5**	13 1 380 **2EB/15,5**	18,4 1 950 **2EB/15,5**	25,9 2 740 **2EB/15,5**	36,5 3 870 **2EB/15,5**	51 5 460 **2EB/15,5**	62 6 210 **2EB/14,7**	73 7 690 **2EB/15,5**	95 9 540 **2EB/14,7**	14	1 400	
	12,5	9,6 964 **2EB/13,2**	12,6 1 280 **2EB/13,2**	17,3 1 750 **2EB/13,2**	23,6 2 390 **2EB/13,2**	29,8 3 010 **2EB/13,2**	45,6 4 620 **2EB/13,2**	57 5 790 **2EB/13,2**	57 5 790 **2EB/13,2**	94 9 490 **2EB/13,2**	116 11 710 **2EB/13,2**	12,5	1 250	
	11,2	10,2 965 **2EB/11,1**	10,6 1 010 **2EB/11,1**	19,9 1 880 **2EB/11,1**	22,1 2 090 **2EB/11,1**	22,1 2 090 **2EB/11,1**	42,5 4 020 **2EB/11,1**	42,5 4 020 **2EB/11,1**	42,5 4 020 **2EB/11,1**	87 8 270 **2EB/11,1**	87 8 270 **2EB/11,1**	11,2	1 120	
	10	9,6 961 **2EB/10,4**	12,3 1 220 **2EB/10,4**	18,8 1 870 **2EB/10,4**	25,5 2 540 **2EB/10,4**	25,5 2 540 **2EB/10,4**	49 4 890 **2EB/10,4**	49 4 890 **2EB/10,4**	49 4 890 **2EB/10,4**	101 10 070 **2EB/10,4**	101 10 070 **2EB/10,4**	10	1 000	
	9	10,3 961 **2EB/8,79**	11,4 1 060 **2EB/8,79**	20,1 1 870 **2EB/8,79**	23,7 2 210 **2EB/8,79**	23,7 2 210 **2EB/8,79**	45,5 4 250 **2EB/8,79**	45,5 4 250 **2EB/8,79**	45,5 4 250 **2EB/8,79**	94 8 760 **2EB/8,79**	– –	9	900	
900 000	31,5	– 991 **3EB/30,3**	– 1 410 **3EB/30,3**	18,4 1 940 **3EB/30,9**	22,1 2 330 **3EB/30,9**	24,4 2 580 **3EB/30,9**	43,1 4 550 **3EB/30,9**	51 5 360 **3EB/30,9**	51 5 360 **3EB/30,9**	51 5 360 **3EB/30,9**	– –	31,5	2 800	**90**
	31,5	6,6 694 **2EB/31,1**	9,2 979 **2EB/31,1**	13 1 380 **2EB/31,1**	18,4 1 950 **2EB/31,1**	19,2 2 040 **2EB/31,1**	– 3 870 **2EB/31,1**	– 4 070 **2EB/31,1**	– 3 840 **2EB/29,3**	– 7 690 **2EB/31,1**	– 8 490 **2EB/29,3**	31,5	2 800	
	28	9,2 932 **2EB/26,5**	10,3 1 040 **2EB/26,5**	17,3 1 750 **2EB/26,5**	17,8 1 800 **2EB/26,5**	17,8 1 800 **2EB/26,5**	– 3 580 **2EB/26,5**	– 3 580 **2EB/26,5**	– 3 580 **2EB/26,5**	– 7 920 **2EB/26,5**	– 7 920 **2EB/26,5**	28	2 500	
	25	6,6 694 **2EB/24,9**	9,2 979 **2EB/24,9**	13 1 380 **2EB/24,9**	18,4 1 950 **2EB/24,9**	25,9 2 740 **2EB/24,9**	36,5 3 870 **2EB/24,9**	51 5 460 **2EB/24,9**	57 5 710 **2EB/23,5**	– 7 690 **2EB/24,9**	– 9 540 **2EB/23,5**	25	2 240	
	22,4	9,2 932 **2EB/21,2**	10,8 1 090 **2EB/21,2**	17,3 1 750 **2EB/21,2**	23,6 2 390 **2EB/21,2**	30,4 3 070 **2EB/21,2**	45,6 4 620 **2EB/21,2**	53 5 330 **2EB/21,2**	53 5 330 **2EB/21,2**	– 9 450 **2EB/21,2**	– 10 760 **2EB/21,2**	22,4	2 000	
	20	6,7 693 **2EB/19,6**	9,4 978 **2EB/19,6**	13,3 1 380 **2EB/19,6**	18,7 1 940 **2EB/19,6**	26,4 2 740 **2EB/19,6**	37,2 3 860 **2EB/19,6**	52 5 450 **2EB/19,6**	59 5 820 **2EB/18,5**	74 7 680 **2EB/19,6**	97 9 530 **2EB/18,5**	20	1 800	
	16	8,2 939 **2EB/16,7**	11,3 1 290 **2EB/16,7**	15,5 1 760 **2EB/16,7**	21,2 2 410 **2EB/16,7**	25,9 2 950 **2EB/16,7**	40,8 4 650 **2EB/16,7**	49,7 5 660 **2EB/16,7**	49,7 5 660 **2EB/16,7**	84 9 520 **2EB/16,7**	102 11 640 **2EB/16,7**	16	1 400	
	14	5,9 699 **2EB/15,5**	8,3 986 **2EB/15,5**	11,7 1 390 **2EB/15,5**	16,5 1 960 **2EB/15,5**	23,3 2 760 **2EB/15,5**	32,8 3 900 **2EB/15,5**	46,3 5 490 **2EB/15,5**	57 6 420 **2EB/14,7**	65 7 750 **2EB/15,5**	86 9 610 **2EB/14,7**	14	1 250	
	12,5	8,9 996 **2EB/13,2**	11,4 1 280 **2EB/13,2**	15,6 1 760 **2EB/13,2**	21,3 2 410 **2EB/13,2**	27,6 3 110 **2EB/13,2**	41,2 4 650 **2EB/13,2**	53 5 990 **2EB/13,2**	53 5 990 **2EB/13,2**	87 9 810 **2EB/13,2**	105 11 790 **2EB/13,2**	12,5	1 120	
	11,2	9,4 998 **2EB/11,1**	9,8 1 040 **2EB/11,1**	18,4 1 950 **2EB/11,1**	20,5 2 170 **2EB/11,1**	20,5 2 170 **2EB/11,1**	39,3 4 160 **2EB/11,1**	39,3 4 160 **2EB/11,1**	39,3 4 160 **2EB/11,1**	81 8 550 **2EB/11,1**	81 8 550 **2EB/11,1**	11,2	1 000	
	10	9 992 **2EB/10,4**	11,4 1 260 **2EB/10,4**	17,5 1 930 **2EB/10,4**	23,7 2 620 **2EB/10,4**	23,7 2 620 **2EB/10,4**	45,5 5 040 **2EB/10,4**	45,5 5 040 **2EB/10,4**	45,5 5 040 **2EB/10,4**	94 10 390 **2EB/10,4**	94 10 390 **2EB/10,4**	10	900	
	9	9,5 995 **2EB/8,79**	10,5 1 100 **2EB/8,79**	18,5 1 940 **2EB/8,79**	21,8 2 290 **2EB/8,79**	21,8 2 290 **2EB/8,79**	41,9 4 400 **2EB/8,79**	41,9 4 400 **2EB/8,79**	41,9 4 400 **2EB/8,79**	86 9 070 **2EB/8,79**	– –	9	800	
800 000	35,5	8,3 1 020 **3EB/36**	11,8 1 450 **3EB/36**	16 2 010 **3EB/36,7**	22,1 2 770 **3EB/36,7**	24,4 3 060 **3EB/36,7**	43,1 5 400 **3EB/36,7**	51 6 360 **3EB/36,7**	51 6 360 **3EB/36,7**	51 6 360 **3EB/36,7**	51 6 360 **3EB/36,7**	35,5	2 800	**80**
	31,5	8,8 1 030 **3EB/30,3**	12,6 1 460 **3EB/30,3**	17 2 010 **3EB/30,9**	20,4 2 410 **3EB/30,9**	22,6 2 670 **3EB/30,9**	39,8 4 700 **3EB/30,9**	46,9 5 540 **3EB/30,9**	46,9 5 540 **3EB/30,9**	46,9 5 540 **3EB/30,9**	– –	31,5	2 500	
	31,5	5,9 699 **2EB/31,1**	8,3 986 **2EB/31,1**	11,7 1 390 **2EB/31,1**	16,5 1 960 **2EB/31,1**	17,8 2 110 **2EB/31,1**	– 3 900 **2EB/31,1**	– 4 210 **2EB/31,1**	– 3 970 **2EB/29,3**	– 7 750 **2EB/31,1**	– 8 780 **2EB/29,3**	31,5	2 500	
	28	8,3 939 **2EB/26,5**	9,3 1 050 **2EB/26,5**	15,6 1 760 **2EB/26,5**	16,5 1 860 **2EB/26,5**	16,5 1 860 **2EB/26,5**	32,8 3 700 **2EB/26,5**	32,8 3 700 **2EB/26,5**	32,8 3 700 **2EB/26,5**	– 8 190 **2EB/26,5**	– 8 190 **2EB/26,5**	28	2 240	
	25	5,9 699 **2EB/24,9**	8,3 986 **2EB/24,9**	11,7 1 390 **2EB/24,9**	16,5 1 960 **2EB/24,9**	23,3 2 760 **2EB/24,9**	32,8 3 900 **2EB/24,9**	46,3 5 490 **2EB/24,9**	53 5 910 **2EB/23,5**	– 7 750 **2EB/24,9**	– 9 610 **2EB/23,5**	25	2 000	

3



$n_{N2} \times L_h$	i_N	Gear reducer size P_{N2} kW M_{N2} N m ... / i **030A**	**042A**	**060A**	**085A**	**125A**	**180A**	**250A**	**355A**	**500A**	**710A**	i_N	n_1 min^{-1}	n_{N2}
1 000 000	20	– 10 670 **2EB/21**	– 19 310 **2EB/19,6**	– 20 740 **2EB/21**	– 30 030 **2EB/21,2**	– 30 030 **2EB/21,2**	–	–	–	–	–	20	2 000	**100**
	16	112 11 090 **2EB/16,6**	– 20 120 **2EB/15,4**	– 21 610 **2EB/16,6**	– 38 220 **2EB/16,7**	– 38 220 **2EB/16,7**	–	–	–	–	–	16	1 600	
	14	–	–	–	–	–	–	–	–	–	–	14	1 400	
	12,5	118 11 850 **2EB/13,1**	230 21 470 **2EB/12,2**	230 23 050 **2EB/13,1**	– 40 540 **2EB/13,2**	– 40 540 **2EB/13,2**	–	–	–	–	–	12,5	1 250	
	11,2	–	–	–	–	–	–	–	–	–	–	11,2	1 120	
	10	101 9 870 **2EB/10,2**	197 19 630 **2EB/10,5**	197 19 210 **2EB/10,2**	343 34 180 **2EB/10,4**	343 34 180 **2EB/10,4**	–	–	–	–	–	10	1 000	
	9	–	–	–	–	–	–	–	–	–	–	9	900	
900 000	31,5	–	–	–	–	–	–	–	–	–	–	31,5	2 800	**90**
	31,5	–	–	–	–	–	–	–	–	–	–	31,5	2 800	
	28	–	–	–	–	–	–	–	–	–	–	28	2 500	
	25	– 8 120 **2EB/26,2**	– 13 600 **2EB/24,4**	– 14 600 **2EB/26,2**	– 27 300 **2EB/26,5**	– 27 300 **2EB/26,5**	–	–	–	–	–	25	2 240	
	22,4	–	–	–	–	–	–	–	–	–	–	22,4	2 000	
	20	99 11 010 **2EB/21**	– 19 930 **2EB/19,6**	– 21 400 **2EB/21**	– 31 000 **2EB/21,2**	– 31 000 **2EB/21,2**	–	–	–	–	–	20	1 800	
	16	102 11 540 **2EB/16,6**	199 20 950 **2EB/15,4**	199 22 490 **2EB/16,6**	– 39 790 **2EB/16,7**	– 39 790 **2EB/16,7**	–	–	–	–	–	16	1 400	
	14	–	–	–	–	–	–	–	–	–	–	14	1 250	
	12,5	109 12 240 **2EB/13,1**	213 22 190 **2EB/12,2**	213 23 820 **2EB/13,1**	371 41 900 **2EB/13,2**	371 41 900 **2EB/13,2**	–	–	–	–	–	12,5	1 120	
	11,2	–	–	–	–	–	–	–	–	–	–	11,2	1 000	
	10	94 10 190 **2EB/10,2**	183 20 260 **2EB/10,5**	183 19 820 **2EB/10,2**	319 35 280 **2EB/10,4**	319 35 280 **2EB/10,4**	–	–	–	–	–	10	900	
	9	–	–	–	–	–	–	–	–	–	–	9	800	
800 000	35,5	– 11 990 **3EB/36**	– 12 260 **3EB/36,8**	– 24 730 **3EB/36**	–	–	–	–	–	–	–	35,5	2 800	**80**
	31,5	–	–	–	–	–	–	–	–	–	–	31,5	2 500	
	31,5	–	–	–	–	–	–	–	–	–	–	31,5	2 500	
	28	–	–	–	–	–	–	–	–	–	–	28	2 240	
	25	– 8 400 **2EB/26,2**	– 14 070 **2EB/24,4**	– 15 110 **2EB/26,2**	– 28 240 **2EB/26,5**	– 28 240 **2EB/26,5**	–	–	–	–	–	25	2 000	

3



$n_{N2} \times L_h$	i_N	Gear reducer size P_{N2} kW M_{N2} N m ... / i 001A	002A	003A	004A	006A	009A	012A	015A	018A	021A	i_N	n_1 min^{-1}	n_{N2}
800 000	22,4	8,4 938 **2EB/21,2**	10 1 120 **2EB/21,2**	15,6 1 760 **2EB/21,2**	21,4 2 410 **2EB/21,2**	27,7 3 110 **2EB/21,2**	41,4 4 650 **2EB/21,2**	49 5 500 **2EB/21,2**	49 5 500 **2EB/21,2**	85 9 510 **2EB/21,2**	99 11 100 **2EB/21,2**	22,4	1 800	**80**
	20	6 698 **2EB/19,6**	8,4 985 **2EB/19,6**	11,9 1 390 **2EB/19,6**	16,7 1 960 **2EB/19,6**	23,6 2 760 **2EB/19,6**	33,3 3 890 **2EB/19,6**	46,9 5 490 **2EB/19,6**	55 6 030 **2EB/18,5**	66 7 740 **2EB/19,6**	87 9 600 **2EB/18,5**	20	1 600	
	16	7,4 946 **2EB/16,7**	10,1 1 290 **2EB/16,7**	13,9 1 770 **2EB/16,7**	19 2 430 **2EB/16,7**	23,9 3 050 **2EB/16,7**	36,7 4 680 **2EB/16,7**	45,9 5 860 **2EB/16,7**	45,9 5 860 **2EB/16,7**	75 9 590 **2EB/16,7**	93 11 880 **2EB/16,7**	16	1 250	
	14	5,3 704 **2EB/15,5**	7,5 992 **2EB/15,5**	10,6 1 400 **2EB/15,5**	14,9 1 970 **2EB/15,5**	21 2 780 **2EB/15,5**	29,6 3 920 **2EB/15,5**	41,8 5 530 **2EB/15,5**	53 6 640 **2EB/14,7**	59 7 800 **2EB/15,5**	77 9 670 **2EB/14,7**	14	1 120	
	12,5	8,2 1 030 **2EB/13,2**	10,2 1 290 **2EB/13,2**	14 1 770 **2EB/13,2**	19,2 2 420 **2EB/13,2**	25,5 3 220 **2EB/13,2**	37 4 680 **2EB/13,2**	49 6 200 **2EB/13,2**	49 6 200 **2EB/13,2**	81 10 150 **2EB/13,2**	94 11 880 **2EB/13,2**	12,5	1 000	
	11,2	8,8 1 030 **2EB/11,1**	9,1 1 070 **2EB/11,1**	17,1 2 010 **2EB/11,1**	19 2 240 **2EB/11,1**	19 2 240 **2EB/11,1**	36,5 4 300 **2EB/11,1**	36,5 4 300 **2EB/11,1**	36,5 4 300 **2EB/11,1**	75 8 830 **2EB/11,1**	75 8 830 **2EB/11,1**	11,2	900	
	10	8,2 1 030 **2EB/10,4**	10,5 1 310 **2EB/10,4**	16,1 2 000 **2EB/10,4**	21,8 2 710 **2EB/10,4**	21,8 2 710 **2EB/10,4**	41,9 5 220 **2EB/10,4**	41,9 5 220 **2EB/10,4**	41,9 5 220 **2EB/10,4**	86 10 770 **2EB/10,4**	86 10 770 **2EB/10,4**	10	800	
	9	8,7 1 030 **2EB/8,79**	9,6 1 140 **2EB/8,79**	17 2 010 **2EB/8,79**	20 2 370 **2EB/8,79**	20 2 370 **2EB/8,79**	38,6 4 560 **2EB/8,79**	38,6 4 560 **2EB/8,79**	38,6 4 560 **2EB/8,79**	80 9 400 **2EB/8,79**	–	9	710	
710 000	40	7,3 1 080 **3EB/43,4**	10,4 1 540 **3EB/43,4**	15,7 2 080 **3EB/39**	18,8 2 500 **3EB/39**	19,6 2 610 **3EB/39**	36,6 4 870 **3EB/39**	40,8 5 430 **3EB/39**	40,8 5 430 **3EB/39**	40,8 5 430 **3EB/39**	40,8 5 430 **3EB/39**	40	2 800	**71**
	35,5	7,7 1 060 **3EB/36**	10,9 1 500 **3EB/36**	14,8 2 080 **3EB/36,7**	20,4 2 860 **3EB/36,7**	22,6 3 170 **3EB/36,7**	39,8 5 580 **3EB/36,7**	46,9 6 580 **3EB/36,7**	46,9 6 580 **3EB/36,7**	46,9 6 580 **3EB/36,7**	46,9 6 580 **3EB/36,7**	35,5	2 500	
	31,5	8,1 1 050 **3EB/30,3**	11,6 1 500 **3EB/30,3**	15,8 2 080 **3EB/30,9**	18,9 2 490 **3EB/30,9**	20,9 2 760 **3EB/30,9**	36,9 4 860 **3EB/30,9**	43,5 5 730 **3EB/30,9**	43,5 5 730 **3EB/30,9**	43,5 5 730 **3EB/30,9**	–	31,5	2 240	
	31,5	5,3 704 **2EB/31,1**	7,5 992 **2EB/31,1**	10,6 1 400 **2EB/31,1**	14,9 1 970 **2EB/31,1**	16,5 2 180 **2EB/31,1**	29,6 3 920 **2EB/31,1**	32,8 4 350 **2EB/31,1**	32,8 4 100 **2EB/29,3**	– 7 800 **2EB/31,1**	– 9 080 **2EB/29,3**	31,5	2 240	
	28	7,5 945 **2EB/26,5**	8,4 1 070 **2EB/26,5**	14 1 770 **2EB/26,5**	15,2 1 920 **2EB/26,5**	15,2 1 920 **2EB/26,5**	30,3 3 830 **2EB/26,5**	30,3 3 830 **2EB/26,5**	30,3 3 830 **2EB/26,5**	– 8 470 **2EB/26,5**	– 8 470 **2EB/26,5**	28	2 000	
	25	5,3 704 **2EB/24,9**	7,5 992 **2EB/24,9**	10,6 1 400 **2EB/24,9**	15 1 970 **2EB/24,9**	21,1 2 780 **2EB/24,9**	29,7 3 920 **2EB/24,9**	41,9 5 530 **2EB/24,9**	49 6 100 **2EB/23,5**	59 7 800 **2EB/24,9**	78 9 670 **2EB/23,5**	25	1 800	
	22,4	7,5 945 **2EB/21,2**	9,2 1 160 **2EB/21,2**	14 1 770 **2EB/21,2**	19,2 2 420 **2EB/21,2**	24,9 3 150 **2EB/21,2**	37 4 680 **2EB/21,2**	45,1 5 700 **2EB/21,2**	45,1 5 700 **2EB/21,2**	76 9 580 **2EB/21,2**	91 11 500 **2EB/21,2**	22,4	1 600	
	20	5,3 704 **2EB/19,6**	7,4 993 **2EB/19,6**	10,5 1 400 **2EB/19,6**	14,8 1 970 **2EB/19,6**	20,8 2 780 **2EB/19,6**	29,4 3 920 **2EB/19,6**	41,4 5 530 **2EB/19,6**	49,7 6 280 **2EB/18,5**	58 7 800 **2EB/19,6**	77 9 680 **2EB/18,5**	20	1 400	
	16	6,7 952 **2EB/16,7**	9,2 1 300 **2EB/16,7**	12,5 1 780 **2EB/16,7**	17,2 2 440 **2EB/16,7**	22,1 3 150 **2EB/16,7**	33,1 4 710 **2EB/16,7**	42,5 6 060 **2EB/16,7**	42,5 6 060 **2EB/16,7**	68 9 650 **2EB/16,7**	84 11 960 **2EB/16,7**	16	1 120	
	14	4,78 709 **2EB/15,5**	6,7 999 **2EB/15,5**	9,5 1 410 **2EB/15,5**	13,4 1 990 **2EB/15,5**	18,9 2 800 **2EB/15,5**	26,6 3 950 **2EB/15,5**	37,5 5 570 **2EB/15,5**	49 6 870 **2EB/14,7**	53 7 850 **2EB/15,5**	70 9 740 **2EB/14,7**	14	1 000	
	12,5	7,6 1 060 **2EB/13,2**	9,3 1 300 **2EB/13,2**	12,7 1 780 **2EB/13,2**	17,4 2 440 **2EB/13,2**	23,7 3 320 **2EB/13,2**	33,5 4 710 **2EB/13,2**	45,5 6 400 **2EB/13,2**	45,5 6 400 **2EB/13,2**	75 10 480 **2EB/13,2**	85 11 950 **2EB/13,2**	12,5	900	
	11,2	7,9 1 050 **2EB/11,1**	8,4 1 110 **2EB/11,1**	15,7 2 080 **2EB/11,1**	17,5 2 320 **2EB/11,1**	17,5 2 320 **2EB/11,1**	33,6 4 450 **2EB/11,1**	33,6 4 450 **2EB/11,1**	33,6 4 450 **2EB/11,1**	69 9 150 **2EB/11,1**	69 9 150 **2EB/11,1**	11,2	800	
	10	7,6 1 070 **2EB/10,4**	9,6 1 350 **2EB/10,4**	14,8 2 080 **2EB/10,4**	20 2 810 **2EB/10,4**	20 2 810 **2EB/10,4**	38,6 5 410 **2EB/10,4**	38,6 5 410 **2EB/10,4**	38,6 5 410 **2EB/10,4**	80 11 160 **2EB/10,4**	80 11 160 **2EB/10,4**	10	710	
	9	7,9 1 050 **2EB/8,79**	8,9 1 180 **2EB/8,79**	15,6 2 080 **2EB/8,79**	18,4 2 460 **2EB/8,79**	18,4 2 460 **2EB/8,79**	35,5 4 730 **2EB/8,79**	35,5 4 730 **2EB/8,79**	35,5 4 730 **2EB/8,79**	73 9 750 **2EB/8,79**	–	9	630	
630 000	45	7,1 1 100 **3EB/45,4**	10 1 550 **3EB/45,4**	14,2 2 110 **3EB/43,6**	19,2 2 860 **3EB/43,6**	24,4 3 630 **3EB/43,6**	37,5 5 570 **3EB/43,6**	51 7 550 **3EB/43,6**	51 7 550 **3EB/43,6**	51 7 550 **3EB/43,6**	51 7 550 **3EB/43,6**	45	2 800	**63**
	40	6,8 1 120 **3EB/43,4**	9,4 1 550 **3EB/43,4**	14,2 2 120 **3EB/39**	17,4 2 590 **3EB/39**	18,1 2 700 **3EB/39**	33,8 5 040 **3EB/39**	37,7 5 610 **3EB/39**	37,7 5 610 **3EB/39**	37,7 5 610 **3EB/39**	37,7 5 610 **3EB/39**	40	2 500	

3



n_{N2} x L_h	i_N	Gear reducer size P_{N2} kW M_{N2} N m ... / i **030A**	**042A**	**060A**	**085A**	**125A**	**180A**	**250A**	**355A**	**500A**	**710A**	i_N	n_1 min^{-1}	n_{N2}
800 000	22,4	–	–	–	–	–	–	–	–	–	–	22,4	1 800	**80**
	20	91 11 400 **2EB/21**	– 20 650 **2EB/19,6**	– 22 170 **2EB/21**	– 32 110 **2EB/21,2**	– 32 110 **2EB/21,2**	–	–	–	–	–	20	1 600	
	16	94 11 940 **2EB/16,6**	184 21 670 **2EB/15,4**	184 23 270 **2EB/16,6**	– 41 160 **2EB/16,7**	– 41 160 **2EB/16,7**	–	–	–	–	–	16	1 250	
	14	–	–	–	–	–	–	–	–	–	–	14	1 120	
	12,5	101 12 670 **2EB/13,1**	197 22 950 **2EB/12,2**	197 24 650 **2EB/13,1**	343 43 350 **2EB/13,2**	343 43 350 **2EB/13,2**	–	–	–	–	–	12,5	1 000	
	11,2	–	–	–	–	–	–	–	–	–	–	11,2	900	
	10	86 10 550 **2EB/10,2**	168 20 990 **2EB/10,5**	168 20 540 **2EB/10,2**	293 36 540 **2EB/10,4**	293 36 540 **2EB/10,4**	–	–	–	–	–	10	800	
	9	–	–	–	–	–	–	–	–	–	–	9	710	
710 000	40	– 14 230 **3EB/42,7**	– 14 330 **3EB/43**	– 29 340 **3EB/42,7**	–	–	–	–	–	–	–	40	2 800	**71**
	35,5	– 12 410 **3EB/36**	– 12 680 **3EB/36,8**	– 25 580 **3EB/36**	–	–	–	–	–	–	–	35,5	2 500	
	31,5	–	–	–	–	–	–	–	–	–	–	31,5	2 240	
	31,5	–	–	–	–	–	–	–	–	–	–	31,5	2 240	
	28	–	–	–	–	–	–	–	–	–	–	28	2 000	
	25	62 8 670 **2EB/26,2**	– 14 520 **2EB/24,4**	– 15 590 **2EB/26,2**	– 29 150 **2EB/26,5**	– 29 150 **2EB/26,5**	–	–	–	–	–	25	1 800	
	22,4	–	–	–	–	–	–	–	–	–	–	22,4	1 600	
	20	83 11 870 **2EB/21**	161 21 490 **2EB/19,6**	161 23 080 **2EB/21**	– 33 430 **2EB/21,2**	– 33 430 **2EB/21,2**	–	–	–	–	–	20	1 400	
	16	87 12 340 **2EB/16,6**	170 22 400 **2EB/15,4**	170 24 050 **2EB/16,6**	299 42 540 **2EB/16,7**	299 42 540 **2EB/16,7**	–	–	–	–	–	16	1 120	
	14	–	–	–	–	–	–	–	–	–	–	14	1 000	
	12,5	94 13 070 **2EB/13,1**	183 23 690 **2EB/12,2**	183 25 440 **2EB/13,1**	319 44 740 **2EB/13,2**	319 44 740 **2EB/13,2**	–	–	–	–	–	12,5	900	
	11,2	–	–	–	–	–	–	–	–	–	–	11,2	800	
	10	80 10 940 **2EB/10,2**	155 21 760 **2EB/10,5**	155 21 280 **2EB/10,2**	270 37 880 **2EB/10,4**	270 37 880 **2EB/10,4**	–	–	–	–	–	10	710	
	9	–	–	–	–	–	–	–	–	–	–	9	630	
630 000	45	– 15 390 **3EB/46,2**	–	– 31 730 **3EB/46,2**	– 29 340 **3EB/42,7**	– 58 370 **3EB/43,6**	– 57 210 **3EB/42,8**	– 101 800 **3EB/43,6**	– 101 800 **3EB/43,6**	–	–	45	2 800	**63**
	40	– 14 730 **3EB/42,7**	– 14 830 **3EB/43**	– 30 360 **3EB/42,7**	–	–	–	–	–	–	–	40	2 500	

3



$n_{N2} \times L_h$	i_N	Gear reducer size P_{N2} kW M_{N2} N m ... / i 001A	002A	003A	004A	006A	009A	012A	015A	018A	021A	i_N	n_1 min^{-1}	n_{N2}
630 000	35,5	7,1 1 090 **3EB/36**	10,1 1 550 **3EB/36**	13,5 2 120 **3EB/36,7**	18,9 2 960 **3EB/36,7**	20,9 3 270 **3EB/36,7**	36,9 5 770 **3EB/36,7**	43,5 6 800 **3EB/36,7**	43,5 6 800 **3EB/36,7**	43,5 6 800 **3EB/36,7**	43,5 6 800 **3EB/36,7**	35,5	2 240	**63**
	31,5	7,3 1 060 **3EB/30,3**	10,5 1 520 **3EB/30,3**	14,3 2 120 **3EB/30,9**	17,5 2 580 **3EB/30,9**	19,3 2 850 **3EB/30,9**	34,1 5 030 **3EB/30,9**	40,1 5 930 **3EB/30,9**	40,1 5 930 **3EB/30,9**	40,1 5 930 **3EB/30,9**	–	31,5	2 000	
	31,5	4,78 709 **2EB/31,1**	6,7 999 **2EB/31,1**	9,5 1 410 **2EB/31,1**	13,4 1 990 **2EB/31,1**	15,2 2 260 **2EB/31,1**	26,6 3 950 **2EB/31,1**	30,3 4 500 **2EB/31,1**	30,3 4 250 **2EB/29,3**	– 7 850 **2EB/31,1**	– 9 390 **2EB/29,3**	31,5	2 000	
	28	6,8 951 **2EB/26,5**	7,7 1 080 **2EB/26,5**	12,7 1 780 **2EB/26,5**	14,1 1 980 **2EB/26,5**	14,1 1 980 **2EB/26,5**	28,2 3 950 **2EB/26,5**	28,2 3 950 **2EB/26,5**	28,2 3 950 **2EB/26,5**	62 8 750 **2EB/26,5**	62 8 750 **2EB/26,5**	28	1 800	
	25	4,78 709 **2EB/24,9**	6,7 999 **2EB/24,9**	9,5 1 410 **2EB/24,9**	13,4 1 990 **2EB/24,9**	18,9 2 800 **2EB/24,9**	26,6 3 950 **2EB/24,9**	37,5 5 570 **2EB/24,9**	45,1 6 310 **2EB/23,5**	53 7 850 **2EB/24,9**	70 9 740 **2EB/23,5**	25	1 600	
	22,4	6,6 953 **2EB/21,2**	8,4 1 210 **2EB/21,2**	12,4 1 790 **2EB/21,2**	16,9 2 440 **2EB/21,2**	22,1 3 200 **2EB/21,2**	32,7 4 720 **2EB/21,2**	41,1 5 930 **2EB/21,2**	41,1 5 930 **2EB/21,2**	67 9 660 **2EB/21,2**	83 11 970 **2EB/21,2**	22,4	1 400	
	20	4,74 709 **2EB/19,6**	6,7 1000 **2EB/19,6**	9,4 1 410 **2EB/19,6**	13,3 1 990 **2EB/19,6**	18,7 2 800 **2EB/19,6**	26,4 3 950 **2EB/19,6**	37,2 5 570 **2EB/19,6**	45,9 6 490 **2EB/18,5**	52 7 860 **2EB/19,6**	69 9 740 **2EB/18,5**	20	1 250	
	16	6 959 **2EB/16,7**	8,2 1 310 **2EB/16,7**	11,3 1 800 **2EB/16,7**	15,4 2 460 **2EB/16,7**	20,5 3 260 **2EB/16,7**	29,8 4 750 **2EB/16,7**	39,3 6 270 **2EB/16,7**	39,3 6 270 **2EB/16,7**	61 9 720 **2EB/16,7**	76 12 050 **2EB/16,7**	16	1 000	
	14	4,33 713 **2EB/15,5**	6,1 1 010 **2EB/15,5**	8,6 1 420 **2EB/15,5**	12,1 2 000 **2EB/15,5**	17,1 2 820 **2EB/15,5**	24,1 3 980 **2EB/15,5**	34 5 610 **2EB/15,5**	44,7 6 950 **2EB/14,7**	47,9 7 900 **2EB/15,5**	63 9 800 **2EB/14,7**	14	900	
	12,5	7 1 100 **2EB/13,2**	8,3 1 310 **2EB/13,2**	11,4 1 800 **2EB/13,2**	15,6 2 460 **2EB/13,2**	21,3 3 360 **2EB/13,2**	30 4 740 **2EB/13,2**	41,9 6 630 **2EB/13,2**	41,9 6 630 **2EB/13,2**	69 10 850 **2EB/13,2**	76 12 040 **2EB/13,2**	12,5	800	
	11,2	7,1 1 060 **2EB/11,1**	7,7 1 150 **2EB/11,1**	14,2 2 120 **2EB/11,1**	16,1 2 400 **2EB/11,1**	16,1 2 400 **2EB/11,1**	30,9 4 610 **2EB/11,1**	30,9 4 610 **2EB/11,1**	30,9 4 610 **2EB/11,1**	64 9 480 **2EB/11,1**	64 9 480 **2EB/11,1**	11,2	710	
	10	7 1 100 **2EB/10,4**	8,9 1 400 **2EB/10,4**	13,4 2 120 **2EB/10,4**	18,4 2 920 **2EB/10,4**	18,4 2 920 **2EB/10,4**	35,5 5 610 **2EB/10,4**	35,5 5 610 **2EB/10,4**	35,5 5 610 **2EB/10,4**	73 11 570 **2EB/10,4**	73 11 570 **2EB/10,4**	10	630	
	9	7,1 1 060 **2EB/8,79**	8,1 1 210 **2EB/8,79**	14,1 2 120 **2EB/8,79**	17 2 550 **2EB/8,79**	17 2 550 **2EB/8,79**	32,7 4 900 **2EB/8,79**	32,7 4 900 **2EB/8,79**	32,7 4 900 **2EB/8,79**	67 10 100 **2EB/8,79**	–	9	560	
560 000	50	6,4 1 130 **3EB/51,3**	8,9 1 560 **3EB/51,3**	13,4 2 120 **3EB/46,3**	18,8 2 970 **3EB/46,3**	19,6 3 090 **3EB/46,3**	36,6 5 790 **3EB/46,3**	40,8 6 440 **3EB/46,3**	51 8 070 **3EB/46,6**	51 8 070 **3EB/46,6**	51 8 070 **3EB/46,6**	50	2 800	**56**
	45	6,5 1 120 **3EB/45,4**	9 1 560 **3EB/45,4**	12,8 2 130 **3EB/43,6**	17,8 2 960 **3EB/43,6**	22,6 3 760 **3EB/43,6**	34,6 5 760 **3EB/43,6**	46,9 7 810 **3EB/43,6**	46,9 7 810 **3EB/43,6**	46,9 7 810 **3EB/43,6**	46,9 7 810 **3EB/43,6**	45	2 500	
	40	6,1 1 130 **3EB/43,4**	8,4 1 560 **3EB/43,4**	12,8 2 130 **3EB/39**	16,1 2 670 **3EB/39**	16,8 2 790 **3EB/39**	31,3 5 210 **3EB/39**	34,9 5 800 **3EB/39**	34,9 5 800 **3EB/39**	34,9 5 800 **3EB/39**	34,9 5 800 **3EB/39**	40	2 240	
	35,5	6,5 1 120 **3EB/36**	9,1 1 560 **3EB/36**	12,2 2 130 **3EB/36,7**	17,5 3 060 **3EB/36,7**	19,3 3 390 **3EB/36,7**	34,1 5 970 **3EB/36,7**	40,1 7 030 **3EB/36,7**	40,1 7 030 **3EB/36,7**	40,1 7 030 **3EB/36,7**	40,1 7 030 **3EB/36,7**	35,5	2 000	
	31,5	6,6 1 060 **3EB/30,3**	9,5 1 530 **3EB/30,3**	13 2 130 **3EB/30,9**	16,2 2 660 **3EB/30,9**	17,9 2 940 **3EB/30,9**	31,6 5 190 **3EB/30,9**	37,3 6 120 **3EB/30,9**	37,3 6 120 **3EB/30,9**	37,3 6 120 **3EB/30,9**	–	31,5	1 800	
	31,5	4,33 713 **2EB/31,1**	6,1 1 010 **2EB/31,1**	8,6 1 420 **2EB/31,1**	12,1 2 000 **2EB/31,1**	14,1 2 330 **2EB/31,1**	24,1 3 980 **2EB/31,1**	28,2 4 640 **2EB/31,1**	28,2 4 380 **2EB/29,3**	47,9 7 900 **2EB/31,1**	62 9 690 **2EB/29,3**	31,5	1 800	
	28	6,1 958 **2EB/26,5**	6,9 1 090 **2EB/26,5**	11,4 1 800 **2EB/26,5**	13 2 060 **2EB/26,5**	13 2 060 **2EB/26,5**	25,9 4 100 **2EB/26,5**	25,9 4 100 **2EB/26,5**	25,9 4 100 **2EB/26,5**	57 9 060 **2EB/26,5**	57 9 060 **2EB/26,5**	28	1 600	
	25	4,21 715 **2EB/24,9**	5,9 1 010 **2EB/24,9**	8,4 1 420 **2EB/24,9**	11,8 2 000 **2EB/24,9**	16,7 2 820 **2EB/24,9**	23,5 3 980 **2EB/24,9**	33,1 5 620 **2EB/24,9**	41,1 6 570 **2EB/23,5**	46,7 7 920 **2EB/24,9**	61 9 820 **2EB/23,5**	25	1 400	
	22,4	5,9 959 **2EB/21,2**	7,7 1 250 **2EB/21,2**	11,1 1 800 **2EB/21,2**	15,2 2 460 **2EB/21,2**	20 3 240 **2EB/21,2**	29,4 4 750 **2EB/21,2**	37,9 6 140 **2EB/21,2**	37,9 6 140 **2EB/21,2**	60 9 730 **2EB/21,2**	75 12 060 **2EB/21,2**	22,4	1 250	
	20	4,27 714 **2EB/19,6**	6 1 010 **2EB/19,6**	8,5 1 420 **2EB/19,6**	12 2 000 **2EB/19,6**	16,9 2 820 **2EB/19,6**	23,8 3 980 **2EB/19,6**	33,6 5 610 **2EB/19,6**	42,5 6 710 **2EB/18,5**	47,3 7 910 **2EB/19,6**	62 9 810 **2EB/18,5**	20	1 120	
	16	5,4 965 **2EB/16,7**	7,5 1 320 **2EB/16,7**	10,2 1 810 **2EB/16,7**	14 2 480 **2EB/16,7**	19 3 370 **2EB/16,7**	27 4 780 **2EB/16,7**	36,5 6 470 **2EB/16,7**	36,5 6 470 **2EB/16,7**	55 9 780 **2EB/16,7**	68 12 120 **2EB/16,7**	16	900	



$n_{N2} \times L_h$	i_N	Gear reducer size P_{N2} kW M_{N2} N m ... / i 030A	042A	060A	085A	125A	180A	250A	355A	500A	710A	i_N	n_1 min^{-1}	n_{N2}
630 000	35,5	84 12 820 **3EB/36**	84 13 110 **3EB/36,8**	– 26 440 **3EB/36**	–	–	–	–	–	–	–	35,5	2 240	**63**
	31,5	–	–	–	–	–	–	–	–	–	–	31,5	2 000	
	31,5	–	–	–	–	–	–	–	–	–	–	31,5	2 000	
	28	–	–	–	–	–	–	–	–	–	–	28	1 800	
	25	57 8 980 **2EB/26,2**	– 15 040 **2EB/24,4**	– 16 150 **2EB/26,2**	– 30 200 **2EB/26,5**	– 30 200 **2EB/26,5**	–	–	–	–	–	25	1 600	
	22,4	–	–	–	–	–	–	–	–	–	–	22,4	1 400	
	20	76 12 140 **2EB/21**	149 22 240 **2EB/19,6**	149 23 880 **2EB/21**	– 34 580 **2EB/21,2**	– 34 580 **2EB/21,2**	–	–	–	–	–	20	1 250	
	16	81 12 770 **2EB/16,6**	157 23 170 **2EB/15,4**	157 24 880 **2EB/16,6**	276 44 010 **2EB/16,7**	276 44 010 **2EB/16,7**	–	–	–	–	–	16	1 000	
	14	–	–	–	–	–	–	–	–	–	–	14	900	
	12,5	86 13 540 **2EB/13,1**	168 24 540 **2EB/12,2**	168 26 350 **2EB/13,1**	293 46 350 **2EB/13,2**	293 46 350 **2EB/13,2**	–	–	–	–	–	12,5	800	
	11,2	–	–	–	–	–	–	–	–	–	–	11,2	710	
	10	73 11 340 **2EB/10,2**	142 22 550 **2EB/10,5**	142 22 060 **2EB/10,2**	248 39 260 **2EB/10,4**	248 39 260 **2EB/10,4**	–	–	–	–	–	10	630	
	9	–	–	–	–	–	–	–	–	–	–	9	560	
560 000	50	– 18 050 **3EB/54,1**	– 17 010 **3EB/51**	– 37 220 **3EB/54,1**	–	– 68 230 **3EB/51**	– 66 880 **3EB/50**	– 119 010 **3EB/51**	– 119 010 **3EB/51**	–	–	50	2 800	**56**
	45	– 15 920 **3EB/46,2**	–	– 32 830 **3EB/46,2**	– 30 360 **3EB/42,7**	– 60 380 **3EB/43,6**	– 59 180 **3EB/42,8**	– 105 320 **3EB/43,6**	– 105 320 **3EB/43,6**	–	–	45	2 500	
	40	84 15 220 **3EB/42,7**	84 15 330 **3EB/43**	– 31 370 **3EB/42,7**	–	–	–	–	–	–	–	40	2 240	
	35,5	77 13 270 **3EB/36**	77 13 560 **3EB/36,8**	– 27 350 **3EB/36**	–	–	–	–	–	–	–	35,5	2 000	
	31,5	–	–	–	–	–	–	–	–	–	–	31,5	1 800	
	31,5	–	–	–	–	–	–	–	–	–	–	31,5	1 800	
	28	–	–	–	–	–	–	–	–	–	–	28	1 600	
	25	52 9 350 **2EB/26,2**	94 15 660 **2EB/24,4**	94 16 810 **2EB/26,2**	– 31 430 **2EB/26,5**	– 31 430 **2EB/26,5**	–	–	–	–	–	25	1 400	
	22,4	–	–	–	–	–	–	–	–	–	–	22,4	1 250	
	20	69 12 290 **2EB/21**	138 22 980 **2EB/19,6**	138 24 680 **2EB/21**	198 35 740 **2EB/21,2**	198 35 740 **2EB/21,2**	–	–	–	–	–	20	1 120	
	16	75 13 180 **2EB/16,6**	146 23 920 **2EB/15,4**	146 25 680 **2EB/16,6**	256 45 430 **2EB/16,7**	256 45 430 **2EB/16,7**	–	–	–	–	–	16	900	



$n_{N2} \times L_h$	i_N	Gear reducer size P_{N2} kW M_{N2} N m ... / i 001A	002A	003A	004A	006A	009A	012A	015A	018A	021A	i_N	n_1 min^{-1}	n_{N2}
560 000	14	3,87 719 **2EB/15,5**	5,5 1 010 **2EB/15,5**	7,7 1 430 **2EB/15,5**	10,9 2 010 **2EB/15,5**	15,3 2 840 **2EB/15,5**	21,6 4 000 **2EB/15,5**	30,4 5 650 **2EB/15,5**	40 7 000 **2EB/14,7**	42,9 7 960 **2EB/15,5**	56 9 870 **2EB/14,7**	14	800	**56**
	12,5	6,4 1 130 **2EB/13,2**	7,4 1 320 **2EB/13,2**	10,2 1 810 **2EB/13,2**	13,9 2 480 **2EB/13,2**	19 3 390 **2EB/13,2**	26,8 4 780 **2EB/13,2**	37,9 6 740 **2EB/13,2**	38,6 6 870 **2EB/13,2**	64 11 250 **2EB/13,2**	68 12 130 **2EB/13,2**	12,5	710	
	11,2	6,3 1 070 **2EB/11,1**	7,1 1 190 **2EB/11,1**	12,7 2 130 **2EB/11,1**	14,8 2 490 **2EB/11,1**	14,8 2 490 **2EB/11,1**	28,4 4 780 **2EB/11,1**	28,4 4 780 **2EB/11,1**	28,4 4 780 **2EB/11,1**	58 9 820 **2EB/11,1**	58 9 820 **2EB/11,1**	11,2	630	
	10	6,3 1 130 **2EB/10,4**	8,1 1 440 **2EB/10,4**	12 2 140 **2EB/10,4**	17 3 020 **2EB/10,4**	17 3 020 **2EB/10,4**	32,7 5 810 **2EB/10,4**	32,7 5 810 **2EB/10,4**	32,7 5 810 **2EB/10,4**	67 11 980 **2EB/10,4**	67 11 980 **2EB/10,4**	10	560	
	9	6,4 1 070 **2EB/8,79**	7,2 1 210 **2EB/8,79**	12,7 2 130 **2EB/8,79**	15,7 2 630 **2EB/8,79**	15,7 2 630 **2EB/8,79**	30,2 5 070 **2EB/8,79**	30,2 5 070 **2EB/8,79**	30,2 5 070 **2EB/8,79**	62 10 450 **2EB/8,79**	–	9	500	
500 000	56	– 1 130 **3EB/54,8**	– 1 560 **3EB/54,8**	– 2 140 **3EB/54,9**	– 3 060 **3EB/54,9**	22,5 4 240 **3EB/55,2**	– 5 970 **3EB/54,9**	– 7 640 **3EB/54,9**	51 9 570 **3EB/55,2**	51 9 570 **3EB/55,2**	51 9 570 **3EB/55,2**	56	2 800	**50**
	50	5,8 1 130 **3EB/51,3**	8 1 570 **3EB/51,3**	12,1 2 130 **3EB/46,3**	17,4 3 070 **3EB/46,3**	18,1 3 200 **3EB/46,3**	33,8 5 990 **3EB/46,3**	37,7 6 660 **3EB/46,3**	46,9 8 340 **3EB/46,6**	46,9 8 340 **3EB/46,6**	46,9 8 340 **3EB/46,6**	50	2 500	
	45	5,8 1 130 **3EB/45,4**	8,1 1 570 **3EB/45,4**	11,5 2 140 **3EB/43,6**	16,5 3 050 **3EB/43,6**	20,9 3 880 **3EB/43,6**	32,1 5 960 **3EB/43,6**	43,5 8 070 **3EB/43,6**	43,5 8 070 **3EB/43,6**	43,5 8 070 **3EB/43,6**	43,5 8 070 **3EB/43,6**	45	2 240	
	40	5,5 1 140 **3EB/43,4**	7,6 1 570 **3EB/43,4**	11,5 2 150 **3EB/39**	14,8 2 770 **3EB/39**	15,5 2 880 **3EB/39**	28,9 5 390 **3EB/39**	32,2 6 000 **3EB/39**	32,2 6 000 **3EB/39**	32,2 6 000 **3EB/39**	32,2 6 000 **3EB/39**	40	2 000	
	35,5	5,9 1 130 **3EB/36**	8,2 1 570 **3EB/36**	11 2 150 **3EB/36,7**	16 3 120 **3EB/36,7**	17,9 3 490 **3EB/36,7**	31,6 6 160 **3EB/36,7**	37,3 7 260 **3EB/36,7**	37,3 7 260 **3EB/36,7**	37,3 7 260 **3EB/36,7**	37,3 7 260 **3EB/36,7**	35,5	1 800	
	31,5	5,9 1 070 **3EB/30,3**	8,5 1 540 **3EB/30,3**	11,6 2 150 **3EB/30,9**	14,9 2 760 **3EB/30,9**	16,5 3 050 **3EB/30,9**	29,1 5 380 **3EB/30,9**	34,3 6 340 **3EB/30,9**	34,3 6 340 **3EB/30,9**	34,3 6 340 **3EB/30,9**	–	31,5	1 600	
	31,5	3,87 719 **2EB/31,1**	5,5 1 010 **2EB/31,1**	7,7 1 430 **2EB/31,1**	10,9 2 010 **2EB/31,1**	13 2 410 **2EB/31,1**	21,6 4 000 **2EB/31,1**	25,9 4 810 **2EB/31,1**	25,9 4 540 **2EB/29,3**	42,9 7 960 **2EB/31,1**	56 9 870 **2EB/29,3**	31,5	1 600	
	28	5,3 966 **2EB/26,5**	6,1 1 110 **2EB/26,5**	10 1 810 **2EB/26,5**	11,8 2 140 **2EB/26,5**	11,8 2 140 **2EB/26,5**	23,6 4 260 **2EB/26,5**	23,6 4 260 **2EB/26,5**	23,6 4 260 **2EB/26,5**	52 9 430 **2EB/26,5**	52 9 430 **2EB/26,5**	28	1 400	
	25	3,79 720 **2EB/24,9**	5,3 1 010 **2EB/24,9**	7,5 1 430 **2EB/24,9**	10,6 2 020 **2EB/24,9**	15 2 840 **2EB/24,9**	21,1 4 010 **2EB/24,9**	29,8 5 650 **2EB/24,9**	37,9 6 800 **2EB/23,5**	42 7 970 **2EB/24,9**	55 9 890 **2EB/23,5**	25	1 250	
	22,4	5,3 966 **2EB/21,2**	7,2 1 290 **2EB/21,2**	10 1 810 **2EB/21,2**	13,7 2 480 **2EB/21,2**	18,1 3 280 **2EB/21,2**	26,5 4 780 **2EB/21,2**	35,1 6 340 **2EB/21,2**	35,1 6 340 **2EB/21,2**	54 9 790 **2EB/21,2**	67 12 140 **2EB/21,2**	22,4	1 120	
	20	3,84 719 **2EB/19,6**	5,4 1 010 **2EB/19,6**	7,6 1 430 **2EB/19,6**	10,8 2 020 **2EB/19,6**	15,2 2 840 **2EB/19,6**	21,4 4 010 **2EB/19,6**	30,2 5 650 **2EB/19,6**	39,3 6 940 **2EB/18,5**	42,6 7 970 **2EB/19,6**	56 9 880 **2EB/18,5**	20	1 000	
	16	4,88 972 **2EB/16,7**	6,7 1 330 **2EB/16,7**	9,1 1 820 **2EB/16,7**	12,5 2 490 **2EB/16,7**	17,1 3 410 **2EB/16,7**	24,1 4 810 **2EB/16,7**	33,6 6 700 **2EB/16,7**	33,6 6 700 **2EB/16,7**	49,4 9 850 **2EB/16,7**	61 12 210 **2EB/16,7**	16	800	
	14	3,46 724 **2EB/15,5**	4,88 1 020 **2EB/15,5**	6,9 1 440 **2EB/15,5**	9,7 2 030 **2EB/15,5**	13,7 2 860 **2EB/15,5**	19,3 4 030 **2EB/15,5**	27,2 5 690 **2EB/15,5**	35,8 7 050 **2EB/14,7**	38,4 8 020 **2EB/15,5**	50 9 950 **2EB/14,7**	14	710	
	12,5	5,7 1 130 **2EB/13,2**	6,6 1 330 **2EB/13,2**	9,1 1 820 **2EB/13,2**	12,4 2 490 **2EB/13,2**	17 3 410 **2EB/13,2**	24 4 810 **2EB/13,2**	33,8 6 790 **2EB/13,2**	35,5 7 120 **2EB/13,2**	58 11 660 **2EB/13,2**	61 12 220 **2EB/13,2**	12,5	630	
	11,2	5,7 1 070 **2EB/11,1**	6,4 1 200 **2EB/11,1**	11,4 2 150 **2EB/11,1**	13,6 2 580 **2EB/11,1**	13,6 2 580 **2EB/11,1**	26,2 4 950 **2EB/11,1**	26,2 4 950 **2EB/11,1**	26,2 4 950 **2EB/11,1**	54 10 180 **2EB/11,1**	54 10 180 **2EB/11,1**	11,2	560	
	10	5,7 1 130 **2EB/10,4**	7,2 1 440 **2EB/10,4**	10,8 2 150 **2EB/10,4**	15,7 3 120 **2EB/10,4**	15,7 3 120 **2EB/10,4**	30,2 6 010 **2EB/10,4**	30,2 6 010 **2EB/10,4**	30,2 6 010 **2EB/10,4**	62 12 400 **2EB/10,4**	62 12 400 **2EB/10,4**	10	500	
	9	5,8 1 070 **2EB/8,79**	6,5 1 210 **2EB/8,79**	11,5 2 150 **2EB/8,79**	14,6 2 720 **2EB/8,79**	14,6 2 720 **2EB/8,79**	28 5 230 **2EB/8,79**	28 5 230 **2EB/8,79**	28 5 230 **2EB/8,79**	58 10 780 **2EB/8,79**	–	9	450	
450 000	63	5,2 1 140 **3EB/64,8**	7,2 1 580 **3EB/64,8**	9,8 2 160 **3EB/64,8**	12,2 2 690 **3EB/64,8**	17,2 3 800 **3EB/64,8**	24,2 5 360 **3EB/64,8**	34,1 7 550 **3EB/64,8**	48,1 10 650 **3EB/64,8**	48,1 10 650 **3EB/64,8**	48,1 10 650 **3EB/64,8**	63	2 800	**45**
	56	5,4 1 140 **3EB/54,8**	7,5 1 580 **3EB/54,8**	10,3 2 160 **3EB/54,9**	14,9 3 130 **3EB/54,9**	20,3 4 290 **3EB/55,2**	29,4 6 180 **3EB/54,9**	37,7 7 910 **3EB/54,9**	46,9 9 900 **3EB/55,2**	46,9 9 900 **3EB/55,2**	46,9 9 900 **3EB/55,2**	56	2 500	

3



$n_{N2} \times L_h$	i_N	Gear reducer size P_{N2} kW M_{N2} N m ... / i 030A	042A	060A	085A	125A	180A	250A	355A	500A	710A	i_N	n_1 min^{-1}	n_{N2}
560 000	14	–	–	–	–	–	–	–	–	–	–	14	800	**56**
	12,5	80 14 040 **2EB/13,1**	155 25 440 **2EB/12,2**	155 27 320 **2EB/13,1**	270 48 040 **2EB/13,2**	270 48 040 **2EB/13,2**	–	–	–	–	–	12,5	710	
	11,2	–	–	–	–	–	–	–	–	–	–	11,2	630	
	10	67 11 750 **2EB/10,2**	131 23 360 **2EB/10,5**	131 22 860 **2EB/10,2**	229 40 670 **2EB/10,4**	229 40 670 **2EB/10,4**	–	–	–	–	–	10	560	
	9	–	–	–	–	–	–	–	–	–	–	9	500	
500 000	56	– 15 560 **3EB/58,2**	– 18 450 **3EB/55,3**	– 31 980 **3EB/58,2**	– 37 650 **3EB/54,8**	– 58 920 **3EB/55**	– 73 410 **3EB/54,9**	– 129 120 **3EB/55,3**	– 129 120 **3EB/55,3**	–	–	56	2 800	**50**
	50	– 18 680 **3EB/54,1**	– 17 600 **3EB/51**	– 38 500 **3EB/54,1**	– –	– 70 590 **3EB/51**	– 69 190 **3EB/50**	– 123 120 **3EB/51**	– 123 120 **3EB/51**	–	–	50	2 500	
	45	84 16 460 **3EB/46,2**	– –	– 33 930 **3EB/46,2**	– 31 370 **3EB/42,7**	– 62 410 **3EB/43,6**	– 61 170 **3EB/42,8**	– 108 850 **3EB/43,6**	– 108 850 **3EB/43,6**	–	–	45	2 240	
	40	77 15 750 **3EB/42,7**	77 15 860 **3EB/43**	– 32 460 **3EB/42,7**	–	–	–	–	–	–	–	40	2 000	
	35,5	72 13 690 **3EB/36**	72 14 000 **3EB/36,8**	148 28 230 **3EB/36**	–	–	–	–	–	–	–	35,5	1 800	
	31,5	–	–	–	–	–	–	–	–	–	–	31,5	1 600	
	31,5	–	–	–	–	–	–	–	–	–	–	31,5	1 600	
	28	–	–	–	–	–	–	–	–	–	–	28	1 400	
	25	48,2 9 680 **2EB/26,2**	87 16 200 **2EB/24,4**	87 17 390 **2EB/26,2**	– 32 520 **2EB/26,5**	– 32 520 **2EB/26,5**	–	–	–	–	–	25	1 250	
	22,4	–	–	–	–	–	–	–	–	–	–	22,4	1 120	
	20	62 12 450 **2EB/21**	127 23 780 **2EB/19,6**	127 25 530 **2EB/21**	183 36 980 **2EB/21,2**	183 36 980 **2EB/21,2**	–	–	–	–	–	20	1 000	
	16	69 13 650 **2EB/16,6**	135 24 780 **2EB/15,4**	135 26 610 **2EB/16,6**	236 47 060 **2EB/16,7**	236 47 060 **2EB/16,7**	–	–	–	–	–	16	800	
	14	–	–	–	–	–	–	–	–	–	–	14	710	
	12,5	73 14 550 **2EB/13,1**	142 26 370 **2EB/12,2**	142 28 310 **2EB/13,1**	248 49 800 **2EB/13,2**	248 49 800 **2EB/13,2**	–	–	–	–	–	12,5	630	
	11,2	–	–	–	–	–	–	–	–	–	–	11,2	560	
	10	62 12 150 **2EB/10,2**	121 24 170 **2EB/10,5**	121 23 650 **2EB/10,2**	211 42 080 **2EB/10,4**	211 42 080 **2EB/10,4**	–	–	–	–	–	10	500	
	9	–	–	–	–	–	–	–	–	–	–	9	450	
450 000	63	– 20 750 **3EB/63,6**	– 21 580 **3EB/64,7**	– 36 280 **3EB/60**	– 42 010 **3EB/61,1**	– 68 890 **3EB/64,4**	– 85 830 **3EB/64,2**	– 134 760 **3EB/64,7**	– 150 950 **3EB/64,7**	–	–	63	2 800	**45**
	56	– 16 100 **3EB/58,2**	– 19 090 **3EB/55,3**	– 33 090 **3EB/58,2**	– 38 960 **3EB/54,8**	– 60 960 **3EB/55**	– 75 950 **3EB/54,9**	– 133 580 **3EB/55,3**	– 133 580 **3EB/55,3**	–	–	56	2 500	



$n_{N2} \times L_h$	i_N	Gear reducer size P_{N2} kW M_{N2} N m ... / i 001A	002A	003A	004A	006A	009A	012A	015A	018A	021A	i_N	n_1 min^{-1}	n_{N2}
450 000	50	5,2 1 140 **3EB/51,3**	7,2 1 580 **3EB/51,3**	10,9 2 150 **3EB/46,3**	15,8 3 120 **3EB/46,3**	16,8 3 310 **3EB/46,3**	31,3 6 190 **3EB/46,3**	34,9 6 890 **3EB/46,3**	43,5 8 620 **3EB/46,6**	43,5 8 620 **3EB/46,6**	43,5 8 620 **3EB/46,6**	50	2 240	**45**
	45	5,3 1 140 **3EB/45,4**	7,3 1 580 **3EB/45,4**	10,4 2 160 **3EB/43,6**	15,1 3 130 **3EB/43,6**	19,3 4 020 **3EB/43,6**	29,6 6 160 **3EB/43,6**	40,1 8 350 **3EB/43,6**	40,1 8 350 **3EB/43,6**	40,1 8 350 **3EB/43,6**	40,1 8 350 **3EB/43,6**	45	2 000	
	40	4,97 1 140 **3EB/43,4**	6,9 1 580 **3EB/43,4**	10,4 2 160 **3EB/39**	13,8 2 850 **3EB/39**	14,4 2 980 **3EB/39**	26,9 5 570 **3EB/39**	29,9 6 200 **3EB/39**	29,9 6 200 **3EB/39**	29,9 6 200 **3EB/39**	29,9 6 200 **3EB/39**	40	1 800	
	35,5	5,3 1 140 **3EB/36**	7,3 1 580 **3EB/36**	9,9 2 160 **3EB/36,7**	14,3 3 140 **3EB/36,7**	16,5 3 620 **3EB/36,7**	28,5 6 240 **3EB/36,7**	34,3 7 520 **3EB/36,7**	34,3 7 520 **3EB/36,7**	34,3 7 520 **3EB/36,7**	34,3 7 520 **3EB/36,7**	35,5	1 600	
	31,5	5,2 1 080 **3EB/30,3**	7,5 1 560 **3EB/30,3**	10,3 2 160 **3EB/30,9**	13,6 2 870 **3EB/30,9**	15 3 170 **3EB/30,9**	26,5 5 600 **3EB/30,9**	31,3 6 600 **3EB/30,9**	31,3 6 600 **3EB/30,9**	31,3 6 600 **3EB/30,9**	– 	31,5	1 400	
	31,5	3,42 724 **2EB/31,1**	4,82 1 020 **2EB/31,1**	6,8 1 440 **2EB/31,1**	9,6 2 030 **2EB/31,1**	11,8 2 510 **2EB/31,1**	19 4 040 **2EB/31,1**	23,6 5 000 **2EB/31,1**	23,6 4 720 **2EB/29,3**	37,9 8 030 **2EB/31,1**	49,7 9 950 **2EB/29,3**	31,5	1 400	
	28	4,81 973 **2EB/26,5**	5,5 1 120 **2EB/26,5**	9 1 820 **2EB/26,5**	10,9 2 210 **2EB/26,5**	10,9 2 210 **2EB/26,5**	21,8 4 410 **2EB/26,5**	21,8 4 410 **2EB/26,5**	21,8 4 410 **2EB/26,5**	48,2 9 760 **2EB/26,5**	48,2 9 760 **2EB/26,5**	28	1 250	
	25	3,42 724 **2EB/24,9**	4,82 1 020 **2EB/24,9**	6,8 1 440 **2EB/24,9**	9,6 2 030 **2EB/24,9**	13,5 2 860 **2EB/24,9**	19 4 040 **2EB/24,9**	26,9 5 690 **2EB/24,9**	35,1 7 030 **2EB/23,5**	37,9 8 030 **2EB/24,9**	49,7 9 950 **2EB/23,5**	25	1 120	
	22,4	4,81 973 **2EB/21,2**	6,6 1 330 **2EB/21,2**	9 1 820 **2EB/21,2**	12,3 2 500 **2EB/21,2**	16,4 3 320 **2EB/21,2**	23,8 4 820 **2EB/21,2**	32,2 6 520 **2EB/21,2**	32,2 6 520 **2EB/21,2**	48,8 9 860 **2EB/21,2**	60 12 220 **2EB/21,2**	22,4	1 000	
	20	3,48 724 **2EB/19,6**	4,91 1 020 **2EB/19,6**	6,9 1 440 **2EB/19,6**	9,8 2 030 **2EB/19,6**	13,8 2 860 **2EB/19,6**	19,4 4 030 **2EB/19,6**	27,3 5 690 **2EB/19,6**	35,9 7 050 **2EB/18,5**	38,6 8 020 **2EB/19,6**	51 9 940 **2EB/18,5**	20	900	
	16	4,36 979 **2EB/16,7**	6 1 340 **2EB/16,7**	8,2 1 830 **2EB/16,7**	11,2 2 510 **2EB/16,7**	15,3 3 440 **2EB/16,7**	21,6 4 850 **2EB/16,7**	30,4 6 830 **2EB/16,7**	30,9 6 940 **2EB/16,7**	44,2 9 930 **2EB/16,7**	55 12 300 **2EB/16,7**	16	710	
	14	3,1 729 **2EB/15,5**	4,37 1 030 **2EB/15,5**	6,2 1 450 **2EB/15,5**	8,7 2 040 **2EB/15,5**	12,2 2 880 **2EB/15,5**	17,3 4 060 **2EB/15,5**	24,3 5 730 **2EB/15,5**	32 7 110 **2EB/14,7**	34,3 8 080 **2EB/15,5**	45,1 10 020 **2EB/14,7**	14	630	
	12,5	5,1 1 140 **2EB/13,2**	5,9 1 340 **2EB/13,2**	8,1 1 840 **2EB/13,2**	11,1 2 510 **2EB/13,2**	15,2 3 440 **2EB/13,2**	21,5 4 850 **2EB/13,2**	30,3 6 840 **2EB/13,2**	32,7 7 370 **2EB/13,2**	54 12 080 **2EB/13,2**	55 12 310 **2EB/13,2**	12,5	560	
	11,2	5,1 1 080 **2EB/11,1**	5,7 1 210 **2EB/11,1**	10,2 2 160 **2EB/11,1**	12,6 2 670 **2EB/11,1**	12,6 2 670 **2EB/11,1**	24,2 5 120 **2EB/11,1**	24,2 5 120 **2EB/11,1**	24,2 5 120 **2EB/11,1**	49,7 10 530 **2EB/11,1**	49,7 10 530 **2EB/11,1**	11,2	500	
	10	5,2 1 140 **2EB/10,4**	6,5 1 440 **2EB/10,4**	9,8 2 160 **2EB/10,4**	14,2 3 140 **2EB/10,4**	14,6 3 230 **2EB/10,4**	28 6 210 **2EB/10,4**	28 6 210 **2EB/10,4**	28 6 210 **2EB/10,4**	58 12 800 **2EB/10,4**	58 12 800 **2EB/10,4**	10	450	
	9	5,2 1 080 **2EB/8,79**	5,8 1 210 **2EB/8,79**	10,3 2 160 **2EB/8,79**	13,4 2 820 **2EB/8,79**	13,4 2 820 **2EB/8,79**	25,8 5 420 **2EB/8,79**	25,8 5 420 **2EB/8,79**	25,8 5 420 **2EB/8,79**	53 11 170 **2EB/8,79**	– 	9	400	
400 000	71	4,84 1 150 **3EB/69,5**	6,7 1 590 **3EB/69,5**	– 2 170 **3EB/69,7**	– 3 160 **3EB/69,7**	– 4 320 **3EB/69,7**	– 6 240 **3EB/69,7**	– 8 690 **3EB/69,7**	– 9 690 **3EB/69,7**	– 9 690 **3EB/69,7**	– 9 690 **3EB/69,7**	71	2 800	**40**
	63	4,65 1 150 **3EB/64,8**	6,4 1 590 **3EB/64,8**	8,8 2 180 **3EB/64,8**	11 2 710 **3EB/64,8**	15,4 3 820 **3EB/64,8**	21,8 5 390 **3EB/64,8**	30,7 7 600 **3EB/64,8**	43,3 10 720 **3EB/64,8**	43,3 10 720 **3EB/64,8**	43,3 10 720 **3EB/64,8**	63	2 500	
	56	4,9 1 150 **3EB/54,8**	6,8 1 590 **3EB/54,8**	9,3 2 170 **3EB/54,9**	13,5 3 150 **3EB/54,9**	18,3 4 320 **3EB/55,2**	26,8 6 270 **3EB/54,9**	34,9 8 170 **3EB/54,9**	43,5 10 230 **3EB/55,2**	43,5 10 230 **3EB/55,2**	43,5 10 230 **3EB/55,2**	56	2 240	
	50	4,69 1 150 **3EB/51,3**	6,5 1 590 **3EB/51,3**	9,8 2 160 **3EB/46,3**	14,2 3 140 **3EB/46,3**	15,5 3 420 **3EB/46,3**	28,3 6 250 **3EB/46,3**	32,2 7 120 **3EB/46,3**	40,1 8 920 **3EB/46,6**	40,1 8 920 **3EB/46,6**	40,1 8 920 **3EB/46,6**	50	2 000	
	45	4,76 1 150 **3EB/45,4**	6,6 1 590 **3EB/45,4**	9,4 2 170 **3EB/43,6**	13,6 3 150 **3EB/43,6**	17,9 4 150 **3EB/43,6**	27,1 6 260 **3EB/43,6**	37,3 8 620 **3EB/43,6**	37,3 8 620 **3EB/43,6**	37,3 8 620 **3EB/43,6**	37,3 8 620 **3EB/43,6**	45	1 800	
	40	4,45 1 150 **3EB/43,4**	6,2 1 600 **3EB/43,4**	9,3 2 180 **3EB/39**	12,7 2 960 **3EB/39**	13,2 3 080 **3EB/39**	24,8 5 770 **3EB/39**	27,6 6 420 **3EB/39**	27,6 6 420 **3EB/39**	27,6 6 420 **3EB/39**	27,6 6 420 **3EB/39**	40	1 600	
	35,5	4,68 1 150 **3EB/36**	6,5 1 590 **3EB/36**	8,7 2 180 **3EB/36,7**	12,6 3 170 **3EB/36,7**	15 3 770 **3EB/36,7**	25,1 6 300 **3EB/36,7**	31,3 7 830 **3EB/36,7**	31,3 7 830 **3EB/36,7**	31,3 7 830 **3EB/36,7**	31,3 7 830 **3EB/36,7**	35,5	1 400	
	31,5	4,7 1 090 **3EB/30,3**	6,8 1 570 **3EB/30,3**	9,2 2 180 **3EB/30,9**	12,6 2 970 **3EB/30,9**	13,9 3 280 **3EB/30,9**	24,5 5 790 **3EB/30,9**	28,9 6 820 **3EB/30,9**	28,9 6 820 **3EB/30,9**	28,9 6 820 **3EB/30,9**	– 	31,5	1 250	



n_{N2} x L_h	i_N	Gear reducer size P_{N2} kW M_{N2} N m ... / i **030A**	**042A**	**060A**	**085A**	**125A**	**180A**	**250A**	**355A**	**500A**	**710A**	i_N	n_1 min^{-1}	n_{N2}
450 000		84	84	–		–	–	–	–			50	2 240	**45**
	50	19 300 **3EB/54,1**	18 190 **3EB/51**	39 790 **3EB/54,1**	–	72 960 **3EB/51**	71 510 **3EB/50**	127 250 **3EB/51**	127 250 **3EB/51**	–	–			
		77		–	–	–	–	–	–			45	2 000	
	45	17 030 **3EB/46,2**	–	35 100 **3EB/46,2**	32 460 **3EB/42,7**	64 570 **3EB/43,6**	63 280 **3EB/42,8**	112 610 **3EB/43,6**	112 610 **3EB/43,6**	–	–			
		72	72	148								40	1 800	
	40	16 250 **3EB/42,7**	16 370 **3EB/43**	33 500 **3EB/42,7**	–	–	–	–	–	–	–			
		66	66	136								35,5	1 600	
	35,5	14 190 **3EB/36**	14 500 **3EB/36,8**	29 240 **3EB/36**	–	–	–	–	–	–	–			
												31,5	1 400	
	31,5	–	–	–	–	–	–	–	–	–	–			
												31,5	1 400	
	31,5	–	–	–	–	–	–	–	–	–	–			
												28	1 250	
	28	–	–	–	–	–	–	–	–	–	–			
		44,7	80	80	149	149						25	1 120	
	25	10 000 **2EB/26,2**	16 740 **2EB/24,4**	17 980 **2EB/26,2**	33 610 **2EB/26,5**	33 610 **2EB/26,5**	–	–	–	–	–			
												22,4	1 000	
	22,4	–	–	–	–	–	–	–	–	–	–			
		57	118	118	170	170						20	900	
	20	12 600 **2EB/21**	24 540 **2EB/19,6**	26 350 **2EB/21**	38 160 **2EB/21,2**	38 160 **2EB/21,2**	–	–	–	–	–			
		64	124	124	217	217						16	710	
	16	14 150 **2EB/16,6**	25 680 **2EB/15,4**	27 580 **2EB/16,6**	48 780 **2EB/16,7**	48 780 **2EB/16,7**	–	–	–	–	–			
												14	630	
	14	–	–	–	–	–	–	–	–	–	–			
		67	131	131	229	229						12,5	560	
	12,5	15 070 **2EB/13,1**	27 310 **2EB/12,2**	29 330 **2EB/13,1**	51 590 **2EB/13,2**	51 590 **2EB/13,2**	–	–	–	–	–			
												11,2	500	
	11,2	–	–	–	–	–	–	–	–	–	–			
		58	112	112	196	196						10	450	
	10	12 540 **2EB/10,2**	24 950 **2EB/10,5**	24 410 **2EB/10,2**	43 430 **2EB/10,4**	43 430 **2EB/10,4**	–	–	–	–	–			
												9	400	
	9	–	–	–	–	–	–	–	–	–	–			
400 000		–	–	–	–	–	–	–	–			71	2 800	**40**
	71	18 260 **3EB/68,3**	23 910 **3EB/71,7**	37 510 **3EB/68,3**	47 760 **3EB/69,5**	74 740 **3EB/69,8**	95 750 **3EB/71,6**	131 090 **3EB/69,8**	167 270 **3EB/71,7**	–	–			
		–	–	–	–	–	–	–	–			63	2 500	
	63	20 890 **3EB/63,6**	22 320 **3EB/64,7**	36 530 **3EB/60**	43 460 **3EB/61,1**	71 270 **3EB/64,4**	88 790 **3EB/64,2**	139 420 **3EB/64,7**	156 170 **3EB/64,7**	–	–			
		67	84	–	–	–	–	–	–			56	2 240	
	56	16 640 **3EB/58,2**	19 730 **3EB/55,3**	34 200 **3EB/58,2**	40 260 **3EB/54,8**	63 000 **3EB/55**	78 500 **3EB/54,9**	138 060 **3EB/55,3**	138 060 **3EB/55,3**	–	–			
		77	77	–		–	–	–	–			50	2 000	
	50	19 970 **3EB/54,1**	18 820 **3EB/51**	41 170 **3EB/54,1**	–	75 480 **3EB/51**	73 980 **3EB/50**	131 650 **3EB/51**	131 650 **3EB/51**	–	–			
		72		148	148	–	–	–	–			45	1 800	
	45	17 570 **3EB/46,2**	–	36 230 **3EB/46,2**	33 500 **3EB/42,7**	66 640 **3EB/43,6**	65 310 **3EB/42,8**	116 230 **3EB/43,6**	116 230 **3EB/43,6**	–	–			
		66	66	136								40	1 600	
	40	16 840 **3EB/42,7**	16 950 **3EB/43**	34 700 **3EB/42,7**	–	–	–	–	–	–	–			
		60	60	124								35,5	1 400	
	35,5	14 770 **3EB/36**	15 090 **3EB/36,8**	30 440 **3EB/36**	–	–	–	–	–	–	–			
												31,5	1 250	
	31,5	–	–	–	–	–	–	–	–	–	–			

3



$n_{N2} \times L_h$	i_N	Gear reducer size P_{N2} kW M_{N2} N m ... / i 001A	002A	003A	004A	006A	009A	012A	015A	018A	021A	i_N	n_1 min^{-1}	n_{N2}
400 000	31,5	3,07 729 **2EB/31,1**	4,33 1 030 **2EB/31,1**	6,1 1 450 **2EB/31,1**	8,6 2 040 **2EB/31,1**	10,9 2 600 **2EB/31,1**	17,1 4 070 **2EB/31,1**	21,8 5 180 **2EB/31,1**	21,8 4 890 **2EB/29,3**	34 8 080 **2EB/31,1**	44,7 10 020 **2EB/29,3**	31,5	1 250	**40**
	28	4,34 979 **2EB/26,5**	5 1 140 **2EB/26,5**	8,1 1 840 **2EB/26,5**	10,1 2 290 **2EB/26,5**	10,1 2 290 **2EB/26,5**	20,2 4 560 **2EB/26,5**	20,2 4 560 **2EB/26,5**	20,2 4 560 **2EB/26,5**	44 9 930 **2EB/26,5**	44,7 10 080 **2EB/26,5**	28	1 120	
	25	3,07 729 **2EB/24,9**	4,33 1 030 **2EB/24,9**	6,1 1 450 **2EB/24,9**	8,6 2 040 **2EB/24,9**	12,1 2 880 **2EB/24,9**	17,1 4 070 **2EB/24,9**	24,1 5 730 **2EB/24,9**	31,7 7 110 **2EB/23,5**	34 8 080 **2EB/24,9**	44,7 10 020 **2EB/23,5**	25	1 000	
	22,4	4,36 979 **2EB/21,2**	6 1 340 **2EB/21,2**	8,2 1 830 **2EB/21,2**	11,2 2 510 **2EB/21,2**	14,9 3 360 **2EB/21,2**	21,6 4 850 **2EB/21,2**	29,3 6 590 **2EB/21,2**	29,3 6 590 **2EB/21,2**	44,2 9 930 **2EB/21,2**	55 12 300 **2EB/21,2**	22,4	900	
	20	3,12 729 **2EB/19,6**	4,39 1 030 **2EB/19,6**	6,2 1 450 **2EB/19,6**	8,7 2 040 **2EB/19,6**	12,3 2 880 **2EB/19,6**	17,4 4 060 **2EB/19,6**	24,5 5 730 **2EB/19,6**	32,2 7 100 **2EB/18,5**	34,5 8 080 **2EB/19,6**	45,3 10 020 **2EB/18,5**	20	800	
	16	3,9 986 **2EB/16,7**	5,3 1 350 **2EB/16,7**	7,3 1 850 **2EB/16,7**	10 2 530 **2EB/16,7**	13,7 3 460 **2EB/16,7**	19,3 4 880 **2EB/16,7**	27,2 6 890 **2EB/16,7**	28,4 7 200 **2EB/16,7**	39,5 10 000 **2EB/16,7**	49 12 390 **2EB/16,7**	16	630	
	14	2,77 734 **2EB/15,5**	3,91 1 040 **2EB/15,5**	5,5 1 460 **2EB/15,5**	7,8 2 060 **2EB/15,5**	11 2 900 **2EB/15,5**	15,4 4 090 **2EB/15,5**	21,8 5 770 **2EB/15,5**	28,6 7 160 **2EB/14,7**	30,7 8 140 **2EB/15,5**	40,3 10 090 **2EB/14,7**	14	560	
	12,5	4,58 1 150 **2EB/13,2**	5,3 1 350 **2EB/13,2**	7,3 1 850 **2EB/13,2**	10 2 530 **2EB/13,2**	13,7 3 460 **2EB/13,2**	19,3 4 880 **2EB/13,2**	27,2 6 880 **2EB/13,2**	30,2 7 630 **2EB/13,2**	49,7 12 500 **2EB/13,2**	49 12 390 **2EB/13,2**	12,5	500	
	11,2	4,63 1 090 **2EB/11,1**	5,1 1 210 **2EB/11,1**	9,3 2 180 **2EB/11,1**	11,7 2 750 **2EB/11,1**	11,7 2 750 **2EB/11,1**	22,5 5 290 **2EB/11,1**	22,5 5 290 **2EB/11,1**	22,5 5 290 **2EB/11,1**	46,2 10 870 **2EB/11,1**	46,2 10 870 **2EB/11,1**	11,2	450	
	10	4,62 1 150 **2EB/10,4**	5,8 1 440 **2EB/10,4**	8,7 2 180 **2EB/10,4**	12,7 3 170 **2EB/10,4**	13,4 3 340 **2EB/10,4**	25,3 6 290 **2EB/10,4**	25,8 6 430 **2EB/10,4**	25,8 6 430 **2EB/10,4**	53 13 260 **2EB/10,4**	53 13 260 **2EB/10,4**	10	400	
	9	4,61 1 090 **2EB/8,79**	5,1 1 210 **2EB/8,79**	9,2 2 180 **2EB/8,79**	12,3 2 920 **2EB/8,79**	12,3 2 920 **2EB/8,79**	23,7 5 620 **2EB/8,79**	23,7 5 620 **2EB/8,79**	23,7 5 620 **2EB/8,79**	48,9 11 580 **2EB/8,79**	–	9	355	
355 000	80	4,13 1 160 **3EB/82,1**	5,7 1 600 **3EB/82,1**	7,9 2 190 **3EB/81,8**	9,8 2 730 **3EB/81,8**	13,8 3 850 **3EB/81,8**	19,5 5 430 **3EB/81,8**	27,5 7 660 **3EB/81,8**	38,7 10 800 **3EB/81,8**	38,7 10 800 **3EB/81,8**	44,5 12 470 **3EB/82,2**	80	2 800	**35,5**
	71	4,35 1 150 **3EB/69,5**	6 1 600 **3EB/69,5**	8,2 2 190 **3EB/69,7**	11,9 3 180 **3EB/69,7**	16,3 4 350 **3EB/69,7**	23,7 6 320 **3EB/69,7**	32,9 8 750 **3EB/69,7**	37,7 10 030 **3EB/69,7**	37,7 10 030 **3EB/69,7**	37,7 10 030 **3EB/69,7**	71	2 500	
	63	4,19 1 160 **3EB/64,8**	5,8 1 600 **3EB/64,8**	7,9 2 190 **3EB/64,8**	9,9 2 730 **3EB/64,8**	13,9 3 850 **3EB/64,8**	19,6 5 430 **3EB/64,8**	27,7 7 660 **3EB/64,8**	39 10 790 **3EB/64,8**	39 10 790 **3EB/64,8**	39 10 790 **3EB/64,8**	63	2 240	
	56	4,41 1 150 **3EB/54,8**	6,1 1 600 **3EB/54,8**	8,3 2 190 **3EB/54,9**	12,1 3 180 **3EB/54,9**	16,5 4 350 **3EB/55,2**	24,1 6 310 **3EB/54,9**	32,2 8 450 **3EB/54,9**	40,1 10 590 **3EB/55,2**	40,1 10 590 **3EB/55,2**	40,1 10 590 **3EB/55,2**	56	2 000	
	50	4,24 1 160 **3EB/51,3**	5,9 1 600 **3EB/51,3**	8,9 2 180 **3EB/46,3**	12,9 3 160 **3EB/46,3**	14,4 3 530 **3EB/46,3**	25,6 6 290 **3EB/46,3**	29,9 7 350 **3EB/46,3**	37,3 9 210 **3EB/46,6**	37,3 9 210 **3EB/46,6**	37,3 9 210 **3EB/46,6**	50	1 800	
	45	4,26 1 160 **3EB/45,4**	5,9 1 600 **3EB/45,4**	8,4 2 190 **3EB/43,6**	12,2 3 170 **3EB/43,6**	16,5 4 300 **3EB/43,6**	24,3 6 310 **3EB/43,6**	33,6 8 740 **3EB/43,6**	34,3 8 930 **3EB/43,6**	34,3 8 930 **3EB/43,6**	34,3 8 930 **3EB/43,6**	45	1 600	
	40	3,92 1 160 **3EB/43,4**	5,4 1 610 **3EB/43,4**	8,2 2 200 **3EB/39**	11,6 3 080 **3EB/39**	12,1 3 210 **3EB/39**	22,6 6 000 **3EB/39**	25,1 6 680 **3EB/39**	25,1 6 680 **3EB/39**	25,1 6 680 **3EB/39**	25,1 6 680 **3EB/39**	40	1 400	
	35,5	4,21 1 160 **3EB/36**	5,8 1 600 **3EB/36**	7,8 2 200 **3EB/36,7**	11,4 3 190 **3EB/36,7**	13,9 3 900 **3EB/36,7**	22,6 6 340 **3EB/36,7**	28,9 8 100 **3EB/36,7**	28,9 8 100 **3EB/36,7**	28,9 8 100 **3EB/36,7**	28,9 8 100 **3EB/36,7**	35,5	1 250	
	31,5	4,24 1 100 **3EB/30,3**	6,1 1 580 **3EB/30,3**	8,3 2 190 **3EB/30,9**	11,6 3 070 **3EB/30,9**	12,9 3 390 **3EB/30,9**	22,7 5 990 **3EB/30,9**	26,7 7 050 **3EB/30,9**	26,7 7 050 **3EB/30,9**	26,7 7 050 **3EB/30,9**	–	31,5	1 120	
	31,5	2,77 734 **2EB/31,1**	3,91 1 040 **2EB/31,1**	5,5 1 460 **2EB/31,1**	7,8 2 060 **2EB/31,1**	10,1 2 690 **2EB/31,1**	15,4 4 090 **2EB/31,1**	20,2 5 350 **2EB/31,1**	20,2 5 050 **2EB/29,3**	30,7 8 140 **2EB/31,1**	40,3 10 090 **2EB/29,3**	31,5	1 120	
	28	3,9 986 **2EB/26,5**	4,55 1 150 **2EB/26,5**	7,3 1 850 **2EB/26,5**	9,4 2 370 **2EB/26,5**	9,4 2 370 **2EB/26,5**	18,7 4 720 **2EB/26,5**	18,7 4 720 **2EB/26,5**	18,7 4 720 **2EB/26,5**	39,6 10 000 **2EB/26,5**	40,9 10 340 **2EB/26,5**	28	1 000	
	25	2,78 734 **2EB/24,9**	3,92 1 040 **2EB/24,9**	5,5 1 460 **2EB/24,9**	7,8 2 060 **2EB/24,9**	11 2 900 **2EB/24,9**	15,5 4 090 **2EB/24,9**	21,9 5 770 **2EB/24,9**	28,7 7 160 **2EB/23,5**	30,8 8 140 **2EB/24,9**	40,5 10 090 **2EB/23,5**	25	900	
	22,4	3,9 986 **2EB/21,2**	5,3 1 350 **2EB/21,2**	7,3 1 850 **2EB/21,2**	10 2 530 **2EB/21,2**	13,5 3 400 **2EB/21,2**	19,3 4 880 **2EB/21,2**	26,4 6 680 **2EB/21,2**	26,4 6 680 **2EB/21,2**	39,6 10 000 **2EB/21,2**	49 12 390 **2EB/21,2**	22,4	800	



$n_{N2} \times L_h$	i_N	Gear reducer size P_{N2} kW M_{N2} N m ... / i **030A**	**042A**	**060A**	**085A**	**125A**	**180A**	**250A**	**355A**	**500A**	**710A**	i_N	n_1 min^{-1}	n_{N2}
400 000	31,5	–	–	–	–	–	–	–	–	–	–	31,5	1 250	**40**
	28	–	–	–	–	–	–	–	–	–	–	28	1 120	
	25	40,9 10 250 **2EB/26,2**	74 17 320 **2EB/24,4**	74 18 600 **2EB/26,2**	138 34 770 **2EB/26,5**	138 34 770 **2EB/26,5**	–	–	–	–	–	25	1 000	
	22,4	–	–	–	–	–	–	–	–	–	–	22,4	900	
	20	51 12 760 **2EB/21**	107 25 040 **2EB/19,6**	107 26 880 **2EB/21**	156 39 540 **2EB/21,2**	156 39 540 **2EB/21,2**	–	–	–	–	–	20	800	
	16	58 14 670 **2EB/16,6**	114 26 620 **2EB/15,4**	114 28 580 **2EB/16,6**	200 50 560 **2EB/16,7**	200 50 560 **2EB/16,7**	–	–	–	–	–	16	630	
	14	–	–	–	–	–	–	–	–	–	–	14	560	
	12,5	62 15 590 **2EB/13,1**	121 28 260 **2EB/12,2**	121 30 350 **2EB/13,1**	211 53 370 **2EB/13,2**	211 53 370 **2EB/13,2**	–	–	–	–	–	12,5	500	
	11,2	–	–	–	–	–	–	–	–	–	–	11,2	450	
	10	53 12 990 **2EB/10,2**	104 25 840 **2EB/10,5**	104 25 280 **2EB/10,2**	181 44 990 **2EB/10,4**	181 44 990 **2EB/10,4**	–	–	–	–	–	10	400	
	9	–	–	–	–	–	–	–	–	–	–	9	355	
355 000	80	– 21 050 **3EB/80,2**	– 21 820 **3EB/81,6**	– 36 530 **3EB/77**	– 53 280 **3EB/77,5**	– 84 540 **3EB/79**	– 86 640 **3EB/80,9**	– 144 480 **3EB/81,6**	– 153 250 **3EB/81,6**	– –	– –	80	2 800	**35,5**
	71	– 18 890 **3EB/68,3**	– 24 740 **3EB/71,7**	– 38 810 **3EB/68,3**	– 49 410 **3EB/69,5**	– 77 320 **3EB/69,8**	– 99 060 **3EB/71,6**	– 135 620 **3EB/69,8**	– 173 060 **3EB/71,7**	– –	– –	71	2 500	
	63	78 21 030 **3EB/63,6**	84 23 070 **3EB/64,7**	– 36 780 **3EB/60**	– 44 920 **3EB/61,1**	– 73 650 **3EB/64,4**	– 91 770 **3EB/64,2**	– 144 090 **3EB/64,7**	– 161 400 **3EB/64,7**	– –	– –	63	2 240	
	56	62 17 220 **3EB/58,2**	77 20 410 **3EB/55,3**	– 35 380 **3EB/58,2**	– 41 650 **3EB/54,8**	– 65 180 **3EB/55**	– 81 210 **3EB/54,9**	– 142 830 **3EB/55,3**	– 142 830 **3EB/55,3**	– –	– –	56	2 000	
	50	72 20 610 **3EB/54,1**	72 19 420 **3EB/51**	148 42 490 **3EB/54,1**	– –	– 77 910 **3EB/51**	– 76 360 **3EB/50**	– 135 880 **3EB/51**	– 135 880 **3EB/51**	– –	– –	50	1 800	
	45	66 18 210 **3EB/46,2**	– –	133 36 640 **3EB/46,2**	136 34 700 **3EB/42,7**	– 69 040 **3EB/43,6**	– 67 660 **3EB/42,8**	– 120 410 **3EB/43,6**	– 120 410 **3EB/43,6**	– –	– –	45	1 600	
	40	60 17 520 **3EB/42,7**	60 17 650 **3EB/43**	124 36 120 **3EB/42,7**	– –	– –	– –	– –	– –	– –	– –	40	1 400	
	35,5	56 15 280 **3EB/36**	56 15 620 **3EB/36,8**	115 31 490 **3EB/36**	– –	– –	– –	– –	– –	– –	– –	35,5	1 250	
	31,5	–	–	–	–	–	–	–	–	–	–	31,5	1 120	
	31,5	–	–	–	–	–	–	–	–	–	–	31,5	1 120	
	28	–	–	–	–	–	–	–	–	–	–	28	1 000	
	25	37,2 10 370 **2EB/26,2**	69 17 880 **2EB/24,4**	69 19 200 **2EB/26,2**	128 35 890 **2EB/26,5**	128 35 890 **2EB/26,5**	–	–	–	–	–	25	900	
	22,4	–	–	–	–	–	–	–	–	–	–	22,4	800	



$n_{N2} \times L_h$	i_N	Gear reducer size P_{N2} kW M_{N2} N m ... / i 001A	002A	003A	004A	006A	009A	012A	015A	018A	021A	i_N	n_1 min^{-1}	n_{N2}
355 000	20	2,79 734 **2EB/19,6**	3,93 1 040 **2EB/19,6**	5,5 1 460 **2EB/19,6**	7,8 2 060 **2EB/19,6**	11 2 900 **2EB/19,6**	15,5 4 090 **2EB/19,6**	21,9 5 770 **2EB/19,6**	28,8 7 160 **2EB/18,5**	30,9 8 130 **2EB/19,6**	40,5 10 090 **2EB/18,5**	20	710	**35,5**
	16	3,49 993 **2EB/16,7**	4,78 1 360 **2EB/16,7**	6,5 1 860 **2EB/16,7**	8,9 2 550 **2EB/16,7**	12,3 3 490 **2EB/16,7**	17,3 4 920 **2EB/16,7**	24,4 6 940 **2EB/16,7**	26,2 7 460 **2EB/16,7**	35,4 10 070 **2EB/16,7**	43,8 12 480 **2EB/16,7**	16	560	
	14	2,49 740 **2EB/15,5**	3,51 1 040 **2EB/15,5**	4,95 1 470 **2EB/15,5**	7 2 070 **2EB/15,5**	9,9 2 920 **2EB/15,5**	13,9 4 120 **2EB/15,5**	19,6 5 810 **2EB/15,5**	25,7 7 210 **2EB/14,7**	27,6 8 190 **2EB/15,5**	36,3 10 160 **2EB/14,7**	14	500	
	12,5	4,14 1 160 **2EB/13,2**	4,84 1 360 **2EB/13,2**	6,6 1 860 **2EB/13,2**	9,1 2 550 **2EB/13,2**	12,4 3 490 **2EB/13,2**	17,5 4 910 **2EB/13,2**	24,7 6 930 **2EB/13,2**	28 7 870 **2EB/13,2**	46,2 12 900 **2EB/13,2**	44,4 12 470 **2EB/13,2**	12,5	450	
	11,2	4,14 1 100 **2EB/11,1**	4,57 1 210 **2EB/11,1**	8,3 2 190 **2EB/11,1**	10,8 2 850 **2EB/11,1**	10,8 2 850 **2EB/11,1**	20,7 5 480 **2EB/11,1**	20,7 5 480 **2EB/11,1**	20,7 5 480 **2EB/11,1**	42,3 11 210 **2EB/11,1**	42,3 11 210 **2EB/11,1**	11,2	400	
	10	4,13 1 160 **2EB/10,4**	5,1 1 440 **2EB/10,4**	7,8 2 200 **2EB/10,4**	11,4 3 190 **2EB/10,4**	12,3 3 460 **2EB/10,4**	22,6 6 340 **2EB/10,4**	23,7 6 670 **2EB/10,4**	23,7 6 670 **2EB/10,4**	48,1 13 510 **2EB/10,4**	48,9 13 740 **2EB/10,4**	10	355	
	9	4,12 1 100 **2EB/8,79**	4,54 1 210 **2EB/8,79**	8,2 2 200 **2EB/8,79**	11,3 3 020 **2EB/8,79**	11,3 3 020 **2EB/8,79**	21,8 5 820 **2EB/8,79**	21,8 5 820 **2EB/8,79**	21,8 5 820 **2EB/8,79**	45 12 000 **2EB/8,79**	–	9	315	
315 000	90	3,92 1 160 **3EB/86,8**	5,4 1 610 **3EB/86,8**	7,3 2 210 **3EB/88,4**	10,6 3 200 **3EB/88,4**	13,2 3 980 **3EB/88,4**	21,1 6 370 **3EB/88,4**	29,2 8 820 **3EB/88,4**	36,2 10 930 **3EB/88,4**	39,7 11 980 **3EB/88,4**	– 12 300 **3EB/88,4**	90	2 800	**31,5**
	80	3,72 1 170 **3EB/82,1**	5,1 1 620 **3EB/82,1**	7,1 2 210 **3EB/81,8**	8,8 2 750 **3EB/81,8**	12,4 3 880 **3EB/81,8**	17,5 5 470 **3EB/81,8**	24,7 7 710 **3EB/81,8**	34,8 10 880 **3EB/81,8**	34,8 10 880 **3EB/81,8**	40 12 560 **3EB/82,2**	80	2 500	
	71	3,92 1 160 **3EB/69,5**	5,4 1 610 **3EB/69,5**	7,4 2 200 **3EB/69,7**	10,8 3 200 **3EB/69,7**	14,7 4 380 **3EB/69,7**	21,4 6 360 **3EB/69,7**	29,6 8 810 **3EB/69,7**	34,9 10 370 **3EB/69,7**	34,9 10 370 **3EB/69,7**	34,9 10 370 **3EB/69,7**	71	2 240	
	63	3,77 1 170 **3EB/64,8**	5,2 1 610 **3EB/64,8**	7,1 2 210 **3EB/64,8**	8,9 2 750 **3EB/64,8**	12,5 3 880 **3EB/64,8**	17,7 5 470 **3EB/64,8**	24,9 7 710 **3EB/64,8**	35,1 10 870 **3EB/64,8**	35,1 10 870 **3EB/64,8**	35,1 10 870 **3EB/64,8**	63	2 000	
	56	3,99 1 160 **3EB/54,8**	5,5 1 610 **3EB/54,8**	7,5 2 200 **3EB/54,9**	11 3 200 **3EB/54,9**	14,9 4 380 **3EB/55,2**	21,8 6 350 **3EB/54,9**	29,9 8 730 **3EB/54,9**	37,2 10 910 **3EB/55,2**	37,3 10 930 **3EB/55,2**	37,3 10 930 **3EB/55,2**	56	1 800	
	50	3,8 1 160 **3EB/51,3**	5,3 1 610 **3EB/51,3**	7,9 2 190 **3EB/46,3**	11,5 3 190 **3EB/46,3**	13,2 3 660 **3EB/46,3**	22,9 6 330 **3EB/46,3**	27,6 7 620 **3EB/46,3**	34,3 9 540 **3EB/46,6**	34,3 9 540 **3EB/46,6**	34,3 9 540 **3EB/46,6**	50	1 600	
	45	3,76 1 170 **3EB/45,4**	5,2 1 610 **3EB/45,4**	7,4 2 200 **3EB/43,6**	10,8 3 200 **3EB/43,6**	14,7 4 380 **3EB/43,6**	21,4 6 360 **3EB/43,6**	29,6 8 810 **3EB/43,6**	31,3 9 290 **3EB/43,6**	31,3 9 290 **3EB/43,6**	31,3 9 290 **3EB/43,6**	45	1 400	
	40	3,53 1 170 **3EB/43,4**	4,88 1 620 **3EB/43,4**	7,4 2 210 **3EB/39**	10,5 3 140 **3EB/39**	11,1 3 320 **3EB/39**	20,8 6 210 **3EB/39**	23,2 6 910 **3EB/39**	23,2 6 910 **3EB/39**	23,2 6 910 **3EB/39**	23,2 6 910 **3EB/39**	40	1 250	
	35,5	3,79 1 160 **3EB/36**	5,3 1 610 **3EB/36**	7,1 2 210 **3EB/36,7**	10,3 3 210 **3EB/36,7**	12,9 4 030 **3EB/36,7**	20,4 6 380 **3EB/36,7**	26,7 8 370 **3EB/36,7**	26,7 8 370 **3EB/36,7**	26,7 8 370 **3EB/36,7**	26,7 8 370 **3EB/36,7**	35,5	1 120	
	31,5	3,81 1 100 **3EB/30,3**	5,5 1 590 **3EB/30,3**	7,5 2 210 **3EB/30,9**	10,6 3 140 **3EB/30,9**	11,9 3 510 **3EB/30,9**	21 6 190 **3EB/30,9**	24,7 7 300 **3EB/30,9**	24,7 7 300 **3EB/30,9**	24,7 7 300 **3EB/30,9**	–	31,5	1 000	
	31,5	2,49 740 **2EB/31,1**	3,51 1 040 **2EB/31,1**	4,95 1 470 **2EB/31,1**	7 2 070 **2EB/31,1**	9,4 2 780 **2EB/31,1**	13,9 4 120 **2EB/31,1**	18,7 5 540 **2EB/31,1**	18,7 5 230 **2EB/29,3**	27,6 8 190 **2EB/31,1**	36,3 10 160 **2EB/29,3**	31,5	1 000	
	28	3,53 993 **2EB/26,5**	4,14 1 160 **2EB/26,5**	6,6 1 860 **2EB/26,5**	8,7 2 440 **2EB/26,5**	8,7 2 440 **2EB/26,5**	17,3 4 870 **2EB/26,5**	17,3 4 870 **2EB/26,5**	17,3 4 870 **2EB/26,5**	35,8 10 060 **2EB/26,5**	37,2 10 460 **2EB/26,5**	28	900	
	25	2,49 740 **2EB/24,9**	3,51 1 040 **2EB/24,9**	4,95 1 470 **2EB/24,9**	7 2 070 **2EB/24,9**	9,9 2 920 **2EB/24,9**	13,9 4 120 **2EB/24,9**	19,6 5 810 **2EB/24,9**	25,7 7 210 **2EB/23,5**	27,6 8 190 **2EB/24,9**	36,3 10 160 **2EB/23,5**	25	800	
	22,4	3,49 993 **2EB/21,2**	4,77 1 360 **2EB/21,2**	6,5 1 860 **2EB/21,2**	8,9 2 550 **2EB/21,2**	12,1 3 450 **2EB/21,2**	17,3 4 920 **2EB/21,2**	23,8 6 770 **2EB/21,2**	23,8 6 770 **2EB/21,2**	35,4 10 070 **2EB/21,2**	43,8 12 480 **2EB/21,2**	22,4	710	
	20	2,49 740 **2EB/19,6**	3,51 1 040 **2EB/19,6**	4,95 1 470 **2EB/19,6**	7 2 070 **2EB/19,6**	9,8 2 920 **2EB/19,6**	13,9 4 120 **2EB/19,6**	19,6 5 810 **2EB/19,6**	25,7 7 210 **2EB/18,5**	27,6 8 190 **2EB/19,6**	36,2 10 160 **2EB/18,5**	20	630	
	16	3,14 1 000 **2EB/16,7**	4,29 1 370 **2EB/16,7**	5,9 1 870 **2EB/16,7**	8 2 570 **2EB/16,7**	11 3 510 **2EB/16,7**	15,5 4 950 **2EB/16,7**	21,9 6 980 **2EB/16,7**	24,2 7 710 **2EB/16,7**	31,8 10 140 **2EB/16,7**	39,4 12 570 **2EB/16,7**	16	500	
	14	2,26 744 **2EB/15,5**	3,18 1 050 **2EB/15,5**	4,49 1 480 **2EB/15,5**	6,3 2 090 **2EB/15,5**	8,9 2 940 **2EB/15,5**	12,6 4 150 **2EB/15,5**	17,7 5 850 **2EB/15,5**	23,3 7 250 **2EB/14,7**	25 8 250 **2EB/15,5**	32,9 10 230 **2EB/14,7**	14	450	



n_{N2} x L_h	i_N	Gear reducer size P_{N2} kW M_{N2} N m ... / i **030A**	**042A**	**060A**	**085A**	**125A**	**180A**	**250A**	**355A**	**500A**	**710A**	i_N	n_1 min^{-1}	n_{N2}
355 000	20	45,8 12 930 **2EB/21**	96 25 370 **2EB/19,6**	96 27 240 **2EB/21**	144 40 980 **2EB/21,2**	144 40 980 **2EB/21,2**	–	–	–	–	–	20	710	**35,5**
	16	54 15 190 **2EB/16,6**	105 27 570 **2EB/15,4**	105 29 610 **2EB/16,6**	184 52 370 **2EB/16,7**	184 52 370 **2EB/16,7**	–	–	–	–	–	16	560	
	14	–	–	–	–	–	–	–	–	–	–	14	500	
	12,5	58 16 090 **2EB/13,1**	112 29 070 **2EB/12,2**	112 31 320 **2EB/13,1**	196 55 080 **2EB/13,2**	196 55 080 **2EB/13,2**	–	–	–	–	–	12,5	450	
	11,2	–	–	–	–	–	–	–	–	–	–	11,2	400	
	10	48,9 13 470 **2EB/10,2**	95 26 790 **2EB/10,5**	95 26 200 **2EB/10,2**	166 46 630 **2EB/10,4**	166 46 630 **2EB/10,4**	–	–	–	–	–	10	355	
	9	–	–	–	–	–	–	–	–	–	–	9	315	
315 000	90	– 19 120 **3EB/86,6**	– 24 180 **3EB/90,5**	– 38 580 **3EB/86,6**	– 48 140 **3EB/87,7**	– 76 690 **3EB/88,6**	– 96 670 **3EB/90,3**	– 149 000 **3EB/90,5**	– 169 830 **3EB/90,5**	– –	– –	90	2 800	**31,5**
	80	– 21 190 **3EB/80,2**	– 22 570 **3EB/81,6**	– 36 790 **3EB/77**	– 55 130 **3EB/77,5**	– 85 350 **3EB/79**	– 89 640 **3EB/80,9**	– 149 480 **3EB/81,6**	– 158 550 **3EB/81,6**	– –	– –	80	2 500	
	71	67 19 520 **3EB/68,3**	84 25 560 **3EB/71,7**	– 40 110 **3EB/68,3**	– 51 070 **3EB/69,5**	– 78 110 **3EB/69,8**	– 102 380 **3EB/71,6**	– 140 160 **3EB/69,8**	– 178 860 **3EB/71,7**	– –	– –	71	2 240	
	63	70 21 180 **3EB/63,6**	77 23 870 **3EB/64,7**	– 37 040 **3EB/60**	– 46 470 **3EB/61,1**	– 76 200 **3EB/64,4**	– 94 940 **3EB/64,2**	– 149 070 **3EB/64,7**	– 166 980 **3EB/64,7**	– –	– –	63	2 000	
	56	58 17 770 **3EB/58,2**	72 21 070 **3EB/55,3**	118 36 520 **3EB/58,2**	148 42 990 **3EB/54,8**	– 67 270 **3EB/55**	– 83 820 **3EB/54,9**	– 147 420 **3EB/55,3**	– 147 420 **3EB/55,3**	– –	– –	56	1 800	
	50	66 21 350 **3EB/54,1**	66 20 120 **3EB/51**	136 44 020 **3EB/54,1**	– –	– 80 710 **3EB/51**	– 79 100 **3EB/50**	– 140 760 **3EB/51**	– 140 760 **3EB/51**	– –	– –	50	1 600	
	45	60 18 950 **3EB/46,2**	 –	117 36 940 **3EB/46,2**	124 36 120 **3EB/42,7**	241 71 860 **3EB/43,6**	241 70 430 **3EB/42,8**	– 125 330 **3EB/43,6**	– 125 330 **3EB/43,6**	– –	– –	45	1 400	
	40	56 18 130 **3EB/42,7**	56 18 260 **3EB/43**	115 37 370 **3EB/42,7**	– –	– –	– –	– –	– –	– –	– –	40	1 250	
	35,5	51 15 790 **3EB/36**	51 16 140 **3EB/36,8**	106 32 550 **3EB/36**	– –	– –	– –	– –	– –	– –	– –	35,5	1 120	
	31,5	–	–	–	–	–	–	–	–	–	–	31,5	1 000	
	31,5	–	–	–	–	–	–	–	–	–	–	31,5	1 000	
	28	–	–	–	–	–	–	–	–	–	–	28	900	
	25	33,5 10 510 **2EB/26,2**	63 18 520 **2EB/24,4**	63 19 890 **2EB/26,2**	118 37 180 **2EB/26,5**	118 37 180 **2EB/26,5**	–	–	–	–	–	25	800	
	22,4	–	–	–	–	–	–	–	–	–	–	22,4	710	
	20	41,2 13 100 **2EB/21**	87 25 710 **2EB/19,6**	87 27 610 **2EB/21**	132 42 470 **2EB/21,2**	132 42 470 **2EB/21,2**	–	–	–	–	–	20	630	
	16	49,7 15 720 **2EB/16,6**	97 28 530 **2EB/15,4**	97 30 630 **2EB/16,6**	170 54 190 **2EB/16,7**	170 54 190 **2EB/16,7**	–	–	–	–	–	16	500	
	14	–	–	–	–	–	–	–	–	–	–	14	450	

3



$n_{N2} \times L_h$	i_N	Gear reducer size P_{N2} kW M_{N2} N m ... / i 001A	002A	003A	004A	006A	009A	012A	015A	018A	021A	i_N	n_1 min^{-1}	n_{N2}
315 000	12,5	3,71 1 170 **2EB/13,2**	4,33 1 370 **2EB/13,2**	5,9 1 870 **2EB/13,2**	8,1 2 560 **2EB/13,2**	11,1 3 510 **2EB/13,2**	15,7 4 950 **2EB/13,2**	22,1 6 980 **2EB/13,2**	25,8 8 160 **2EB/13,2**	42,3 13 310 **2EB/13,2**	39,8 12 560 **2EB/13,2**	12,5	400	**31,5**
	11,2	3,7 1 110 **2EB/11,1**	4,06 1 210 **2EB/11,1**	7,4 2 210 **2EB/11,1**	9,7 2 900 **2EB/11,1**	9,7 2 900 **2EB/11,1**	19 5 680 **2EB/11,1**	19 5 680 **2EB/11,1**	19 5 680 **2EB/11,1**	38,1 11 360 **2EB/11,1**	38,1 11 360 **2EB/11,1**	11,2	355	
	10	3,69 1 170 **2EB/10,4**	4,54 1 440 **2EB/10,4**	7 2 210 **2EB/10,4**	10,2 3 210 **2EB/10,4**	11,3 3 590 **2EB/10,4**	20,2 6 390 **2EB/10,4**	21,8 6 910 **2EB/10,4**	21,8 6 910 **2EB/10,4**	43 13 610 **2EB/10,4**	45 14 240 **2EB/10,4**	10	315	
	9	3,69 1 110 **2EB/8,79**	4,04 1 210 **2EB/8,79**	7,4 2 210 **2EB/8,79**	10,2 3 070 **2EB/8,79**	10,2 3 070 **2EB/8,79**	20,1 6 030 **2EB/8,79**	20,1 6 030 **2EB/8,79**	20,1 6 030 **2EB/8,79**	41,2 12 370 **2EB/8,79**	–	9	280	
280 000	1000	1 170 **4EB/1016**	1 380 **4EB/1004**	1 990 **4EB/981**	2 580 **4EB/998**	3 530 **4EB/1013**	5 500 **4EB/990**	7 750 **4EB/990**	10 930 **4EB/990**	10 190 **4EB/1005**	12 630 **4EB/1005**			
	900	1 170 **4EB/916**	1 590 **4EB/916**	2 220 **4EB/886**	3 240 **4EB/943**	4 270 **4EB/943**	4 970 **4EB/871**	7 000 **4EB/871**	8 680 **4EB/871**	10 170 **4EB/871**	12 600 **4EB/871**			
	800	1 170 **4EB/791**	1 590 **4EB/791**	2 220 **4EB/799**	3 220 **4EB/787**	4 410 **4EB/787**	6 440 **4EB/844**	8 910 **4EB/844**	11 040 **4EB/844**	13 090 **4EB/844**	12 640 **4EB/818**			
	710	1 170 **4EB/732**	1 630 **4EB/732**	2 230 **4EB/739**	3 220 **4EB/680**	4 400 **4EB/680**	6 400 **4EB/687**	8 860 **4EB/687**	10 980 **4EB/687**	13 050 **4EB/687**	15 380 **4EB/687**			
	630	1 170 **4EB/632**	1 620 **4EB/632**	2 220 **4EB/638**	3 220 **4EB/630**	4 410 **4EB/630**	6 380 **4EB/585**	8 830 **4EB/585**	10 940 **4EB/645**	10 940 **4EB/645**	15 330 **4EB/585**			
	560	1 170 **4EB/535**	1 620 **4EB/535**	2 220 **4EB/544**	3 220 **4EB/544**	4 400 **4EB/544**	6 390 **4EB/541**	8 850 **4EB/541**	10 970 **4EB/541**	12 960 **4EB/541**	14 220 **4EB/549**			
	500	1 170 **4EB/505**	1 620 **4EB/505**	2 220 **4EB/497**	3 230 **4EB/497**	4 420 **4EB/497**	4 970 **4EB/493**	7 010 **4EB/493**	8 680 **4EB/493**	10 180 **4EB/493**	12 610 **4EB/493**			
	450	1 170 **4EB/443**	1 590 **4EB/443**	2 230 **4EB/460**	3 230 **4EB/460**	4 430 **4EB/460**	6 430 **4EB/461**	8 900 **4EB/461**	11 030 **4EB/461**	13 480 **4EB/461**	13 040 **4EB/468**			
	400	1 170 **4EB/404**	1 620 **4EB/404**	2 230 **4EB/418**	3 240 **4EB/418**	4 400 **4EB/381**	6 400 **4EB/389**	8 270 **4EB/389**	10 990 **4EB/389**	11 740 **4EB/389**	12 480 **4EB/433**			
	355	1 170 **4EB/354**	1 620 **4EB/354**	2 220 **4EB/362**	3 230 **4EB/362**	4 420 **4EB/362**	6 420 **4EB/364**	8 890 **4EB/364**	11 020 **4EB/364**	11 000 **4EB/369**	11 000 **4EB/369**			
	315	1 170 **4EB/319**	1 620 **4EB/319**	2 220 **4EB/319**	3 220 **4EB/310**	4 400 **4EB/305**	6 400 **4EB/311**	8 260 **4EB/311**	9 560 **4EB/311**	9 560 **4EB/311**	9 560 **4EB/311**			
	280	1 170 **4EB/270**	1 620 **4EB/270**	2 220 **4EB/290**	3 230 **4EB/290**	4 420 **4EB/290**	6 390 **4EB/271**	8 850 **4EB/271**	10 970 **4EB/271**	13 420 **4EB/291**	13 420 **4EB/291**			
	250	1 170 **4EB/253**	1 620 **4EB/253**	2 210 **4EB/240**	3 220 **4EB/240**	4 400 **4EB/240**	6 400 **4EB/245**	8 260 **4EB/245**	10 990 **4EB/245**	11 720 **4EB/245**	12 020 **4EB/245**			
	224	1 170 **4EB/214**	1 620 **4EB/214**	2 220 **4EB/229**	3 230 **4EB/229**	4 420 **4EB/229**	6 420 **4EB/229**	8 890 **4EB/229**	11 020 **4EB/229**	11 650 **4EB/229**	11 650 **4EB/229**			
	200	1 170 **4EB/189**	1 620 **4EB/189**	2 220 **4EB/193**	3 220 **4EB/193**	4 410 **4EB/193**	6 400 **4EB/194**	8 270 **4EB/194**	10 990 **4EB/194**	10 170 **4EB/193**	12 770 **4EB/194**			
	200	1 000 **3EB/189**	1 370 **3EB/189**	1 880 **3EB/202**	2 500 **3EB/202**	3 520 **3EB/202**	4 960 **3EB/202**	7 000 **3EB/202**	8 700 **3EB/202**	9 870 **3EB/202**	9 870 **3EB/202**			
	180	1 170 **4EB/181**	1 620 **4EB/181**	2 220 **4EB/181**	3 230 **4EB/181**	4 420 **4EB/181**	6 420 **4EB/182**	8 890 **4EB/182**	11 020 **4EB/182**	12 360 **4EB/182**	12 360 **4EB/182**			
	160	1 170 **4EB/157**	1 620 **4EB/157**	2 220 **4EB/160**	3 230 **4EB/160**	4 420 **4EB/160**	6 420 **4EB/163**	8 780 **4EB/163**	10 750 **4EB/153**	10 750 **4EB/153**	10 750 **4EB/153**			
	160	1 010 **3EB/163**	1 380 **3EB/163**	1 990 **3EB/159**	2 580 **3EB/164**	3 530 **3EB/164**	4 980 **3EB/164**	7 020 **3EB/164**	8 700 **3EB/164**	9 080 **3EB/164**	9 080 **3EB/164**			
	140	1 180 **3EB/149**	1 250 **3EB/149**	1 880 **3EB/140**	2 570 **3EB/140**	3 520 **3EB/140**	4 970 **3EB/140**	7 000 **3EB/140**	8 020 **3EB/140**	8 020 **3EB/140**	8 020 **3EB/140**			
	125	1 170 **3EB/129**	1 590 **3EB/129**	2 230 **3EB/130**	2 770 **3EB/130**	3 910 **3EB/130**	5 510 **3EB/130**	7 690 **3EB/130**	7 690 **3EB/130**	10 210 **3EB/132**	12 650 **3EB/132**			
	112	1 000 **3EB/110**	1 370 **3EB/110**	2 220 **3EB/110**	3 220 **3EB/110**	4 100 **3EB/110**	6 410 **3EB/110**	6 790 **3EB/110**	6 790 **3EB/110**	10 180 **3EB/112**	12 620 **3EB/112**			
	100	3,35 1 170 **3EB/103**	4,64 1 630 **3EB/103**	6,3 2 230 **3EB/104**	7,8 2 770 **3EB/104**	11 3 910 **3EB/104**	15,6 5 510 **3EB/104**	22 7 770 **3EB/104**	31 10 960 **3EB/104**	31 10 960 **3EB/104**	35,7 12 650 **3EB/104**	100	2 800	**28**
	90	3,53 1 170 **3EB/86,8**	4,88 1 620 **3EB/86,8**	6,6 2 220 **3EB/88,4**	9,6 3 230 **3EB/88,4**	12,2 4 120 **3EB/88,4**	19 6 410 **3EB/88,4**	26,3 8 880 **3EB/88,4**	32,6 11 000 **3EB/88,4**	35,9 12 130 **3EB/88,4**	37,4 12 610 **3EB/88,4**	90	2 500	
	80	3,35 1 170 **3EB/82,1**	4,64 1 630 **3EB/82,1**	6,4 2 230 **3EB/81,8**	7,9 2 770 **3EB/81,8**	11,2 3 910 **3EB/81,8**	15,8 5 510 **3EB/81,8**	22,3 7 770 **3EB/81,8**	31,4 10 950 **3EB/81,8**	31,4 10 950 **3EB/81,8**	36,1 12 640 **3EB/82,2**	80	2 240	



n_{N2} x L_h	i_N	Gear reducer size P_{N2} kW M_{N2} N m ... / i **030A**	**042A**	**060A**	**085A**	**125A**	**180A**	**250A**	**355A**	**500A**	**710A**	i_N	n_1 min^{-1}	n_{N2}
315 000	12,5	53 16 670 **2EB/13,1**	100 29 280 **2EB/12,2**	104 32 450 **2EB/13,1**	181 57 070 **2EB/13,2**	181 57 070 **2EB/13,2**	–	–	–	–	–	12,5	400	**31,5**
	11,2	–	–	–	–	–	–	–	–	–	–	11,2	355	
	10	45 13 960 **2EB/10,2**	88 27 770 **2EB/10,5**	88 27 160 **2EB/10,2**	153 48 330 **2EB/10,4**	153 48 330 **2EB/10,4**	–	–	–	–	–	10	315	
	9	–	–	–	–	–	–	–	–	–	–	9	280	
280 000	1000	21 290 **4EB/971**	29 540 **4EB/988**	29 630 **4EB/957**	58 870 **4EB/963**	78 620 **4EB/970**	110 480 **4EB/980**	–	–	–	–			
	900	19 100 **4EB/864**	28 540 **4EB/891**	27 660 **4EB/864**	55 130 **4EB/864**	59 480 **4EB/932**	111 040 **4EB/890**	118 580 **4EB/840**	218 400 **4EB/860**	218 040 **4EB/859**	404 910 **4EB/860**			
	800	23 440 **4EB/827**	27 980 **4EB/845**	26 990 **4EB/815**	55 200 **4EB/837**	55 470 **4EB/841**	111 050 **4EB/798**	109 850 **4EB/753**	203 680 **4EB/776**	201 990 **4EB/770**	377 630 **4EB/776**			
	710	23 040 **4EB/673**	23 560 **4EB/688**	23 040 **4EB/673**	50 210 **4EB/736**	50 140 **4EB/735**	102 560 **4EB/679**	150 770 **4EB/672**	190 270 **4EB/701**	199 420 **4EB/735**	370 330 **4EB/736**			
	630	21 310 **4EB/632**	22 410 **4EB/634**	37 160 **4EB/652**	69 190 **4EB/669**	46 700 **4EB/663**	100 330 **4EB/644**	101 010 **4EB/648**	186 040 **4EB/664**	184 490 **4EB/659**	344 920 **4EB/664**			
	560	20 990 **4EB/573**	19 860 **4EB/542**	42 450 **4EB/538**	67 380 **4EB/545**	74 570 **4EB/588**	93 800 **4EB/581**	139 200 **4EB/544**	228 010 **4EB/561**	289 480 **4EB/588**	322 640 **4EB/600**			
	500	20 220 **4EB/531**	29 590 **4EB/507**	37 190 **4EB/514**	59 140 **4EB/518**	63 240 **4EB/479**	114 250 **4EB/515**	138 270 **4EB/519**	158 160 **4EB/524**	248 260 **4EB/479**	357 110 **4EB/480**			
	450	23 440 **4EB/459**	35 450 **4EB/434**	44 160 **4EB/459**	63 410 **4EB/464**	59 050 **4EB/432**	114 610 **4EB/465**	128 220 **4EB/465**	231 420 **4EB/433**	290 280 **4EB/463**	333 400 **4EB/433**			
	400	23 480 **4EB/424**	29 580 **4EB/404**	37 790 **4EB/424**	59 940 **4EB/424**	64 580 **4EB/378**	113 350 **4EB/401**	143 730 **4EB/409**	232 150 **4EB/419**	258 700 **4EB/378**	326 610 **4EB/410**			
	355	23 410 **4EB/362**	35 590 **4EB/370**	33 300 **4EB/362**	64 740 **4EB/366**	60 290 **4EB/341**	106 830 **4EB/362**	133 290 **4EB/367**	212 320 **4EB/370**	239 900 **4EB/339**	400 040 **4EB/341**			
	315	22 660 **4EB/305**	33 090 **4EB/311**	37 120 **4EB/321**	61 120 **4EB/335**	58 980 **4EB/323**	112 700 **4EB/317**	152 270 **4EB/324**	235 470 **4EB/330**	236 290 **4EB/323**	413 880 **4EB/324**			
	280	23 390 **4EB/285**	33 260 **4EB/271**	35 160 **4EB/287**	53 940 **4EB/285**	70 650 **4EB/299**	111 050 **4EB/286**	141 390 **4EB/291**	203 930 **4EB/269**	283 470 **4EB/299**	398 940 **4EB/271**			
	250	22 660 **4EB/240**	25 060 **4EB/246**	24 520 **4EB/240**	47 670 **4EB/243**	62 630 **4EB/256**	112 870 **4EB/251**	128 900 **4EB/256**	235 810 **4EB/262**	251 310 **4EB/256**	414 480 **4EB/256**			
	224	23 400 **4EB/226**	30 440 **4EB/231**	29 780 **4EB/226**	57 310 **4EB/226**	58 580 **4EB/231**	113 440 **4EB/226**	119 760 **4EB/229**	235 450 **4EB/231**	233 490 **4EB/230**	410 650 **4EB/231**			
	200	23 330 **4EB/190**	26 570 **4EB/195**	26 000 **4EB/190**	50 620 **4EB/193**	51 140 **4EB/195**	104 550 **4EB/193**	113 020 **4EB/209**	224 820 **4EB/213**	220 350 **4EB/209**	392 110 **4EB/213**			
	200	19 140 **3EB/200**	–	–	–	–	–	–	–	–	–			
	180	23 390 **4EB/178**	25 720 **4EB/182**	25 160 **4EB/178**	48 430 **4EB/178**	49 500 **4EB/182**	100 020 **4EB/179**	100 020 **4EB/179**	198 960 **4EB/182**	195 000 **4EB/179**	347 000 **4EB/182**			
	160	21 880 **4EB/150**	22 370 **4EB/153**	23 670 **4EB/162**	42 120 **4EB/150**	43 050 **4EB/153**	86 990 **4EB/150**	–	–	–	–			
	160	17 960 **3EB/163**	16 720 **3EB/152**	37 030 **3EB/154**	37 750 **3EB/155**	69 520 **3EB/159**	–	–	–	–	–			
	140	15 850 **3EB/139**	16 350 **3EB/143**	35 050 **3EB/139**	35 050 **3EB/139**	58 680 **3EB/129**	64 920 **3EB/143**	120 560 **3EB/143**	120 560 **3EB/143**	–	–			
	125	15 020 **3EB/127**	24 970 **3EB/122**	37 060 **3EB/123**	51 450 **3EB/124**	58 850 **3EB/125**	60 310 **3EB/128**	112 760 **3EB/129**	112 760 **3EB/129**	–	–			
	112	19 130 **3EB/111**	24 440 **3EB/115**	37 100 **3EB/111**	47 800 **3EB/111**	53 920 **3EB/111**	95 740 **3EB/115**	137 720 **3EB/115**	137 720 **3EB/115**	–	–			
		–	–	–	–	–	–	–	–			100	2 800	**28**
	100	21 350 **3EB/102**	22 850 **3EB/104**	37 060 **3EB/97,1**	53 710 **3EB/97,8**	86 000 **3EB/100**	88 910 **3EB/103**	128 750 **3EB/104**	128 750 **3EB/104**	–	–			
		–	–	–	–	–	–	–	–			90	2 500	
	90	19 780 **3EB/86,6**	25 010 **3EB/90,5**	39 920 **3EB/86,6**	49 800 **3EB/87,7**	78 720 **3EB/88,6**	100 010 **3EB/90,3**	154 160 **3EB/90,5**	175 700 **3EB/90,5**	–	–			
		62	67	–	–	–	–	–	–			80	2 240	
	80	21 340 **3EB/80,2**	23 330 **3EB/81,6**	37 040 **3EB/77**	56 970 **3EB/77,5**	85 930 **3EB/79**	92 640 **3EB/80,9**	154 490 **3EB/81,6**	163 860 **3EB/81,6**	–	–			



$n_{N2} \times L_h$	i_N	Gear reducer size P_{N2} kW M_{N2} N m ... / i 001A	002A	003A	004A	006A	009A	012A	015A	018A	021A	i_N	n_1 min^{-1}	n_{N2}
280 000	71	3,53 1 170 **3EB/69,5**	4,88 1 620 **3EB/69,5**	6,7 2 220 **3EB/69,7**	9,7 3 220 **3EB/69,7**	13,3 4 410 **3EB/69,7**	19,3 6 410 **3EB/69,7**	26,7 8 870 **3EB/69,7**	32,2 10 720 **3EB/69,7**	32,2 10 720 **3EB/69,7**	32,2 10 720 **3EB/69,7**	71	2 000	**28**
	63	3,41 1 170 **3EB/64,8**	4,73 1 620 **3EB/64,8**	6,5 2 220 **3EB/64,8**	8 2 770 **3EB/64,8**	11,3 3 900 **3EB/64,8**	16 5 500 **3EB/64,8**	22,6 7 760 **3EB/64,8**	31,8 10 940 **3EB/64,8**	31,8 10 940 **3EB/64,8**	31,8 10 940 **3EB/64,8**	63	1 800	
	56	3,58 1 170 **3EB/54,8**	4,95 1 620 **3EB/54,8**	6,8 2 220 **3EB/54,9**	9,8 3 220 **3EB/54,9**	13,4 4 410 **3EB/55,2**	19,5 6 400 **3EB/54,9**	27 8 860 **3EB/54,9**	33,3 10 990 **3EB/55,2**	34,3 11 320 **3EB/55,2**	34,3 11 320 **3EB/55,2**	56	1 600	
	50	3,35 1 170 **3EB/51,3**	4,64 1 630 **3EB/51,3**	7 2 210 **3EB/46,3**	10,2 3 210 **3EB/46,3**	12,1 3 810 **3EB/46,3**	20,2 6 390 **3EB/46,3**	25,1 7 930 **3EB/46,3**	31,3 9 930 **3EB/46,6**	31,3 9 930 **3EB/46,6**	31,3 9 930 **3EB/46,6**	50	1 400	
	45	3,38 1 170 **3EB/45,4**	4,68 1 630 **3EB/45,4**	6,7 2 220 **3EB/43,6**	9,7 3 220 **3EB/43,6**	13,3 4 410 **3EB/43,6**	19,3 6 410 **3EB/43,6**	26,7 8 870 **3EB/43,6**	28,9 9 610 **3EB/43,6**	28,9 9 610 **3EB/43,6**	28,9 9 610 **3EB/43,6**	45	1 250	
	40	3,18 1 180 **3EB/43,4**	4,41 1 630 **3EB/43,4**	6,7 2 230 **3EB/39**	9,5 3 160 **3EB/39**	10,3 3 430 **3EB/39**	19 6 320 **3EB/39**	21,5 7 140 **3EB/39**	21,5 7 140 **3EB/39**	21,5 7 140 **3EB/39**	21,5 7 140 **3EB/39**	40	1 120	
	35,5	3,41 1 170 **3EB/36**	4,72 1 620 **3EB/36**	6,4 2 230 **3EB/36,7**	9,2 3 230 **3EB/36,7**	11,9 4 170 **3EB/36,7**	18,3 6 430 **3EB/36,7**	24,7 8 660 **3EB/36,7**	24,7 8 660 **3EB/36,7**	24,7 8 660 **3EB/36,7**	24,7 8 660 **3EB/36,7**	35,5	1 000	
	31,5	3,45 1 110 **3EB/30,3**	4,97 1 600 **3EB/30,3**	6,8 2 220 **3EB/30,9**	9,6 3 160 **3EB/30,9**	11 3 630 **3EB/30,9**	19,2 6 310 **3EB/30,9**	23 7 530 **3EB/30,9**	23 7 530 **3EB/30,9**	23 7 530 **3EB/30,9**	–	31,5	900	
	31,5	2,26 744 **2EB/31,1**	3,18 1 050 **2EB/31,1**	4,49 1 480 **2EB/31,1**	6,3 2 090 **2EB/31,1**	8,7 2 870 **2EB/31,1**	12,6 4 150 **2EB/31,1**	17,3 5 710 **2EB/31,1**	17,3 5 390 **2EB/29,3**	25 8 250 **2EB/31,1**	32,9 10 230 **2EB/29,3**	31,5	900	
	28	3,16 1000 **2EB/26,5**	3,73 1 180 **2EB/26,5**	5,9 1 870 **2EB/26,5**	8 2 530 **2EB/26,5**	8 2 530 **2EB/26,5**	15,7 4 950 **2EB/26,5**	16 5 040 **2EB/26,5**	16 5 040 **2EB/26,5**	32,1 10 140 **2EB/26,5**	33,5 10 600 **2EB/26,5**	28	800	
	25	2,23 745 **2EB/24,9**	3,14 1 050 **2EB/24,9**	4,43 1 480 **2EB/24,9**	6,2 2 090 **2EB/24,9**	8,8 2 940 **2EB/24,9**	12,4 4 150 **2EB/24,9**	17,5 5 850 **2EB/24,9**	23 7 260 **2EB/23,5**	24,7 8 250 **2EB/24,9**	32,4 10 240 **2EB/23,5**	25	710	
	22,4	3,12 1 000 **2EB/21,2**	4,27 1 370 **2EB/21,2**	5,8 1 880 **2EB/21,2**	8 2 570 **2EB/21,2**	10,9 3 490 **2EB/21,2**	15,4 4 950 **2EB/21,2**	21,4 6 860 **2EB/21,2**	21,4 6 860 **2EB/21,2**	31,6 10 150 **2EB/21,2**	39,2 12 570 **2EB/21,2**	22,4	630	
	20	2,23 745 **2EB/19,6**	3,14 1 050 **2EB/19,6**	4,43 1 480 **2EB/19,6**	6,2 2 090 **2EB/19,6**	8,8 2 940 **2EB/19,6**	12,4 4 150 **2EB/19,6**	17,5 5 850 **2EB/19,6**	23 7 260 **2EB/18,5**	24,7 8 250 **2EB/19,6**	32,4 10 240 **2EB/18,5**	20	560	
	16	2,84 1 010 **2EB/16,7**	3,89 1 380 **2EB/16,7**	5,3 1 890 **2EB/16,7**	7,3 2 580 **2EB/16,7**	10 3 540 **2EB/16,7**	14,1 4 990 **2EB/16,7**	19,8 7 030 **2EB/16,7**	22,5 7 960 **2EB/16,7**	28,8 10 210 **2EB/16,7**	35,7 12 650 **2EB/16,7**	16	450	
	14	2,02 750 **2EB/15,5**	2,85 1 060 **2EB/15,5**	4,02 1 490 **2EB/15,5**	5,7 2 100 **2EB/15,5**	8 2 960 **2EB/15,5**	11,3 4 180 **2EB/15,5**	15,9 5 890 **2EB/15,5**	20,9 7 310 **2EB/14,7**	22,4 8 310 **2EB/15,5**	29,4 10 300 **2EB/14,7**	14	400	
	12,5	3,32 1 170 **2EB/13,2**	3,87 1 380 **2EB/13,2**	5,3 1 890 **2EB/13,2**	7,3 2 580 **2EB/13,2**	9,9 3 540 **2EB/13,2**	14 4 990 **2EB/13,2**	19,7 7 030 **2EB/13,2**	23,7 8 450 **2EB/13,2**	38,1 13 490 **2EB/13,2**	35,5 12 650 **2EB/13,2**	12,5	355	
	11,2	3,31 1 110 **2EB/11,1**	3,6 1 210 **2EB/11,1**	6,6 2 230 **2EB/11,1**	8,7 2 940 **2EB/11,1**	8,7 2 940 **2EB/11,1**	17,5 5 890 **2EB/11,1**	17,5 5 890 **2EB/11,1**	17,5 5 890 **2EB/11,1**	34,2 11 520 **2EB/11,1**	34,2 11 520 **2EB/11,1**	11,2	315	
	10	3,3 1 180 **2EB/10,4**	4,04 1 440 **2EB/10,4**	6,3 2 230 **2EB/10,4**	9,1 3 240 **2EB/10,4**	10,2 3 640 **2EB/10,4**	18,1 6 430 **2EB/10,4**	20,1 7 160 **2EB/10,4**	20,1 7 160 **2EB/10,4**	38,5 13 710 **2EB/10,4**	41,5 14 750 **2EB/10,4**	10	280	
	9	3,31 1 110 **2EB/8,79**	3,61 1 210 **2EB/8,79**	6,6 2 230 **2EB/8,79**	9,1 3 070 **2EB/8,79**	9,1 3 070 **2EB/8,79**	18,3 6 140 **2EB/8,79**	18,3 6 140 **2EB/8,79**	18,3 6 140 **2EB/8,79**	37,1 12 460 **2EB/8,79**	–	9	250	
224 000	1250	1 190 **4EB/1270**	1 400 **4EB/1288**	1 910 **4EB/1245**	2 610 **4EB/1197**	3 570 **4EB/1197**	5 040 **4EB/1256**	7 110 **4EB/1256**	8 810 **4EB/1256**	10 330 **4EB/1256**	12 800 **4EB/1256**			
	1120	1 190 **4EB/1097**	1 610 **4EB/1097**	2 250 **4EB/1107**	2 610 **4EB/1124**	3 580 **4EB/1124**	5 030 **4EB/1070**	7 090 **4EB/1070**	8 790 **4EB/1070**	10 300 **4EB/1070**	12 760 **4EB/1070**			
	1000	1 190 **4EB/1016**	1 390 **4EB/1004**	2 020 **4EB/981**	2 610 **4EB/998**	3 580 **4EB/1013**	5 570 **4EB/990**	7 860 **4EB/990**	11 080 **4EB/990**	10 330 **4EB/1005**	12 800 **4EB/1005**			
	900	1 190 **4EB/916**	1 620 **4EB/916**	2 250 **4EB/886**	3 280 **4EB/943**	4 320 **4EB/943**	5 030 **4EB/871**	7 100 **4EB/871**	8 800 **4EB/871**	10 310 **4EB/871**	12 780 **4EB/871**			
	800	1 190 **4EB/791**	1 610 **4EB/791**	2 250 **4EB/799**	3 270 **4EB/787**	4 470 **4EB/787**	6 520 **4EB/844**	9 030 **4EB/844**	11 190 **4EB/844**	13 270 **4EB/844**	12 810 **4EB/818**			
	710	1 190 **4EB/732**	1 650 **4EB/732**	2 260 **4EB/739**	3 260 **4EB/680**	4 470 **4EB/680**	6 490 **4EB/687**	8 980 **4EB/687**	11 130 **4EB/687**	13 230 **4EB/687**	16 400 **4EB/687**			
	630	1 190 **4EB/632**	1 650 **4EB/632**	2 260 **4EB/638**	3 270 **4EB/630**	4 480 **4EB/630**	6 480 **4EB/585**	8 970 **4EB/585**	11 110 **4EB/645**	11 110 **4EB/645**	16 370 **4EB/585**			

3



$n_{N2} \times L_h$	i_N	Gear reducer size P_{N2} kW M_{N2} N m ... / i 030A	042A	060A	085A	125A	180A	250A	355A	500A	710A	i_N	n_1 min^{-1}	n_{N2}
280 000	71	62 20 190 **3EB/68,3**	77 26 450 **3EB/71,7**	– 41 500 **3EB/68,3**	– 52 830 **3EB/69,5**	– 78 650 **3EB/69,8**	– 105 920 **3EB/71,6**	– 145 010 **3EB/69,8**	– 185 040 **3EB/71,7**	–	–	71	2 000	**28**
	63	63 21 320 **3EB/63,6**	72 24 630 **3EB/64,7**	117 37 280 **3EB/60**	148 47 960 **3EB/61,1**	– 78 650 **3EB/64,4**	– 97 990 **3EB/64,2**	– 153 860 **3EB/64,7**	– 172 340 **3EB/64,7**	–	–	63	1 800	
	56	53 18 410 **3EB/58,2**	66 21 830 **3EB/55,3**	107 37 170 **3EB/58,2**	136 44 540 **3EB/54,8**	– 69 690 **3EB/55**	– 86 830 **3EB/54,9**	– 152 720 **3EB/55,3**	– 152 720 **3EB/55,3**	–	–	56	1 600	
	50	60 22 230 **3EB/54,1**	60 20 940 **3EB/51**	124 45 820 **3EB/54,1**	–	241 84 010 **3EB/51**	241 82 340 **3EB/50**	– 146 520 **3EB/51**	– 146 520 **3EB/51**	–	–	50	1 400	
	45	54 19 180 **3EB/46,2**	–	105 37 200 **3EB/46,2**	115 37 370 **3EB/42,7**	223 74 340 **3EB/43,6**	223 72 860 **3EB/42,8**	– 129 660 **3EB/43,6**	– 129 660 **3EB/43,6**	–	–	45	1 250	
	40	51 18 740 **3EB/42,7**	51 18 870 **3EB/43**	106 38 620 **3EB/42,7**	–	–	–	–	–	–	–	40	1 120	
	35,5	47,6 16 340 **3EB/36**	47,6 16 700 **3EB/36,8**	98 33 670 **3EB/36**	–	–	–	–	–	–	–	35,5	1 000	
	31,5	–	–	–	–	–	–	–	–	–	–	31,5	900	
	31,5	–	–	–	–	–	–	–	–	–	–	31,5	900	
	28	–	–	–	–	–	–	–	–	–	–	28	800	
	25	30,2 10 650 **2EB/26,2**	58 19 190 **2EB/24,4**	58 20 610 **2EB/26,2**	108 38 540 **2EB/26,5**	108 38 540 **2EB/26,5**	–	–	–	–	–	25	710	
	22,4	–	–	–	–	–	–	–	–	–	–	22,4	630	
	20	37,1 13 280 **2EB/21**	78 26 050 **2EB/19,6**	78 27 970 **2EB/21**	122 44 000 **2EB/21,2**	122 44 000 **2EB/21,2**	–	–	–	–	–	20	560	
	16	46,2 16 220 **2EB/16,6**	90 29 440 **2EB/15,4**	90 31 620 **2EB/16,6**	158 55 930 **2EB/16,7**	158 55 930 **2EB/16,7**	–	–	–	–	–	16	450	
	14	–	–	–	–	–	–	–	–	–	–	14	400	
	12,5	48,9 17 280 **2EB/13,1**	90 29 500 **2EB/12,2**	95 33 630 **2EB/13,1**	166 59 150 **2EB/13,2**	166 59 150 **2EB/13,2**	–	–	–	–	–	12,5	355	
	11,2	–	–	–	–	–	–	–	–	–	–	11,2	315	
	10	41,5 14 460 **2EB/10,2**	81 28 760 **2EB/10,5**	81 28 140 **2EB/10,2**	141 50 070 **2EB/10,4**	141 50 070 **2EB/10,4**	–	–	–	–	–	10	280	
	9	–	–	–	–	–	–	–	–	–	–	9	250	
224 000	1250	19 400 **4EB/1246**	–	36 400 **4EB/1176**	59 620 **4EB/1184**	74 830 **4EB/1213**	–	–	–	–	–			
	1120	19 350 **4EB/1061**	29 940 **4EB/1095**	33 990 **4EB/1061**	59 640 **4EB/1061**	–	118 120 **4EB/1093**	–	–	–	–			
	1000	21 590 **4EB/971**	29 950 **4EB/988**	31 680 **4EB/957**	59 690 **4EB/963**	79 700 **4EB/970**	118 130 **4EB/980**	–	–	–	–			
	900	19 370 **4EB/864**	29 970 **4EB/891**	29 570 **4EB/864**	58 940 **4EB/864**	63 590 **4EB/932**	118 720 **4EB/890**	126 790 **4EB/840**	233 520 **4EB/860**	233 140 **4EB/859**	432 940 **4EB/860**			
	800	23 760 **4EB/827**	29 880 **4EB/845**	28 820 **4EB/815**	58 940 **4EB/837**	59 230 **4EB/841**	118 580 **4EB/798**	117 300 **4EB/753**	217 490 **4EB/776**	215 680 **4EB/770**	403 230 **4EB/776**			
	710	23 630 **4EB/673**	25 190 **4EB/688**	24 640 **4EB/673**	53 690 **4EB/736**	53 610 **4EB/735**	109 660 **4EB/679**	161 210 **4EB/672**	203 450 **4EB/701**	213 230 **4EB/735**	395 960 **4EB/736**			
	630	21 640 **4EB/632**	24 160 **4EB/634**	37 730 **4EB/652**	70 260 **4EB/669**	50 350 **4EB/663**	108 190 **4EB/644**	108 920 **4EB/648**	200 610 **4EB/664**	198 940 **4EB/659**	371 930 **4EB/664**			



$n_{N2} \times L_h$	i_N	Gear reducer size P_{N2} kW M_{N2} N m ... / i 001A	002A	003A	004A	006A	009A	012A	015A	018A	021A	i_N	n_1 min^{-1}	n_{N2}
224 000	560	1 190 **4EB/535**	1 640 **4EB/535**	2 250 **4EB/544**	3 270 **4EB/544**	4 470 **4EB/544**	6 490 **4EB/541**	8 990 **4EB/541**	11 140 **4EB/541**	13 830 **4EB/541**	15 310 **4EB/549**			
	500	1 190 **4EB/505**	1 650 **4EB/505**	2 250 **4EB/497**	3 270 **4EB/497**	4 480 **4EB/497**	5 040 **4EB/493**	7 100 **4EB/493**	8 800 **4EB/493**	10 320 **4EB/493**	12 780 **4EB/493**			
	450	1 190 **4EB/443**	1 610 **4EB/443**	2 260 **4EB/460**	3 280 **4EB/460**	4 490 **4EB/460**	6 520 **4EB/461**	9 020 **4EB/461**	11 180 **4EB/461**	13 890 **4EB/461**	13 950 **4EB/468**			
	400	1 190 **4EB/404**	1 650 **4EB/404**	2 260 **4EB/418**	3 280 **4EB/418**	4 460 **4EB/381**	6 490 **4EB/389**	8 830 **4EB/389**	11 140 **4EB/389**	12 450 **4EB/389**	13 320 **4EB/433**			
	355	1 190 **4EB/354**	1 640 **4EB/354**	2 250 **4EB/362**	3 270 **4EB/362**	4 480 **4EB/362**	6 510 **4EB/364**	9 020 **4EB/364**	11 170 **4EB/364**	11 760 **4EB/369**	11 760 **4EB/369**			
	315	1 190 **4EB/319**	1 650 **4EB/319**	2 250 **4EB/319**	3 270 **4EB/310**	4 470 **4EB/305**	6 500 **4EB/311**	8 870 **4EB/311**	10 270 **4EB/311**	10 270 **4EB/311**	10 270 **4EB/311**			
	280	1 190 **4EB/270**	1 640 **4EB/270**	2 260 **4EB/290**	3 280 **4EB/290**	4 490 **4EB/290**	6 490 **4EB/271**	8 980 **4EB/271**	11 130 **4EB/271**	13 890 **4EB/291**	14 420 **4EB/291**			
	250	1 190 **4EB/253**	1 650 **4EB/253**	2 250 **4EB/240**	3 260 **4EB/240**	4 470 **4EB/240**	6 500 **4EB/245**	8 870 **4EB/245**	11 150 **4EB/245**	12 590 **4EB/245**	12 900 **4EB/245**			
	224	1 190 **4EB/214**	1 640 **4EB/214**	2 260 **4EB/229**	3 280 **4EB/229**	4 490 **4EB/229**	6 520 **4EB/229**	9 020 **4EB/229**	11 180 **4EB/229**	12 490 **4EB/229**	12 490 **4EB/229**			
	200	1 180 **4EB/189**	1 640 **4EB/189**	2 250 **4EB/193**	3 260 **4EB/193**	4 470 **4EB/193**	6 490 **4EB/194**	8 830 **4EB/194**	11 140 **4EB/194**	10 860 **4EB/193**	13 630 **4EB/194**			
	200	1 010 **3EB/189**	1 390 **3EB/189**	1 910 **3EB/202**	2 530 **3EB/202**	3 570 **3EB/202**	5 030 **3EB/202**	7 090 **3EB/202**	8 810 **3EB/202**	10 000 **3EB/202**	10 000 **3EB/202**			
	180	1 190 **4EB/181**	1 650 **4EB/181**	2 250 **4EB/181**	3 270 **4EB/181**	4 480 **4EB/181**	6 510 **4EB/182**	9 020 **4EB/182**	11 170 **4EB/182**	13 210 **4EB/182**	13 210 **4EB/182**			
	160	1 190 **4EB/157**	1 640 **4EB/157**	2 250 **4EB/160**	3 270 **4EB/160**	4 480 **4EB/160**	6 520 **4EB/163**	9 020 **4EB/163**	11 140 **4EB/153**	11 540 **4EB/153**	11 540 **4EB/153**			
	160	1 020 **3EB/163**	1 400 **3EB/163**	2 020 **3EB/159**	2 620 **3EB/164**	3 580 **3EB/164**	5 050 **3EB/164**	7 130 **3EB/164**	8 830 **3EB/164**	9 750 **3EB/164**	9 750 **3EB/164**			
	140	1 190 **3EB/149**	1 270 **3EB/149**	1 910 **3EB/140**	2 610 **3EB/140**	3 580 **3EB/140**	5 040 **3EB/140**	7 110 **3EB/140**	8 610 **3EB/140**	8 610 **3EB/140**	8 610 **3EB/140**			
		2,72	3,69	5,1	6,4	9	12,6	17,8	18,7	23,1	28,6	125	2 800	**22,4**
	125	1 190 **3EB/129**	1 620 **3EB/129**	2 260 **3EB/130**	2 810 **3EB/130**	3 960 **3EB/130**	5 590 **3EB/130**	7 880 **3EB/130**	8 260 **3EB/130**	10 360 **3EB/132**	12 840 **3EB/132**			
		2,42	3,31	5,3	7,7	10	15,4	17,2	17,2	24,1	29,9	112	2 500	
	112	1 020 **3EB/110**	1 390 **3EB/110**	2 250 **3EB/110**	3 270 **3EB/110**	4 210 **3EB/110**	6 500 **3EB/110**	7 280 **3EB/110**	7 280 **3EB/110**	10 330 **3EB/112**	12 800 **3EB/112**			
		2,72	3,77	5,1	6,4	9	12,6	17,8	25,1	25,1	29	100	2 240	
	100	1 190 **3EB/103**	1 650 **3EB/103**	2 260 **3EB/104**	2 810 **3EB/104**	3 960 **3EB/104**	5 590 **3EB/104**	7 880 **3EB/104**	11 110 **3EB/104**	11 110 **3EB/104**	12 820 **3EB/104**			
		2,86	3,96	5,3	7,7	10,4	15,4	21,3	26,4	29,5	30,3	90	2 000	
	90	1 190 **3EB/86,8**	1 640 **3EB/86,8**	2 250 **3EB/88,4**	3 270 **3EB/88,4**	4 400 **3EB/88,4**	6 500 **3EB/88,4**	9 000 **3EB/88,4**	11 150 **3EB/88,4**	12 440 **3EB/88,4**	12 790 **3EB/88,4**			
		2,73	3,78	5,2	6,5	9,1	12,9	18,1	25,6	25,6	29,4	80	1 800	
	80	1 190 **3EB/82,1**	1 650 **3EB/82,1**	2 260 **3EB/81,8**	2 810 **3EB/81,8**	3 960 **3EB/81,8**	5 580 **3EB/81,8**	7 870 **3EB/81,8**	11 100 **3EB/81,8**	11 100 **3EB/81,8**	12 810 **3EB/82,2**			
		2,86	3,96	5,4	7,9	10,8	15,6	21,6	26,8	27,6	27,6	71	1 600	
	71	1 190 **3EB/69,5**	1 640 **3EB/69,5**	2 250 **3EB/69,7**	3 270 **3EB/69,7**	4 470 **3EB/69,7**	6 490 **3EB/69,7**	8 990 **3EB/69,7**	11 140 **3EB/69,7**	11 470 **3EB/69,7**	11 470 **3EB/69,7**			
		2,7	3,73	5,1	6,4	9	12,6	17,8	25,1	25,1	25,1	63	1 400	
	63	1 190 **3EB/64,8**	1 650 **3EB/64,8**	2 260 **3EB/64,8**	2 810 **3EB/64,8**	3 960 **3EB/64,8**	5 590 **3EB/64,8**	7 880 **3EB/64,8**	11 110 **3EB/64,8**	11 110 **3EB/64,8**	11 110 **3EB/64,8**			
		2,84	3,93	5,4	7,8	10,6	15,5	21,4	26,4	28,9	28,9	56	1 250	
	56	1 190 **3EB/54,8**	1 640 **3EB/54,8**	2 250 **3EB/54,9**	3 270 **3EB/54,9**	4 480 **3EB/55,2**	6 500 **3EB/54,9**	9 000 **3EB/54,9**	11 150 **3EB/55,2**	12 190 **3EB/55,2**	12 190 **3EB/55,2**			
		2,72	3,77	5,7	8,2	10,3	16,4	21,5	26,4	25,9	26,7	50	1 120	
	50	1 190 **3EB/51,3**	1 650 **3EB/51,3**	2 240 **3EB/46,3**	3 260 **3EB/46,3**	4 070 **3EB/46,3**	6 470 **3EB/46,3**	8 480 **3EB/46,3**	10 490 **3EB/46,6**	10 280 **3EB/46,6**	10 620 **3EB/46,6**			
		2,74	3,8	5,4	7,9	10,8	15,6	21,6	24,7	24,7	24,7	45	1 000	
	45	1 190 **3EB/45,4**	1 650 **3EB/45,4**	2 250 **3EB/43,6**	3 270 **3EB/43,6**	4 470 **3EB/43,6**	6 490 **3EB/43,6**	8 990 **3EB/43,6**	10 280 **3EB/43,6**	10 280 **3EB/43,6**	10 280 **3EB/43,6**			
		2,59	3,59	5,4	7,7	8,8	15,5	18,4	18,4	18,4	18,4	40	900	
	40	1 190 **3EB/43,4**	1 650 **3EB/43,4**	2 260 **3EB/39**	3 200 **3EB/39**	3 660 **3EB/39**	6 400 **3EB/39**	7 630 **3EB/39**	7 630 **3EB/39**	7 630 **3EB/39**	7 630 **3EB/39**			
		2,77	3,83	5,2	7,5	10,2	14,9	20,6	21,1	21,1	21,1	35,5	800	
	35,5	1 190 **3EB/36**	1 650 **3EB/36**	2 260 **3EB/36,7**	3 280 **3EB/36,7**	4 460 **3EB/36,7**	6 520 **3EB/36,7**	9 020 **3EB/36,7**	9 260 **3EB/36,7**	9 260 **3EB/36,7**	9 260 **3EB/36,7**			



$n_{N2} \times L_h$	i_N	Gear reducer size P_{N2} kW M_{N2} N m ... / i **030A**	**042A**	**060A**	**085A**	**125A**	**180A**	**250A**	**355A**	**500A**	**710A**	i_N	n_1 min^{-1}	n_{N2}
224 000	560	22 600 **4EB/573**	21 380 **4EB/542**	45 710 **4EB/538**	69 860 **4EB/545**	80 300 **4EB/588**	101 010 **4EB/581**	149 900 **4EB/544**	240 090 **4EB/561**	311 730 **4EB/588**	347 440 **4EB/600**			
	500	21 620 **4EB/531**	30 000 **4EB/507**	37 700 **4EB/514**	59 950 **4EB/518**	67 620 **4EB/479**	122 160 **4EB/515**	147 840 **4EB/519**	169 110 **4EB/524**	265 440 **4EB/479**	381 830 **4EB/480**			
	450	23 760 **4EB/459**	35 940 **4EB/434**	46 650 **4EB/459**	67 800 **4EB/464**	63 130 **4EB/432**	122 550 **4EB/465**	137 100 **4EB/465**	247 440 **4EB/433**	310 380 **4EB/463**	356 480 **4EB/433**			
	400	23 800 **4EB/424**	29 980 **4EB/404**	40 350 **4EB/424**	64 000 **4EB/424**	68 960 **4EB/378**	121 030 **4EB/401**	153 480 **4EB/409**	247 890 **4EB/419**	276 240 **4EB/378**	348 750 **4EB/410**			
	355	23 740 **4EB/362**	36 080 **4EB/370**	35 610 **4EB/362**	69 230 **4EB/366**	64 460 **4EB/341**	114 230 **4EB/362**	142 510 **4EB/367**	227 020 **4EB/370**	256 510 **4EB/339**	427 730 **4EB/341**			
	315	23 660 **4EB/305**	35 530 **4EB/311**	37 670 **4EB/321**	65 630 **4EB/335**	63 330 **4EB/323**	121 010 **4EB/317**	163 490 **4EB/324**	252 840 **4EB/330**	253 710 **4EB/323**	444 400 **4EB/324**			
	280	23 740 **4EB/285**	35 730 **4EB/271**	37 770 **4EB/287**	57 950 **4EB/285**	75 900 **4EB/299**	119 300 **4EB/286**	151 900 **4EB/291**	219 080 **4EB/269**	304 530 **4EB/299**	428 580 **4EB/271**			
	250	23 660 **4EB/240**	26 910 **4EB/246**	26 330 **4EB/240**	51 190 **4EB/243**	67 250 **4EB/256**	121 200 **4EB/251**	138 410 **4EB/256**	253 210 **4EB/262**	269 860 **4EB/256**	445 060 **4EB/256**			
	224	23 740 **4EB/226**	32 620 **4EB/231**	31 920 **4EB/226**	61 420 **4EB/226**	62 790 **4EB/231**	121 580 **4EB/226**	128 350 **4EB/229**	252 350 **4EB/231**	250 250 **4EB/230**	440 130 **4EB/231**			
	200	23 640 **4EB/190**	28 380 **4EB/195**	27 760 **4EB/190**	54 050 **4EB/193**	54 610 **4EB/195**	111 630 **4EB/193**	120 680 **4EB/209**	240 060 **4EB/213**	235 290 **4EB/209**	418 700 **4EB/213**			
	200	19 400 **3EB/200**	–	–	–	–	–	–	–	–	–			
	180	23 720 **4EB/178**	27 500 **4EB/182**	26 900 **4EB/178**	51 780 **4EB/178**	52 930 **4EB/182**	106 940 **4EB/179**	106 940 **4EB/179**	212 730 **4EB/182**	208 500 **4EB/179**	371 020 **4EB/182**			
	160	23 500 **4EB/150**	24 020 **4EB/153**	25 410 **4EB/162**	45 220 **4EB/150**	46 230 **4EB/153**	93 400 **4EB/150**	–	–	–	–			
	160	19 280 **3EB/163**	17 950 **3EB/152**	37 570 **3EB/154**	40 530 **3EB/155**	74 640 **3EB/159**	–	–	–	–	–			
	140	17 020 **3EB/139**	17 570 **3EB/143**	37 610 **3EB/139**	37 650 **3EB/139**	63 040 **3EB/129**	69 740 **3EB/143**	129 520 **3EB/143**	129 520 **3EB/143**	–	–			
		–	–	–	–	–	–	–	–			125	2 800	**22,4**
	125	16 130 **3EB/127**	25 520 **3EB/122**	37 600 **3EB/123**	55 240 **3EB/124**	63 190 **3EB/125**	64 760 **3EB/128**	121 080 **3EB/129**	121 080 **3EB/129**	–	–			
		–	–	–	–	–	–	–	–			112	2 500	
	112	19 400 **3EB/111**	26 190 **3EB/115**	37 630 **3EB/111**	51 230 **3EB/111**	57 790 **3EB/111**	102 620 **3EB/115**	147 610 **3EB/115**	147 610 **3EB/115**	–	–			
		49,9	55	–	–	–	–	–	–			100	2 240	
	100	21 650 **3EB/102**	24 430 **3EB/104**	37 570 **3EB/97,1**	57 430 **3EB/97,8**	87 190 **3EB/100**	95 060 **3EB/103**	137 670 **3EB/104**	137 670 **3EB/104**	–	–			
		51	62	–	–	–	–	–	–			90	2 000	
	90	21 150 **3EB/86,6**	26 740 **3EB/90,5**	42 680 **3EB/86,6**	53 250 **3EB/87,7**	79 810 **3EB/88,6**	106 930 **3EB/90,3**	164 830 **3EB/90,5**	187 870 **3EB/90,5**	–	–			
		51	58	92	145	–	–	–	–			80	1 800	
	80	21 620 **3EB/80,2**	24 910 **3EB/81,6**	37 540 **3EB/77**	59 690 **3EB/77,5**	87 090 **3EB/79**	98 930 **3EB/80,9**	164 960 **3EB/81,6**	174 970 **3EB/81,6**	–	–			
		53	66	109	136	–	–	–	–			71	1 600	
	71	21 590 **3EB/68,3**	28 280 **3EB/71,7**	44 370 **3EB/68,3**	56 490 **3EB/69,5**	79 740 **3EB/69,8**	113 260 **3EB/71,6**	155 050 **3EB/69,8**	197 850 **3EB/71,7**	–	–			
		49,9	60	92	124	193	241	–	–			63	1 400	
	63	21 650 **3EB/63,6**	26 560 **3EB/64,7**	37 860 **3EB/60**	51 720 **3EB/61,1**	84 810 **3EB/64,4**	105 670 **3EB/64,2**	165 900 **3EB/64,7**	185 840 **3EB/64,7**	–	–			
		43,7	56	85	115	178	223	–	–			56	1 250	
	56	19 460 **3EB/58,2**	23 510 **3EB/55,3**	37 730 **3EB/58,2**	47 960 **3EB/54,8**	75 050 **3EB/55**	93 510 **3EB/54,9**	164 460 **3EB/55,3**	164 460 **3EB/55,3**	–	–			
		51	51	101		206	206	360	360			50	1 120	
	50	23 770 **3EB/54,1**	22 390 **3EB/51**	46 800 **3EB/54,1**	–	89 820 **3EB/51**	88 040 **3EB/50**	156 660 **3EB/51**	156 660 **3EB/51**	–	–			
		44,1		86	98	191	191	333	333			45	1 000	
	45	19 450 **3EB/46,2**	–	37 710 **3EB/46,2**	39 960 **3EB/42,7**	79 490 **3EB/43,6**	77 910 **3EB/42,8**	138 640 **3EB/43,6**	138 640 **3EB/43,6**	–	–			
		44,2	44,2	91								40	900	
	40	20 010 **3EB/42,7**	20 150 **3EB/43**	41 240 **3EB/42,7**	–	–	–	–	–	–	–			
		40,7	40,7	84								35,5	800	
	35,5	17 470 **3EB/36**	17 850 **3EB/36,8**	36 000 **3EB/36**	–	–	–	–	–	–	–			

3



$n_{N2} \times L_h$	i_N	Gear reducer size P_{N2} kW M_{N2} N m ... / i 001A	002A	003A	004A	006A	009A	012A	015A	018A	021A	i_N	n_1 min^{-1}	n_{N2}
224 000	31,5	2,76 1 130 **3EB/30,3**	3,98 1 620 **3EB/30,3**	5,4 2 260 **3EB/30,9**	7,7 3 200 **3EB/30,9**	9,4 3 890 **3EB/30,9**	15,4 6 410 **3EB/30,9**	19,4 8 090 **3EB/30,9**	19,4 8 090 **3EB/30,9**	19,4 8 090 **3EB/30,9**	–	31,5	710	**22,4**
	31,5	1,81 755 **2EB/31,1**	2,55 1 060 **2EB/31,1**	3,59 1 500 **2EB/31,1**	5,1 2 120 **2EB/31,1**	7,1 2 990 **2EB/31,1**	10,1 4 210 **2EB/31,1**	14,2 5 930 **2EB/31,1**	14,7 5 790 **2EB/29,3**	20 8 370 **2EB/31,1**	26,3 10 380 **2EB/29,3**	31,5	710	
	28	2,53 1 010 **2EB/26,5**	3,02 1 210 **2EB/26,5**	4,74 1 900 **2EB/26,5**	6,5 2 600 **2EB/26,5**	6,8 2 720 **2EB/26,5**	12,5 5 020 **2EB/26,5**	13,5 5 420 **2EB/26,5**	13,5 5 420 **2EB/26,5**	25,6 10 290 **2EB/26,5**	27,1 10 890 **2EB/26,5**	28	630	
	25	1,78 756 **2EB/24,9**	2,51 1 070 **2EB/24,9**	3,55 1 500 **2EB/24,9**	5 2 120 **2EB/24,9**	7 2 990 **2EB/24,9**	9,9 4 210 **2EB/24,9**	14 5 940 **2EB/24,9**	18,4 7 370 **2EB/23,5**	19,8 8 380 **2EB/24,9**	26 10 390 **2EB/23,5**	25	560	
	22,4	2,51 1 010 **2EB/21,2**	3,44 1 390 **2EB/21,2**	4,7 1 900 **2EB/21,2**	6,4 2 600 **2EB/21,2**	8,8 3 560 **2EB/21,2**	12,4 5 030 **2EB/21,2**	17,4 7 040 **2EB/21,2**	17,4 7 040 **2EB/21,2**	25,4 10 290 **2EB/21,2**	31,5 12 750 **2EB/21,2**	22,4	500	
	20	1,82 755 **2EB/19,6**	2,56 1 060 **2EB/19,6**	3,61 1 500 **2EB/19,6**	5,1 2 120 **2EB/19,6**	7,2 2 980 **2EB/19,6**	10,1 4 210 **2EB/19,6**	14,3 5 930 **2EB/19,6**	18,7 7 360 **2EB/18,5**	20,1 8 370 **2EB/19,6**	26,4 10 380 **2EB/18,5**	20	450	
	16	2,27 1 020 **2EB/16,7**	3,11 1 400 **2EB/16,7**	4,26 1 910 **2EB/16,7**	5,8 2 620 **2EB/16,7**	8 3 590 **2EB/16,7**	11,3 5 060 **2EB/16,7**	15,9 7 130 **2EB/16,7**	19 8 550 **2EB/16,7**	23,1 10 360 **2EB/16,7**	28,6 12 840 **2EB/16,7**	16	355	
	14	1,62 761 **2EB/15,5**	2,28 1 070 **2EB/15,5**	3,21 1 510 **2EB/15,5**	4,53 2 130 **2EB/15,5**	6,4 3 010 **2EB/15,5**	9 4 240 **2EB/15,5**	12,7 5 980 **2EB/15,5**	16,7 7 410 **2EB/14,7**	17,9 8 430 **2EB/15,5**	23,5 10 450 **2EB/14,7**	14	315	
	12,5	2,66 1 190 **2EB/13,2**	3,1 1 400 **2EB/13,2**	4,24 1 910 **2EB/13,2**	5,8 2 620 **2EB/13,2**	7,9 3 590 **2EB/13,2**	11,2 5 060 **2EB/13,2**	15,8 7 130 **2EB/13,2**	19,6 8 840 **2EB/13,2**	30,8 13 850 **2EB/13,2**	28,4 12 840 **2EB/13,2**	12,5	280	
	11,2	2,67 1 130 **2EB/11,1**	2,86 1 210 **2EB/11,1**	5,3 2 260 **2EB/11,1**	7,1 3 020 **2EB/11,1**	7,1 3 020 **2EB/11,1**	14,3 6 050 **2EB/11,1**	14,3 6 050 **2EB/11,1**	14,3 6 050 **2EB/11,1**	27,9 11 820 **2EB/11,1**	27,9 11 820 **2EB/11,1**	11,2	250	
	10	2,68 1 190 **2EB/10,4**	3,23 1 440 **2EB/10,4**	5,1 2 260 **2EB/10,4**	7,4 3 280 **2EB/10,4**	8,2 3 640 **2EB/10,4**	14,7 6 520 **2EB/10,4**	16,4 7 290 **2EB/10,4**	16,4 7 290 **2EB/10,4**	31,2 13 890 **2EB/10,4**	34,1 15 180 **2EB/10,4**	10	224	
	9	2,69 1 130 **2EB/8,79**	2,88 1 210 **2EB/8,79**	5,4 2 260 **2EB/8,79**	7,3 3 070 **2EB/8,79**	7,3 3 070 **2EB/8,79**	14,6 6 140 **2EB/8,79**	14,6 6 140 **2EB/8,79**	14,6 6 140 **2EB/8,79**	30,1 12 630 **2EB/8,79**	–	9	200	
180 000	1600	1 030 **4EB/1610**	1 420 **4EB/1610**	1 530 **4EB/1621**	2 160 **4EB/1649**	3 040 **4EB/1621**	5 090 **4EB/1544**	7 180 **4EB/1544**	8 930 **4EB/1544**	10 130 **4EB/1544**	10 130 **4EB/1544**			
	1400	1 030 **4EB/1392**	1 410 **4EB/1392**	1 940 **4EB/1405**	2 650 **4EB/1405**	3 630 **4EB/1405**	4 280 **4EB/1450**	6 040 **4EB/1450**	7 500 **4EB/1392**	8 510 **4EB/1450**	10 570 **4EB/1392**			
	1250	1 210 **4EB/1270**	1 420 **4EB/1288**	1 930 **4EB/1245**	2 640 **4EB/1197**	3 620 **4EB/1197**	5 110 **4EB/1256**	7 210 **4EB/1256**	8 930 **4EB/1256**	10 470 **4EB/1256**	12 980 **4EB/1256**			
	1120	1 200 **4EB/1097**	1 630 **4EB/1097**	2 280 **4EB/1107**	2 650 **4EB/1124**	3 630 **4EB/1124**	5 100 **4EB/1070**	7 190 **4EB/1070**	8 910 **4EB/1070**	10 440 **4EB/1070**	12 940 **4EB/1070**			
	1000	1 210 **4EB/1016**	1 410 **4EB/1004**	2 050 **4EB/981**	2 650 **4EB/998**	3 630 **4EB/1013**	5 650 **4EB/990**	7 960 **4EB/990**	11 230 **4EB/990**	10 470 **4EB/1005**	12 970 **4EB/1005**			
	900	1 210 **4EB/916**	1 640 **4EB/916**	2 280 **4EB/886**	3 330 **4EB/943**	4 380 **4EB/943**	5 100 **4EB/871**	7 200 **4EB/871**	8 920 **4EB/871**	10 450 **4EB/871**	12 950 **4EB/871**			
	800	1 210 **4EB/791**	1 640 **4EB/791**	2 290 **4EB/799**	3 320 **4EB/787**	4 540 **4EB/787**	6 630 **4EB/844**	9 170 **4EB/844**	11 370 **4EB/844**	13 470 **4EB/844**	13 010 **4EB/818**			
	710	1 210 **4EB/732**	1 670 **4EB/732**	2 290 **4EB/739**	3 310 **4EB/680**	4 530 **4EB/680**	6 590 **4EB/687**	9 120 **4EB/687**	11 300 **4EB/687**	13 430 **4EB/687**	16 650 **4EB/687**			
	630	1 210 **4EB/632**	1 670 **4EB/632**	2 290 **4EB/638**	3 320 **4EB/630**	4 540 **4EB/630**	6 570 **4EB/585**	9 090 **4EB/585**	11 260 **4EB/645**	11 260 **4EB/645**	16 600 **4EB/585**			
	560	1 200 **4EB/535**	1 660 **4EB/535**	2 280 **4EB/544**	3 310 **4EB/544**	4 530 **4EB/544**	6 580 **4EB/541**	9 110 **4EB/541**	11 290 **4EB/541**	14 020 **4EB/541**	16 370 **4EB/549**			
	500	1 210 **4EB/505**	1 670 **4EB/505**	2 280 **4EB/497**	3 310 **4EB/497**	4 540 **4EB/497**	5 110 **4EB/493**	7 200 **4EB/493**	8 920 **4EB/493**	10 450 **4EB/493**	12 960 **4EB/493**			
	450	1 200 **4EB/443**	1 640 **4EB/443**	2 290 **4EB/460**	3 320 **4EB/460**	4 550 **4EB/460**	6 610 **4EB/461**	9 150 **4EB/461**	11 340 **4EB/461**	14 080 **4EB/461**	14 910 **4EB/468**			
	400	1 210 **4EB/404**	1 670 **4EB/404**	2 290 **4EB/418**	3 330 **4EB/418**	4 530 **4EB/381**	6 590 **4EB/389**	9 120 **4EB/389**	11 300 **4EB/389**	12 780 **4EB/389**	14 300 **4EB/433**			
	355	1 210 **4EB/354**	1 670 **4EB/354**	2 290 **4EB/362**	3 320 **4EB/362**	4 550 **4EB/362**	6 610 **4EB/364**	9 150 **4EB/364**	11 340 **4EB/364**	12 630 **4EB/369**	12 630 **4EB/369**			
	315	1 210 **4EB/319**	1 670 **4EB/319**	2 290 **4EB/319**	3 320 **4EB/310**	4 530 **4EB/305**	6 590 **4EB/311**	9 130 **4EB/311**	11 030 **4EB/311**	11 030 **4EB/311**	11 030 **4EB/311**			
	280	1 200 **4EB/270**	1 660 **4EB/270**	2 290 **4EB/290**	3 320 **4EB/290**	4 550 **4EB/290**	6 580 **4EB/271**	9 110 **4EB/271**	11 290 **4EB/271**	14 080 **4EB/291**	15 460 **4EB/291**			



$n_{N2} \times L_h$	i_N	Gear reducer size P_{N2} kW M_{N2} N m ... / i 030A	042A	060A	085A	125A	180A	250A	355A	500A	710A	i_N	n_1 min^{-1}	n_{N2}
224 000	31,5	–	–	–	–	–	–	–	–	–	–	31,5	710	**22,4**
	31,5	–	–	–	–	–	–	–	–	–	–	31,5	710	
	28	–	–	–	–	–	–	–	–	–	–	28	630	
	25	24,4 10 940 **2EB/26,2**	49,4 20 610 **2EB/24,4**	49,4 22 130 **2EB/26,2**	92 41 380 **2EB/26,5**	92 41 380 **2EB/26,5**	–	–	–	–	–	25	560	
	22,4	–	–	–	–	–	–	–	–	–	–	22,4	500	
	20	30,5 13 600 **2EB/21**	64 26 690 **2EB/19,6**	64 28 660 **2EB/21**	105 46 980 **2EB/21,2**	105 46 980 **2EB/21,2**	–	–	–	–	–	20	450	
	16	38,1 16 960 **2EB/16,6**	72 29 920 **2EB/15,4**	76 33 950 **2EB/16,6**	134 60 010 **2EB/16,7**	134 60 050 **2EB/16,7**	–	–	–	–	–	16	355	
	14	–	–	–	–	–	–	–	–	–	–	14	315	
	12,5	41,5 18 560 **2EB/13,1**	72 29 930 **2EB/12,2**	81 36 110 **2EB/13,1**	133 60 030 **2EB/13,2**	141 63 510 **2EB/13,2**	–	–	–	–	–	12,5	280	
	11,2	–	–	–	–	–	–	–	–	–	–	11,2	250	
	10	34,1 14 880 **2EB/10,2**	68 30 420 **2EB/10,5**	68 29 760 **2EB/10,2**	120 53 540 **2EB/10,4**	120 53 540 **2EB/10,4**	–	–	–	–	–	10	224	
	9	–	–	–	–	–	–	–	–	–	–	9	200	
180 000	1600	19 650 **4EB/1531**	–	–	–	–	–	–	–	–	–			
	1400	–	–	–	–	–	–	–	–	–	–			
	1250	19 670 **4EB/1246**	–	38 010 **4EB/1176**	60 450 **4EB/1184**	80 010 **4EB/1213**	–	–	–	–	–			
	1120	19 610 **4EB/1061**	30 350 **4EB/1095**	36 340 **4EB/1061**	60 460 **4EB/1061**	–	120 450 **4EB/1093**	–	–	–	–			
	1000	21 880 **4EB/971**	30 360 **4EB/988**	33 820 **4EB/957**	60 490 **4EB/963**	80 780 **4EB/970**	120 420 **4EB/980**	–	–	–	–			
	900	19 630 **4EB/864**	30 380 **4EB/891**	31 620 **4EB/864**	60 520 **4EB/864**	68 000 **4EB/932**	120 570 **4EB/890**	135 570 **4EB/840**	242 770 **4EB/860**	249 280 **4EB/859**	458 280 **4EB/860**			
	800	24 130 **4EB/827**	32 220 **4EB/845**	31 070 **4EB/815**	63 550 **4EB/837**	63 870 **4EB/841**	120 750 **4EB/798**	126 490 **4EB/753**	234 530 **4EB/776**	232 570 **4EB/770**	434 810 **4EB/776**			
	710	23 990 **4EB/673**	27 120 **4EB/688**	26 530 **4EB/673**	57 820 **4EB/736**	57 730 **4EB/735**	118 090 **4EB/679**	172 000 **4EB/672**	219 090 **4EB/701**	229 620 **4EB/735**	426 400 **4EB/736**			
	630	21 940 **4EB/632**	25 840 **4EB/634**	38 250 **4EB/652**	71 230 **4EB/669**	53 840 **4EB/663**	115 680 **4EB/644**	116 470 **4EB/648**	214 500 **4EB/664**	212 710 **4EB/659**	397 680 **4EB/664**			
	560	24 090 **4EB/573**	22 860 **4EB/542**	47 110 **4EB/538**	70 830 **4EB/545**	85 860 **4EB/588**	108 000 **4EB/581**	160 280 **4EB/544**	243 390 **4EB/561**	333 320 **4EB/588**	371 490 **4EB/600**			
	500	23 090 **4EB/531**	30 410 **4EB/507**	38 210 **4EB/514**	60 760 **4EB/518**	72 210 **4EB/479**	130 440 **4EB/515**	157 870 **4EB/519**	180 580 **4EB/524**	283 440 **4EB/479**	407 720 **4EB/480**			
	450	24 090 **4EB/459**	36 440 **4EB/434**	47 290 **4EB/459**	71 100 **4EB/464**	67 500 **4EB/432**	131 030 **4EB/465**	146 590 **4EB/465**	264 570 **4EB/433**	331 870 **4EB/463**	381 160 **4EB/433**			
	400	24 150 **4EB/424**	30 420 **4EB/404**	43 320 **4EB/424**	68 720 **4EB/424**	74 040 **4EB/378**	129 960 **4EB/401**	164 790 **4EB/409**	266 170 **4EB/419**	296 600 **4EB/378**	374 470 **4EB/410**			
	355	24 090 **4EB/362**	36 610 **4EB/370**	38 250 **4EB/362**	71 110 **4EB/366**	69 250 **4EB/341**	122 710 **4EB/362**	153 100 **4EB/367**	243 890 **4EB/370**	275 570 **4EB/339**	459 510 **4EB/341**			
	315	24 010 **4EB/305**	36 490 **4EB/311**	38 220 **4EB/321**	70 470 **4EB/335**	68 010 **4EB/323**	129 940 **4EB/317**	175 560 **4EB/324**	271 490 **4EB/330**	272 430 **4EB/323**	477 190 **4EB/324**			
	280	24 080 **4EB/285**	36 440 **4EB/271**	40 480 **4EB/287**	62 110 **4EB/285**	81 340 **4EB/299**	127 870 **4EB/286**	162 800 **4EB/291**	234 810 **4EB/269**	326 390 **4EB/299**	459 350 **4EB/271**			



$n_{N2} \times L_h$	i_N	Gear reducer size P_{N2} kW M_{N2} N m ... / i 001A	002A	003A	004A	006A	009A	012A	015A	018A	021A	i_N	n_1 min^{-1}	n_{N2}
180 000	250	1 210 **4EB/253**	1 670 **4EB/253**	2 280 **4EB/240**	3 310 **4EB/240**	4 530 **4EB/240**	6 580 **4EB/245**	9 120 **4EB/245**	11 300 **4EB/245**	13 440 **4EB/245**	13 780 **4EB/245**			
	224	1 200 **4EB/214**	1 660 **4EB/214**	2 290 **4EB/229**	3 320 **4EB/229**	4 550 **4EB/229**	6 610 **4EB/229**	9 140 **4EB/229**	11 330 **4EB/229**	13 350 **4EB/229**	13 350 **4EB/229**			
	200	1 200 **4EB/189**	1 660 **4EB/189**	2 280 **4EB/193**	3 310 **4EB/193**	4 530 **4EB/193**	6 590 **4EB/194**	9 120 **4EB/194**	11 300 **4EB/194**	11 660 **4EB/193**	14 640 **4EB/194**			
	200	1 030 **3EB/189**	1 410 **3EB/189**	1 940 **3EB/202**	2 570 **3EB/202**	3 620 **3EB/202**	5 100 **3EB/202**	7 200 **3EB/202**	8 940 **3EB/202**	10 150 **3EB/202**	10 150 **3EB/202**			
	180	1 210 **4EB/181**	1 670 **4EB/181**	2 290 **4EB/181**	3 320 **4EB/181**	4 550 **4EB/181**	6 610 **4EB/182**	9 150 **4EB/182**	11 340 **4EB/182**	14 080 **4EB/182**	14 190 **4EB/182**			
	160	2,25 1 200 **4EB/157**	3,12 1 670 **4EB/157**	4,2 2 290 **4EB/160**	6,1 3 320 **4EB/160**	8,3 4 550 **4EB/160**	11,9 6 610 **4EB/163**	16,5 9 150 **4EB/163**	– 11 300 **4EB/153**	– 12 390 **4EB/153**	– 12 390 **4EB/153**	160	2 800	**18**
	160	1,86 1 030 **3EB/163**	2,55 1 420 **3EB/163**	3,78 2 050 **3EB/159**	4,73 2 660 **3EB/164**	6,5 3 640 **3EB/164**	9,1 5 130 **3EB/164**	12,9 7 230 **3EB/164**	16 8 960 **3EB/164**	18,7 10 470 **3EB/164**	18,7 10 470 **3EB/164**	160	2 800	
	140	2,13 1 210 **3EB/149**	2,26 1 280 **3EB/149**	3,61 1 930 **3EB/140**	4,95 2 650 **3EB/140**	6,8 3 630 **3EB/140**	9,6 5 110 **3EB/140**	13,5 7 210 **3EB/140**	16,7 8 930 **3EB/140**	17,2 9 230 **3EB/140**	17,2 9 230 **3EB/140**	140	2 500	
	125	2,2 1 210 **3EB/129**	2,99 1 640 **3EB/129**	4,14 2 290 **3EB/130**	5,2 2 850 **3EB/130**	7,3 4 020 **3EB/130**	10,2 5 670 **3EB/130**	14,4 7 990 **3EB/130**	16 8 830 **3EB/130**	18,7 10 500 **3EB/132**	23,2 13 010 **3EB/132**	125	2 240	
	112	1,96 1 030 **3EB/110**	2,68 1 410 **3EB/110**	4,33 2 280 **3EB/110**	6,3 3 310 **3EB/110**	8,2 4 310 **3EB/110**	12,5 6 590 **3EB/110**	14,8 7 780 **3EB/110**	14,8 7 780 **3EB/110**	19,6 10 470 **3EB/112**	24,2 12 980 **3EB/112**	112	2 000	
	100	2,21 1 210 **3EB/103**	3,07 1 670 **3EB/103**	4,16 2 290 **3EB/104**	5,2 2 850 **3EB/104**	7,3 4 020 **3EB/104**	10,3 5 660 **3EB/104**	14,5 7 990 **3EB/104**	20,5 11 260 **3EB/104**	20,5 11 260 **3EB/104**	23,6 13 000 **3EB/104**	100	1 800	
	90	2,32 1 200 **3EB/86,8**	3,21 1 670 **3EB/86,8**	4,33 2 280 **3EB/88,4**	6,3 3 310 **3EB/88,4**	8,6 4 540 **3EB/88,4**	12,5 6 590 **3EB/88,4**	17,3 9 120 **3EB/88,4**	21,4 11 310 **3EB/88,4**	24,2 12 750 **3EB/88,4**	24,6 12 960 **3EB/88,4**	90	1 600	
	80	2,16 1 210 **3EB/82,1**	2,99 1 670 **3EB/82,1**	4,1 2 290 **3EB/81,8**	5,1 2 850 **3EB/81,8**	7,2 4 020 **3EB/81,8**	10,2 5 670 **3EB/81,8**	14,3 7 990 **3EB/81,8**	20,2 11 270 **3EB/81,8**	20,2 11 270 **3EB/81,8**	23,2 13 010 **3EB/82,2**	80	1 400	
	71	2,27 1 200 **3EB/69,5**	3,14 1 670 **3EB/69,5**	4,29 2 280 **3EB/69,7**	6,2 3 320 **3EB/69,7**	8,5 4 540 **3EB/69,7**	12,4 6 590 **3EB/69,7**	17,1 9 130 **3EB/69,7**	21,2 11 310 **3EB/69,7**	23,2 12 350 **3EB/69,7**	23,2 12 350 **3EB/69,7**	71	1 250	
	63	2,19 1 210 **3EB/64,8**	3,03 1 670 **3EB/64,8**	4,14 2 290 **3EB/64,8**	5,2 2 850 **3EB/64,8**	7,3 4 020 **3EB/64,8**	10,2 5 670 **3EB/64,8**	14,4 7 990 **3EB/64,8**	20,4 11 260 **3EB/64,8**	20,4 11 260 **3EB/64,8**	20,4 11 260 **3EB/64,8**	63	1 120	
	56	2,3 1 200 **3EB/54,8**	3,19 1 670 **3EB/54,8**	4,35 2 280 **3EB/54,9**	6,3 3 310 **3EB/54,9**	8,6 4 540 **3EB/55,2**	12,6 6 590 **3EB/54,9**	17,4 9 120 **3EB/54,9**	21,4 11 310 **3EB/55,2**	24,7 13 030 **3EB/55,2**	24,7 13 030 **3EB/55,2**	56	1 000	
	50	2,21 1 210 **3EB/51,3**	3,07 1 670 **3EB/51,3**	4,63 2 270 **3EB/46,3**	6,7 3 300 **3EB/46,3**	8,8 4 350 **3EB/46,3**	13,4 6 560 **3EB/46,3**	18,4 9 050 **3EB/46,3**	21,5 10 630 **3EB/46,6**	21,1 10 420 **3EB/46,6**	23 11 340 **3EB/46,6**	50	900	
	45	2,22 1 210 **3EB/45,4**	3,08 1 670 **3EB/45,4**	4,39 2 280 **3EB/43,6**	6,4 3 310 **3EB/43,6**	8,7 4 530 **3EB/43,6**	12,7 6 580 **3EB/43,6**	17,5 9 120 **3EB/43,6**	21,1 10 990 **3EB/43,6**	21,1 10 990 **3EB/43,6**	21,1 10 990 **3EB/43,6**	45	800	
	40	2,07 1 210 **3EB/43,4**	2,87 1 680 **3EB/43,4**	4,36 2 290 **3EB/39**	6,2 3 250 **3EB/39**	7,5 3 930 **3EB/39**	12,4 6 500 **3EB/39**	15,6 8 190 **3EB/39**	15,6 8 190 **3EB/39**	15,6 8 190 **3EB/39**	15,6 8 190 **3EB/39**	40	710	
	35,5	2,21 1 210 **3EB/36**	3,06 1 670 **3EB/36**	4,12 2 290 **3EB/36,7**	6 3 330 **3EB/36,7**	8,2 4 550 **3EB/36,7**	11,9 6 610 **3EB/36,7**	16,5 9 150 **3EB/36,7**	17,9 9 950 **3EB/36,7**	17,9 9 950 **3EB/36,7**	17,9 9 950 **3EB/36,7**	35,5	630	
	31,5	2,21 1 140 **3EB/30,3**	3,18 1 650 **3EB/30,3**	4,34 2 290 **3EB/30,9**	6,2 3 250 **3EB/30,9**	7,8 4 130 **3EB/30,9**	12,3 6 500 **3EB/30,9**	16,5 8 680 **3EB/30,9**	16,5 8 680 **3EB/30,9**	16,5 8 680 **3EB/30,9**	– –	31,5	560	
	31,5	1,45 766 **2EB/31,1**	2,04 1 080 **2EB/31,1**	2,88 1 520 **2EB/31,1**	4,05 2 150 **2EB/31,1**	5,7 3 030 **2EB/31,1**	8,1 4 270 **2EB/31,1**	11,4 6 020 **2EB/31,1**	12,4 6 220 **2EB/29,3**	16 8 490 **2EB/31,1**	21,1 10 530 **2EB/29,3**	31,5	560	
	28	2,04 1 030 **2EB/26,5**	2,46 1 240 **2EB/26,5**	3,81 1 930 **2EB/26,5**	5,2 2 640 **2EB/26,5**	5,8 2 910 **2EB/26,5**	10,1 5 090 **2EB/26,5**	11,4 5 750 **2EB/26,5**	11,4 5 750 **2EB/26,5**	20,6 10 430 **2EB/26,5**	22,1 11 170 **2EB/26,5**	28	500	
	25	1,45 766 **2EB/24,9**	2,05 1 080 **2EB/24,9**	2,89 1 520 **2EB/24,9**	4,07 2 150 **2EB/24,9**	5,7 3 030 **2EB/24,9**	8,1 4 270 **2EB/24,9**	11,4 6 020 **2EB/24,9**	15 7 470 **2EB/23,5**	16,1 8 490 **2EB/24,9**	21,1 10 530 **2EB/23,5**	25	450	
	22,4	2,04 1 030 **2EB/21,2**	2,79 1 410 **2EB/21,2**	3,81 1 930 **2EB/21,2**	5,2 2 640 **2EB/21,2**	7,1 3 610 **2EB/21,2**	10,1 5 090 **2EB/21,2**	14,2 7 180 **2EB/21,2**	14,3 7 210 **2EB/21,2**	20,6 10 430 **2EB/21,2**	25,6 12 930 **2EB/21,2**	22,4	400	

3



$n_{N2} \times L_h$	i_N	Gear reducer size P_{N2} kW M_{N2} N m ... / i **030A**	**042A**	**060A**	**085A**	**125A**	**180A**	**250A**	**355A**	**500A**	**710A**	i_N	n_1 min^{-1}	n_{N2}
180 000	250	23 980 **4EB/240**	28 740 **4EB/246**	28 110 **4EB/240**	54 660 **4EB/243**	71 810 **4EB/256**	129 410 **4EB/251**	147 800 **4EB/256**	270 380 **4EB/262**	288 150 **4EB/256**	475 240 **4EB/256**			
	224	24 060 **4EB/226**	34 880 **4EB/231**	34 130 **4EB/226**	65 680 **4EB/226**	67 140 **4EB/231**	130 000 **4EB/226**	137 240 **4EB/229**	269 820 **4EB/231**	267 570 **4EB/230**	470 600 **4EB/231**			
	200	23 990 **4EB/190**	30 470 **4EB/195**	29 800 **4EB/190**	58 040 **4EB/193**	58 640 **4EB/195**	119 860 **4EB/193**	129 580 **4EB/209**	257 760 **4EB/213**	252 640 **4EB/209**	449 570 **4EB/213**			
	200	19 690 **3EB/200**	–	–	–	–	–	–	–	–	–			
	180	24 070 **4EB/178**	29 550 **4EB/182**	28 900 **4EB/178**	55 630 **4EB/178**	56 860 **4EB/182**	114 890 **4EB/179**	114 890 **4EB/179**	228 540 **4EB/182**	223 990 **4EB/179**	398 590 **4EB/182**			
		46,8	49,3	49,3	–	–	–					160	2 800	**18**
	160	23 990 **4EB/150**	25 790 **4EB/153**	27 290 **4EB/162**	48 560 **4EB/150**	49 640 **4EB/153**	100 290 **4EB/150**	–	–	–	–			
		–	–	–	–	–						160	2 800	
	160	19 730 **3EB/163**	19 280 **3EB/152**	38 120 **3EB/154**	43 520 **3EB/155**	80 150 **3EB/159**	–	–	–	–	–			
		–	–	–	–	–	–	–	–			140	2 500	
	140	18 250 **3EB/139**	18 830 **3EB/143**	38 150 **3EB/139**	40 360 **3EB/139**	67 570 **3EB/129**	74 750 **3EB/143**	138 810 **3EB/143**	138 810 **3EB/143**	–	–			
		31,8	49,9	–	–	–	–	–	–			125	2 240	
	125	17 250 **3EB/127**	25 870 **3EB/122**	38 120 **3EB/123**	59 070 **3EB/124**	67 570 **3EB/125**	69 250 **3EB/128**	129 460 **3EB/129**	129 460 **3EB/129**	–	–			
		37	51	–	–	–	–	–	–			112	2 000	
	112	19 670 **3EB/111**	28 000 **3EB/115**	38 150 **3EB/111**	54 780 **3EB/111**	61 800 **3EB/111**	109 720 **3EB/115**	157 830 **3EB/115**	157 830 **3EB/115**	–	–			
		40,7	47,5	74	117	–	–	–	–			100	1 800	
	100	21 940 **3EB/102**	26 080 **3EB/104**	38 080 **3EB/97,1**	60 550 **3EB/97,8**	88 370 **3EB/100**	101 510 **3EB/103**	147 000 **3EB/104**	147 000 **3EB/104**	–	–			
		43,7	53	88	109	–	–	–	–			90	1 600	
	90	22 610 **3EB/86,6**	28 600 **3EB/90,5**	45 640 **3EB/86,6**	56 940 **3EB/87,7**	80 910 **3EB/88,6**	114 340 **3EB/90,3**	172 530 **3EB/90,5**	200 870 **3EB/90,5**	–	–			
		40,2	48,2	73	115	164	193	–	–			80	1 400	
	80	21 960 **3EB/80,2**	26 860 **3EB/81,6**	38 120 **3EB/77**	60 620 **3EB/77,5**	88 440 **3EB/79**	106 670 **3EB/80,9**	172 860 **3EB/81,6**	188 680 **3EB/81,6**	–	–			
		44,6	56	90	114	152	221	–	–			71	1 250	
	71	23 250 **3EB/68,3**	30 440 **3EB/71,7**	47 150 **3EB/68,3**	60 630 **3EB/69,5**	80 950 **3EB/69,8**	120 790 **3EB/71,6**	166 970 **3EB/69,8**	213 060 **3EB/71,7**	–	–			
		40,5	51	75	106	165	206	313	360			63	1 120	
	63	21 950 **3EB/63,6**	28 400 **3EB/64,7**	38 380 **3EB/60**	55 300 **3EB/61,1**	90 680 **3EB/64,4**	112 980 **3EB/64,2**	172 760 **3EB/64,7**	198 710 **3EB/64,7**	–	–			
		35,5	47,6	69	98	153	191	333	333			56	1 000	
	56	19 720 **3EB/58,2**	25 130 **3EB/55,3**	38 250 **3EB/58,2**	51 280 **3EB/54,8**	80 250 **3EB/55**	99 980 **3EB/54,9**	175 850 **3EB/55,3**	175 850 **3EB/55,3**	–	–			
		42	44,2	83		177	177	309	309			50	900	
	50	24 160 **3EB/54,1**	23 910 **3EB/51**	47 430 **3EB/54,1**	–	95 910 **3EB/51**	94 010 **3EB/50**	167 280 **3EB/51**	167 280 **3EB/51**	–	–			
		35,8		69	84	163	163	285	285			45	800	
	45	19 710 **3EB/46,2**	–	38 230 **3EB/46,2**	42 730 **3EB/42,7**	84 990 **3EB/43,6**	83 300 **3EB/42,8**	148 240 **3EB/43,6**	148 240 **3EB/43,6**	–	–			
		37,4	37,4	77								40	710	
	40	21 480 **3EB/42,7**	21 630 **3EB/43**	44 280 **3EB/42,7**	–	–	–	–	–	–	–			
		34,4	34,4	71								35,5	630	
	35,5	18 760 **3EB/36**	19 180 **3EB/36,8**	38 680 **3EB/36**	–	–	–	–	–	–	–			
												31,5	560	
	31,5	–	–	–	–	–	–	–	–	–	–			
												31,5	560	
	31,5	–	–	–	–	–	–	–	–	–	–			
												28	500	
	28	–	–	–	–	–	–	–	–	–	–			
		20,1	42,4	42,4	79	79						25	450	
	25	11 210 **2EB/26,2**	22 010 **2EB/24,4**	23 630 **2EB/26,2**	44 180 **2EB/26,5**	44 180 **2EB/26,5**	–	–	–	–	–			
												22,4	400	
	22,4	–	–	–	–	–	–	–	–	–	–			

3



$n_{N2} \times L_h$	i_N	Gear reducer size P_{N2} kW M_{N2} N m ... / i 001A	002A	003A	004A	006A	009A	012A	015A	018A	021A	i_N	n_1 min^{-1}	n_{N2}
180 000	20	1,45 766 **2EB/19,6**	2,05 1 080 **2EB/19,6**	2,89 1 520 **2EB/19,6**	4,07 2 150 **2EB/19,6**	5,7 3 030 **2EB/19,6**	8,1 4 270 **2EB/19,6**	11,4 6 020 **2EB/19,6**	15 7 470 **2EB/18,5**	16,1 8 490 **2EB/19,6**	21,1 10 530 **2EB/18,5**	20	355	**18**
	16	1,82 1 040 **2EB/16,7**	2,49 1 420 **2EB/16,7**	3,41 1 940 **2EB/16,7**	4,67 2 660 **2EB/16,7**	6,4 3 640 **2EB/16,7**	9 5 130 **2EB/16,7**	12,7 7 240 **2EB/16,7**	15,7 8 970 **2EB/16,7**	18,5 10 510 **2EB/16,7**	22,9 13 020 **2EB/16,7**	16	280	
	14	1,3 772 **2EB/15,5**	1,83 1 090 **2EB/15,5**	2,59 1 530 **2EB/15,5**	3,64 2 160 **2EB/15,5**	5,1 3 050 **2EB/15,5**	7,2 4 300 **2EB/15,5**	10,2 6 060 **2EB/15,5**	13,4 7 520 **2EB/14,7**	14,4 8 550 **2EB/15,5**	18,9 10 600 **2EB/14,7**	14	250	
	12,5	2,15 1 210 **2EB/13,2**	2,51 1 420 **2EB/13,2**	3,44 1 940 **2EB/13,2**	4,71 2 660 **2EB/13,2**	6,4 3 640 **2EB/13,2**	9,1 5 130 **2EB/13,2**	12,8 7 230 **2EB/13,2**	15,9 8 960 **2EB/13,2**	25,1 14 090 **2EB/13,2**	23,1 13 020 **2EB/13,2**	12,5	224	
	11,2	2,16 1 140 **2EB/11,1**	2,29 1 210 **2EB/11,1**	4,32 2 290 **2EB/11,1**	5,8 3 070 **2EB/11,1**	5,8 3 070 **2EB/11,1**	11,6 6 140 **2EB/11,1**	11,6 6 140 **2EB/11,1**	11,6 6 140 **2EB/11,1**	22,9 12 110 **2EB/11,1**	22,9 12 110 **2EB/11,1**	11,2	200	
	10	2,18 1 210 **2EB/10,4**	2,6 1 440 **2EB/10,4**	4,13 2 290 **2EB/10,4**	6 3 320 **2EB/10,4**	6,6 3 640 **2EB/10,4**	11,9 6 610 **2EB/10,4**	13,2 7 290 **2EB/10,4**	13,2 7 290 **2EB/10,4**	25,4 14 080 **2EB/10,4**	27,4 15 180 **2EB/10,4**	10	180	
	9	2,18 1 140 **2EB/8,79**	2,31 1 210 **2EB/8,79**	4,36 2 290 **2EB/8,79**	5,9 3 070 **2EB/8,79**	5,9 3 070 **2EB/8,79**	11,7 6 140 **2EB/8,79**	11,7 6 140 **2EB/8,79**	11,7 6 140 **2EB/8,79**	24,4 12 790 **2EB/8,79**	–	9	160	
140 000	2000	1 050 **4EB/1930**	1 190 **4EB/1930**	1 550 **4EB/2026**	2 180 **4EB/2026**	3 080 **4EB/2026**	–	–	–	–	–			
	1800	779 **4EB/1812**	1 100 **4EB/1812**	1 960 **4EB/1726**	2 600 **4EB/1726**	3 660 **4EB/1726**	4 340 **4EB/1812**	6 120 **4EB/1812**	7 590 **4EB/1711**	8 630 **4EB/1812**	10 700 **4EB/1711**			
	1600	1 050 **4EB/1610**	1 440 **4EB/1610**	1 550 **4EB/1621**	2 190 **4EB/1649**	3 080 **4EB/1621**	5 160 **4EB/1544**	7 280 **4EB/1544**	9 050 **4EB/1544**	10 270 **4EB/1544**	10 270 **4EB/1544**			
	1400	1 050 **4EB/1392**	1 430 **4EB/1392**	1 960 **4EB/1405**	2 690 **4EB/1405**	3 680 **4EB/1405**	4 340 **4EB/1450**	6 120 **4EB/1450**	7 600 **4EB/1392**	8 630 **4EB/1450**	10 720 **4EB/1392**			
	1250	1 220 **4EB/1270**	1 430 **4EB/1288**	1 960 **4EB/1245**	2 680 **4EB/1197**	3 660 **4EB/1197**	5 180 **4EB/1256**	7 310 **4EB/1256**	9 060 **4EB/1256**	10 610 **4EB/1256**	13 150 **4EB/1256**			
	1120	1 220 **4EB/1097**	1 660 **4EB/1097**	2 310 **4EB/1107**	2 690 **4EB/1124**	3 680 **4EB/1124**	5 170 **4EB/1070**	7 290 **4EB/1070**	9 030 **4EB/1070**	10 580 **4EB/1070**	13 120 **4EB/1070**			
	1000	1 220 **4EB/1016**	1 440 **4EB/1004**	2 080 **4EB/981**	2 690 **4EB/998**	3 680 **4EB/1013**	5 740 **4EB/990**	8 090 **4EB/990**	11 400 **4EB/990**	10 630 **4EB/1005**	13 170 **4EB/1005**			
	900	1 220 **4EB/916**	1 660 **4EB/916**	2 320 **4EB/886**	3 380 **4EB/943**	4 450 **4EB/943**	5 180 **4EB/871**	7 310 **4EB/871**	9 050 **4EB/871**	10 610 **4EB/871**	13 150 **4EB/871**			
	800	1 220 **4EB/791**	1 660 **4EB/791**	2 320 **4EB/799**	3 360 **4EB/787**	4 610 **4EB/787**	6 720 **4EB/844**	9 300 **4EB/844**	11 520 **4EB/844**	13 660 **4EB/844**	13 190 **4EB/818**			
	710	1 220 **4EB/732**	1 700 **4EB/732**	2 320 **4EB/739**	3 360 **4EB/680**	4 600 **4EB/680**	6 680 **4EB/687**	9 250 **4EB/687**	11 460 **4EB/687**	13 620 **4EB/687**	16 880 **4EB/687**			
	630	1 220 **4EB/632**	1 690 **4EB/632**	2 320 **4EB/638**	3 360 **4EB/630**	4 600 **4EB/630**	6 660 **4EB/585**	9 220 **4EB/585**	11 410 **4EB/645**	11 410 **4EB/645**	16 820 **4EB/585**			
	560	1 220 **4EB/535**	1 690 **4EB/535**	2 310 **4EB/544**	3 360 **4EB/544**	4 600 **4EB/544**	6 670 **4EB/541**	9 240 **4EB/541**	11 450 **4EB/541**	14 220 **4EB/541**	16 880 **4EB/549**			
	500	1 220 **4EB/505**	1 690 **4EB/505**	2 320 **4EB/497**	3 360 **4EB/497**	4 600 **4EB/497**	5 180 **4EB/493**	7 300 **4EB/493**	9 050 **4EB/493**	10 610 **4EB/493**	13 150 **4EB/493**			
	450	1 220 **4EB/443**	1 660 **4EB/443**	2 320 **4EB/460**	3 370 **4EB/460**	4 620 **4EB/460**	6 700 **4EB/461**	9 280 **4EB/461**	11 500 **4EB/461**	14 280 **4EB/461**	16 020 **4EB/468**			
	400	1 220 **4EB/404**	1 690 **4EB/404**	2 330 **4EB/418**	3 380 **4EB/418**	4 600 **4EB/381**	6 680 **4EB/389**	9 250 **4EB/389**	11 470 **4EB/389**	13 120 **4EB/389**	15 170 **4EB/433**			
	355	1 220 **4EB/354**	1 690 **4EB/354**	2 320 **4EB/362**	3 370 **4EB/362**	4 610 **4EB/362**	6 700 **4EB/364**	9 280 **4EB/364**	11 500 **4EB/364**	13 540 **4EB/369**	13 540 **4EB/369**			
	315	1 220 **4EB/319**	1 690 **4EB/319**	2 320 **4EB/319**	3 360 **4EB/310**	4 590 **4EB/305**	6 680 **4EB/311**	9 250 **4EB/311**	11 460 **4EB/311**	11 770 **4EB/311**	11 770 **4EB/311**			
	280	1 220 **4EB/270**	1 690 **4EB/270**	2 320 **4EB/290**	3 370 **4EB/290**	4 610 **4EB/290**	6 670 **4EB/271**	9 240 **4EB/271**	11 450 **4EB/271**	14 280 **4EB/291**	16 530 **4EB/291**			
	250	1 220 **4EB/253**	1 690 **4EB/253**	2 310 **4EB/240**	3 360 **4EB/240**	4 590 **4EB/240**	6 680 **4EB/245**	9 250 **4EB/245**	11 460 **4EB/245**	14 230 **4EB/245**	14 790 **4EB/245**			
	224	1 220 **4EB/214**	1 690 **4EB/214**	2 320 **4EB/229**	3 370 **4EB/229**	4 610 **4EB/229**	6 700 **4EB/229**	9 280 **4EB/229**	11 500 **4EB/229**	14 280 **4EB/229**	14 350 **4EB/229**			
	200	1,89 1 220 **4EB/189**	2,62 1 690 **4EB/189**	3,52 2 310 **4EB/193**	5,1 3 360 **4EB/193**	7 4 600 **4EB/193**	10,1 6 680 **4EB/194**	14 9 250 **4EB/194**	17,3 11 470 **4EB/194**	19 12 520 **4EB/193**	23,7 15 720 **4EB/194**	200	2 800	**14**



$n_{N2} \times L_h$	i_N	Gear reducer size P_{N2} kW M_{N2} N m ... / i **030A**	**042A**	**060A**	**085A**	**125A**	**180A**	**250A**	**355A**	**500A**	**710A**	i_N	n_1 min^{-1}	n_{N2}
180 000		24,7	52	52	89	89						20	355	**18**
	20	13 970 **2EB/21**	27 400 **2EB/19,6**	29 420 **2EB/21**	50 450 **2EB/21,2**	50 450 **2EB/21,2**	–	–	–	–	–			
		30,8	58	63	107	113						16	280	
	16	17 420 **2EB/16,6**	30 360 **2EB/15,4**	35 600 **2EB/16,6**	60 890 **2EB/16,7**	64 480 **2EB/16,7**	–	–	–	–	–			
												14	250	
	14	–	–	–	–	–	–	–	–	–	–			
		34,1	58	68	108	120						12,5	224	
	12,5	19 100 **2EB/13,1**	30 350 **2EB/12,2**	38 190 **2EB/13,1**	60 860 **2EB/13,2**	67 910 **2EB/13,2**	–	–	–	–	–			
												11,2	200	
	11,2	–	–	–	–	–	–	–	–	–	–			
		27,4	55	55	103	103						10	180	
	10	14 880 **2EB/10,2**	30 420 **2EB/10,5**	29 760 **2EB/10,2**	57 170 **2EB/10,4**	57 170 **2EB/10,4**	–	–	–	–	–			
												9	160	
	9	–	–	–	–	–	–	–	–	–	–			
140 000	2000	–	–	–	–	–	–	–	–	–	–			
	1800	–	–	–	–	–	–	–	–	–	–			
	1600	19 920 **4EB/1531**	–	–	–	–	–	–	–	–	–			
	1400	–	–	–	–	–	–	–	–	–	–			
	1250	19 930 **4EB/1246**	–	38 530 **4EB/1176**	61 260 **4EB/1184**	81 890 **4EB/1213**	–	–	–	–	–			
	1120	19 880 **4EB/1061**	30 770 **4EB/1095**	38 560 **4EB/1061**	61 290 **4EB/1061**	–	122 110 **4EB/1093**	–	–	–	–			
	1000	22 220 **4EB/971**	30 830 **4EB/988**	36 470 **4EB/957**	61 430 **4EB/963**	82 030 **4EB/970**	122 290 **4EB/980**	–	–	–	–			
	900	19 930 **4EB/864**	30 850 **4EB/891**	34 050 **4EB/864**	61 450 **4EB/864**	73 220 **4EB/932**	122 410 **4EB/890**	145 990 **4EB/840**	246 470 **4EB/860**	268 440 **4EB/859**	465 270 **4EB/860**			
	800	24 460 **4EB/827**	33 810 **4EB/845**	33 220 **4EB/815**	67 950 **4EB/837**	68 290 **4EB/841**	122 420 **4EB/798**	135 240 **4EB/753**	246 580 **4EB/776**	248 670 **4EB/770**	464 920 **4EB/776**			
	710	24 320 **4EB/673**	29 000 **4EB/688**	28 370 **4EB/673**	61 680 **4EB/736**	61 730 **4EB/735**	122 060 **4EB/679**	174 370 **4EB/672**	234 250 **4EB/701**	245 510 **4EB/735**	455 920 **4EB/736**			
	630	22 240 **4EB/632**	27 590 **4EB/634**	38 770 **4EB/652**	72 190 **4EB/669**	57 490 **4EB/663**	123 530 **4EB/644**	124 360 **4EB/648**	229 040 **4EB/664**	227 130 **4EB/659**	424 640 **4EB/664**			
	560	24 420 **4EB/573**	24 450 **4EB/542**	47 760 **4EB/538**	71 800 **4EB/545**	89 880 **4EB/588**	115 480 **4EB/581**	171 380 **4EB/544**	246 750 **4EB/561**	356 390 **4EB/588**	397 210 **4EB/600**			
	500	24 480 **4EB/531**	30 850 **4EB/507**	38 770 **4EB/514**	61 650 **4EB/518**	77 530 **4EB/479**	140 060 **4EB/515**	169 500 **4EB/519**	193 890 **4EB/524**	304 340 **4EB/479**	437 780 **4EB/480**			
	450	24 440 **4EB/459**	36 970 **4EB/434**	47 990 **4EB/459**	72 150 **4EB/464**	72 520 **4EB/432**	140 770 **4EB/465**	157 480 **4EB/465**	284 230 **4EB/433**	356 520 **4EB/463**	409 480 **4EB/433**			
	400	24 500 **4EB/424**	30 870 **4EB/404**	46 520 **4EB/424**	72 280 **4EB/424**	79 500 **4EB/378**	139 550 **4EB/401**	176 950 **4EB/409**	285 810 **4EB/419**	318 490 **4EB/378**	402 100 **4EB/410**			
	355	24 430 **4EB/362**	37 140 **4EB/370**	41 000 **4EB/362**	72 120 **4EB/366**	74 230 **4EB/341**	131 520 **4EB/362**	164 100 **4EB/367**	261 400 **4EB/370**	295 350 **4EB/339**	492 500 **4EB/341**			
	315	24 330 **4EB/305**	36 990 **4EB/311**	38 740 **4EB/321**	72 190 **4EB/335**	72 620 **4EB/323**	138 760 **4EB/317**	187 460 **4EB/324**	289 900 **4EB/330**	290 900 **4EB/323**	509 550 **4EB/324**			
	280	24 410 **4EB/285**	36 940 **4EB/271**	43 280 **4EB/287**	66 410 **4EB/285**	86 980 **4EB/299**	136 720 **4EB/286**	174 070 **4EB/291**	251 070 **4EB/269**	348 990 **4EB/299**	491 150 **4EB/271**			
	250	24 330 **4EB/240**	30 860 **4EB/246**	30 190 **4EB/240**	58 690 **4EB/243**	77 110 **4EB/256**	138 960 **4EB/251**	158 690 **4EB/256**	290 320 **4EB/262**	309 400 **4EB/256**	510 280 **4EB/256**			
	224	24 420 **4EB/226**	37 120 **4EB/231**	36 660 **4EB/226**	70 560 **4EB/226**	72 120 **4EB/231**	139 660 **4EB/226**	147 440 **4EB/229**	289 870 **4EB/231**	287 450 **4EB/230**	505 570 **4EB/231**			
		37,5	49,3	49,3	–	–	–	–	–	–	–	200	2 800	**14**
	200	24 340 **4EB/190**	32 720 **4EB/195**	32 000 **4EB/190**	62 320 **4EB/193**	62 960 **4EB/195**	128 710 **4EB/193**	139 140 **4EB/209**	276 790 **4EB/213**	271 280 **4EB/209**	482 740 **4EB/213**			

3



$n_{N2} \times L_h$	i_N	Gear reducer size P_{N2} kW M_{N2} N m ... / i 001A	002A	003A	004A	006A	009A	012A	015A	018A	021A	i_N	n_1 min^{-1}	n_{N2}
140 000	200	1,62 1 040 **3EB/189**	2,22 1 430 **3EB/189**	2,85 1 970 **3EB/202**	3,78 2 610 **3EB/202**	5,3 3 670 **3EB/202**	7,5 5 180 **3EB/202**	10,6 7 300 **3EB/202**	13,2 9 070 **3EB/202**	14,9 10 300 **3EB/202**	14,9 10 300 **3EB/202**	200	2 800	**14**
	180	1,77 1 220 **4EB/181**	2,46 1 700 **4EB/181**	3,35 2 320 **4EB/181**	4,87 3 370 **4EB/181**	6,7 4 610 **4EB/181**	9,7 6 700 **4EB/182**	13,4 9 280 **4EB/182**	16,6 11 500 **4EB/182**	20,6 14 280 **4EB/182**	21,9 15 210 **4EB/182**	180	2 500	
	160	1,83 1 220 **4EB/157**	2,53 1 690 **4EB/157**	3,4 2 320 **4EB/160**	4,94 3 370 **4EB/160**	6,8 4 610 **4EB/160**	9,7 6 700 **4EB/163**	13,4 9 280 **4EB/163**	17,5 11 460 **4EB/153**	20,3 13 250 **4EB/153**	20,3 13 250 **4EB/153**	160	2 240	
	160	1,51 1 050 **3EB/163**	2,07 1 440 **3EB/163**	3,06 2 080 **3EB/159**	3,84 2 690 **3EB/164**	5,3 3 690 **3EB/164**	7,4 5 200 **3EB/164**	10,5 7 330 **3EB/164**	13 9 080 **3EB/164**	15,2 10 640 **3EB/164**	16 11 200 **3EB/164**	160	2 240	
	140	1,73 1 230 **3EB/149**	1,83 1 300 **3EB/149**	2,93 1 960 **3EB/140**	4,01 2 690 **3EB/140**	5,5 3 680 **3EB/140**	7,7 5 180 **3EB/140**	10,9 7 310 **3EB/140**	13,5 9 060 **3EB/140**	14,8 9 870 **3EB/140**	14,8 9 870 **3EB/140**	140	2 000	
	125	1,79 1 220 **3EB/129**	2,44 1 660 **3EB/129**	3,37 2 320 **3EB/130**	4,2 2 890 **3EB/130**	5,9 4 070 **3EB/130**	8,3 5 740 **3EB/130**	11,8 8 100 **3EB/130**	13,7 9 430 **3EB/130**	15,2 10 640 **3EB/132**	18,9 13 190 **3EB/132**	125	1 800	
	112	1,59 1 050 **3EB/110**	2,18 1 430 **3EB/110**	3,51 2 310 **3EB/110**	5,1 3 360 **3EB/110**	6,7 4 420 **3EB/110**	10,1 6 680 **3EB/110**	12,6 8 320 **3EB/110**	12,6 8 320 **3EB/110**	15,9 10 610 **3EB/112**	19,7 13 150 **3EB/112**	112	1 600	
	100	1,75 1 230 **3EB/103**	2,42 1 700 **3EB/103**	3,28 2 320 **3EB/104**	4,09 2 890 **3EB/104**	5,8 4 080 **3EB/104**	8,1 5 750 **3EB/104**	11,5 8 110 **3EB/104**	16,2 11 440 **3EB/104**	16,2 11 440 **3EB/104**	18,6 13 200 **3EB/104**	100	1 400	
	90	1,84 1 220 **3EB/86,8**	2,55 1 690 **3EB/86,8**	3,43 2 320 **3EB/88,4**	4,98 3 370 **3EB/88,4**	6,8 4 610 **3EB/88,4**	9,9 6 690 **3EB/88,4**	13,7 9 260 **3EB/88,4**	17 11 480 **3EB/88,4**	19,4 13 110 **3EB/88,4**	19,5 13 160 **3EB/88,4**	90	1 250	
	80	1,75 1 230 **3EB/82,1**	2,42 1 700 **3EB/82,1**	3,33 2 320 **3EB/81,8**	4,14 2 890 **3EB/81,8**	5,8 4 080 **3EB/81,8**	8,2 5 750 **3EB/81,8**	11,6 8 100 **3EB/81,8**	16,4 11 430 **3EB/81,8**	16,4 11 430 **3EB/81,8**	18,8 13 190 **3EB/82,2**	80	1 120	
	71	1,84 1 220 **3EB/69,5**	2,55 1 690 **3EB/69,5**	3,48 2 320 **3EB/69,7**	5,1 3 360 **3EB/69,7**	6,9 4 600 **3EB/69,7**	10 6 680 **3EB/69,7**	13,9 9 250 **3EB/69,7**	17,2 11 470 **3EB/69,7**	19,8 13 200 **3EB/69,7**	19,8 13 200 **3EB/69,7**	71	1 000	
	63	1,78 1 220 **3EB/64,8**	2,47 1 690 **3EB/64,8**	3,37 2 320 **3EB/64,8**	4,2 2 890 **3EB/64,8**	5,9 4 070 **3EB/64,8**	8,3 5 740 **3EB/64,8**	11,8 8 100 **3EB/64,8**	16,6 11 420 **3EB/64,8**	16,6 11 420 **3EB/64,8**	16,6 11 420 **3EB/64,8**	63	900	
	56	1,87 1 220 **3EB/54,8**	2,58 1 690 **3EB/54,8**	3,53 2 310 **3EB/54,9**	5,1 3 360 **3EB/54,9**	7 4 600 **3EB/55,2**	10,2 6 680 **3EB/54,9**	14,1 9 250 **3EB/54,9**	17,4 11 460 **3EB/55,2**	20,7 13 620 **3EB/55,2**	21,1 13 940 **3EB/55,2**	56	800	
	50	1,77 1 220 **3EB/51,3**	2,45 1 700 **3EB/51,3**	3,7 2 310 **3EB/46,3**	5,4 3 350 **3EB/46,3**	7,4 4 580 **3EB/46,3**	10,7 6 660 **3EB/46,3**	14,8 9 220 **3EB/46,3**	17,2 10 790 **3EB/46,6**	16,9 10 570 **3EB/46,6**	19,4 12 170 **3EB/46,6**	50	710	
	45	1,78 1 220 **3EB/45,4**	2,46 1 690 **3EB/45,4**	3,5 2 310 **3EB/43,6**	5,1 3 360 **3EB/43,6**	7 4 600 **3EB/43,6**	10,1 6 680 **3EB/43,6**	14 9 250 **3EB/43,6**	17,4 11 460 **3EB/43,6**	17,9 11 800 **3EB/43,6**	17,9 11 800 **3EB/43,6**	45	630	
	40	1,66 1 230 **3EB/43,4**	2,3 1 700 **3EB/43,4**	3,49 2 320 **3EB/39**	4,95 3 300 **3EB/39**	6,2 4 100 **3EB/39**	9,9 6 590 **3EB/39**	13,2 8 800 **3EB/39**	13,2 8 800 **3EB/39**	13,2 8 800 **3EB/39**	13,2 8 800 **3EB/39**	40	560	
	35,5	1,78 1 220 **3EB/36**	2,46 1 690 **3EB/36**	3,31 2 320 **3EB/36,7**	4,81 3 370 **3EB/36,7**	6,6 4 620 **3EB/36,7**	9,6 6 710 **3EB/36,7**	13,2 9 280 **3EB/36,7**	15,2 10 660 **3EB/36,7**	15,2 10 660 **3EB/36,7**	15,2 10 660 **3EB/36,7**	35,5	500	
	31,5	1,8 1 160 **3EB/30,3**	2,59 1 670 **3EB/30,3**	3,54 2 320 **3EB/30,9**	5 3 290 **3EB/30,9**	6,3 4 130 **3EB/30,9**	10 6 590 **3EB/30,9**	14,1 9 270 **3EB/30,9**	14,1 9 270 **3EB/30,9**	14,1 9 270 **3EB/30,9**	–	31,5	450	
	31,5	1,18 777 **2EB/31,1**	1,66 1 100 **2EB/31,1**	2,34 1 540 **2EB/31,1**	3,3 2 180 **2EB/31,1**	4,66 3 070 **2EB/31,1**	6,6 4 330 **2EB/31,1**	9,3 6 100 **2EB/31,1**	10,3 6 440 **2EB/29,3**	13,1 8 610 **2EB/31,1**	17,1 10 670 **2EB/29,3**	31,5	450	
	28	1,65 1 040 **2EB/26,5**	1,97 1 250 **2EB/26,5**	3,09 1 950 **2EB/26,5**	4,23 2 680 **2EB/26,5**	4,79 3 030 **2EB/26,5**	8,2 5 170 **2EB/26,5**	9,3 5 890 **2EB/26,5**	9,3 5 890 **2EB/26,5**	16,7 10 580 **2EB/26,5**	18,1 11 450 **2EB/26,5**	28	400	
	25	1,16 777 **2EB/24,9**	1,64 1 100 **2EB/24,9**	2,31 1 550 **2EB/24,9**	3,26 2 180 **2EB/24,9**	4,59 3 070 **2EB/24,9**	6,5 4 330 **2EB/24,9**	9,1 6 110 **2EB/24,9**	12 7 580 **2EB/23,5**	12,9 8 610 **2EB/24,9**	16,9 10 680 **2EB/23,5**	25	355	
	22,4	1,63 1 040 **2EB/21,2**	2,23 1 430 **2EB/21,2**	3,05 1 960 **2EB/21,2**	4,17 2 680 **2EB/21,2**	5,7 3 670 **2EB/21,2**	8,1 5 170 **2EB/21,2**	11,4 7 290 **2EB/21,2**	11,5 7 410 **2EB/21,2**	16,5 10 590 **2EB/21,2**	20,4 13 120 **2EB/21,2**	22,4	315	
	20	1,16 777 **2EB/19,6**	1,64 1 100 **2EB/19,6**	2,31 1 550 **2EB/19,6**	3,26 2 180 **2EB/19,6**	4,6 3 070 **2EB/19,6**	6,5 4 330 **2EB/19,6**	9,1 6 110 **2EB/19,6**	12 7 580 **2EB/18,5**	12,9 8 610 **2EB/19,6**	16,9 10 680 **2EB/18,5**	20	280	
	16	1,48 1 050 **2EB/16,7**	2,02 1 440 **2EB/16,7**	2,77 1 970 **2EB/16,7**	3,79 2 700 **2EB/16,7**	5,2 3 690 **2EB/16,7**	7,3 5 200 **2EB/16,7**	10,3 7 340 **2EB/16,7**	12,8 9 090 **2EB/16,7**	15 10 650 **2EB/16,7**	18,5 13 200 **2EB/16,7**	16	224	



$n_{N2} \times L_h$	i_N	Gear reducer size P_{N2} kW M_{N2} N m ... / i **030A**	**042A**	**060A**	**085A**	**125A**	**180A**	**250A**	**355A**	**500A**	**710A**	i_N	n_1 min^{-1}	n_{N2}
		–										200	2 800	**14**
140 000	200	19 980 **3EB/200**	–	–	–	–	–	–	–	–	–			
		35,9	45,5	45,5	–	–	–	–	–	–	–	180	2 500	
	180	24 410 **4EB/178**	31 670 **4EB/182**	30 980 **4EB/178**	59 620 **4EB/178**	60 950 **4EB/182**	123 130 **4EB/179**	123 130 **4EB/179**	244 940 **4EB/182**	240 070 **4EB/179**	427 210 **4EB/182**			
		38	42,1	42,1	81	81	–					160	2 240	
	160	24 320 **4EB/150**	27 580 **4EB/153**	29 180 **4EB/162**	51 920 **4EB/150**	53 080 **4EB/153**	107 240 **4EB/150**	–	–	–	–			
		28,8	31,8	–	–	–						160	2 240	
	160	20 000 **3EB/163**	20 610 **3EB/152**	38 650 **3EB/154**	46 530 **3EB/155**	82 150 **3EB/159**	–	–	–	–	–			
		29,4	29,4	–	–	–	–	–	–			140	2 000	
	140	19 510 **3EB/139**	20 130 **3EB/143**	38 670 **3EB/139**	43 150 **3EB/139**	72 240 **3EB/129**	79 930 **3EB/143**	148 420 **3EB/143**	148 420 **3EB/143**	–	–			
		27,3	40,7	59	93	–	–	–	–			125	1 800	
	125	18 420 **3EB/127**	26 220 **3EB/122**	38 640 **3EB/123**	61 440 **3EB/124**	72 150 **3EB/125**	73 940 **3EB/128**	138 240 **3EB/129**	138 240 **3EB/129**	–	–			
		30	43,7	58	88	–	–	–	–			112	1 600	
	112	19 940 **3EB/111**	29 940 **3EB/115**	38 670 **3EB/111**	58 570 **3EB/111**	66 070 **3EB/111**	117 320 **3EB/115**	168 760 **3EB/115**	168 760 **3EB/115**	–	–			
		32,1	39,8	58	92	131	156	–	–			100	1 400	
	100	22 280 **3EB/102**	28 130 **3EB/104**	38 670 **3EB/97,1**	61 490 **3EB/97,8**	89 740 **3EB/100**	109 460 **3EB/103**	158 510 **3EB/104**	158 510 **3EB/104**	–	–			
		36,8	44,6	72	92	121	178	–	–			90	1 250	
	90	24 350 **3EB/86,6**	30 790 **3EB/90,5**	47 840 **3EB/86,6**	61 320 **3EB/87,7**	82 140 **3EB/88,6**	122 530 **3EB/90,3**	175 170 **3EB/90,5**	216 310 **3EB/90,5**	–	–			
		32,6	41,3	59	93	133	165	252	290			80	1 120	
	80	22 260 **3EB/80,2**	28 720 **3EB/81,6**	38 650 **3EB/77**	61 450 **3EB/77,5**	89 660 **3EB/79**	114 060 **3EB/80,9**	175 240 **3EB/81,6**	201 740 **3EB/81,6**	–	–			
		37,3	45,1	73	93	123	179	268	333			71	1 000	
	71	24 350 **3EB/68,3**	30 860 **3EB/71,7**	47 800 **3EB/68,3**	61 470 **3EB/69,5**	82 070 **3EB/69,8**	122 460 **3EB/71,6**	178 530 **3EB/69,8**	227 810 **3EB/71,7**	–	–			
		33	44,2	61	91	142	177	255	309			63	900	
	63	22 240 **3EB/63,6**	30 330 **3EB/64,7**	38 900 **3EB/60**	59 050 **3EB/61,1**	96 830 **3EB/64,4**	120 640 **3EB/64,2**	175 100 **3EB/64,7**	212 180 **3EB/64,7**	–	–			
		28,8	40,7	56	84	131	163	285	285			56	800	
	56	20 000 **3EB/58,2**	26 870 **3EB/55,3**	38 780 **3EB/58,2**	54 830 **3EB/54,8**	85 800 **3EB/55**	106 900 **3EB/54,9**	188 020 **3EB/55,3**	188 020 **3EB/55,3**	–	–			
		33,7	37,4	66		150	150	255	262			50	710	
	50	24 510 **3EB/54,1**	25 670 **3EB/51**	48 130 **3EB/54,1**	–	102 850 **3EB/51**	100 940 **3EB/50**	175 090 **3EB/51**	179 620 **3EB/51**	–	–			
		28,6		55	71	138	138	241	241			45	630	
	45	20 000 **3EB/46,2**	–	38 800 **3EB/46,2**	45 900 **3EB/42,7**	91 310 **3EB/43,6**	89 490 **3EB/42,8**	159 250 **3EB/43,6**	159 250 **3EB/43,6**	–	–			
		31,7	31,7	65								40	560	
	40	23 070 **3EB/42,7**	23 230 **3EB/43**	47 550 **3EB/42,7**	–	–	–	–	–	–	–			
		29,3	29,3	60								35,5	500	
	35,5	20 110 **3EB/36**	20 560 **3EB/36,8**	41 460 **3EB/36**	–	–	–	–	–	–	–			
												31,5	450	
	31,5	–	–	–	–	–	–	–	–	–	–			
												31,5	450	
	31,5	–	–	–	–	–	–	–	–	–	–			
												28	400	
	28	–	–	–	–	–	–	–	–	–	–			
		16,3	34,5	34,5	65	65						25	355	
	25	11 500 **2EB/26,2**	22 670 **2EB/24,4**	24 340 **2EB/26,2**	46 610 **2EB/26,5**	46 610 **2EB/26,5**	–	–	–	–	–			
												22,4	315	
	22,4	–	–	–	–	–	–	–	–	–	–			
		20	42,2	42,2	75	75						20	280	
	20	14 340 **2EB/21**	28 130 **2EB/19,6**	30 210 **2EB/21**	54 170 **2EB/21,2**	54 170 **2EB/21,2**	–	–	–	–	–			
		25,3	46,8	51	87	97						16	224	
	16	17 850 **2EB/16,6**	30 780 **2EB/15,4**	36 160 **2EB/16,6**	61 730 **2EB/16,7**	68 940 **2EB/16,7**	–	–	–	–	–			

3



$n_{N2} \times L_h$	i_N	Gear reducer size P_{N2} kW M_{N2} N m ... / i 001A	002A	003A	004A	006A	009A	012A	015A	018A	021A	i_N	n_1 min^{-1}	n_{N2}
140 000		1,05	1,49	2,1	2,96	4,17	5,9	8,3	10,9	11,7	15,3	14	200	**14**
	14	782 **2EB/15,5**	1 100 **2EB/15,5**	1 560 **2EB/15,5**	2 190 **2EB/15,5**	3 090 **2EB/15,5**	4 360 **2EB/15,5**	6 150 **2EB/15,5**	7 620 **2EB/14,7**	8 670 **2EB/15,5**	10 750 **2EB/14,7**			
		1,75	2,05	2,8	3,84	5,3	7,4	10,4	12,9	20,5	18,8	12,5	180	
	12,5	1 220 **2EB/13,2**	1 440 **2EB/13,2**	1 970 **2EB/13,2**	2 690 **2EB/13,2**	3 690 **2EB/13,2**	5 200 **2EB/13,2**	7 330 **2EB/13,2**	9 080 **2EB/13,2**	14 280 **2EB/13,2**	13 190 **2EB/13,2**			
		1,75	1,83	3,51	4,64	4,64	9,3	9,3	9,3	18,3	18,3	11,2	160	
	11,2	1 160 **2EB/11,1**	1 210 **2EB/11,1**	2 320 **2EB/11,1**	3 070 **2EB/11,1**	3 070 **2EB/11,1**	6 140 **2EB/11,1**	6 140 **2EB/11,1**	6 140 **2EB/11,1**	12 110 **2EB/11,1**	12 110 **2EB/11,1**			
		1,72	2,02	3,27	4,74	5,1	9,4	10,2	10,2	20,1	21,3	10	140	
	10	1 230 **2EB/10,4**	1 440 **2EB/10,4**	2 320 **2EB/10,4**	3 380 **2EB/10,4**	3 640 **2EB/10,4**	6 710 **2EB/10,4**	7 290 **2EB/10,4**	7 290 **2EB/10,4**	14 300 **2EB/10,4**	15 180 **2EB/10,4**			
		1,73	1,8	3,46	4,57	4,57	9,1	9,1	9,1	19		9	125	
	9	1 160 **2EB/8,79**	1 210 **2EB/8,79**	2 320 **2EB/8,79**	3 070 **2EB/8,79**	3 070 **2EB/8,79**	6 140 **2EB/8,79**	6 140 **2EB/8,79**	6 140 **2EB/8,79**	12 790 **2EB/8,79**	–			
112 000	2240	790 **4EB/2265**	1 110 **4EB/2265**	–	–	–	–	–	–	–	–			
	2000	1 060 **4EB/1930**	1 210 **4EB/1930**	1 570 **4EB/2026**	2 210 **4EB/2026**	3 120 **4EB/2026**	–	–	–	–	–			
	1800	790 **4EB/1812**	1 110 **4EB/1812**	1 990 **4EB/1726**	2 630 **4EB/1726**	3 710 **4EB/1726**	4 400 **4EB/1812**	6 210 **4EB/1812**	7 700 **4EB/1711**	8 750 **4EB/1812**	10 850 **4EB/1711**			
	1600	1 060 **4EB/1610**	1 450 **4EB/1610**	1 570 **4EB/1621**	2 220 **4EB/1649**	3 120 **4EB/1621**	5 230 **4EB/1544**	7 380 **4EB/1544**	9 170 **4EB/1544**	10 410 **4EB/1544**	10 410 **4EB/1544**			
	1400	1 060 **4EB/1392**	1 450 **4EB/1392**	1 990 **4EB/1405**	2 720 **4EB/1405**	3 730 **4EB/1405**	4 400 **4EB/1450**	6 210 **4EB/1450**	7 700 **4EB/1392**	8 750 **4EB/1450**	10 860 **4EB/1392**			
	1250	1 240 **4EB/1270**	1 460 **4EB/1288**	1 990 **4EB/1245**	2 720 **4EB/1197**	3 720 **4EB/1197**	5 260 **4EB/1256**	7 420 **4EB/1256**	9 200 **4EB/1256**	10 780 **4EB/1256**	13 360 **4EB/1256**			
	1120	1 240 **4EB/1097**	1 680 **4EB/1097**	2 350 **4EB/1107**	2 730 **4EB/1124**	3 730 **4EB/1124**	5 250 **4EB/1070**	7 400 **4EB/1070**	9 170 **4EB/1070**	10 750 **4EB/1070**	13 320 **4EB/1070**			
	1000	1 240 **4EB/1016**	1 450 **4EB/1004**	2 110 **4EB/981**	2 730 **4EB/998**	3 730 **4EB/1013**	5 810 **4EB/990**	8 200 **4EB/990**	11 560 **4EB/990**	10 780 **4EB/1005**	13 360 **4EB/1005**			
	900	1 240 **4EB/916**	1 690 **4EB/916**	2 350 **4EB/886**	3 430 **4EB/943**	4 510 **4EB/943**	5 250 **4EB/871**	7 410 **4EB/871**	9 180 **4EB/871**	10 760 **4EB/871**	13 330 **4EB/871**			
	800	1 240 **4EB/791**	1 680 **4EB/791**	2 350 **4EB/799**	3 410 **4EB/787**	4 670 **4EB/787**	6 810 **4EB/844**	9 420 **4EB/844**	11 680 **4EB/844**	13 840 **4EB/844**	13 370 **4EB/818**			
	710	1 240 **4EB/732**	1 720 **4EB/732**	2 360 **4EB/739**	3 400 **4EB/680**	4 660 **4EB/680**	6 770 **4EB/687**	9 370 **4EB/687**	11 620 **4EB/687**	13 810 **4EB/687**	17 110 **4EB/687**			
	630	1 240 **4EB/632**	1 720 **4EB/632**	2 350 **4EB/638**	3 410 **4EB/630**	4 670 **4EB/630**	6 750 **4EB/585**	9 350 **4EB/585**	11 580 **4EB/645**	11 580 **4EB/645**	17 070 **4EB/585**			
	560	1 240 **4EB/535**	1 710 **4EB/535**	2 350 **4EB/544**	3 410 **4EB/544**	4 660 **4EB/544**	6 770 **4EB/541**	9 370 **4EB/541**	11 620 **4EB/541**	14 430 **4EB/541**	17 130 **4EB/549**			
	500	1 240 **4EB/505**	1 720 **4EB/505**	2 350 **4EB/497**	3 410 **4EB/497**	4 670 **4EB/497**	5 260 **4EB/493**	7 410 **4EB/493**	9 190 **4EB/493**	10 760 **4EB/493**	13 340 **4EB/493**			
	450	1 240 **4EB/443**	1 680 **4EB/443**	2 350 **4EB/460**	3 420 **4EB/460**	4 680 **4EB/460**	6 800 **4EB/461**	9 420 **4EB/461**	11 670 **4EB/461**	14 490 **4EB/461**	17 170 **4EB/468**			
	400	1 240 **4EB/404**	1 720 **4EB/404**	2 360 **4EB/418**	3 420 **4EB/418**	4 660 **4EB/381**	6 770 **4EB/389**	9 380 **4EB/389**	11 620 **4EB/389**	13 440 **4EB/389**	15 370 **4EB/433**			
	355	1 240 **4EB/354**	1 720 **4EB/354**	2 350 **4EB/362**	3 420 **4EB/362**	4 680 **4EB/362**	6 790 **4EB/364**	9 410 **4EB/364**	11 660 **4EB/364**	14 470 **4EB/369**	14 470 **4EB/369**			
	315	1 240 **4EB/319**	1 720 **4EB/319**	2 350 **4EB/319**	3 410 **4EB/310**	4 660 **4EB/305**	6 780 **4EB/311**	9 390 **4EB/311**	11 630 **4EB/311**	12 640 **4EB/311**	12 640 **4EB/311**			
	280	1 240 **4EB/270**	1 710 **4EB/270**	2 360 **4EB/290**	3 420 **4EB/290**	4 680 **4EB/290**	6 770 **4EB/271**	9 370 **4EB/271**	11 620 **4EB/271**	14 490 **4EB/291**	17 600 **4EB/291**			
		1,44	1,99	2,86	4,15	5,7	–	–	–	–	–	250	2 800	**11,2**
	250	1 240 **4EB/253**	1 720 **4EB/253**	2 350 **4EB/240**	3 410 **4EB/240**	4 660 **4EB/240**	6 780 **4EB/245**	9 390 **4EB/245**	11 630 **4EB/245**	14 440 **4EB/245**	15 880 **4EB/245**			
		1,52	2,1	2,7	3,91	5,4	7,8	10,7	13,3	16,5	17,6	224	2 500	
	224	1 240 **4EB/214**	1 710 **4EB/214**	2 350 **4EB/229**	3 420 **4EB/229**	4 680 **4EB/229**	6 800 **4EB/229**	9 410 **4EB/229**	11 660 **4EB/229**	14 480 **4EB/229**	15 380 **4EB/229**			
		1,53	2,12	2,86	4,15	5,7	8,2	11,3	14	16,3	20,3	200	2 240	
	200	1 240 **4EB/189**	1 710 **4EB/189**	2 350 **4EB/193**	3 410 **4EB/193**	4 660 **4EB/193**	6 780 **4EB/194**	9 380 **4EB/194**	11 620 **4EB/194**	13 390 **4EB/193**	16 800 **4EB/194**			
		1,32	1,8	2,31	3,06	4,32	6,1	8,6	10,7	12,1	12,1	200	2 240	
	200	1 060 **3EB/189**	1 450 **3EB/189**	1 990 **3EB/202**	2 640 **3EB/202**	3 720 **3EB/202**	5 250 **3EB/202**	7 400 **3EB/202**	9 200 **3EB/202**	10 440 **3EB/202**	10 440 **3EB/202**			



$n_{N2} \times L_h$	i_N	Gear reducer size P_{N2} kW M_{N2} N m ... / i 030A	042A	060A	085A	125A	180A	250A	355A	500A	710A	i_N	n_1 min^{-1}	n_{N2}
												14	200	**14**
140 000	14	–	–	–	–	–	–	–	–	–	–			
		27,4	47,4	55	88	103						12,5	180	
	12,5	19 100 **2EB/13,1**	30 760 **2EB/12,2**	38 190 **2EB/13,1**	61 680 **2EB/13,2**	72 510 **2EB/13,2**	–	–	–	–	–			
												11,2	160	
	11,2	–	–	–	–	–	–	–	–	–	–			
		21,3	42,7	42,7	85	85						10	140	
	10	14 880 **2EB/10,2**	30 420 **2EB/10,5**	29 760 **2EB/10,2**	60 730 **2EB/10,4**	60 730 **2EB/10,4**	–	–	–	–	–			
												9	125	
	9	–	–	–	–	–	–	–	–	–	–			
112 000	2240	–	–	–	–	–	–	–	–	–	–			
	2000	–	–	–	–	–	–	–	–	–	–			
	1800	–	–	–	–	–	–	–	–	–	–			
	1600	20 190 **4EB/1531**	–	–	–	–	–	–	–	–	–			
	1400	–	–	–	–	–	–	–	–	–	–			
	1250	20 240 **4EB/1246**	–	39 120 **4EB/1176**	62 210 **4EB/1184**	83 160 **4EB/1213**	–	–	–	–	–			
	1120	20 190 **4EB/1061**	31 240 **4EB/1095**	39 150 **4EB/1061**	62 230 **4EB/1061**	–	123 970 **4EB/1093**	–	–	–	–			
	1000	22 530 **4EB/971**	31 250 **4EB/988**	39 000 **4EB/957**	62 280 **4EB/963**	83 160 **4EB/970**	123 970 **4EB/980**	–	–	–	–			
	900	20 210 **4EB/864**	31 270 **4EB/891**	36 410 **4EB/864**	62 290 **4EB/864**	78 290 **4EB/932**	124 100 **4EB/890**	156 100 **4EB/840**	249 870 **4EB/860**	287 030 **4EB/859**	471 690 **4EB/860**			
	800	24 790 **4EB/827**	34 260 **4EB/845**	35 480 **4EB/815**	72 560 **4EB/837**	72 920 **4EB/841**	124 070 **4EB/798**	144 410 **4EB/753**	249 910 **4EB/776**	265 540 **4EB/770**	471 760 **4EB/776**			
	710	24 660 **4EB/673**	31 010 **4EB/688**	30 340 **4EB/673**	62 530 **4EB/736**	66 000 **4EB/735**	123 750 **4EB/679**	176 770 **4EB/672**	250 150 **4EB/701**	262 510 **4EB/735**	487 490 **4EB/736**			
	630	22 560 **4EB/632**	29 620 **4EB/634**	39 340 **4EB/652**	73 250 **4EB/669**	61 730 **4EB/663**	132 630 **4EB/644**	133 530 **4EB/648**	245 930 **4EB/664**	243 880 **4EB/659**	455 950 **4EB/664**			
	560	24 780 **4EB/573**	26 260 **4EB/542**	48 460 **4EB/538**	72 860 **4EB/545**	91 210 **4EB/588**	124 060 **4EB/581**	177 060 **4EB/544**	250 390 **4EB/561**	364 000 **4EB/588**	426 730 **4EB/600**			
	500	24 840 **4EB/531**	31 300 **4EB/507**	39 340 **4EB/514**	62 550 **4EB/518**	83 250 **4EB/479**	146 180 **4EB/515**	182 010 **4EB/519**	208 200 **4EB/524**	326 800 **4EB/479**	470 090 **4EB/480**			
	450	24 790 **4EB/459**	37 500 **4EB/434**	48 670 **4EB/459**	73 180 **4EB/464**	77 730 **4EB/432**	146 270 **4EB/465**	168 790 **4EB/465**	299 820 **4EB/433**	363 850 **4EB/463**	438 880 **4EB/433**			
	400	24 830 **4EB/424**	31 280 **4EB/404**	48 760 **4EB/424**	73 250 **4EB/424**	84 890 **4EB/378**	147 130 **4EB/401**	188 950 **4EB/409**	301 150 **4EB/419**	340 090 **4EB/378**	429 360 **4EB/410**			
	355	24 770 **4EB/362**	37 650 **4EB/370**	43 840 **4EB/362**	73 120 **4EB/366**	79 360 **4EB/341**	140 630 **4EB/362**	175 460 **4EB/367**	279 500 **4EB/370**	315 800 **4EB/339**	526 600 **4EB/341**			
	315	24 690 **4EB/305**	37 530 **4EB/311**	39 300 **4EB/321**	73 250 **4EB/335**	77 970 **4EB/323**	147 120 **4EB/317**	201 280 **4EB/324**	301 140 **4EB/330**	312 350 **4EB/323**	547 120 **4EB/324**			
	280	24 770 **4EB/285**	37 480 **4EB/271**	46 500 **4EB/287**	71 340 **4EB/285**	93 440 **4EB/299**	146 880 **4EB/286**	187 010 **4EB/291**	269 720 **4EB/269**	374 920 **4EB/299**	527 640 **4EB/271**			
		–	–	–	–	–	–	–	–	–	–	250	2 800	**11,2**
	250	24 690 **4EB/240**	33 140 **4EB/246**	32 420 **4EB/240**	63 020 **4EB/243**	82 800 **4EB/256**	147 170 **4EB/251**	170 400 **4EB/256**	301 230 **4EB/262**	332 230 **4EB/256**	547 940 **4EB/256**			
		28,7	42,7	45,5	–	–	–	–	–	–	–	224	2 500	
	224	24 770 **4EB/226**	37 650 **4EB/231**	39 290 **4EB/226**	73 060 **4EB/226**	77 300 **4EB/231**	148 750 **4EB/226**	158 020 **4EB/229**	301 050 **4EB/231**	308 090 **4EB/230**	541 860 **4EB/231**			
		30,4	42,1	42,1	81	81	–	–	–	–	–	200	2 240	
	200	24 680 **4EB/190**	34 980 **4EB/195**	34 220 **4EB/190**	66 630 **4EB/193**	67 320 **4EB/195**	137 620 **4EB/193**	148 780 **4EB/209**	295 950 **4EB/213**	290 060 **4EB/209**	516 170 **4EB/213**			
		23,7										200	2 240	
	200	20 250 **3EB/200**	–	–	–	–	–	–	–	–	–			

3



$n_{N2} \times L_h$	i_N	Gear reducer size P_{N2} kW M_{N2} N m ... / i 001A	002A	003A	004A	006A	009A	012A	015A	018A	021A	i_N	n_1 min^{-1}	n_{N2}
112 000	180	1,44 1 240 **4EB/181**	1,99 1 720 **4EB/181**	2,72 2 350 **4EB/181**	3,95 3 420 **4EB/181**	5,4 4 680 **4EB/181**	7,8 6 790 **4EB/182**	10,8 9 410 **4EB/182**	13,4 11 660 **4EB/182**	16,7 14 480 **4EB/182**	18,7 16 270 **4EB/182**	180	2 000	**11,2**
	160	1,49 1 240 **4EB/157**	2,06 1 710 **4EB/157**	2,77 2 350 **4EB/160**	4,03 3 410 **4EB/160**	5,5 4 670 **4EB/160**	7,9 6 790 **4EB/163**	10,9 9 400 **4EB/163**	14,3 11 610 **4EB/153**	17,4 14 150 **4EB/153**	17,4 14 150 **4EB/153**	160	1 800	
	160	1,23 1 060 **3EB/163**	1,68 1 460 **3EB/163**	2,5 2 110 **3EB/159**	3,13 2 730 **3EB/164**	4,28 3 740 **3EB/164**	6 5 270 **3EB/164**	8,5 7 430 **3EB/164**	10,5 9 210 **3EB/164**	12,4 10 790 **3EB/164**	13,7 11 960 **3EB/164**	160	1 800	
	140	1,4 1 240 **3EB/149**	1,49 1 320 **3EB/149**	2,38 1 990 **3EB/140**	3,25 2 720 **3EB/140**	4,46 3 730 **3EB/140**	6,3 5 250 **3EB/140**	8,9 7 410 **3EB/140**	11 9 180 **3EB/140**	12,6 10 550 **3EB/140**	12,6 10 550 **3EB/140**	140	1 600	
	125	1,42 1 240 **3EB/129**	1,92 1 690 **3EB/129**	2,66 2 360 **3EB/130**	3,32 2 930 **3EB/130**	4,67 4 140 **3EB/130**	6,6 5 830 **3EB/130**	9,3 8 220 **3EB/130**	11,5 10 170 **3EB/130**	12 10 810 **3EB/132**	14,9 13 390 **3EB/132**	125	1 400	
	112	1,26 1 060 **3EB/110**	1,73 1 450 **3EB/110**	2,78 2 350 **3EB/110**	4,04 3 410 **3EB/110**	5,4 4 540 **3EB/110**	8 6 780 **3EB/110**	10,6 8 960 **3EB/110**	10,6 8 960 **3EB/110**	12,6 10 780 **3EB/112**	15,6 13 360 **3EB/112**	112	1 250	
	100	1,42 1 240 **3EB/103**	1,96 1 720 **3EB/103**	2,66 2 360 **3EB/104**	3,32 2 930 **3EB/104**	4,67 4 140 **3EB/104**	6,6 5 830 **3EB/104**	9,3 8 220 **3EB/104**	13,1 11 590 **3EB/104**	13,1 11 590 **3EB/104**	15,1 13 380 **3EB/104**	100	1 120	
	90	1,49 1 240 **3EB/86,8**	2,07 1 710 **3EB/86,8**	2,78 2 350 **3EB/88,4**	4,04 3 410 **3EB/88,4**	5,5 4 670 **3EB/88,4**	8 6 780 **3EB/88,4**	11,1 9 390 **3EB/88,4**	13,8 11 640 **3EB/88,4**	15,9 13 430 **3EB/88,4**	15,8 13 340 **3EB/88,4**	90	1 000	
	80	1,42 1 240 **3EB/82,1**	1,97 1 720 **3EB/82,1**	2,71 2 350 **3EB/81,8**	3,37 2 930 **3EB/81,8**	4,76 4 130 **3EB/81,8**	6,7 5 820 **3EB/81,8**	9,5 8 210 **3EB/81,8**	13,3 11 580 **3EB/81,8**	13,3 11 580 **3EB/81,8**	15,3 13 370 **3EB/82,2**	80	900	
	71	1,49 1 240 **3EB/69,5**	2,07 1 710 **3EB/69,5**	2,82 2 350 **3EB/69,7**	4,1 3 410 **3EB/69,7**	5,6 4 670 **3EB/69,7**	8,1 6 780 **3EB/69,7**	11,3 9 380 **3EB/69,7**	14 11 630 **3EB/69,7**	16,6 13 820 **3EB/69,7**	17 14 120 **3EB/69,7**	71	800	
	63	1,43 1 240 **3EB/64,8**	1,97 1 720 **3EB/64,8**	2,7 2 350 **3EB/64,8**	3,36 2 930 **3EB/64,8**	4,74 4 130 **3EB/64,8**	6,7 5 830 **3EB/64,8**	9,4 8 210 **3EB/64,8**	13,3 11 580 **3EB/64,8**	13,3 11 580 **3EB/64,8**	13,3 11 580 **3EB/64,8**	63	710	
	56	1,49 1 240 **3EB/54,8**	2,06 1 710 **3EB/54,8**	2,82 2 350 **3EB/54,9**	4,09 3 410 **3EB/54,9**	5,6 4 670 **3EB/55,2**	8,1 6 780 **3EB/54,9**	11,3 9 380 **3EB/54,9**	13,9 11 630 **3EB/55,2**	16,5 13 820 **3EB/55,2**	17,9 14 970 **3EB/55,2**	56	630	
	50	1,42 1 240 **3EB/51,3**	1,96 1 720 **3EB/51,3**	2,96 2 340 **3EB/46,3**	4,3 3 400 **3EB/46,3**	5,9 4 650 **3EB/46,3**	8,6 6 760 **3EB/46,3**	11,8 9 350 **3EB/46,3**	13,8 10 950 **3EB/46,6**	13,5 10 730 **3EB/46,6**	16,5 13 070 **3EB/46,6**	50	560	
	45	1,43 1 240 **3EB/45,4**	1,98 1 720 **3EB/45,4**	2,82 2 350 **3EB/43,6**	4,1 3 410 **3EB/43,6**	5,6 4 670 **3EB/43,6**	8,1 6 780 **3EB/43,6**	11,3 9 380 **3EB/43,6**	14 11 630 **3EB/43,6**	15,2 12 650 **3EB/43,6**	15,2 12 650 **3EB/43,6**	45	500	
	40	1,35 1 250 **3EB/43,4**	1,87 1 730 **3EB/43,4**	2,84 2 350 **3EB/39**	4,03 3 340 **3EB/39**	4,99 4 130 **3EB/39**	8,1 6 680 **3EB/39**	11,3 9 390 **3EB/39**	11,3 9 390 **3EB/39**	11,3 9 390 **3EB/39**	11,3 9 390 **3EB/39**	40	450	
	35,5	1,44 1 240 **3EB/36**	2 1 720 **3EB/36**	2,69 2 350 **3EB/36,7**	3,9 3 420 **3EB/36,7**	5,3 4 680 **3EB/36,7**	7,8 6 800 **3EB/36,7**	10,7 9 410 **3EB/36,7**	13 11 400 **3EB/36,7**	13 11 400 **3EB/36,7**	13 11 400 **3EB/36,7**	35,5	400	
	31,5	1,44 1 180 **3EB/30,3**	2,08 1 690 **3EB/30,3**	2,83 2 350 **3EB/30,9**	4,02 3 340 **3EB/30,9**	4,97 4 130 **3EB/30,9**	8 6 680 **3EB/30,9**	11,4 9 480 **3EB/30,9**	12 9 960 **3EB/30,9**	12 9 960 **3EB/30,9**	–	31,5	355	
	31,5	0,94 788 **2EB/31,1**	1,33 1 110 **2EB/31,1**	1,87 1 570 **2EB/31,1**	2,64 2 210 **2EB/31,1**	3,73 3 110 **2EB/31,1**	5,3 4 390 **2EB/31,1**	7,4 6 190 **2EB/31,1**	8,4 6 610 **2EB/29,3**	10,4 8 730 **2EB/31,1**	13,7 10 830 **2EB/29,3**	31,5	355	
	28	1,32 1 060 **2EB/26,5**	1,55 1 250 **2EB/26,5**	2,47 1 980 **2EB/26,5**	3,38 2 720 **2EB/26,5**	3,87 3 110 **2EB/26,5**	6,5 5 240 **2EB/26,5**	7,5 6 050 **2EB/26,5**	7,5 6 050 **2EB/26,5**	13,4 10 730 **2EB/26,5**	14,6 11 760 **2EB/26,5**	28	315	
	25	0,93 789 **2EB/24,9**	1,31 1 110 **2EB/24,9**	1,85 1 570 **2EB/24,9**	2,61 2 210 **2EB/24,9**	3,68 3 120 **2EB/24,9**	5,2 4 400 **2EB/24,9**	7,3 6 200 **2EB/24,9**	9,6 7 690 **2EB/23,5**	10,3 8 740 **2EB/24,9**	13,5 10 840 **2EB/23,5**	25	280	
	22,4	1,31 1 060 **2EB/21,2**	1,79 1 450 **2EB/21,2**	2,45 1 980 **2EB/21,2**	3,36 2 720 **2EB/21,2**	4,6 3 720 **2EB/21,2**	6,5 5 240 **2EB/21,2**	9,1 7 390 **2EB/21,2**	9,4 7 600 **2EB/21,2**	13,3 10 740 **2EB/21,2**	16,5 13 310 **2EB/21,2**	22,4	250	
	20	0,94 788 **2EB/19,6**	1,33 1 110 **2EB/19,6**	1,87 1 570 **2EB/19,6**	2,64 2 210 **2EB/19,6**	3,73 3 110 **2EB/19,6**	5,3 4 390 **2EB/19,6**	7,4 6 190 **2EB/19,6**	9,7 7 680 **2EB/18,5**	10,4 8 730 **2EB/19,6**	13,7 10 830 **2EB/18,5**	20	224	
	16	1,2 1 060 **2EB/16,7**	1,65 1 460 **2EB/16,7**	2,25 2 000 **2EB/16,7**	3,08 2 730 **2EB/16,7**	4,22 3 740 **2EB/16,7**	6 5 270 **2EB/16,7**	8,4 7 440 **2EB/16,7**	10,4 9 210 **2EB/16,7**	12,2 10 800 **2EB/16,7**	15,1 13 380 **2EB/16,7**	16	180	
	14	0,86 793 **2EB/15,5**	1,21 1 120 **2EB/15,5**	1,7 1 580 **2EB/15,5**	2,4 2 220 **2EB/15,5**	3,38 3 130 **2EB/15,5**	4,77 4 420 **2EB/15,5**	6,7 6 230 **2EB/15,5**	8,8 7 730 **2EB/14,7**	9,5 8 790 **2EB/15,5**	12,4 10 900 **2EB/14,7**	14	160	



$n_{N2} \times L_h$	i_N	Gear reducer size P_{N2} kW M_{N2} N m ... / i **030A**	**042A**	**060A**	**085A**	**125A**	**180A**	**250A**	**355A**	**500A**	**710A**	i_N	n_1 min^{-1}	n_{N2}
112 000	180	29,1 24 750 **4EB/178**	38,9 33 860 **4EB/182**	38,9 33 120 **4EB/178**	75 63 750 **4EB/178**	75 65 160 **4EB/182**	– 131 660 **4EB/179**	– 131 660 **4EB/179**	– 261 900 **4EB/182**	– 256 690 **4EB/179**	– 456 780 **4EB/182**	180	2 000	**11,2**
	160	30,9 24 650 **4EB/150**	36,2 29 450 **4EB/153**	36,2 31 150 **4EB/162**	70 55 440 **4EB/150**	70 56 680 **4EB/153**	143 114 510 **4EB/150**	–	–	–	–	160	1 800	
	160	23,4 20 270 **3EB/163**	27,3 22 010 **3EB/152**	47,9 39 170 **3EB/154**	60 49 690 **3EB/155**	– 83 260 **3EB/159**	–	–	–	–	–	160	1 800	
	140	24,4 20 210 **3EB/139**	25,1 21 530 **3EB/143**	47,3 39 200 **3EB/139**	56 46 140 **3EB/139**	– 77 250 **3EB/129**	– 85 460 **3EB/143**	– 158 700 **3EB/143**	– 158 700 **3EB/143**	–	–	140	1 600	
	125	22,9 19 860 **3EB/127**	32,1 26 630 **3EB/122**	46,7 39 240 **3EB/123**	74 62 390 **3EB/124**	91 77 800 **3EB/125**	91 79 730 **3EB/128**	– 149 070 **3EB/129**	– 149 070 **3EB/129**	–	–	125	1 400	
	112	23,8 20 240 **3EB/111**	35,7 31 330 **3EB/115**	46,2 39 260 **3EB/111**	73 62 360 **3EB/111**	84 71 150 **3EB/111**	142 124 330 **3EB/115**	– 177 740 **3EB/115**	– 181 730 **3EB/115**	–	–	112	1 250	
	100	26,1 22 590 **3EB/102**	34,1 30 070 **3EB/104**	47,3 39 200 **3EB/97,1**	75 62 340 **3EB/97,8**	107 90 980 **3EB/100**	134 117 030 **3EB/103**	192 169 490 **3EB/104**	192 169 490 **3EB/104**	–	–	100	1 120	
	90	29,9 24 700 **3EB/86,6**	36,2 31 300 **3EB/90,5**	59 48 500 **3EB/86,6**	74 62 350 **3EB/87,7**	98 83 280 **3EB/88,6**	144 124 210 **3EB/90,3**	206 177 580 **3EB/90,5**	268 231 290 **3EB/90,5**	–	–	90	1 000	
	80	26,5 22 560 **3EB/80,2**	35,4 30 670 **3EB/81,6**	47,9 39 170 **3EB/77**	76 62 280 **3EB/77,5**	108 90 870 **3EB/79**	142 121 790 **3EB/80,9**	205 177 610 **3EB/81,6**	249 215 420 **3EB/81,6**	–	–	80	900	
	71	30,3 24 680 **3EB/68,3**	36,5 31 280 **3EB/71,7**	59 48 460 **3EB/68,3**	75 62 320 **3EB/69,5**	100 83 200 **3EB/69,8**	145 124 140 **3EB/71,6**	229 190 890 **3EB/69,8**	285 243 580 **3EB/71,7**	–	–	71	800	
	63	26,4 22 570 **3EB/63,6**	36 31 320 **3EB/64,7**	48,9 39 470 **3EB/60**	74 60 600 **3EB/61,1**	120 103 970 **3EB/64,4**	144 124 220 **3EB/64,2**	204 177 660 **3EB/64,7**	262 227 820 **3EB/64,7**	–	–	63	710	
	56	23 20 290 **3EB/58,2**	34,4 28 870 **3EB/55,3**	44,6 39 350 **3EB/58,2**	71 58 910 **3EB/54,8**	110 92 180 **3EB/55**	138 114 850 **3EB/54,9**	241 201 990 **3EB/55,3**	241 201 990 **3EB/55,3**	–	–	56	630	
	50	26,9 24 870 **3EB/54,1**	31,7 27 570 **3EB/51**	53 48 830 **3EB/54,1**	–	120 104 360 **3EB/51**	127 108 390 **3EB/50**	204 177 660 **3EB/51**	222 192 870 **3EB/51**	–	–	50	560	
	45	23 20 290 **3EB/46,2**	–	44,6 39 350 **3EB/46,2**	60 49 200 **3EB/42,7**	117 97 860 **3EB/43,6**	117 95 920 **3EB/42,8**	205 170 680 **3EB/43,6**	205 170 680 **3EB/43,6**	–	–	45	500	
	40	27,2 24 630 **3EB/42,7**	27,2 24 810 **3EB/43**	55 49 420 **3EB/42,7**	–	–	–	–	–	–	–	40	450	
	35,5	25 21 500 **3EB/36**	25 21 980 **3EB/36,8**	52 44 330 **3EB/36**	–	–	–	–	–	–	–	35,5	400	
	31,5	–	–	–	–	–	–	–	–	–	–	31,5	355	
	31,5	–	–	–	–	–	–	–	–	–	–	31,5	355	
	28	–	–	–	–	–	–	–	–	–	–	28	315	
	25	13,2 11 810 **2EB/26,2**	27,7 23 090 **2EB/24,4**	27,7 24 800 **2EB/26,2**	53 47 860 **2EB/26,5**	53 47 860 **2EB/26,5**	–	–	–	–	–	25	280	
	22,4	–	–	–	–	–	–	–	–	–	–	22,4	250	
	20	16,4 14 700 **2EB/21**	34,6 28 840 **2EB/19,6**	34,6 30 970 **2EB/21**	64 57 920 **2EB/21,2**	64 57 920 **2EB/21,2**	–	–	–	–	–	20	224	
	16	20,6 18 080 **2EB/16,6**	38,1 31 200 **2EB/15,4**	41,2 36 160 **2EB/16,6**	71 62 570 **2EB/16,7**	81 71 870 **2EB/16,7**	–	–	–	–	–	16	180	
	14	–	–	–	–	–	–	–	–	–	–	14	160	

3



$n_{N2} \times L_h$	i_N	Gear reducer size P_{N2} kW M_{N2} N m ... / i 001A	002A	003A	004A	006A	009A	012A	015A	018A	021A	i_N	n_1 min^{-1}	n_{N2}
112 000	12,5	1,39 1 240 **2EB/13,2**	1,62 1 460 **2EB/13,2**	2,21 2 000 **2EB/13,2**	3,03 2 740 **2EB/13,2**	4,15 3 740 **2EB/13,2**	5,8 5 280 **2EB/13,2**	8,2 7 440 **2EB/13,2**	10,2 9 230 **2EB/13,2**	16 14 370 **2EB/13,2**	14,8 13 400 **2EB/13,2**	12,5	140	**11,2**
	11,2	1,39 1 180 **2EB/11,1**	1,43 1 210 **2EB/11,1**	2,78 2 360 **2EB/11,1**	3,62 3 070 **2EB/11,1**	3,62 3 070 **2EB/11,1**	7,2 6 140 **2EB/11,1**	7,2 6 140 **2EB/11,1**	7,2 6 140 **2EB/11,1**	14,3 12 110 **2EB/11,1**	14,3 12 110 **2EB/11,1**	11,2	125	
	10	1,4 1 240 **2EB/10,4**	1,62 1 440 **2EB/10,4**	2,65 2 360 **2EB/10,4**	3,85 3 420 **2EB/10,4**	4,1 3 640 **2EB/10,4**	7,6 6 800 **2EB/10,4**	8,2 7 290 **2EB/10,4**	8,2 7 290 **2EB/10,4**	16,3 14 500 **2EB/10,4**	17,1 15 180 **2EB/10,4**	10	112	
90 000	2240	801 **4EB/2265**	1 130 **4EB/2265**	–	–	–	–	–	–	–	–			
	2000	1 070 **4EB/1930**	1 230 **4EB/1930**	1 590 **4EB/2026**	2 240 **4EB/2026**	3 160 **4EB/2026**	–	–	–	–	–			
	1800	801 **4EB/1812**	1 130 **4EB/1812**	2 010 **4EB/1726**	2 670 **4EB/1726**	3 760 **4EB/1726**	4 460 **4EB/1812**	6 290 **4EB/1812**	7 800 **4EB/1711**	8 870 **4EB/1812**	11 000 **4EB/1711**			
	1600	1 080 **4EB/1610**	1 480 **4EB/1610**	1 590 **4EB/1621**	2 250 **4EB/1649**	3 170 **4EB/1621**	5 320 **4EB/1544**	7 490 **4EB/1544**	9 310 **4EB/1544**	10 570 **4EB/1544**	10 570 **4EB/1544**			
	1400	1 080 **4EB/1392**	1 470 **4EB/1392**	2 020 **4EB/1405**	2 760 **4EB/1405**	3 780 **4EB/1405**	4 470 **4EB/1450**	6 300 **4EB/1450**	7 820 **4EB/1392**	8 880 **4EB/1450**	11 030 **4EB/1392**			
	1250	1 260 **4EB/1270**	1 480 **4EB/1288**	2 020 **4EB/1245**	2 760 **4EB/1197**	3 770 **4EB/1197**	5 340 **4EB/1256**	7 520 **4EB/1256**	9 320 **4EB/1256**	10 920 **4EB/1256**	13 540 **4EB/1256**			
	1120	1 260 **4EB/1097**	1 710 **4EB/1097**	2 380 **4EB/1107**	2 760 **4EB/1124**	3 780 **4EB/1124**	5 320 **4EB/1070**	7 500 **4EB/1070**	9 300 **4EB/1070**	10 890 **4EB/1070**	13 500 **4EB/1070**			
	1000	1 260 **4EB/1016**	1 470 **4EB/1004**	2 140 **4EB/981**	2 760 **4EB/998**	3 780 **4EB/1013**	5 890 **4EB/990**	8 310 **4EB/990**	11 720 **4EB/990**	10 920 **4EB/1005**	13 540 **4EB/1005**			
	900	1 260 **4EB/916**	1 710 **4EB/916**	2 380 **4EB/886**	3 480 **4EB/943**	4 570 **4EB/943**	5 330 **4EB/871**	7 510 **4EB/871**	9 310 **4EB/871**	10 900 **4EB/871**	13 510 **4EB/871**			
	800	1 260 **4EB/791**	1 710 **4EB/791**	2 380 **4EB/799**	3 460 **4EB/787**	4 740 **4EB/787**	6 930 **4EB/844**	9 600 **4EB/844**	11 850 **4EB/844**	14 050 **4EB/844**	13 560 **4EB/818**			
	710	1 260 **4EB/732**	1 750 **4EB/732**	2 400 **4EB/739**	3 450 **4EB/680**	4 730 **4EB/680**	6 870 **4EB/687**	9 510 **4EB/687**	11 790 **4EB/687**	14 010 **4EB/687**	17 360 **4EB/687**			
	630	1 260 **4EB/632**	1 740 **4EB/632**	2 390 **4EB/638**	3 460 **4EB/630**	4 740 **4EB/630**	6 850 **4EB/585**	9 490 **4EB/585**	11 750 **4EB/645**	11 750 **4EB/645**	17 320 **4EB/585**			
	560	1 250 **4EB/535**	1 740 **4EB/535**	2 380 **4EB/544**	3 460 **4EB/544**	4 730 **4EB/544**	6 870 **4EB/541**	9 510 **4EB/541**	11 780 **4EB/541**	14 630 **4EB/541**	17 370 **4EB/549**			
	500	1 260 **4EB/505**	1 740 **4EB/505**	2 380 **4EB/497**	3 460 **4EB/497**	4 730 **4EB/497**	5 330 **4EB/493**	7 510 **4EB/493**	9 310 **4EB/493**	10 910 **4EB/493**	13 520 **4EB/493**			
	450	1 260 **4EB/443**	1 710 **4EB/443**	2 390 **4EB/460**	3 470 **4EB/460**	4 750 **4EB/460**	6 900 **4EB/461**	9 550 **4EB/461**	11 830 **4EB/461**	14 700 **4EB/461**	17 440 **4EB/468**			
	400	1 260 **4EB/404**	1 740 **4EB/404**	2 400 **4EB/418**	3 480 **4EB/418**	4 730 **4EB/381**	6 870 **4EB/389**	9 510 **4EB/389**	11 790 **4EB/389**	13 800 **4EB/389**	15 600 **4EB/433**			
	355	1 260 **4EB/354**	1 740 **4EB/354**	2 390 **4EB/362**	3 470 **4EB/362**	4 750 **4EB/362**	6 900 **4EB/364**	9 550 **4EB/364**	11 830 **4EB/364**	14 740 **4EB/369**	15 550 **4EB/369**			
	315	1,16 1 260 **4EB/319**	1,6 1 740 **4EB/319**	2,19 2 390 **4EB/319**	3,27 3 460 **4EB/310**	4,55 4 730 **4EB/305**	6,5 6 880 **4EB/311**	9 9 520 **4EB/311**	11,1 11 800 **4EB/311**	12,8 13 580 **4EB/311**	12,8 13 580 **4EB/311**	315	2 800	**9**
	280	1,22 1 250 **4EB/270**	1,69 1 740 **4EB/270**	2,16 2 390 **4EB/290**	3,14 3 470 **4EB/290**	4,29 4 760 **4EB/290**	6,6 6 870 **4EB/271**	9,2 9 510 **4EB/271**	11,4 11 780 **4EB/271**	13,2 14 720 **4EB/291**	16,1 17 850 **4EB/291**	280	2 500	
	250	1,17 1 260 **4EB/253**	1,62 1 740 **4EB/253**	2,32 2 380 **4EB/240**	3,37 3 450 **4EB/240**	4,61 4 730 **4EB/240**	6,6 6 870 **4EB/245**	9,1 9 510 **4EB/245**	11,3 11 790 **4EB/245**	14 14 640 **4EB/245**	16,3 16 980 **4EB/245**	250	2 240	
	224	1,23 1 250 **4EB/214**	1,7 1 740 **4EB/214**	2,19 2 390 **4EB/229**	3,17 3 470 **4EB/229**	4,35 4 750 **4EB/229**	6,3 6 890 **4EB/229**	8,7 9 540 **4EB/229**	10,8 11 830 **4EB/229**	13,4 14 690 **4EB/229**	15 16 440 **4EB/229**	224	2 000	
	200	1,25 1 250 **4EB/189**	1,73 1 730 **4EB/189**	2,33 2 380 **4EB/193**	3,38 3 450 **4EB/193**	4,62 4 730 **4EB/193**	6,7 6 870 **4EB/194**	9,2 9 510 **4EB/194**	11,4 11 780 **4EB/194**	13,9 14 300 **4EB/193**	16,8 17 350 **4EB/194**	200	1 800	
	200	1,07 1 070 **3EB/189**	1,47 1 470 **3EB/189**	1,88 2 020 **3EB/202**	2,5 2 680 **3EB/202**	3,52 3 770 **3EB/202**	4,96 5 320 **3EB/202**	7 7 500 **3EB/202**	8,7 9 320 **3EB/202**	9,9 10 580 **3EB/202**	9,9 10 580 **3EB/202**	200	1 800	
	180	1,17 1 260 **4EB/181**	1,62 1 740 **4EB/181**	2,2 2 390 **4EB/181**	3,2 3 460 **4EB/181**	4,38 4 740 **4EB/181**	6,3 6 890 **4EB/182**	8,8 9 540 **4EB/182**	10,9 11 820 **4EB/182**	13,5 14 680 **4EB/182**	16 17 390 **4EB/182**	180	1 600	
	160	1,18 1 260 **4EB/157**	1,63 1 740 **4EB/157**	2,19 2 390 **4EB/160**	3,18 3 470 **4EB/160**	4,35 4 740 **4EB/160**	6,2 6 910 **4EB/163**	8,6 9 570 **4EB/163**	11,3 11 790 **4EB/153**	14 14 640 **4EB/153**	14,6 15 250 **4EB/153**	160	1 400	



$n_{N2} \times L_h$	i_N	Gear reducer size P_{N2} kW M_{N2} N m ... / i **030A**	**042A**	**060A**	**085A**	**125A**	**180A**	**250A**	**355A**	**500A**	**710A**	i_N	n_1 min^{-1}	n_{N2}
		21,3	37,5	42,7	69	85						12,5	140	**11,2**
112 000	12,5	19 100 **2EB/13,1**	31 230 **2EB/12,2**	38 190 **2EB/13,1**	62 640 **2EB/13,2**	77 030 **2EB/13,2**	–	–	–	–	–			
												11,2	125	
	11,2	–	–	–	–	–	–	–	–	–	–			
		17,1	34,1	34,1	68	68						10	112	
	10	14 880 **2EB/10,2**	30 420 **2EB/10,5**	29 760 **2EB/10,2**	60 730 **2EB/10,4**	60 730 **2EB/10,4**	–	–	–	–	–			
90 000	2240	–	–	–	–	–	–	–	–	–	–			
	2000	–	–	–	–	–	–	–	–	–	–			
	1800	–	–	–	–	–	–	–	–	–	–			
	1600	20 500 **4EB/1531**	–	–	–	–	–	–	–	–	–			
	1400	–	–	–	–	–	–	–	–	–	–			
	1250	20 520 **4EB/1246**	–	39 660 **4EB/1176**	63 070 **4EB/1184**	84 310 **4EB/1213**	–	–	–	–	–			
	1120	20 460 **4EB/1061**	31 670 **4EB/1095**	39 690 **4EB/1061**	63 090 **4EB/1061**	–	125 680 **4EB/1093**	–	–	–	–			
	1000	22 830 **4EB/971**	31 680 **4EB/988**	39 690 **4EB/957**	63 120 **4EB/963**	84 290 **4EB/970**	125 650 **4EB/980**	–	–	–	–			
	900	20 490 **4EB/864**	31 700 **4EB/891**	38 930 **4EB/864**	63 150 **4EB/864**	83 710 **4EB/932**	125 810 **4EB/890**	166 910 **4EB/840**	253 310 **4EB/860**	306 900 **4EB/859**	478 190 **4EB/860**			
	800	25 160 **4EB/827**	34 770 **4EB/845**	38 090 **4EB/815**	74 260 **4EB/837**	78 300 **4EB/841**	125 890 **4EB/798**	155 060 **4EB/753**	253 570 **4EB/776**	285 110 **4EB/770**	478 680 **4EB/776**			
	710	25 020 **4EB/673**	33 310 **4EB/688**	32 590 **4EB/673**	63 460 **4EB/736**	70 900 **4EB/735**	125 570 **4EB/679**	179 380 **4EB/672**	253 840 **4EB/701**	282 020 **4EB/735**	523 710 **4EB/736**			
	630	22 890 **4EB/632**	31 740 **4EB/634**	39 920 **4EB/652**	74 330 **4EB/669**	66 290 **4EB/663**	142 420 **4EB/644**	143 390 **4EB/648**	264 080 **4EB/664**	261 880 **4EB/659**	489 600 **4EB/664**			
	560	25 130 **4EB/573**	28 150 **4EB/542**	49 160 **4EB/538**	73 900 **4EB/545**	92 510 **4EB/588**	132 970 **4EB/581**	179 590 **4EB/544**	253 970 **4EB/561**	369 200 **4EB/588**	457 360 **4EB/600**			
	500	25 180 **4EB/531**	31 730 **4EB/507**	39 870 **4EB/514**	63 400 **4EB/518**	88 900 **4EB/479**	148 150 **4EB/515**	194 350 **4EB/519**	222 320 **4EB/524**	348 960 **4EB/479**	501 960 **4EB/480**			
	450	25 130 **4EB/459**	38 020 **4EB/434**	49 350 **4EB/459**	74 190 **4EB/464**	83 110 **4EB/432**	148 290 **4EB/465**	180 470 **4EB/465**	303 950 **4EB/433**	368 870 **4EB/463**	469 270 **4EB/433**			
	400	25 200 **4EB/424**	31 740 **4EB/404**	49 470 **4EB/424**	74 330 **4EB/424**	91 150 **4EB/378**	149 290 **4EB/401**	202 880 **4EB/409**	305 560 **4EB/419**	365 160 **4EB/378**	461 020 **4EB/410**			
	355	25 130 **4EB/362**	38 200 **4EB/370**	47 100 **4EB/362**	74 200 **4EB/366**	85 260 **4EB/341**	150 950 **4EB/362**	188 490 **4EB/367**	300 270 **4EB/370**	339 260 **4EB/339**	565 730 **4EB/341**			
		24,1	35,8	36,4	–	–	–	–	–	–	–	315	2 800	**9**
	315	25 050 **4EB/305**	38 080 **4EB/311**	39 880 **4EB/321**	74 330 **4EB/335**	83 720 **4EB/323**	149 280 **4EB/317**	215 970 **4EB/324**	305 560 **4EB/330**	335 400 **4EB/323**	579 870 **4EB/324**			
		23,1	36,7	45,1	–	–	–	–	–	–	–	280	2 500	
	280	25 120 **4EB/285**	38 020 **4EB/271**	49 350 **4EB/287**	74 110 **4EB/285**	100 150 **4EB/299**	150 890 **4EB/286**	200 430 **4EB/291**	289 090 **4EB/269**	401 840 **4EB/299**	565 520 **4EB/271**			
		24,4	33,8	33,8	65	81	–	–	–	–	–	250	2 240	
	250	25 030 **4EB/240**	35 430 **4EB/246**	34 660 **4EB/240**	67 380 **4EB/243**	88 530 **4EB/256**	149 200 **4EB/251**	182 200 **4EB/256**	305 380 **4EB/262**	355 230 **4EB/256**	579 550 **4EB/256**			
		23,3	34,6	38,9	69	75	–	–	–	–	–	224	2 000	
	224	25 110 **4EB/226**	38 170 **4EB/231**	42 010 **4EB/226**	74 070 **4EB/226**	82 650 **4EB/231**	150 800 **4EB/226**	168 960 **4EB/229**	305 200 **4EB/231**	329 420 **4EB/230**	579 380 **4EB/231**			
		24,8	36,2	36,2	70	70	143	143	–	–	–	200	1 800	
	200	25 010 **4EB/190**	37 350 **4EB/195**	36 540 **4EB/190**	71 150 **4EB/193**	71 890 **4EB/195**	146 950 **4EB/193**	158 860 **4EB/209**	305 640 **4EB/213**	309 730 **4EB/209**	551 170 **4EB/213**			
		19,3										200	1 800	
	200	20 530 **3EB/200**	–	–	–	–	–	–	–	–	–			
		23,6	33,3	33,3	64	64	132	132	–	–	–	180	1 600	
	180	25 090 **4EB/178**	36 200 **4EB/182**	35 420 **4EB/178**	68 160 **4EB/178**	69 680 **4EB/182**	140 780 **4EB/179**	140 780 **4EB/179**	280 030 **4EB/182**	274 460 **4EB/179**	488 410 **4EB/182**			
		24,4	30,3	30,3	58	58	120					160	1 400	
	160	25 030 **4EB/150**	31 750 **4EB/153**	33 590 **4EB/162**	59 790 **4EB/150**	61 110 **4EB/153**	123 480 **4EB/150**	–	–	–	–			

3



$n_{N2} \times L_h$	i_N	Gear reducer size P_{N2} kW M_{N2} N m ... / i 001A	002A	003A	004A	006A	009A	012A	015A	018A	021A	i_N	n_1 min^{-1}	n_{N2}
90 000	160	0,97 1 080 **3EB/163**	1,33 1 480 **3EB/163**	1,97 2 140 **3EB/159**	2,47 2 770 **3EB/164**	3,38 3 790 **3EB/164**	4,77 5 350 **3EB/164**	6,7 7 540 **3EB/164**	8,3 9 350 **3EB/164**	9,8 10 960 **3EB/164**	11,5 12 900 **3EB/164**	160	1 400	**9**
	140	1,11 1 270 **3EB/149**	1,18 1 340 **3EB/149**	1,89 2 020 **3EB/140**	2,58 2 760 **3EB/140**	3,53 3 780 **3EB/140**	4,98 5 330 **3EB/140**	7 7 520 **3EB/140**	8,7 9 320 **3EB/140**	10,2 10 920 **3EB/140**	10,6 11 370 **3EB/140**	140	1 250	
	125	1,15 1 260 **3EB/129**	1,56 1 710 **3EB/129**	2,16 2 390 **3EB/130**	2,69 2 970 **3EB/130**	3,79 4 190 **3EB/130**	5,3 5 910 **3EB/130**	7,5 8 340 **3EB/130**	9,8 10 870 **3EB/130**	9,8 10 960 **3EB/132**	12,1 13 580 **3EB/132**	125	1 120	
	112	1,02 1 080 **3EB/110**	1,4 1 470 **3EB/110**	2,26 2 380 **3EB/110**	3,28 3 460 **3EB/110**	4,41 4 660 **3EB/110**	6,5 6 880 **3EB/110**	9 9 520 **3EB/110**	9,1 9 580 **3EB/110**	10,2 10 920 **3EB/112**	12,6 13 540 **3EB/112**	112	1 000	
	100	1,16 1 260 **3EB/103**	1,6 1 740 **3EB/103**	2,17 2 390 **3EB/104**	2,7 2 970 **3EB/104**	3,81 4 190 **3EB/104**	5,4 5 910 **3EB/104**	7,6 8 330 **3EB/104**	10,7 11 750 **3EB/104**	10,7 11 750 **3EB/104**	12,3 13 560 **3EB/104**	100	900	
	90	1,21 1 250 **3EB/86,8**	1,68 1 740 **3EB/86,8**	2,26 2 380 **3EB/88,4**	3,28 3 460 **3EB/88,4**	4,49 4 730 **3EB/88,4**	6,5 6 880 **3EB/88,4**	9 9 520 **3EB/88,4**	11,2 11 800 **3EB/88,4**	13,1 13 770 **3EB/88,4**	12,8 13 530 **3EB/88,4**	90	800	
	80	1,14 1 260 **3EB/82,1**	1,58 1 750 **3EB/82,1**	2,17 2 390 **3EB/81,8**	2,7 2 970 **3EB/81,8**	3,81 4 190 **3EB/81,8**	5,4 5 910 **3EB/81,8**	7,6 8 330 **3EB/81,8**	10,7 11 750 **3EB/81,8**	10,7 11 750 **3EB/81,8**	12,3 13 570 **3EB/82,2**	80	710	
	71	1,19 1 260 **3EB/69,5**	1,65 1 740 **3EB/69,5**	2,25 2 380 **3EB/69,7**	3,27 3 460 **3EB/69,7**	4,48 4 740 **3EB/69,7**	6,5 6 880 **3EB/69,7**	9 9 520 **3EB/69,7**	11,2 11 800 **3EB/69,7**	13,3 14 020 **3EB/69,7**	14,4 15 170 **3EB/69,7**	71	630	
	63	1,14 1 260 **3EB/64,8**	1,58 1 750 **3EB/64,8**	2,16 2 390 **3EB/64,8**	2,69 2 970 **3EB/64,8**	3,79 4 190 **3EB/64,8**	5,3 5 910 **3EB/64,8**	7,5 8 340 **3EB/64,8**	10,6 11 750 **3EB/64,8**	10,6 11 750 **3EB/64,8**	10,6 11 750 **3EB/64,8**	63	560	
	56	1,2 1 260 **3EB/54,8**	1,66 1 740 **3EB/54,8**	2,27 2 380 **3EB/54,9**	3,29 3 460 **3EB/54,9**	4,49 4 730 **3EB/55,2**	6,6 6 870 **3EB/54,9**	9,1 9 520 **3EB/54,9**	11,2 11 800 **3EB/55,2**	13,3 14 020 **3EB/55,2**	15,2 16 050 **3EB/55,2**	56	500	
	50	1,16 1 260 **3EB/51,3**	1,6 1 740 **3EB/51,3**	2,41 2 370 **3EB/46,3**	3,5 3 440 **3EB/46,3**	4,8 4 710 **3EB/46,3**	7 6 850 **3EB/46,3**	9,6 9 480 **3EB/46,3**	11,2 11 090 **3EB/46,6**	11 10 870 **3EB/46,6**	13,6 13 470 **3EB/46,6**	50	450	
	45	1,16 1 260 **3EB/45,4**	1,61 1 740 **3EB/45,4**	2,29 2 380 **3EB/43,6**	3,32 3 460 **3EB/43,6**	4,55 4 730 **3EB/43,6**	6,6 6 870 **3EB/43,6**	9,1 9 510 **3EB/43,6**	11,3 11 790 **3EB/43,6**	13 13 530 **3EB/43,6**	13 13 530 **3EB/43,6**	45	400	
	40	1,09 1 270 **3EB/43,4**	1,51 1 760 **3EB/43,4**	2,25 2 360 **3EB/39**	3,19 3 350 **3EB/39**	3,94 4 130 **3EB/39**	6,4 6 700 **3EB/39**	9,1 9 500 **3EB/39**	9,4 9 910 **3EB/39**	9,4 9 910 **3EB/39**	9,4 9 910 **3EB/39**	40	355	
	35,5	1,15 1 260 **3EB/36**	1,6 1 740 **3EB/36**	2,15 2 390 **3EB/36,7**	3,12 3 480 **3EB/36,7**	4,28 4 760 **3EB/36,7**	6,2 6 910 **3EB/36,7**	8,6 9 570 **3EB/36,7**	10,6 11 840 **3EB/36,7**	11 12 250 **3EB/36,7**	11 12 250 **3EB/36,7**	35,5	315	
	31,5	1,14 1 180 **3EB/30,3**	1,64 1 700 **3EB/30,3**	2,24 2 360 **3EB/30,9**	3,18 3 350 **3EB/30,9**	3,92 4 130 **3EB/30,9**	6,4 6 700 **3EB/30,9**	9 9 500 **3EB/30,9**	9,9 10 480 **3EB/30,9**	9,9 10 480 **3EB/30,9**	–	31,5	280	
	31,5	0,75 800 **2EB/31,1**	1,06 1 130 **2EB/31,1**	1,5 1 590 **2EB/31,1**	2,12 2 240 **2EB/31,1**	2,98 3 160 **2EB/31,1**	4,21 4 460 **2EB/31,1**	5,9 6 280 **2EB/31,1**	6,8 6 790 **2EB/29,3**	8,4 8 860 **2EB/31,1**	11 10 990 **2EB/29,3**	31,5	280	
	28	1,06 1 070 **2EB/26,5**	1,23 1 250 **2EB/26,5**	1,99 2 010 **2EB/26,5**	2,72 2 750 **2EB/26,5**	3,12 3 160 **2EB/26,5**	5,3 5 320 **2EB/26,5**	6,1 6 210 **2EB/26,5**	6,1 6 210 **2EB/26,5**	10,8 10 890 **2EB/26,5**	11,9 12 060 **2EB/26,5**	28	250	
	25	0,75 800 **2EB/24,9**	1,06 1 130 **2EB/24,9**	1,5 1 590 **2EB/24,9**	2,12 2 240 **2EB/24,9**	2,98 3 160 **2EB/24,9**	4,21 4 460 **2EB/24,9**	5,9 6 280 **2EB/24,9**	7,8 7 790 **2EB/23,5**	8,4 8 860 **2EB/24,9**	11 10 990 **2EB/23,5**	25	224	
	22,4	1,06 1 070 **2EB/21,2**	1,45 1 470 **2EB/21,2**	1,99 2 010 **2EB/21,2**	2,72 2 750 **2EB/21,2**	3,73 3 770 **2EB/21,2**	5,3 5 320 **2EB/21,2**	7,4 7 500 **2EB/21,2**	7,7 7 790 **2EB/21,2**	10,8 10 890 **2EB/21,2**	13,3 13 490 **2EB/21,2**	22,4	200	
	20	0,77 799 **2EB/19,6**	1,08 1 130 **2EB/19,6**	1,53 1 590 **2EB/19,6**	2,15 2 240 **2EB/19,6**	3,04 3 160 **2EB/19,6**	4,28 4 450 **2EB/19,6**	6 6 280 **2EB/19,6**	7,9 7 780 **2EB/18,5**	8,5 8 850 **2EB/19,6**	11,2 10 970 **2EB/18,5**	20	180	
	16	0,95 1 080 **2EB/16,7**	1,3 1 480 **2EB/16,7**	1,78 2 030 **2EB/16,7**	2,44 2 770 **2EB/16,7**	3,33 3 800 **2EB/16,7**	4,7 5 360 **2EB/16,7**	6,6 7 550 **2EB/16,7**	8,1 9 240 **2EB/16,7**	9,6 10 970 **2EB/16,7**	11,9 13 590 **2EB/16,7**	16	140	
	14	0,68 805 **2EB/15,5**	0,96 1 140 **2EB/15,5**	1,35 1 600 **2EB/15,5**	1,9 2 260 **2EB/15,5**	2,68 3 180 **2EB/15,5**	3,78 4 490 **2EB/15,5**	5,3 6 330 **2EB/15,5**	7 7 850 **2EB/14,7**	7,5 8 920 **2EB/15,5**	9,9 11 060 **2EB/14,7**	14	125	
	12,5	1,13 1 260 **2EB/13,2**	1,31 1 480 **2EB/13,2**	1,79 2 030 **2EB/13,2**	2,46 2 770 **2EB/13,2**	3,36 3 800 **2EB/13,2**	4,74 5 350 **2EB/13,2**	6,7 7 550 **2EB/13,2**	8,2 9 240 **2EB/13,2**	12,8 14 370 **2EB/13,2**	12 13 580 **2EB/13,2**	12,5	112	
71 000	2240	812 **4EB/2265**	1 140 **4EB/2265**	–	–	–	–	–	–	–	–			
	2000	1 090 **4EB/1930**	1 250 **4EB/1930**	1 620 **4EB/2026**	2 280 **4EB/2026**	3 210 **4EB/2026**	–	–	–	–	–			



$n_{N2} \times L_h$	i_N	Gear reducer size P_{N2} kW M_{N2} N m ... / i **030A**	**042A**	**060A**	**085A**	**125A**	**180A**	**250A**	**355A**	**500A**	**710A**	i_N	n_1 min^{-1}	n_{N2}
90 000	160	18,5 20 580 **3EB/163**	22,9 23 730 **3EB/152**	37,9 39 780 **3EB/154**	51 53 580 **3EB/155**	78 84 550 **3EB/159**	–	–	–	–	–	160	1 400	**9**
	140	19,3 20 520 **3EB/139**	21,2 23 180 **3EB/143**	37,5 39 800 **3EB/139**	46,8 49 690 **3EB/139**	84 83 180 **3EB/129**	84 92 030 **3EB/143**	– 170 900 **3EB/143**	– 170 900 **3EB/143**	–	–	140	1 250	
	125	19,6 21 240 **3EB/127**	26,1 27 000 **3EB/122**	37,9 39 780 **3EB/123**	60 63 250 **3EB/124**	78 83 180 **3EB/125**	78 85 250 **3EB/128**	144 159 390 **3EB/129**	144 159 390 **3EB/129**	–	–	125	1 120	
	112	19,3 20 520 **3EB/111**	29 31 760 **3EB/115**	37,5 39 800 **3EB/111**	60 63 270 **3EB/111**	72 76 080 **3EB/111**	115 126 040 **3EB/115**	164 180 190 **3EB/115**	177 194 310 **3EB/115**	–	–	112	1 000	
	100	21,2 22 890 **3EB/102**	28,5 31 260 **3EB/104**	38,5 39 730 **3EB/97,1**	61 63 180 **3EB/97,8**	87 92 200 **3EB/100**	115 124 970 **3EB/103**	164 180 220 **3EB/104**	165 180 980 **3EB/104**	–	–	100	900	
	90	24,2 25 040 **3EB/86,6**	29,4 31 730 **3EB/90,5**	47,5 49 170 **3EB/86,6**	60 63 210 **3EB/87,7**	80 84 420 **3EB/88,6**	117 125 930 **3EB/90,3**	167 180 030 **3EB/90,5**	229 247 300 **3EB/90,5**	–	–	90	800	
	80	21,2 22 890 **3EB/80,2**	28,9 31 770 **3EB/81,6**	38,4 39 740 **3EB/77**	61 63 200 **3EB/77,5**	87 92 200 **3EB/79**	116 126 000 **3EB/80,9**	164 180 210 **3EB/81,6**	211 231 300 **3EB/81,6**	–	–	80	710	
	71	24,2 25 050 **3EB/68,3**	29,2 31 750 **3EB/71,7**	47,5 49 180 **3EB/68,3**	60 63 240 **3EB/69,5**	80 84 430 **3EB/69,8**	116 125 980 **3EB/71,6**	194 205 070 **3EB/69,8**	234 254 190 **3EB/71,7**	–	–	71	630	
	63	21,1 22 900 **3EB/63,6**	28,8 31 770 **3EB/64,7**	39,1 40 050 **3EB/60**	59 61 490 **3EB/61,1**	96 105 850 **3EB/64,4**	115 126 040 **3EB/64,2**	163 180 270 **3EB/64,7**	222 244 640 **3EB/64,7**	–	–	63	560	
	56	18,5 20 580 **3EB/58,2**	29,3 30 940 **3EB/55,3**	35,9 39 920 **3EB/58,2**	60 63 140 **3EB/54,8**	94 98 800 **3EB/55**	117 123 090 **3EB/54,9**	204 215 380 **3EB/55,3**	205 216 490 **3EB/55,3**	–	–	56	500	
	50	21,9 25 210 **3EB/54,1**	27,2 29 440 **3EB/51**	43,1 49 490 **3EB/54,1**	– 	98 105 760 **3EB/51**	109 115 740 **3EB/50**	166 180 060 **3EB/51**	190 205 950 **3EB/51**	–	–	50	450	
	45	18,7 20 570 **3EB/46,2**	– 	36,2 39 890 **3EB/46,2**	52 52 600 **3EB/42,7**	100 104 640 **3EB/43,6**	100 102 560 **3EB/42,8**	175 182 500 **3EB/43,6**	175 182 500 **3EB/43,6**	–	–	45	400	
	40	21,9 25 210 **3EB/42,7**	23 26 630 **3EB/43**	43,7 50 150 **3EB/42,7**	–	–	–	–	–	–	–	40	355	
	35,5	21,2 23 100 **3EB/36**	21,2 23 610 **3EB/36,8**	43,7 47 620 **3EB/36**	–	–	–	–	–	–	–	35,5	315	
	31,5	–	–	–	–	–	–	–	–	–	–	31,5	280	
	31,5	–	–	–	–	–	–	–	–	–	–	31,5	280	
	28	–	–	–	–	–	–	–	–	–	–	28	250	
	25	10,8 12 110 **2EB/26,2**	22,2 23 090 **2EB/24,4**	22,2 24 800 **2EB/26,2**	43,5 49 060 **2EB/26,5**	43,5 49 060 **2EB/26,5**	–	–	–	–	–	25	224	
	22,4	–	–	–	–	–	–	–	–	–	–	22,4	200	
	20	13,5 15 060 **2EB/21**	28,1 29 160 **2EB/19,6**	28,1 31 320 **2EB/21**	53 59 590 **2EB/21,2**	53 59 590 **2EB/21,2**	–	–	–	–	–	20	180	
	16	16 18 080 **2EB/16,6**	30,1 31 680 **2EB/15,4**	32 36 160 **2EB/16,6**	56 63 540 **2EB/16,7**	63 71 890 **2EB/16,7**	–	–	–	–	–	16	140	
	14	–	–	–	–	–	–	–	–	–	–	14	125	
	12,5	17,1 19 100 **2EB/13,1**	30,4 31 660 **2EB/12,2**	34,1 38 190 **2EB/13,1**	56 63 500 **2EB/13,2**	68 77 030 **2EB/13,2**	–	–	–	–	–	12,5	112	
71 000	2240	–	–	–	–	–	–	–	–	–	–			
	2000	–	–	–	–	–	–	–	–	–	–			



$n_{N2} \times L_h$	i_N	Gear reducer size P_{N2} kW M_{N2} N m ... / i 001A	002A	003A	004A	006A	009A	012A	015A	018A	021A	i_N	n_1 min^{-1}	n_{N2}
71 000	1800	813 **4EB/1812**	1 150 **4EB/1812**	2 050 **4EB/1726**	2 710 **4EB/1726**	3 820 **4EB/1726**	4 530 **4EB/1812**	6 390 **4EB/1812**	7 920 **4EB/1711**	9 010 **4EB/1812**	11 170 **4EB/1711**			
	1600	1 090 **4EB/1610**	1 500 **4EB/1610**	1 620 **4EB/1621**	2 280 **4EB/1649**	3 210 **4EB/1621**	5 390 **4EB/1544**	7 600 **4EB/1544**	9 440 **4EB/1544**	10 710 **4EB/1544**	10 710 **4EB/1544**			
	1400	1 090 **4EB/1392**	1 490 **4EB/1392**	2 050 **4EB/1405**	2 800 **4EB/1405**	3 840 **4EB/1405**	4 530 **4EB/1450**	6 390 **4EB/1450**	7 930 **4EB/1392**	9 010 **4EB/1450**	11 180 **4EB/1392**			
	1250	1 300 **4EB/1270**	1 500 **4EB/1288**	2 050 **4EB/1245**	2 790 **4EB/1197**	3 820 **4EB/1197**	5 410 **4EB/1256**	7 620 **4EB/1256**	9 450 **4EB/1256**	11 070 **4EB/1256**	13 720 **4EB/1256**			
	1120	1 290 **4EB/1097**	1 730 **4EB/1097**	2 460 **4EB/1107**	2 800 **4EB/1124**	3 840 **4EB/1124**	5 390 **4EB/1070**	7 600 **4EB/1070**	9 420 **4EB/1070**	11 040 **4EB/1070**	13 690 **4EB/1070**			
	1000	1 300 **4EB/1016**	1 500 **4EB/1004**	2 170 **4EB/981**	2 800 **4EB/998**	3 840 **4EB/1013**	5 980 **4EB/990**	8 430 **4EB/990**	11 890 **4EB/990**	11 080 **4EB/1005**	13 730 **4EB/1005**			
	900	1 310 **4EB/916**	1 740 **4EB/916**	2 460 **4EB/886**	3 610 **4EB/943**	4 640 **4EB/943**	5 400 **4EB/871**	7 620 **4EB/871**	9 440 **4EB/871**	11 070 **4EB/871**	13 710 **4EB/871**			
	800	1 300 **4EB/791**	1 730 **4EB/791**	2 470 **4EB/799**	3 580 **4EB/787**	4 900 **4EB/787**	7 190 **4EB/844**	9 950 **4EB/844**	12 030 **4EB/844**	14 250 **4EB/844**	13 760 **4EB/818**			
	710	1 310 **4EB/732**	1 810 **4EB/732**	2 480 **4EB/739**	3 560 **4EB/680**	4 870 **4EB/680**	7 080 **4EB/687**	9 810 **4EB/687**	11 960 **4EB/687**	14 210 **4EB/687**	17 610 **4EB/687**			
	630	1 300 **4EB/632**	1 800 **4EB/632**	2 470 **4EB/638**	3 570 **4EB/630**	4 890 **4EB/630**	7 030 **4EB/585**	9 730 **4EB/585**	11 910 **4EB/645**	11 910 **4EB/645**	17 550 **4EB/585**			
	560	1 290 **4EB/535**	1 790 **4EB/535**	2 450 **4EB/544**	3 560 **4EB/544**	4 870 **4EB/544**	7 070 **4EB/541**	9 790 **4EB/541**	11 950 **4EB/541**	15 060 **4EB/541**	17 610 **4EB/549**			
	500	1 300 **4EB/505**	1 800 **4EB/505**	2 460 **4EB/497**	3 570 **4EB/497**	4 890 **4EB/497**	5 410 **4EB/493**	7 620 **4EB/493**	9 450 **4EB/493**	11 070 **4EB/493**	13 720 **4EB/493**			
	450	1 300 **4EB/443**	1 730 **4EB/443**	2 480 **4EB/460**	3 600 **4EB/460**	4 920 **4EB/460**	7 150 **4EB/461**	9 900 **4EB/461**	12 000 **4EB/461**	15 240 **4EB/461**	17 690 **4EB/468**			
		–	–	1,74	2,53	3,75	5,4	7,4	9	10,7	10,7	400	2 800	**7,1**
	400	1 300 **4EB/404**	1 810 **4EB/404**	2 490 **4EB/418**	3 610 **4EB/418**	4 870 **4EB/381**	7 100 **4EB/389**	9 820 **4EB/389**	11 960 **4EB/389**	14 170 **4EB/389**	15 830 **4EB/433**			
		0,96	1,33	1,79	2,59	3,55	5,1	7,1	8,6	10,8	11,8	355	2 500	
	355	1 300 **4EB/354**	1 800 **4EB/354**	2 470 **4EB/362**	3 590 **4EB/362**	4 920 **4EB/362**	7 150 **4EB/364**	9 890 **4EB/364**	12 000 **4EB/364**	15 260 **4EB/369**	16 670 **4EB/369**			
		0,96	1,33	1,81	2,7	3,75	5,4	7,4	9	11	11	315	2 240	
	315	1 300 **4EB/319**	1 800 **4EB/319**	2 470 **4EB/319**	3 570 **4EB/310**	4 870 **4EB/305**	7 100 **4EB/311**	9 820 **4EB/311**	11 960 **4EB/311**	14 510 **4EB/311**	14 510 **4EB/311**			
		1	1,39	1,79	2,59	3,55	5,5	7,6	9,2	11	13	280	2 000	
	280	1 290 **4EB/270**	1 790 **4EB/270**	2 470 **4EB/290**	3 590 **4EB/290**	4 920 **4EB/290**	7 070 **4EB/271**	9 790 **4EB/271**	11 950 **4EB/271**	15 230 **4EB/291**	18 090 **4EB/291**			
		0,97	1,34	1,92	2,78	3,81	5,4	7,5	9,2	11,6	13,5	250	1 800	
	250	1 300 **4EB/253**	1 800 **4EB/253**	2 440 **4EB/240**	3 550 **4EB/240**	4 860 **4EB/240**	7 080 **4EB/245**	9 800 **4EB/245**	11 950 **4EB/245**	15 080 **4EB/245**	17 600 **4EB/245**			
		1,01	1,4	1,81	2,63	3,6	5,2	7,2	8,8	11,1	12,8	224	1 600	
	224	1 290 **4EB/214**	1 780 **4EB/214**	2 470 **4EB/229**	3 590 **4EB/229**	4 910 **4EB/229**	7 130 **4EB/229**	9 870 **4EB/229**	11 990 **4EB/229**	15 190 **4EB/229**	17 580 **4EB/229**			
		1	1,39	1,87	2,71	3,71	5,4	7,4	9	11,5	13,3	200	1 400	
	200	1 290 **4EB/189**	1 790 **4EB/189**	2 450 **4EB/193**	3 560 **4EB/193**	4 880 **4EB/193**	7 100 **4EB/194**	9 820 **4EB/194**	11 960 **4EB/194**	15 110 **4EB/193**	17 620 **4EB/194**			
		0,85	1,16	1,49	1,97	2,78	3,92	5,5	6,9	7,8	7,8	200	1 400	
	200	1 090 **3EB/189**	1 490 **3EB/189**	2 050 **3EB/202**	2 720 **3EB/202**	3 830 **3EB/202**	5 400 **3EB/202**	7 620 **3EB/202**	9 470 **3EB/202**	10 740 **3EB/202**	10 740 **3EB/202**			
		0,94	1,31	1,79	2,59	3,55	5,1	7,1	8,6	11	13	180	1 250	
	180	1 300 **4EB/181**	1 810 **4EB/181**	2 470 **4EB/181**	3 590 **4EB/181**	4 920 **4EB/181**	7 150 **4EB/182**	9 890 **4EB/182**	12 000 **4EB/182**	15 230 **4EB/182**	18 090 **4EB/182**			
		0,97	1,35	1,81	2,63	3,6	5,1	7,1	9,2	11,5	12,5	160	1 120	
	160	1 300 **4EB/157**	1 800 **4EB/157**	2 470 **4EB/160**	3 580 **4EB/160**	4 910 **4EB/160**	7 150 **4EB/163**	9 890 **4EB/163**	11 950 **4EB/153**	15 090 **4EB/153**	16 310 **4EB/153**			
		0,79	1,08	1,6	2	2,74	3,87	5,5	6,8	7,9	9,8	160	1 120	
	160	1 090 **3EB/163**	1 500 **3EB/163**	2 170 **3EB/159**	2 810 **3EB/164**	3 850 **3EB/164**	5 420 **3EB/164**	7 650 **3EB/164**	9 480 **3EB/164**	11 110 **3EB/164**	13 770 **3EB/164**			
		0,92	0,96	1,53	2,09	2,87	4,04	5,7	7,1	8,3	9,1	140	1 000	
	140	1 310 **3EB/149**	1 360 **3EB/149**	2 050 **3EB/140**	2 800 **3EB/140**	3 840 **3EB/140**	5 410 **3EB/140**	7 630 **3EB/140**	9 450 **3EB/140**	11 080 **3EB/140**	12 150 **3EB/140**			
		0,95	1,27	1,8	2,19	3,09	4,35	6,1	8,4	8	9,9	125	900	
	125	1 300 **3EB/129**	1 730 **3EB/129**	2 470 **3EB/130**	3 010 **3EB/130**	4 250 **3EB/130**	5 990 **3EB/130**	8 450 **3EB/130**	11 610 **3EB/130**	11 100 **3EB/132**	13 760 **3EB/132**			
		0,83	1,14	1,86	2,7	3,62	5,4	7,4	7,8	8,3	10,3	112	800	
	112	1 090 **3EB/110**	1 490 **3EB/110**	2 460 **3EB/110**	3 570 **3EB/110**	4 770 **3EB/110**	7 090 **3EB/110**	9 820 **3EB/110**	10 240 **3EB/110**	11 080 **3EB/112**	13 730 **3EB/112**			



$n_{N2} \times L_h$	i_N	Gear reducer size P_{N2} kW M_{N2} N m ... / i										i_N	n_1 min^{-1}	n_{N2}
		030A	**042A**	**060A**	**085A**	**125A**	**180A**	**250A**	**355A**	**500A**	**710A**			
71 000	1800	–	–	–	–	–	–	–	–	–	–			
	1600	20 780 **4EB/1531**	–	–	–	–	–	–	–	–	–			
	1400	–	–	–	–	–	–	–	–	–	–			
	1250	20 800 **4EB/1246**	–	40 200 **4EB/1176**	63 920 **4EB/1184**	85 450 **4EB/1213**	–	–	–	–	–			
	1120	20 750 **4EB/1061**	32 110 **4EB/1095**	40 240 **4EB/1061**	63 960 **4EB/1061**	–	127 410 **4EB/1093**	–	–	–	–			
	1000	23 160 **4EB/971**	32 140 **4EB/988**	40 280 **4EB/957**	64 040 **4EB/963**	85 520 **4EB/970**	127 490 **4EB/980**	–	–	–	–			
	900	20 790 **4EB/864**	32 170 **4EB/891**	40 320 **4EB/864**	64 080 **4EB/864**	85 940 **4EB/932**	127 670 **4EB/890**	179 310 **4EB/840**	257 050 **4EB/860**	329 700 **4EB/859**	485 250 **4EB/860**			
	800	25 530 **4EB/827**	35 280 **4EB/845**	40 470 **4EB/815**	75 350 **4EB/837**	84 080 **4EB/841**	127 730 **4EB/798**	166 500 **4EB/753**	257 290 **4EB/776**	306 150 **4EB/770**	485 700 **4EB/776**			
	710	25 380 **4EB/673**	35 080 **4EB/688**	34 930 **4EB/673**	64 360 **4EB/736**	75 990 **4EB/735**	127 370 **4EB/679**	181 950 **4EB/672**	257 470 **4EB/701**	302 260 **4EB/735**	550 630 **4EB/736**			
	630	23 200 **4EB/632**	32 160 **4EB/634**	40 460 **4EB/652**	75 330 **4EB/669**	70 780 **4EB/663**	150 200 **4EB/644**	153 110 **4EB/648**	281 980 **4EB/664**	279 630 **4EB/659**	522 790 **4EB/664**			
	560	25 480 **4EB/573**	30 100 **4EB/542**	49 830 **4EB/538**	74 920 **4EB/545**	93 790 **4EB/588**	142 170 **4EB/581**	182 070 **4EB/544**	257 470 **4EB/561**	374 290 **4EB/588**	489 030 **4EB/600**			
	500	25 560 **4EB/531**	32 190 **4EB/507**	40 450 **4EB/514**	64 330 **4EB/518**	95 450 **4EB/479**	150 320 **4EB/515**	208 680 **4EB/519**	238 710 **4EB/524**	374 690 **4EB/479**	538 970 **4EB/480**			
	450	25 500 **4EB/459**	38 580 **4EB/434**	50 070 **4EB/459**	75 290 **4EB/464**	89 280 **4EB/432**	150 480 **4EB/465**	193 880 **4EB/465**	308 440 **4EB/433**	374 310 **4EB/463**	504 130 **4EB/433**			
		17,7	23,4	34,7	–	–	–	–	–	–	–	400	2 800	**7,1**
	400	25 620 **4EB/424**	32 210 **4EB/404**	50 200 **4EB/424**	75 420 **4EB/424**	97 880 **4EB/378**	151 480 **4EB/401**	217 850 **4EB/409**	310 040 **4EB/419**	392 110 **4EB/378**	495 040 **4EB/410**			
		18,5	27,4	36,2	–	–	–	–	–	–	–	355	2 500	
	355	25 490 **4EB/362**	38 750 **4EB/370**	50 050 **4EB/362**	75 250 **4EB/366**	91 380 **4EB/341**	153 100 **4EB/362**	202 020 **4EB/367**	309 860 **4EB/370**	363 620 **4EB/339**	585 840 **4EB/341**			
		19,6	29,1	29,5	53	65	–	–	–	–	–	315	2 240	
	315	25 400 **4EB/305**	38 600 **4EB/311**	40 430 **4EB/321**	75 350 **4EB/335**	89 520 **4EB/323**	151 340 **4EB/317**	218 950 **4EB/324**	309 770 **4EB/330**	358 620 **4EB/323**	587 870 **4EB/324**			
		18,7	29,8	36,5	55	75	–	–	–	–	–	280	2 000	
	280	25 470 **4EB/285**	38 540 **4EB/271**	50 030 **4EB/287**	75 130 **4EB/285**	107 080 **4EB/299**	152 970 **4EB/286**	214 310 **4EB/291**	308 040 **4EB/269**	429 660 **4EB/299**	585 510 **4EB/271**			
		19,9	29	29	56	70	114	143	–	–	–	250	1 800	
	250	25 370 **4EB/240**	37 830 **4EB/246**	37 010 **4EB/240**	71 950 **4EB/243**	94 530 **4EB/256**	151 210 **4EB/251**	194 560 **4EB/256**	309 510 **4EB/262**	379 320 **4EB/256**	587 370 **4EB/256**			
		18,9	28,1	33,3	56	64	113	132	–	–	–	224	1 600	
	224	25 460 **4EB/226**	38 690 **4EB/231**	44 920 **4EB/226**	75 090 **4EB/226**	88 380 **4EB/231**	152 880 **4EB/226**	180 660 **4EB/229**	309 410 **4EB/231**	352 230 **4EB/230**	587 920 **4EB/231**			
		19,6	29,1	30,3	57	58	114	120	213	234	–	200	1 400	
	200	25 400 **4EB/190**	38 600 **4EB/195**	39 400 **4EB/190**	74 970 **4EB/193**	77 520 **4EB/195**	149 850 **4EB/193**	171 300 **4EB/209**	310 390 **4EB/213**	333 990 **4EB/209**	589 800 **4EB/213**			
		15,2										200	1 400	
	200	20 840 **3EB/200**	–	–	–	–	–	–	–	–	–			
		18,7	27,8	28	54	54	111	111	216	216	–	180	1 250	
	180	25 470 **4EB/178**	38 710 **4EB/182**	38 140 **4EB/178**	73 400 **4EB/178**	75 030 **4EB/182**	151 600 **4EB/179**	151 600 **4EB/179**	301 560 **4EB/182**	295 560 **4EB/179**	525 950 **4EB/182**			
		19,8	25,9	25,9	49,9	49,9	103					160	1 120	
	160	25 370 **4EB/150**	33 950 **4EB/153**	35 920 **4EB/162**	63 920 **4EB/150**	65 350 **4EB/153**	132 020 **4EB/150**	–	–	–	–			
		15	19,6	30,7	43,3	63						160	1 120	
	160	20 870 **3EB/163**	25 380 **3EB/152**	40 320 **3EB/154**	57 290 **3EB/155**	85 720 **3EB/159**	–	–	–	–	–			
		15,7	18,1	30,4	39,7	69	72	133	133			140	1 000	
	140	20 810 **3EB/139**	24 790 **3EB/143**	40 350 **3EB/139**	52 660 **3EB/139**	85 240 **3EB/129**	98 400 **3EB/143**	182 670 **3EB/143**	182 730 **3EB/143**	–	–			
		16,8	21,2	30,8	48,7	67	67	124	124			125	900	
	125	22 680 **3EB/127**	27 360 **3EB/122**	40 310 **3EB/123**	64 110 **3EB/124**	88 820 **3EB/125**	91 030 **3EB/128**	170 190 **3EB/129**	170 190 **3EB/129**	–	–			
		15,7	23,5	30,4	48,3	62	93	133	152			112	800	
	112	20 810 **3EB/111**	32 200 **3EB/115**	40 350 **3EB/111**	64 140 **3EB/111**	81 350 **3EB/111**	127 780 **3EB/115**	182 670 **3EB/115**	207 760 **3EB/115**	–	–			

3



$n_{N2} \times L_h$	i_N	Gear reducer size P_{N2} kW M_{N2} N m ... / i 001A	002A	003A	004A	006A	009A	012A	015A	018A	021A	i_N	n_1 min^{-1}	n_{N2}
71 000	100	0,94 1 300 **3EB/103**	1,31 1 810 **3EB/103**	1,77 2 480 **3EB/104**	2,16 3 020 **3EB/104**	3,05 4 250 **3EB/104**	4,3 6 000 **3EB/104**	6,1 8 460 **3EB/104**	8,5 11 920 **3EB/104**	8,5 11 920 **3EB/104**	9,9 13 760 **3EB/104**	100	710	**7,1**
	90	0,98 1 300 **3EB/86,8**	1,36 1 790 **3EB/86,8**	1,84 2 460 **3EB/88,4**	2,67 3 580 **3EB/88,4**	3,65 4 890 **3EB/88,4**	5,3 7 110 **3EB/88,4**	7,3 9 840 **3EB/88,4**	8,9 11 970 **3EB/88,4**	10,6 14 140 **3EB/88,4**	10,2 13 730 **3EB/88,4**	90	630	
	80	0,93 1 310 **3EB/82,1**	1,29 1 810 **3EB/82,1**	1,78 2 480 **3EB/81,8**	2,16 3 020 **3EB/81,8**	3,05 4 250 **3EB/81,8**	4,3 6 000 **3EB/81,8**	6,1 8 450 **3EB/81,8**	8,5 11 920 **3EB/81,8**	8,5 11 920 **3EB/81,8**	9,8 13 770 **3EB/82,2**	80	560	
	71	0,98 1 300 **3EB/69,5**	1,35 1 800 **3EB/69,5**	1,85 2 460 **3EB/69,7**	2,68 3 570 **3EB/69,7**	3,67 4 890 **3EB/69,7**	5,3 7 100 **3EB/69,7**	7,4 9 830 **3EB/69,7**	9 11 970 **3EB/69,7**	10,7 14 220 **3EB/69,7**	12,2 16 250 **3EB/69,7**	71	500	
	63	0,95 1 300 **3EB/64,8**	1,31 1 810 **3EB/64,8**	1,8 2 470 **3EB/64,8**	2,19 3 010 **3EB/64,8**	3,09 4 250 **3EB/64,8**	4,35 5 990 **3EB/64,8**	6,1 8 450 **3EB/64,8**	8,7 11 910 **3EB/64,8**	8,7 11 910 **3EB/64,8**	8,7 11 910 **3EB/64,8**	63	450	
	56	0,99 1 290 **3EB/54,8**	1,37 1 790 **3EB/54,8**	1,87 2 450 **3EB/54,9**	2,72 3 560 **3EB/54,9**	3,7 4 880 **3EB/55,2**	5,4 7 090 **3EB/54,9**	7,5 9 810 **3EB/54,9**	9,1 11 960 **3EB/55,2**	10,8 14 210 **3EB/55,2**	13 17 160 **3EB/55,2**	56	400	
	50	0,94 1 300 **3EB/51,3**	1,31 1 810 **3EB/51,3**	1,95 2 430 **3EB/46,3**	2,84 3 540 **3EB/46,3**	3,89 4 840 **3EB/46,3**	5,6 7 030 **3EB/46,3**	7,8 9 730 **3EB/46,3**	8,9 11 200 **3EB/46,6**	8,8 11 030 **3EB/46,6**	10,9 13 670 **3EB/46,6**	50	355	
	45	0,95 1 300 **3EB/45,4**	1,31 1 810 **3EB/45,4**	1,86 2 460 **3EB/43,6**	2,7 3 570 **3EB/43,6**	3,7 4 880 **3EB/43,6**	5,4 7 090 **3EB/43,6**	7,4 9 820 **3EB/43,6**	9,1 11 960 **3EB/43,6**	11 14 530 **3EB/43,6**	11 14 530 **3EB/43,6**	45	315	
	40	0,89 1 320 **3EB/43,4**	1,23 1 830 **3EB/43,4**	1,77 2 360 **3EB/39**	2,52 3 350 **3EB/39**	3,11 4 130 **3EB/39**	5 6 700 **3EB/39**	7,1 9 500 **3EB/39**	7,6 10 170 **3EB/39**	7,6 10 170 **3EB/39**	7,6 10 170 **3EB/39**	40	280	
	35,5	0,95 1 300 **3EB/36**	1,31 1 810 **3EB/36**	1,77 2 480 **3EB/36,7**	2,57 3 600 **3EB/36,7**	3,5 4 900 **3EB/36,7**	5,1 7 160 **3EB/36,7**	7,1 9 910 **3EB/36,7**	8,6 12 010 **3EB/36,7**	8,9 12 430 **3EB/36,7**	8,9 12 430 **3EB/36,7**	35,5	250	
	31,5	0,91 1 180 **3EB/30,3**	1,31 1 700 **3EB/30,3**	1,79 2 360 **3EB/30,9**	2,54 3 350 **3EB/30,9**	3,13 4 130 **3EB/30,9**	5,1 6 700 **3EB/30,9**	7,2 9 500 **3EB/30,9**	7,9 10 480 **3EB/30,9**	7,9 10 480 **3EB/30,9**	– 	31,5	224	
	31,5	0,61 811 **2EB/31,1**	0,86 1 140 **2EB/31,1**	1,22 1 610 **2EB/31,1**	1,72 2 270 **2EB/31,1**	2,42 3 200 **2EB/31,1**	3,41 4 520 **2EB/31,1**	4,81 6 370 **2EB/31,1**	5,6 6 940 **2EB/29,3**	6,8 8 980 **2EB/31,1**	8,9 11 140 **2EB/29,3**	31,5	224	
	28	0,86 1 090 **2EB/26,5**	0,99 1 250 **2EB/26,5**	1,61 2 040 **2EB/26,5**	2,21 2 790 **2EB/26,5**	2,5 3 160 **2EB/26,5**	4,26 5 390 **2EB/26,5**	4,96 6 270 **2EB/26,5**	4,96 6 270 **2EB/26,5**	8,7 11 040 **2EB/26,5**	9,8 12 370 **2EB/26,5**	28	200	
	25	0,61 810 **2EB/24,9**	0,87 1 140 **2EB/24,9**	1,22 1 610 **2EB/24,9**	1,72 2 270 **2EB/24,9**	2,43 3 200 **2EB/24,9**	3,42 4 520 **2EB/24,9**	4,83 6 370 **2EB/24,9**	6,3 7 900 **2EB/23,5**	6,8 8 980 **2EB/24,9**	8,9 11 140 **2EB/23,5**	25	180	
	22,4	0,86 1 090 **2EB/21,2**	1,18 1 490 **2EB/21,2**	1,61 2 040 **2EB/21,2**	2,21 2 790 **2EB/21,2**	3,02 3 820 **2EB/21,2**	4,26 5 390 **2EB/21,2**	6 7 600 **2EB/21,2**	6,3 7 960 **2EB/21,2**	8,7 11 040 **2EB/21,2**	10,8 13 680 **2EB/21,2**	22,4	160	
	20	0,61 811 **2EB/19,6**	0,86 1 140 **2EB/19,6**	1,21 1 610 **2EB/19,6**	1,7 2 270 **2EB/19,6**	2,4 3 210 **2EB/19,6**	3,38 4 520 **2EB/19,6**	4,77 6 370 **2EB/19,6**	6,3 7 900 **2EB/18,5**	6,7 8 990 **2EB/19,6**	8,8 11 150 **2EB/18,5**	20	140	
	16	0,77 1 100 **2EB/16,7**	1,05 1 500 **2EB/16,7**	1,44 2 050 **2EB/16,7**	1,98 2 810 **2EB/16,7**	2,7 3 850 **2EB/16,7**	3,81 5 430 **2EB/16,7**	5,4 7 650 **2EB/16,7**	6,5 9 240 **2EB/16,7**	7,8 11 120 **2EB/16,7**	9,7 13 780 **2EB/16,7**	16	112	
56 000	2240	824 **4EB/2265**	1 160 **4EB/2265**	–	–	–	–	–	–	–	–			
	2000	1 120 **4EB/1930**	1 260 **4EB/1930**	1 640 **4EB/2026**	2 310 **4EB/2026**	3 260 **4EB/2026**	–	–	–	–	–			
	1800	824 **4EB/1812**	1 160 **4EB/1812**	2 090 **4EB/1726**	2 750 **4EB/1726**	3 870 **4EB/1726**	4 590 **4EB/1812**	6 480 **4EB/1812**	8 030 **4EB/1711**	9 130 **4EB/1812**	11 320 **4EB/1711**			
	1600	1 120 **4EB/1610**	1 540 **4EB/1610**	1 640 **4EB/1621**	2 310 **4EB/1649**	3 260 **4EB/1621**	5 460 **4EB/1544**	7 700 **4EB/1544**	9 570 **4EB/1544**	10 860 **4EB/1544**	10 860 **4EB/1544**			
	1400	1 120 **4EB/1392**	1 530 **4EB/1392**	2 100 **4EB/1405**	2 870 **4EB/1405**	3 930 **4EB/1405**	4 590 **4EB/1450**	6 480 **4EB/1450**	8 040 **4EB/1392**	9 130 **4EB/1450**	11 340 **4EB/1392**			
	1250	1 350 **4EB/1270**	1 540 **4EB/1288**	2 100 **4EB/1245**	2 860 **4EB/1197**	3 910 **4EB/1197**	5 550 **4EB/1256**	7 830 **4EB/1256**	9 590 **4EB/1256**	11 370 **4EB/1256**	13 920 **4EB/1256**			
	1120	1 340 **4EB/1097**	1 750 **4EB/1097**	2 550 **4EB/1107**	2 880 **4EB/1124**	3 940 **4EB/1124**	5 520 **4EB/1070**	7 780 **4EB/1070**	9 560 **4EB/1070**	11 300 **4EB/1070**	13 890 **4EB/1070**			
	1000	1 350 **4EB/1016**	1 540 **4EB/1004**	2 200 **4EB/981**	2 880 **4EB/998**	3 950 **4EB/1013**	6 070 **4EB/990**	8 550 **4EB/990**	12 060 **4EB/990**	11 400 **4EB/1005**	13 940 **4EB/1005**			
	900	1 350 **4EB/916**	1 760 **4EB/916**	2 550 **4EB/886**	3 740 **4EB/943**	4 710 **4EB/943**	5 540 **4EB/871**	7 810 **4EB/871**	9 580 **4EB/871**	11 340 **4EB/871**	13 910 **4EB/871**			



$n_{N2} \times L_h$	i_N	Gear reducer size P_{N2} kW M_{N2} N m ... / i **030A**	**042A**	**060A**	**085A**	**125A**	**180A**	**250A**	**355A**	**500A**	**710A**	i_N	n_1 min^{-1}	n_{N2}
71 000	100	17 23 230 **3EB/102**	23 32 100 **3EB/104**	30,9 40 310 **3EB/97,1**	48,7 64 100 **3EB/97,8**	69 93 560 **3EB/100**	93 127 850 **3EB/103**	131 182 860 **3EB/104**	140 194 320 **3EB/104**	–	–	100	710	**7,1**
	90	19,4 25 410 **3EB/86,6**	23,5 32 200 **3EB/90,5**	38 49 900 **3EB/86,6**	48,3 64 140 **3EB/87,7**	64 85 670 **3EB/88,6**	93 127 790 **3EB/90,3**	133 182 690 **3EB/90,5**	188 257 840 **3EB/90,5**	–	–	90	630	
	80	17 23 230 **3EB/80,2**	23,2 32 230 **3EB/81,6**	30,7 40 320 **3EB/77**	48,5 64 120 **3EB/77,5**	69 93 550 **3EB/79**	93 127 850 **3EB/80,9**	131 182 850 **3EB/81,6**	178 248 370 **3EB/81,6**	–	–	80	560	
	71	19,5 25 400 **3EB/68,3**	23,5 32 200 **3EB/71,7**	38,2 49 880 **3EB/68,3**	48,3 64 140 **3EB/69,5**	64 85 630 **3EB/69,8**	93 127 780 **3EB/71,6**	164 218 470 **3EB/69,8**	188 257 820 **3EB/71,7**	–	–	71	500	
	63	17,2 23 210 **3EB/63,6**	23,5 32 200 **3EB/64,7**	31,9 40 590 **3EB/60**	48 62 320 **3EB/61,1**	79 107 280 **3EB/64,4**	94 127 740 **3EB/64,2**	133 182 700 **3EB/64,7**	188 257 870 **3EB/64,7**	–	–	63	450	
	56	15 20 870 **3EB/58,2**	25 33 090 **3EB/55,3**	29,1 40 470 **3EB/58,2**	52 67 510 **3EB/54,8**	80 105 640 **3EB/55**	100 131 620 **3EB/54,9**	165 218 350 **3EB/55,3**	175 231 480 **3EB/55,3**	–	–	56	400	
	50	17,6 25 640 **3EB/54,1**	23 31 610 **3EB/51**	34,5 50 220 **3EB/54,1**	–	78 107 310 **3EB/51**	92 124 270 **3EB/50**	133 182 690 **3EB/51**	161 221 140 **3EB/51**	–	–	50	355	
	45	14,9 20 870 **3EB/46,2**	–	28,9 40 480 **3EB/46,2**	43,7 56 510 **3EB/42,7**	81 107 070 **3EB/43,6**	85 110 180 **3EB/42,8**	148 196 060 **3EB/43,6**	148 196 060 **3EB/43,6**	–	–	45	315	
	40	17,6 25 640 **3EB/42,7**	19,5 28 600 **3EB/43**	35 51 010 **3EB/42,7**	–	–	–	–	–	–	–	40	280	
	35,5	17,7 24 370 **3EB/36**	17,7 24 910 **3EB/36,8**	36,9 50 700 **3EB/36**	–	–	–	–	–	–	–	35,5	250	
	31,5	–	–	–	–	–	–	–	–	–	–	31,5	224	
	31,5	–	–	–	–	–	–	–	–	–	–	31,5	224	
	28	–	–	–	–	–	–	–	–	–	–	28	200	
	25	8,9 12 370 **2EB/26,2**	17,8 23 090 **2EB/24,4**	17,8 24 800 **2EB/26,2**	35,7 50 070 **2EB/26,5**	35,7 50 070 **2EB/26,5**	–	–	–	–	–	25	180	
	22,4	–	–	–	–	–	–	–	–	–	–	22,4	160	
	20	10,8 15 490 **2EB/21**	21,9 29 160 **2EB/19,6**	21,9 31 320 **2EB/21**	42,4 61 280 **2EB/21,2**	42,4 61 280 **2EB/21,2**	–	–	–	–	–	20	140	
	16	12,8 18 080 **2EB/16,6**	24,4 32 120 **2EB/15,4**	25,6 36 160 **2EB/16,6**	45,2 64 420 **2EB/16,7**	50 71 890 **2EB/16,7**	–	–	–	–	–	16	112	
56 000	2240	–	–	–	–	–	–	–	–	–	–			
	2000	–	–	–	–	–	–	–	–	–	–			
	1800	–	–	–	–	–	–	–	–	–	–			
	1600	21 070 **4EB/1531**	–	–	–	–	–	–	–	–	–			
	1400	–	–	–	–	–	–	–	–	–	–			
	1250	21 110 **4EB/1246**	–	40 790 **4EB/1176**	64 860 **4EB/1184**	86 700 **4EB/1213**	–	–	–	–	–			
	1120	21 050 **4EB/1061**	32 580 **4EB/1095**	40 830 **4EB/1061**	64 900 **4EB/1061**	–	129 290 **4EB/1093**	–	–	–	–			
	1000	23 500 **4EB/971**	32 610 **4EB/988**	40 870 **4EB/957**	64 980 **4EB/963**	86 780 **4EB/970**	129 360 **4EB/980**	–	–	–	–			
	900	21 090 **4EB/864**	32 630 **4EB/891**	40 890 **4EB/864**	65 000 **4EB/864**	87 160 **4EB/932**	129 490 **4EB/890**	184 450 **4EB/840**	260 720 **4EB/860**	353 370 **4EB/859**	492 180 **4EB/860**			



$n_{N2} \times L_h$	i_N	Gear reducer size P_{N2} kW M_{N2} N m ... / i 001A	002A	003A	004A	006A	009A	012A	015A	018A	021A	i_N	n_1 min^{-1}	n_{N2}
56 000	800	1 340 **4EB/791**	1 760 **4EB/791**	2 550 **4EB/799**	3 700 **4EB/787**	5 060 **4EB/787**	7 430 **4EB/844**	10 240 **4EB/844**	12 420 **4EB/844**	14 440 **4EB/844**	13 950 **4EB/818**			
	710	1 350 **4EB/732**	1 870 **4EB/732**	2 570 **4EB/739**	3 680 **4EB/680**	5 040 **4EB/680**	7 330 **4EB/687**	10 150 **4EB/687**	12 250 **4EB/687**	14 400 **4EB/687**	17 850 **4EB/687**			
	630	1 350 **4EB/632**	1 860 **4EB/632**	2 560 **4EB/638**	3 700 **4EB/630**	5 070 **4EB/630**	7 280 **4EB/585**	10 080 **4EB/585**	12 080 **4EB/645**	12 080 **4EB/645**	17 810 **4EB/585**			
	560	1 340 **4EB/535**	1 850 **4EB/535**	2 540 **4EB/544**	3 690 **4EB/544**	5 050 **4EB/544**	7 330 **4EB/541**	10 150 **4EB/541**	12 250 **4EB/541**	15 620 **4EB/541**	17 870 **4EB/549**			
		0,78	1,08	1,51	2,19	2,99	3,3	4,65	5,7	6,8	8,3	500	2 800	**5,6**
	500	1 350 **4EB/505**	1 870 **4EB/505**	2 550 **4EB/497**	3 700 **4EB/497**	5 070 **4EB/497**	5 550 **4EB/493**	7 820 **4EB/493**	9 580 **4EB/493**	11 360 **4EB/493**	13 920 **4EB/493**			
		0,79	1,04	1,46	2,12	2,9	4,21	5,8	7	9	10	450	2 500	
	450	1 350 **4EB/443**	1 760 **4EB/443**	2 560 **4EB/460**	3 720 **4EB/460**	5 100 **4EB/460**	7 410 **4EB/461**	10 260 **4EB/461**	12 390 **4EB/461**	15 780 **4EB/461**	17 950 **4EB/468**			
		0,78	1,08	1,44	2,09	3,1	4,43	6,1	7,4	8,8	8,7	400	2 240	
	400	1 350 **4EB/404**	1 870 **4EB/404**	2 570 **4EB/418**	3 730 **4EB/418**	5 040 **4EB/381**	7 340 **4EB/389**	10 160 **4EB/389**	12 270 **4EB/389**	14 530 **4EB/389**	16 050 **4EB/433**			
		0,8	1,1	1,48	2,15	2,94	4,26	5,9	7,1	9	10,1	355	2 000	
	355	1 350 **4EB/354**	1 860 **4EB/354**	2 560 **4EB/362**	3 720 **4EB/362**	5 090 **4EB/362**	7 390 **4EB/364**	10 230 **4EB/364**	12 360 **4EB/364**	15 780 **4EB/369**	17 820 **4EB/369**			
		0,8	1,1	1,51	2,24	3,11	4,45	6,2	7,4	9,4	9,4	315	1 800	
	315	1 350 **4EB/319**	1 860 **4EB/319**	2 550 **4EB/319**	3 690 **4EB/310**	5 040 **4EB/305**	7 340 **4EB/311**	10 160 **4EB/311**	12 260 **4EB/311**	15 500 **4EB/311**	15 500 **4EB/311**			
		0,83	1,15	1,48	2,15	2,94	4,53	6,3	7,6	9,1	10,7	280	1 600	
	280	1 330 **4EB/270**	1 850 **4EB/270**	2 560 **4EB/290**	3 720 **4EB/290**	5 090 **4EB/290**	7 310 **4EB/271**	10 120 **4EB/271**	12 230 **4EB/271**	15 750 **4EB/291**	18 640 **4EB/291**			
		0,78	1,08	1,55	2,25	3,08	4,4	6,1	7,3	9,4	10,7	250	1 400	
	250	1 350 **4EB/253**	1 870 **4EB/253**	2 540 **4EB/240**	3 690 **4EB/240**	5 050 **4EB/240**	7 350 **4EB/245**	10 180 **4EB/245**	12 290 **4EB/245**	15 660 **4EB/245**	17 870 **4EB/245**			
		0,82	1,14	1,47	2,13	2,92	4,22	5,8	7,1	9	10,7	224	1 250	
	224	1 340 **4EB/214**	1 850 **4EB/214**	2 560 **4EB/229**	3 720 **4EB/229**	5 090 **4EB/229**	7 400 **4EB/229**	10 250 **4EB/229**	12 380 **4EB/229**	15 770 **4EB/229**	18 660 **4EB/229**			
		0,83	1,15	1,55	2,24	3,07	4,43	6,1	7,4	9,5	10,8	200	1 120	
	200	1 340 **4EB/189**	1 850 **4EB/189**	2 540 **4EB/193**	3 690 **4EB/193**	5 050 **4EB/193**	7 340 **4EB/194**	10 160 **4EB/194**	12 270 **4EB/194**	15 630 **4EB/193**	17 860 **4EB/194**			
		0,69	0,95	1,22	1,6	2,25	3,18	4,48	5,6	6,3	6,3	200	1 120	
	200	1 110 **3EB/189**	1 520 **3EB/189**	2 110 **3EB/202**	2 760 **3EB/202**	3 890 **3EB/202**	5 480 **3EB/202**	7 720 **3EB/202**	9 600 **3EB/202**	10 890 **3EB/202**	10 890 **3EB/202**			
		0,78	1,08	1,48	2,15	2,94	4,26	5,9	7,1	9,1	10,7	180	1 000	
	180	1 350 **4EB/181**	1 870 **4EB/181**	2 560 **4EB/181**	3 720 **4EB/181**	5 090 **4EB/181**	7 390 **4EB/182**	10 230 **4EB/182**	12 360 **4EB/182**	15 750 **4EB/182**	18 640 **4EB/182**			
		0,81	1,12	1,5	2,19	2,99	4,27	5,9	7,5	9,6	10,7	160	900	
	160	1 340 **4EB/157**	1 860 **4EB/157**	2 550 **4EB/160**	3 700 **4EB/160**	5 070 **4EB/160**	7 390 **4EB/163**	10 230 **4EB/163**	12 240 **4EB/153**	15 590 **4EB/153**	17 420 **4EB/153**			
		0,65	0,89	1,3	1,66	2,27	3,2	4,51	5,5	6,5	8	160	900	
	160	1 130 **3EB/163**	1 540 **3EB/163**	2 200 **3EB/159**	2 890 **3EB/164**	3 960 **3EB/164**	5 580 **3EB/164**	7 870 **3EB/164**	9 610 **3EB/164**	11 430 **3EB/164**	13 950 **3EB/164**			
		0,76	0,78	1,25	1,72	2,35	3,31	4,67	5,7	6,8	7,8	140	800	
	140	1 350 **3EB/149**	1 380 **3EB/149**	2 100 **3EB/140**	2 870 **3EB/140**	3 930 **3EB/140**	5 550 **3EB/140**	7 820 **3EB/140**	9 580 **3EB/140**	11 350 **3EB/140**	12 990 **3EB/140**			
		0,78	1,02	1,47	1,75	2,47	3,48	4,91	6,9	6,5	7,9	125	710	
	125	1 350 **3EB/129**	1 760 **3EB/129**	2 560 **3EB/130**	3 060 **3EB/130**	4 310 **3EB/130**	6 080 **3EB/130**	8 570 **3EB/130**	12 090 **3EB/130**	11 450 **3EB/132**	13 960 **3EB/132**			
		0,67	0,92	1,52	2,21	2,93	4,39	6,1	6,6	6,7	8,2	112	630	
	112	1 120 **3EB/110**	1 530 **3EB/110**	2 550 **3EB/110**	3 700 **3EB/110**	4 900 **3EB/110**	7 350 **3EB/110**	10 180 **3EB/110**	11 010 **3EB/110**	11 380 **3EB/112**	13 930 **3EB/112**			
		0,77	1,07	1,45	1,73	2,44	3,44	4,85	6,8	6,8	7,9	100	560	
	100	1 350 **3EB/103**	1 870 **3EB/103**	2 570 **3EB/104**	3 060 **3EB/104**	4 320 **3EB/104**	6 080 **3EB/104**	8 580 **3EB/104**	12 100 **3EB/104**	12 100 **3EB/104**	13 960 **3EB/104**			
		0,81	1,12	1,51	2,19	3	4,36	6	7,3	8,5	8,2	90	500	
	90	1 340 **3EB/86,8**	1 860 **3EB/86,8**	2 550 **3EB/88,4**	3 700 **3EB/88,4**	5 070 **3EB/88,4**	7 360 **3EB/88,4**	10 190 **3EB/88,4**	12 310 **3EB/88,4**	14 430 **3EB/88,4**	13 920 **3EB/88,4**			
		0,78	1,07	1,47	1,76	2,48	3,5	4,94	7	7	8	80	450	
	80	1 350 **3EB/82,1**	1 870 **3EB/82,1**	2 560 **3EB/81,8**	3 060 **3EB/81,8**	4 310 **3EB/81,8**	6 080 **3EB/81,8**	8 570 **3EB/81,8**	12 080 **3EB/81,8**	12 080 **3EB/81,8**	13 950 **3EB/82,2**			
		0,81	1,12	1,53	2,22	3,04	4,41	6,1	7,4	8,7	10,4	71	400	
	71	1 340 **3EB/69,5**	1 860 **3EB/69,5**	2 540 **3EB/69,7**	3 690 **3EB/69,7**	5 060 **3EB/69,7**	7 340 **3EB/69,7**	10 170 **3EB/69,7**	12 280 **3EB/69,7**	14 420 **3EB/69,7**	17 380 **3EB/69,7**			
		0,78	1,07	1,47	1,75	2,47	3,48	4,91	6,9	6,9	6,9	63	355	
	63	1 350 **3EB/64,8**	1 870 **3EB/64,8**	2 560 **3EB/64,8**	3 060 **3EB/64,8**	4 310 **3EB/64,8**	6 080 **3EB/64,8**	8 570 **3EB/64,8**	12 090 **3EB/64,8**	12 090 **3EB/64,8**	12 090 **3EB/64,8**			



$n_{N2} \times L_h$	i_N	Gear reducer size P_{N2} kW M_{N2} N m ... / i **030A**	**042A**	**060A**	**085A**	**125A**	**180A**	**250A**	**355A**	**500A**	**710A**	i_N	n_1 min^{-1}	n_{N2}
56 000	800	26 370 **4EB/827**	35 750 **4EB/845**	41 010 **4EB/815**	77 750 **4EB/837**	87 180 **4EB/841**	129 460 **4EB/798**	177 790 **4EB/753**	260 770 **4EB/776**	326 910 **4EB/770**	492 260 **4EB/776**			
	710	26 020 **4EB/673**	35 560 **4EB/688**	37 350 **4EB/673**	65 250 **4EB/736**	81 260 **4EB/735**	129 120 **4EB/679**	184 450 **4EB/672**	261 020 **4EB/701**	323 190 **4EB/735**	558 220 **4EB/736**			
	630	23 540 **4EB/632**	32 640 **4EB/634**	41 050 **4EB/652**	77 910 **4EB/669**	76 000 **4EB/663**	152 400 **4EB/644**	164 400 **4EB/648**	302 770 **4EB/664**	300 250 **4EB/659**	558 790 **4EB/664**			
	560	26 330 **4EB/573**	32 340 **4EB/542**	50 570 **4EB/538**	76 900 **4EB/545**	95 170 **4EB/588**	152 550 **4EB/581**	184 760 **4EB/544**	261 270 **4EB/561**	379 810 **4EB/588**	525 360 **4EB/600**			
		–	18,9	23,4	–	–	–	–	–	–	–	500	2 800	**5,6**
	500	26 500 **4EB/531**	32 660 **4EB/507**	41 050 **4EB/514**	65 270 **4EB/518**	102 500 **4EB/479**	152 530 **4EB/515**	224 080 **4EB/519**	256 320 **4EB/524**	402 340 **4EB/479**	578 750 **4EB/480**			
		15	23,9	29	–	–	–	–	–	–	–	450	2 500	
	450	26 370 **4EB/459**	39 580 **4EB/434**	50 790 **4EB/459**	77 730 **4EB/464**	95 690 **4EB/432**	152 630 **4EB/465**	207 800 **4EB/465**	316 390 **4EB/433**	379 660 **4EB/463**	540 320 **4EB/433**			
		14,6	19	28,1	43,1	65	–	–	–	–	–	400	2 240	
	400	26 500 **4EB/424**	32 650 **4EB/404**	50 890 **4EB/424**	77 970 **4EB/424**	104 660 **4EB/378**	153 560 **4EB/401**	225 680 **4EB/409**	320 100 **4EB/419**	419 260 **4EB/378**	529 320 **4EB/410**			
		15,2	22,6	29,4	44,4	60	–	–	–	–	–	355	2 000	
	355	26 310 **4EB/362**	39 960 **4EB/370**	50 740 **4EB/362**	77 560 **4EB/366**	97 710 **4EB/341**	157 610 **4EB/362**	216 010 **4EB/367**	319 610 **4EB/370**	388 790 **4EB/339**	599 880 **4EB/341**			
		16,1	23,9	24	43,8	56	91	131	–	–	–	315	1 800	
	315	26 050 **4EB/305**	39 570 **4EB/311**	40 980 **4EB/321**	77 750 **4EB/335**	95 590 **4EB/323**	153 380 **4EB/317**	225 220 **4EB/324**	319 180 **4EB/330**	382 940 **4EB/323**	604 600 **4EB/324**			
		15,4	24,4	29,6	45,4	62	92	130	–	–	–	280	1 600	
	280	26 250 **4EB/285**	39 440 **4EB/271**	50 720 **4EB/287**	77 250 **4EB/285**	111 100 **4EB/299**	157 270 **4EB/286**	225 500 **4EB/291**	315 000 **4EB/269**	449 690 **4EB/299**	599 050 **4EB/271**			
		15,9	23,7	24,4	46,4	58	90	120	179	234	–	250	1 400	
	250	26 100 **4EB/240**	39 650 **4EB/246**	39 910 **4EB/240**	76 950 **4EB/243**	101 940 **4EB/256**	153 560 **4EB/251**	209 790 **4EB/256**	320 100 **4EB/262**	409 030 **4EB/256**	606 340 **4EB/256**			
		15,2	22,6	28	44,8	54	91	111	181	216	–	224	1 250	
	224	26 310 **4EB/226**	39 960 **4EB/231**	48 380 **4EB/226**	77 420 **4EB/226**	95 170 **4EB/231**	157 610 **4EB/226**	194 550 **4EB/229**	319 610 **4EB/231**	379 310 **4EB/230**	607 320 **4EB/231**			
		16,1	23,9	25,9	46,8	49,9	92	103	176	200	335	200	1 120	
	200	26 060 **4EB/190**	39 590 **4EB/195**	42 130 **4EB/190**	76 840 **4EB/193**	82 880 **4EB/195**	151 920 **4EB/193**	183 160 **4EB/209**	320 990 **4EB/213**	357 110 **4EB/209**	609 920 **4EB/213**			
		12,4										200	1 120	
	200	21 130 **3EB/200**	–	–	–	–	–	–	–	–	–			
		15,4	22,9	24	45,4	46,1	92	95	183	185	323	180	1 000	
	180	26 250 **4EB/178**	39 870 **4EB/182**	40 780 **4EB/178**	77 250 **4EB/178**	80 230 **4EB/182**	157 260 **4EB/179**	162 090 **4EB/179**	318 910 **4EB/182**	316 030 **4EB/179**	562 370 **4EB/182**			
		16,3	22,3	22,3	42,8	42,8	88					160	900	
	160	25 990 **4EB/150**	36 260 **4EB/153**	38 360 **4EB/162**	68 260 **4EB/150**	69 780 **4EB/153**	140 980 **4EB/150**	–	–	–	–			
		12,2	16,8	25	36,1	52						160	900	
	160	21 150 **3EB/163**	27 100 **3EB/152**	40 870 **3EB/154**	59 440 **3EB/155**	86 870 **3EB/159**	–	–	–	–	–			
		12,7	15,5	24,7	32,5	56	62	108	114			140	800	
	140	21 090 **3EB/139**	26 500 **3EB/143**	40 910 **3EB/139**	53 980 **3EB/139**	86 410 **3EB/129**	105 210 **3EB/143**	185 190 **3EB/143**	195 380 **3EB/143**	–	–			
		13,8	17	24,7	39	56	57	105	105			125	710	
	125	23 550 **3EB/127**	27 760 **3EB/122**	40 900 **3EB/123**	65 050 **3EB/124**	94 850 **3EB/125**	97 750 **3EB/128**	182 740 **3EB/129**	182 740 **3EB/129**	–	–			
		12,5	18,8	24,3	38,6	52	75	107	128			112	630	
	112	21 110 **3EB/111**	32 670 **3EB/115**	40 950 **3EB/111**	65 090 **3EB/111**	86 850 **3EB/111**	129 660 **3EB/115**	185 370 **3EB/115**	223 200 **3EB/115**	–	–			
		13,6	18,5	24,7	39	56	74	105	118			100	560	
	100	23 570 **3EB/102**	32 700 **3EB/104**	40 900 **3EB/97,1**	65 040 **3EB/97,8**	94 930 **3EB/100**	129 730 **3EB/103**	185 540 **3EB/104**	208 660 **3EB/104**	–	–			
		15,8	18,9	30,6	38,9	51	75	107	151			90	500	
	90	26 140 **3EB/86,6**	32 660 **3EB/90,5**	50 610 **3EB/86,6**	65 060 **3EB/87,7**	86 890 **3EB/88,6**	129 610 **3EB/90,3**	185 290 **3EB/90,5**	261 520 **3EB/90,5**	–	–			
		13,8	18,9	25	39,5	57	75	107	151			80	450	
	80	23 540 **3EB/80,2**	32 670 **3EB/81,6**	40 870 **3EB/77**	64 990 **3EB/77,5**	94 820 **3EB/79**	129 580 **3EB/80,9**	185 320 **3EB/81,6**	261 570 **3EB/81,6**	–	–			
		16	19,1	31	39,2	52	76	134	153			71	400	
	71	26 080 **3EB/68,3**	32 640 **3EB/71,7**	50 570 **3EB/68,3**	65 020 **3EB/69,5**	86 820 **3EB/69,8**	129 540 **3EB/71,6**	224 160 **3EB/69,8**	261 380 **3EB/71,7**	–	–			
		13,8	18,8	25,5	38,5	64	75	106	150			63	355	
	63	23 550 **3EB/63,6**	32 680 **3EB/64,7**	41 180 **3EB/60**	63 230 **3EB/61,1**	110 570 **3EB/64,4**	129 620 **3EB/64,2**	185 380 **3EB/64,7**	261 640 **3EB/64,7**	–	–			



$n_{N2} \times L_h$	i_N	Gear reducer size P_{N2} kW M_{N2} N m ... / i 001A	002A	003A	004A	006A	009A	012A	015A	018A	021A	i_N	n_1 min^{-1}	n_{N2}
56 000	56	0,81 1 340 **3EB/54,8**	1,12 1 860 **3EB/54,8**	1,53 2 540 **3EB/54,9**	2,22 3 700 **3EB/54,9**	3,02 5 060 **3EB/55,2**	4,41 7 350 **3EB/54,9**	6,1 10 170 **3EB/54,9**	7,3 12 290 **3EB/55,2**	8,6 14 420 **3EB/55,2**	10,7 17 880 **3EB/55,2**	56	315	**5,6**
	50	0,77 1 350 **3EB/51,3**	1,07 1 870 **3EB/51,3**	1,6 2 520 **3EB/46,3**	2,32 3 670 **3EB/46,3**	3,11 4 900 **3EB/46,3**	4,61 7 290 **3EB/46,3**	6,4 10 090 **3EB/46,3**	7,1 11 200 **3EB/46,6**	7,1 11 270 **3EB/46,6**	8,7 13 870 **3EB/46,6**	50	280	
	45	0,78 1 350 **3EB/45,4**	1,08 1 870 **3EB/45,4**	1,53 2 540 **3EB/43,6**	2,22 3 690 **3EB/43,6**	3,04 5 060 **3EB/43,6**	4,41 7 340 **3EB/43,6**	6,1 10 170 **3EB/43,6**	7,4 12 280 **3EB/43,6**	8,9 14 750 **3EB/43,6**	8,9 14 750 **3EB/43,6**	45	250	
	40	0,74 1 360 **3EB/43,4**	1,02 1 890 **3EB/43,4**	1,42 2 360 **3EB/39**	2,01 3 350 **3EB/39**	2,48 4 130 **3EB/39**	4,03 6 700 **3EB/39**	5,7 9 500 **3EB/39**	6,3 10 430 **3EB/39**	6,3 10 430 **3EB/39**	6,3 10 430 **3EB/39**	40	224	
	35,5	0,78 1 350 **3EB/36**	1,09 1 870 **3EB/36**	1,46 2 560 **3EB/36,7**	2,12 3 720 **3EB/36,7**	2,8 4 900 **3EB/36,7**	4,22 7 400 **3EB/36,7**	5,8 10 250 **3EB/36,7**	7,1 12 380 **3EB/36,7**	7,1 12 430 **3EB/36,7**	7,1 12 430 **3EB/36,7**	35,5	200	
	31,5	0,73 1 180 **3EB/30,3**	1,06 1 700 **3EB/30,3**	1,44 2 360 **3EB/30,9**	2,04 3 350 **3EB/30,9**	2,52 4 130 **3EB/30,9**	4,08 6 700 **3EB/30,9**	5,8 9 500 **3EB/30,9**	6,4 10 480 **3EB/30,9**	6,4 10 480 **3EB/30,9**	–	31,5	180	
	31,5	0,498 822 **2EB/31,1**	0,7 1 160 **2EB/31,1**	0,99 1 630 **2EB/31,1**	1,4 2 300 **2EB/31,1**	1,97 3 250 **2EB/31,1**	2,78 4 580 **2EB/31,1**	3,92 6 460 **2EB/31,1**	4,46 6 940 **2EB/29,3**	5,5 9 100 **2EB/31,1**	7,3 11 290 **2EB/29,3**	31,5	180	
	28	0,7 1 110 **2EB/26,5**	0,79 1 250 **2EB/26,5**	1,32 2 080 **2EB/26,5**	1,8 2 850 **2EB/26,5**	2 3 160 **2EB/26,5**	3,48 5 500 **2EB/26,5**	3,97 6 270 **2EB/26,5**	3,97 6 270 **2EB/26,5**	7,1 11 260 **2EB/26,5**	7,9 12 480 **2EB/26,5**	28	160	
	25	0,485 823 **2EB/24,9**	0,68 1 160 **2EB/24,9**	0,96 1 640 **2EB/24,9**	1,36 2 310 **2EB/24,9**	1,92 3 250 **2EB/24,9**	2,71 4 590 **2EB/24,9**	3,81 6 470 **2EB/24,9**	5 8 020 **2EB/23,5**	5,4 9 120 **2EB/24,9**	7,1 11 310 **2EB/23,5**	25	140	
	22,4	0,69 1 110 **2EB/21,2**	0,94 1 530 **2EB/21,2**	1,29 2 090 **2EB/21,2**	1,77 2 860 **2EB/21,2**	2,42 3 910 **2EB/21,2**	3,41 5 520 **2EB/21,2**	4,81 7 780 **2EB/21,2**	4,92 7 960 **2EB/21,2**	7 11 300 **2EB/21,2**	8,6 13 890 **2EB/21,2**	22,4	125	
	20	0,492 822 **2EB/19,6**	0,69 1 160 **2EB/19,6**	0,98 1 630 **2EB/19,6**	1,38 2 310 **2EB/19,6**	1,94 3 250 **2EB/19,6**	2,74 4 580 **2EB/19,6**	3,87 6 460 **2EB/19,6**	5,1 8 010 **2EB/18,5**	5,5 9 110 **2EB/19,6**	7,2 11 300 **2EB/18,5**	20	112	
45 000	2240	850 **4EB/2265**	1 200 **4EB/2265**	–	–	–	–	–	–	–	–			
	2000	1 150 **4EB/1930**	1 280 **4EB/1930**	1 690 **4EB/2026**	2 380 **4EB/2026**	3 360 **4EB/2026**	–	–	–	–	–			
	1800	850 **4EB/1812**	1 200 **4EB/1812**	2 170 **4EB/1726**	2 790 **4EB/1726**	3 930 **4EB/1726**	4 730 **4EB/1812**	6 680 **4EB/1812**	8 140 **4EB/1711**	9 410 **4EB/1812**	11 480 **4EB/1711**			
	1600	1 160 **4EB/1610**	1 590 **4EB/1610**	1 690 **4EB/1621**	2 390 **4EB/1649**	3 360 **4EB/1621**	5 540 **4EB/1544**	7 810 **4EB/1544**	9 760 **4EB/1544**	11 020 **4EB/1544**	11 020 **4EB/1544**			
	1400	1 160 **4EB/1392**	1 590 **4EB/1392**	2 180 **4EB/1405**	2 980 **4EB/1405**	4 080 **4EB/1405**	4 750 **4EB/1450**	6 690 **4EB/1450**	8 160 **4EB/1392**	9 440 **4EB/1450**	11 500 **4EB/1392**			
	1250	1 390 **4EB/1270**	1 600 **4EB/1288**	2 180 **4EB/1245**	2 960 **4EB/1197**	4 050 **4EB/1197**	5 760 **4EB/1256**	8 120 **4EB/1256**	9 800 **4EB/1256**	11 790 **4EB/1256**	14 240 **4EB/1256**			
	1120	1 390 **4EB/1097**	1 780 **4EB/1097**	2 640 **4EB/1107**	2 980 **4EB/1124**	4 080 **4EB/1124**	5 720 **4EB/1070**	8 060 **4EB/1070**	9 730 **4EB/1070**	11 700 **4EB/1070**	14 130 **4EB/1070**			
	1000	1 390 **4EB/1016**	1 590 **4EB/1004**	2 230 **4EB/981**	2 980 **4EB/998**	4 080 **4EB/1013**	6 150 **4EB/990**	8 670 **4EB/990**	12 220 **4EB/990**	11 780 **4EB/1005**	14 230 **4EB/1005**			
	900	1 400 **4EB/916**	1 780 **4EB/916**	2 640 **4EB/886**	3 870 **4EB/943**	4 770 **4EB/943**	5 730 **4EB/871**	8 080 **4EB/871**	9 760 **4EB/871**	11 730 **4EB/871**	14 170 **4EB/871**			
	800	1 390 **4EB/791**	1 780 **4EB/791**	2 640 **4EB/799**	3 830 **4EB/787**	5 250 **4EB/787**	7 700 **4EB/844**	10 390 **4EB/844**	12 870 **4EB/844**	14 660 **4EB/844**	14 290 **4EB/818**			
	710	1 400 **4EB/732**	1 940 **4EB/732**	2 660 **4EB/739**	3 820 **4EB/680**	5 220 **4EB/680**	7 600 **4EB/687**	10 520 **4EB/687**	12 700 **4EB/687**	14 620 **4EB/687**	18 120 **4EB/687**			
	630	0,65 1 400 **4EB/632**	0,9 1 930 **4EB/632**	1,22 2 650 **4EB/638**	1,79 3 840 **4EB/630**	2,45 5 260 **4EB/630**	3,78 7 550 **4EB/585**	5,2 10 450 **4EB/585**	5,6 12 260 **4EB/645**	5,6 12 260 **4EB/645**	9,1 18 070 **4EB/585**	630	2 800	**4,5**
	560	0,68 1 380 **4EB/535**	0,94 1 920 **4EB/535**	1,27 2 630 **4EB/544**	1,84 3 820 **4EB/544**	2,52 5 230 **4EB/544**	3,67 7 590 **4EB/541**	5,1 10 510 **4EB/541**	6,1 12 690 **4EB/541**	7,8 16 160 **4EB/541**	8,6 18 120 **4EB/549**	560	2 500	
	500	0,65 1 400 **4EB/505**	0,9 1 930 **4EB/505**	1,25 2 640 **4EB/497**	1,81 3 830 **4EB/497**	2,44 5 160 **4EB/497**	2,73 5 740 **4EB/493**	3,85 8 090 **4EB/493**	4,65 9 770 **4EB/493**	5,6 11 750 **4EB/493**	6,8 14 190 **4EB/493**	500	2 240	
	450	0,66 1 390 **4EB/443**	0,84 1 780 **4EB/443**	1,21 2 650 **4EB/460**	1,75 3 850 **4EB/460**	2,4 5 270 **4EB/460**	3,48 7 660 **4EB/461**	4,82 10 610 **4EB/461**	5,8 12 810 **4EB/461**	7,4 16 330 **4EB/461**	8,1 18 190 **4EB/468**	450	2 000	

3



$n_{N2} \times L_h$	i_N	Gear reducer size P_{N2} kW M_{N2} N m ... / i **030A**	**042A**	**060A**	**085A**	**125A**	**180A**	**250A**	**355A**	**500A**	**710A**	i_N	n_1 min^{-1}	n_{N2}
56 000	56	12 21 170 **3EB/58,2**	21,2 35 540 **3EB/55,3**	23,3 41 060 **3EB/58,2**	43,7 72 520 **3EB/54,8**	66 109 960 **3EB/55**	85 141 390 **3EB/54,9**	134 224 380 **3EB/55,3**	148 248 680 **3EB/55,3**	–	–	56	315	**5,6**
	50	14,4 26 580 **3EB/54,1**	18,8 32 680 **3EB/51**	27,6 50 950 **3EB/54,1**	–	64 110 660 **3EB/51**	76 129 520 **3EB/50**	107 185 370 **3EB/51**	136 237 450 **3EB/51**	–	–	50	280	
	45	12 21 170 **3EB/46,2**	–	23,3 41 060 **3EB/46,2**	36,9 60 250 **3EB/42,7**	66 109 940 **3EB/43,6**	72 118 090 **3EB/42,8**	126 210 140 **3EB/43,6**	126 210 140 **3EB/43,6**	–	–	45	250	
	40	14,6 26 520 **3EB/42,7**	15,9 29 120 **3EB/43**	29 52 760 **3EB/42,7**	–	–	–	–	–	–	–	40	224	
	35,5	14,2 24 370 **3EB/36**	14,2 24 910 **3EB/36,8**	29,6 50 770 **3EB/36**	–	–	–	–	–	–	–	35,5	200	
	31,5	–	–	–	–	–	–	–	–	–	–	31,5	180	
	31,5	–	–	–	–	–	–	–	–	–	–	31,5	180	
	28	–	–	–	–	–	–	–	–	–	–	28	160	
	25	6,9 12 370 **2EB/26,2**	13,9 23 090 **2EB/24,4**	13,9 24 800 **2EB/26,2**	27,7 50 070 **2EB/26,5**	27,7 50 070 **2EB/26,5**	–	–	–	–	–	25	140	
	22,4	–	–	–	–	–	–	–	–	–	–	22,4	125	
	20	8,7 15 630 **2EB/21**	17,5 29 160 **2EB/19,6**	17,5 31 320 **2EB/21**	34,7 62 650 **2EB/21,2**	34,7 62 650 **2EB/21,2**	–	–	–	–	–	20	112	
45 000	2240	–	–	–	–	–	–	–	–	–	–			
	2000	–	–	–	–	–	–	–	–	–	–			
	1800	–	–	–	–	–	–	–	–	–	–			
	1600	21 480 **4EB/1531**	–	–	–	–	–	–	–	–	–			
	1400	–	–	–	–	–	–	–	–	–	–			
	1250	21 580 **4EB/1246**	–	41 490 **4EB/1176**	65 960 **4EB/1184**	88 360 **4EB/1213**	–	–	–	–	–			
	1120	21 430 **4EB/1061**	33 520 **4EB/1095**	41 560 **4EB/1061**	66 000 **4EB/1061**	–	133 020 **4EB/1093**	–	–	–	–			
	1000	23 820 **4EB/971**	33 540 **4EB/988**	41 570 **4EB/957**	66 090 **4EB/963**	88 300 **4EB/970**	131 840 **4EB/980**	–	–	–	–			
	900	21 490 **4EB/864**	33 610 **4EB/891**	41 670 **4EB/864**	66 170 **4EB/864**	89 340 **4EB/932**	133 360 **4EB/890**	188 990 **4EB/840**	267 710 **4EB/860**	374 360 **4EB/859**	505 370 **4EB/860**			
	800	27 340 **4EB/827**	36 280 **4EB/845**	42 060 **4EB/815**	79 710 **4EB/837**	89 570 **4EB/841**	133 560 **4EB/798**	189 270 **4EB/753**	268 390 **4EB/776**	351 020 **4EB/770**	506 640 **4EB/776**			
	710	26 980 **4EB/673**	36 080 **4EB/688**	40 120 **4EB/673**	66 960 **4EB/736**	87 290 **4EB/735**	132 740 **4EB/679**	189 440 **4EB/672**	269 100 **4EB/701**	347 200 **4EB/735**	566 460 **4EB/736**			
	630	11,1 23 890 **4EB/632**	15,6 33 690 **4EB/634**	18,9 42 150 **4EB/652**	– 79 780 **4EB/669**	– 81 610 **4EB/663**	– 154 630 **4EB/644**	– 176 530 **4EB/648**	– 325 120 **4EB/664**	– 322 410 **4EB/659**	– 566 980 **4EB/664**	630	2 800	**4,5**
	560	12,5 27 270 **4EB/573**	16,7 34 660 **4EB/542**	24,9 51 290 **4EB/538**	– 79 330 **4EB/545**	– 96 530 **4EB/588**	– 154 730 **4EB/581**	– 189 980 **4EB/544**	– 269 420 **4EB/561**	– 385 240 **4EB/588**	– 563 080 **4EB/600**	560	2 500	
	500	12,1 27 410 **4EB/531**	15,6 33 690 **4EB/507**	19,2 42 060 **4EB/514**	30,3 66 860 **4EB/518**	54 109 590 **4EB/479**	– 154 630 **4EB/515**	– 233 950 **4EB/519**	– 274 070 **4EB/524**	– 430 190 **4EB/479**	– 618 810 **4EB/480**	500	2 240	
	450	12,5 27 270 **4EB/459**	19,8 40 940 **4EB/434**	23,5 51 490 **4EB/459**	35,9 79 630 **4EB/464**	49,6 102 320 **4EB/432**	– 154 730 **4EB/465**	– 222 190 **4EB/465**	– 326 850 **4EB/433**	– 384 890 **4EB/463**	– 577 730 **4EB/433**	450	2 000	



$n_{N2} \times L_h$	i_N	Gear reducer size P_{N2} kW M_{N2} N m ... / i 001A	002A	003A	004A	006A	009A	012A	015A	018A	021A	i_N	n_1 min^{-1}	n_{N2}
45 000	400	0,65 1 390 **4EB/404**	0,9 1 930 **4EB/404**	1,2 2 660 **4EB/418**	1,74 3 860 **4EB/418**	2,58 5 210 **4EB/381**	3,68 7 590 **4EB/389**	5,1 10 500 **4EB/389**	6,2 12 690 **4EB/389**	7,2 14 890 **4EB/389**	7,1 16 260 **4EB/433**	400	1 800	**4,5**
	355	0,66 1 390 **4EB/354**	0,91 1 930 **4EB/354**	1,22 2 650 **4EB/362**	1,78 3 840 **4EB/362**	2,43 5 260 **4EB/362**	3,52 7 650 **4EB/364**	4,88 10 590 **4EB/364**	5,9 12 780 **4EB/364**	7,4 16 330 **4EB/369**	8,7 19 050 **4EB/369**	355	1 600	
	315	0,64 1 400 **4EB/319**	0,89 1 930 **4EB/319**	1,22 2 650 **4EB/319**	1,81 3 830 **4EB/310**	2,51 5 230 **4EB/305**	3,59 7 620 **4EB/311**	4,97 10 550 **4EB/311**	6 12 740 **4EB/311**	7,7 16 230 **4EB/311**	7,9 16 710 **4EB/311**	315	1 400	
	280	0,67 1 390 **4EB/270**	0,93 1 920 **4EB/270**	1,2 2 660 **4EB/290**	1,74 3 860 **4EB/290**	2,38 5 280 **4EB/290**	3,67 7 590 **4EB/271**	5,1 10 510 **4EB/271**	6,1 12 690 **4EB/271**	7,4 16 350 **4EB/291**	8,7 19 350 **4EB/291**	280	1 250	
	250	0,65 1 400 **4EB/253**	0,9 1 930 **4EB/253**	1,28 2 630 **4EB/240**	1,86 3 810 **4EB/240**	2,55 5 220 **4EB/240**	3,64 7 600 **4EB/245**	5 10 530 **4EB/245**	6,1 12 710 **4EB/245**	7,7 16 200 **4EB/245**	8,7 18 120 **4EB/245**	250	1 120	
	224	0,68 1 380 **4EB/214**	0,94 1 920 **4EB/214**	1,21 2 650 **4EB/229**	1,76 3 850 **4EB/229**	2,41 5 270 **4EB/229**	3,5 7 660 **4EB/229**	4,84 10 600 **4EB/229**	5,8 12 800 **4EB/229**	7,4 16 310 **4EB/229**	8,8 19 300 **4EB/229**	224	1 000	
	200	0,69 1 380 **4EB/189**	0,95 1 910 **4EB/189**	1,28 2 620 **4EB/193**	1,86 3 810 **4EB/193**	2,55 5 220 **4EB/193**	3,68 7 590 **4EB/194**	5,1 10 500 **4EB/194**	6,2 12 690 **4EB/194**	7,9 16 150 **4EB/193**	8,8 18 110 **4EB/194**	200	900	
	200	0,57 1 150 **3EB/189**	0,79 1 580 **3EB/189**	1,02 2 180 **3EB/202**	1,3 2 790 **3EB/202**	1,84 3 940 **3EB/202**	2,59 5 550 **3EB/202**	3,65 7 830 **3EB/202**	4,57 9 800 **3EB/202**	5,1 11 040 **3EB/202**	5,1 11 040 **3EB/202**	200	900	
	180	0,65 1 400 **4EB/181**	0,9 1 930 **4EB/181**	1,22 2 650 **4EB/181**	1,78 3 840 **4EB/181**	2,43 5 260 **4EB/181**	3,52 7 650 **4EB/182**	4,88 10 590 **4EB/182**	5,9 12 780 **4EB/182**	7,5 16 290 **4EB/182**	8,9 19 280 **4EB/182**	180	800	
	160	0,66 1 390 **4EB/157**	0,91 1 930 **4EB/157**	1,23 2 640 **4EB/160**	1,79 3 840 **4EB/160**	2,45 5 260 **4EB/160**	3,5 7 660 **4EB/163**	4,84 10 600 **4EB/163**	6,2 12 680 **4EB/153**	7,8 16 160 **4EB/153**	9,1 18 700 **4EB/153**	160	710	
	160	0,53 1 170 **3EB/163**	0,73 1 600 **3EB/163**	1,04 2 230 **3EB/159**	1,35 3 000 **3EB/164**	1,85 4 100 **3EB/164**	2,61 5 780 **3EB/164**	3,69 8 160 **3EB/164**	4,45 9 850 **3EB/164**	5,4 11 850 **3EB/164**	6,5 14 310 **3EB/164**	160	710	
	140	0,62 1 400 **3EB/149**	0,62 1 400 **3EB/149**	1,02 2 180 **3EB/140**	1,4 2 980 **3EB/140**	1,92 4 080 **3EB/140**	2,71 5 750 **3EB/140**	3,82 8 110 **3EB/140**	4,61 9 790 **3EB/140**	5,5 11 770 **3EB/140**	6,6 13 960 **3EB/140**	140	630	
	125	0,64 1 400 **3EB/129**	0,81 1 780 **3EB/129**	1,2 2 660 **3EB/130**	1,4 3 100 **3EB/130**	1,98 4 370 **3EB/130**	2,79 6 170 **3EB/130**	3,93 8 700 **3EB/130**	5,5 12 260 **3EB/130**	5,3 11 870 **3EB/132**	6,4 14 340 **3EB/132**	125	560	
	112	0,55 1 160 **3EB/110**	0,75 1 590 **3EB/110**	1,25 2 640 **3EB/110**	1,81 3 830 **3EB/110**	2,38 5 030 **3EB/110**	3,61 7 610 **3EB/110**	4,99 10 540 **3EB/110**	5,6 11 800 **3EB/110**	5,5 11 790 **3EB/112**	6,6 14 230 **3EB/112**	112	500	
	100	0,64 1 400 **3EB/103**	0,89 1 940 **3EB/103**	1,21 2 650 **3EB/104**	1,41 3 100 **3EB/104**	1,99 4 370 **3EB/104**	2,8 6 170 **3EB/104**	3,95 8 690 **3EB/104**	5,6 12 260 **3EB/104**	5,6 12 260 **3EB/104**	6,5 14 300 **3EB/104**	100	450	
	90	0,67 1 390 **3EB/86,8**	0,93 1 920 **3EB/86,8**	1,25 2 640 **3EB/88,4**	1,81 3 830 **3EB/88,4**	2,48 5 240 **3EB/88,4**	3,61 7 610 **3EB/88,4**	4,99 10 540 **3EB/88,4**	6 12 730 **3EB/88,4**	6,9 14 630 **3EB/88,4**	6,7 14 200 **3EB/88,4**	90	400	
	80	0,63 1 400 **3EB/82,1**	0,88 1 940 **3EB/82,1**	1,21 2 650 **3EB/81,8**	1,41 3 100 **3EB/81,8**	1,99 4 370 **3EB/81,8**	2,8 6 170 **3EB/81,8**	3,95 8 690 **3EB/81,8**	5,6 12 260 **3EB/81,8**	5,6 12 260 **3EB/81,8**	6,5 14 310 **3EB/82,2**	80	355	
	71	0,66 1 390 **3EB/69,5**	0,91 1 930 **3EB/69,5**	1,25 2 640 **3EB/69,7**	1,81 3 830 **3EB/69,7**	2,48 5 240 **3EB/69,7**	3,6 7 620 **3EB/69,7**	4,99 10 540 **3EB/69,7**	6 12 730 **3EB/69,7**	6,9 14 630 **3EB/69,7**	8,5 17 930 **3EB/69,7**	71	315	
	63	0,63 1 400 **3EB/64,8**	0,88 1 940 **3EB/64,8**	1,2 2 660 **3EB/64,8**	1,4 3 100 **3EB/64,8**	1,98 4 370 **3EB/64,8**	2,79 6 170 **3EB/64,8**	3,93 8 700 **3EB/64,8**	5,5 12 260 **3EB/64,8**	5,5 12 260 **3EB/64,8**	5,5 12 260 **3EB/64,8**	63	280	
	56	0,66 1 390 **3EB/54,8**	0,92 1 920 **3EB/54,8**	1,26 2 630 **3EB/54,9**	1,82 3 830 **3EB/54,9**	2,48 5 240 **3EB/55,2**	3,62 7 610 **3EB/54,9**	5 10 530 **3EB/54,9**	6 12 730 **3EB/55,2**	6,9 14 630 **3EB/55,2**	8,6 18 130 **3EB/55,2**	56	250	
	50	0,64 1 400 **3EB/51,3**	0,88 1 940 **3EB/51,3**	1,32 2 610 **3EB/46,3**	1,92 3 790 **3EB/46,3**	2,48 4 900 **3EB/46,3**	3,82 7 540 **3EB/46,3**	5,3 10 430 **3EB/46,3**	5,6 11 200 **3EB/46,6**	5,9 11 650 **3EB/46,6**	7,1 14 070 **3EB/46,6**	50	224	
	45	0,64 1 400 **3EB/45,4**	0,89 1 930 **3EB/45,4**	1,27 2 630 **3EB/43,6**	1,84 3 820 **3EB/43,6**	2,52 5 230 **3EB/43,6**	3,65 7 600 **3EB/43,6**	5,1 10 520 **3EB/43,6**	6,1 12 700 **3EB/43,6**	7,1 14 750 **3EB/43,6**	7,1 14 750 **3EB/43,6**	45	200	
	40	0,61 1 410 **3EB/43,4**	0,85 1 950 **3EB/43,4**	1,14 2 360 **3EB/39**	1,62 3 350 **3EB/39**	2 4 130 **3EB/39**	3,24 6 700 **3EB/39**	4,59 9 500 **3EB/39**	5,1 10 480 **3EB/39**	5,1 10 480 **3EB/39**	5,1 10 480 **3EB/39**	40	180	
	35,5	0,65 1 390 **3EB/36**	0,9 1 930 **3EB/36**	1,21 2 650 **3EB/36,7**	1,76 3 850 **3EB/36,7**	2,24 4 900 **3EB/36,7**	3,5 7 660 **3EB/36,7**	4,84 10 600 **3EB/36,7**	5,7 12 430 **3EB/36,7**	5,7 12 430 **3EB/36,7**	5,7 12 430 **3EB/36,7**	35,5	160	



$n_{N2} \times L_h$	i_N	Gear reducer size P_{N2} kW M_{N2} N m ... / i **030A**	**042A**	**060A**	**085A**	**125A**	**180A**	**250A**	**355A**	**500A**	**710A**	i_N	n_1 min^{-1}	n_{N2}
45 000	400	12,2 27 390 **4EB/424**	15,7 33 640 **4EB/404**	22,9 51 580 **4EB/424**	35,8 80 590 **4EB/424**	56 111 750 **4EB/378**	73 155 640 **4EB/401**	108 233 280 **4EB/409**	– 330 860 **4EB/419**	– 447 680 **4EB/378**	– 565 210 **4EB/410**	400	1 800	**4,5**
	355	12,6 27 210 **4EB/362**	18,7 41 330 **4EB/370**	23,8 51 440 **4EB/362**	36,4 79 560 **4EB/366**	51 104 470 **4EB/341**	75 163 020 **4EB/362**	106 230 970 **4EB/367**	– 328 190 **4EB/370**	– 415 710 **4EB/339**	– 620 480 **4EB/341**	355	1 600	
	315	13 27 060 **4EB/305**	19,3 41 100 **4EB/311**	19,2 42 060 **4EB/321**	35,4 80 760 **4EB/335**	46,8 103 080 **4EB/323**	72 155 770 **4EB/317**	106 233 950 **4EB/324**	147 331 550 **4EB/330**	187 412 920 **4EB/323**	– 628 030 **4EB/324**	315	1 400	
	280	12,5 27 250 **4EB/285**	19,8 40 940 **4EB/271**	23,5 51 490 **4EB/287**	36,8 80 190 **4EB/285**	50 115 320 **4EB/299**	75 163 250 **4EB/286**	105 234 090 **4EB/291**	159 326 990 **4EB/269**	204 466 810 **4EB/299**	– 621 840 **4EB/271**	280	1 250	
	250	13,2 27 000 **4EB/240**	19,6 41 010 **4EB/246**	20,8 42 670 **4EB/240**	38,3 79 310 **4EB/243**	49,9 108 990 **4EB/256**	73 155 680 **4EB/251**	103 224 320 **4EB/256**	148 331 090 **4EB/262**	200 437 340 **4EB/256**	287 627 160 **4EB/256**	250	1 120	
	224	12,6 27 210 **4EB/226**	18,7 41 330 **4EB/231**	24 51 720 **4EB/226**	37,1 80 080 **4EB/226**	46,1 101 760 **4EB/231**	75 163 020 **4EB/226**	95 208 020 **4EB/229**	148 328 190 **4EB/231**	185 405 570 **4EB/230**	284 628 170 **4EB/231**	224	1 000	
	200	13,3 26 940 **4EB/190**	19,8 40 930 **4EB/195**	22,3 44 990 **4EB/190**	38,8 79 240 **4EB/193**	42,8 88 350 **4EB/195**	75 153 970 **4EB/193**	87 191 840 **4EB/209**	147 331 780 **4EB/213**	172 381 320 **4EB/209**	278 630 440 **4EB/213**	200	900	
	200	10,1 21 590 **3EB/200**	–	–	–	–	–	–	–	–	–	200	900	
	180	12,8 27 150 **4EB/178**	19 41 240 **4EB/182**	20,5 43 600 **4EB/178**	37,6 79 900 **4EB/178**	39,5 85 780 **4EB/182**	76 162 660 **4EB/179**	81 173 310 **4EB/179**	151 329 860 **4EB/182**	158 337 910 **4EB/179**	276 601 300 **4EB/182**	180	800	
	160	13,3 26 940 **4EB/150**	18,9 38 930 **4EB/153**	18,9 41 180 **4EB/162**	36,3 73 290 **4EB/150**	36,3 74 920 **4EB/153**	75 151 370 **4EB/150**	–	–	–	–	160	710	
	160	9,9 21 690 **3EB/163**	13,8 28 140 **3EB/152**	20,1 41 700 **3EB/154**	29,3 61 030 **3EB/155**	41,6 88 800 **3EB/159**	–	–	–	–	–	160	710	
	140	10,2 21 560 **3EB/139**	13,1 28 470 **3EB/143**	19,8 41 800 **3EB/139**	26,3 55 430 **3EB/139**	44,7 87 690 **3EB/129**	52 113 030 **3EB/143**	88 191 310 **3EB/143**	97 209 900 **3EB/143**	–	–	140	630	
	125	11 23 900 **3EB/127**	13,6 28 170 **3EB/122**	19,9 41 790 **3EB/123**	31,4 66 430 **3EB/124**	45,1 96 240 **3EB/125**	48 104 960 **3EB/128**	87 191 740 **3EB/129**	89 196 230 **3EB/129**	–	–	125	560	
	112	10,2 21 580 **3EB/111**	15,4 33 760 **3EB/115**	19,7 41 850 **3EB/111**	31,3 66 470 **3EB/111**	41,9 88 660 **3EB/111**	61 133 960 **3EB/115**	87 191 540 **3EB/115**	109 239 230 **3EB/115**	–	–	112	500	
	100	11,1 23 890 **3EB/102**	15,4 33 760 **3EB/104**	20,2 41 670 **3EB/97,1**	31,9 66 240 **3EB/97,8**	45,3 96 210 **3EB/100**	61 133 880 **3EB/103**	87 191 620 **3EB/104**	101 222 810 **3EB/104**	–	–	100	450	
	90	13,1 27 040 **3EB/86,6**	15,6 33 690 **3EB/90,5**	24,8 51 310 **3EB/86,6**	31,7 66 320 **3EB/87,7**	41,9 88 660 **3EB/88,6**	62 133 660 **3EB/90,3**	88 191 120 **3EB/90,5**	125 269 740 **3EB/90,5**	–	–	90	400	
	80	11,1 23 890 **3EB/80,2**	15,4 33 770 **3EB/81,6**	20,1 41 700 **3EB/77**	31,8 66 290 **3EB/77,5**	45,3 96 210 **3EB/79**	61 133 870 **3EB/80,9**	87 191 600 **3EB/81,6**	123 270 420 **3EB/81,6**	–	–	80	355	
	71	13,1 27 040 **3EB/68,3**	15,5 33 720 **3EB/71,7**	24,8 51 310 **3EB/68,3**	31,5 66 390 **3EB/69,5**	41,9 88 670 **3EB/69,8**	62 133 800 **3EB/71,6**	110 232 410 **3EB/69,8**	124 270 010 **3EB/71,7**	–	–	71	315	
	63	11 23 900 **3EB/63,6**	15,3 33 800 **3EB/64,7**	20,4 41 790 **3EB/60**	30,8 64 160 **3EB/61,1**	52 114 610 **3EB/64,4**	61 133 970 **3EB/64,2**	87 191 740 **3EB/64,7**	123 270 630 **3EB/64,7**	–	–	63	280	
	56	9,8 21 730 **3EB/58,2**	17,1 36 110 **3EB/55,3**	18,9 42 150 **3EB/58,2**	36,9 77 320 **3EB/54,8**	54 113 870 **3EB/55**	72 151 550 **3EB/54,9**	110 232 360 **3EB/55,3**	126 266 530 **3EB/55,3**	–	–	56	250	
	50	11,9 27 490 **3EB/54,1**	15,5 33 720 **3EB/51**	22,4 51 660 **3EB/54,1**	–	53 114 450 **3EB/51**	63 133 430 **3EB/50**	88 191 320 **3EB/51**	117 253 890 **3EB/51**	–	–	50	224	
	45	9,8 21 700 **3EB/46,2**	–	19,1 42 090 **3EB/46,2**	29,6 60 250 **3EB/42,7**	55 113 710 **3EB/43,6**	59 120 720 **3EB/42,8**	108 224 690 **3EB/43,6**	108 224 690 **3EB/43,6**	–	–	45	200	
	40	12,1 27 410 **3EB/42,7**	12,8 29 120 **3EB/43**	24,1 54 530 **3EB/42,7**	–	–	–	–	–	–	–	40	180	
	35,5	11,3 24 370 **3EB/36**	11,3 24 910 **3EB/36,8**	23,6 50 770 **3EB/36**	–	–	–	–	–	–	–	35,5	160	

3



$n_{N2} \times L_h$	i_N	Gear reducer size P_{N2} kW M_{N2} N m ... / i 001A	002A	003A	004A	006A	009A	012A	015A	018A	021A	i_N	n_1 min^{-1}	n_{N2}
45 000	31,5	0,57 1 180 **3EB/30,3**	0,82 1 700 **3EB/30,3**	1,12 2 360 **3EB/30,9**	1,59 3 350 **3EB/30,9**	1,96 4 130 **3EB/30,9**	3,18 6 700 **3EB/30,9**	4,5 9 500 **3EB/30,9**	4,97 10 480 **3EB/30,9**	4,97 10 480 **3EB/30,9**	– 	31,5	140	**4,5**
	31,5	0,4 847 **2EB/31,1**	0,56 1 190 **2EB/31,1**	0,79 1 680 **2EB/31,1**	1,12 2 370 **2EB/31,1**	1,58 3 350 **2EB/31,1**	2,23 4 720 **2EB/31,1**	3,14 6 660 **2EB/31,1**	3,47 6 940 **2EB/29,3**	4,43 9 380 **2EB/31,1**	5,7 11 470 **2EB/29,3**	31,5	140	
	28	0,57 1 150 **2EB/26,5**	0,62 1 250 **2EB/26,5**	1,07 2 160 **2EB/26,5**	1,46 2 960 **2EB/26,5**	1,56 3 160 **2EB/26,5**	2,82 5 710 **2EB/26,5**	3,1 6 270 **2EB/26,5**	3,1 6 270 **2EB/26,5**	5,8 11 690 **2EB/26,5**	6,2 12 480 **2EB/26,5**	28	125	
	25	0,4 847 **2EB/24,9**	0,56 1 190 **2EB/24,9**	0,79 1 680 **2EB/24,9**	1,12 2 370 **2EB/24,9**	1,58 3 350 **2EB/24,9**	2,23 4 720 **2EB/24,9**	3,14 6 660 **2EB/24,9**	4,06 8 130 **2EB/23,5**	4,43 9 380 **2EB/24,9**	5,7 11 470 **2EB/23,5**	25	112	
35 500	2240	879 **4EB/2265**	1 240 **4EB/2265**	–	–	–	–	–	–	–	–			
	2000	1 200 **4EB/1930**	1 300 **4EB/1930**	1 750 **4EB/2026**	2 470 **4EB/2026**	3 480 **4EB/2026**	–	–	–	–	–			
	1800	881 **4EB/1812**	1 240 **4EB/1812**	2 250 **4EB/1726**	2 830 **4EB/1726**	3 990 **4EB/1726**	4 910 **4EB/1812**	6 920 **4EB/1812**	8 370 **4EB/1711**	9 760 **4EB/1812**	11 810 **4EB/1711**			
	1600	1 210 **4EB/1610**	1 650 **4EB/1610**	1 750 **4EB/1621**	2 480 **4EB/1649**	3 490 **4EB/1621**	5 620 **4EB/1544**	7 930 **4EB/1544**	10 110 **4EB/1544**	11 180 **4EB/1544**	11 180 **4EB/1544**			
	1400	1 200 **4EB/1392**	1 640 **4EB/1392**	2 250 **4EB/1405**	3 090 **4EB/1405**	4 220 **4EB/1405**	4 920 **4EB/1450**	6 930 **4EB/1450**	8 410 **4EB/1392**	9 770 **4EB/1450**	11 850 **4EB/1392**			
	1250	1 410 **4EB/1270**	1 650 **4EB/1288**	2 250 **4EB/1245**	3 060 **4EB/1197**	4 190 **4EB/1197**	5 950 **4EB/1256**	8 390 **4EB/1256**	10 130 **4EB/1256**	12 180 **4EB/1256**	14 710 **4EB/1256**			
	1120	1 440 **4EB/1097**	1 800 **4EB/1097**	2 730 **4EB/1107**	3 090 **4EB/1124**	4 220 **4EB/1124**	5 910 **4EB/1070**	8 340 **4EB/1070**	10 070 **4EB/1070**	12 110 **4EB/1070**	14 620 **4EB/1070**			
	1000	1 410 **4EB/1016**	1 650 **4EB/1004**	2 260 **4EB/981**	3 090 **4EB/998**	4 230 **4EB/1013**	6 240 **4EB/990**	8 800 **4EB/990**	12 400 **4EB/990**	12 210 **4EB/1005**	14 750 **4EB/1005**			
	900	1 450 **4EB/916**	1 810 **4EB/916**	2 730 **4EB/886**	4 010 **4EB/943**	4 840 **4EB/943**	5 940 **4EB/871**	8 380 **4EB/871**	10 120 **4EB/871**	12 170 **4EB/871**	14 690 **4EB/871**			
	800	0,53 1 440 **4EB/791**	0,67 1 810 **4EB/791**	1,01 2 740 **4EB/799**	– 3 970 **4EB/787**	– 5 440 **4EB/787**	2,77 7 960 **4EB/844**	3,67 10 550 **4EB/844**	4,64 13 340 **4EB/844**	5,2 14 870 **4EB/844**	5,3 14 820 **4EB/818**	800	2 800	**3,55**
	710	0,52 1 450 **4EB/732**	0,72 2 010 **4EB/732**	0,98 2 760 **4EB/739**	1,52 3 950 **4EB/680**	2,08 5 410 **4EB/680**	3 7 870 **4EB/687**	4,13 10 830 **4EB/687**	5 13 160 **4EB/687**	5,7 14 830 **4EB/687**	7 18 370 **4EB/687**	710	2 500	
	630	0,54 1 440 **4EB/632**	0,74 2 000 **4EB/632**	1,01 2 740 **4EB/638**	1,48 3 970 **4EB/630**	2,02 5 440 **4EB/630**	3,13 7 810 **4EB/585**	4,33 10 800 **4EB/585**	4,52 12 430 **4EB/645**	4,52 12 430 **4EB/645**	7,3 18 320 **4EB/585**	630	2 240	
	560	0,56 1 430 **4EB/535**	0,78 1 980 **4EB/535**	1,05 2 720 **4EB/544**	1,52 3 950 **4EB/544**	2,08 5 410 **4EB/544**	3,04 7 850 **4EB/541**	4,21 10 870 **4EB/541**	5,1 13 130 **4EB/541**	6,3 16 380 **4EB/541**	7 18 370 **4EB/549**	560	2 000	
	500	0,54 1 440 **4EB/505**	0,75 2 000 **4EB/505**	1,04 2 730 **4EB/497**	1,5 3 960 **4EB/497**	1,99 5 230 **4EB/497**	2,27 5 930 **4EB/493**	3,2 8 370 **4EB/493**	3,86 10 100 **4EB/493**	4,65 12 150 **4EB/493**	5,6 14 670 **4EB/493**	500	1 800	
	450	0,54 1 440 **4EB/443**	0,68 1 810 **4EB/443**	1 2 740 **4EB/460**	1,45 3 980 **4EB/460**	1,99 5 460 **4EB/460**	2,88 7 930 **4EB/461**	3,99 10 970 **4EB/461**	4,81 13 250 **4EB/461**	6,1 16 890 **4EB/461**	6,6 18 450 **4EB/468**	450	1 600	
	400	0,53 1 450 **4EB/404**	0,73 2 010 **4EB/404**	0,97 2 760 **4EB/418**	1,4 4 010 **4EB/418**	2,08 5 410 **4EB/381**	2,97 7 880 **4EB/389**	4,12 10 910 **4EB/389**	4,97 13 180 **4EB/389**	5,8 15 310 **4EB/389**	5,6 16 520 **4EB/433**	400	1 400	
	355	0,53 1 440 **4EB/354**	0,74 2 000 **4EB/354**	0,99 2 750 **4EB/362**	1,44 3 990 **4EB/362**	1,97 5 460 **4EB/362**	2,86 7 940 **4EB/364**	3,96 10 990 **4EB/364**	4,78 13 270 **4EB/364**	6 16 950 **4EB/369**	7,1 20 060 **4EB/369**	355	1 250	
	315	0,53 1 450 **4EB/319**	0,74 2 000 **4EB/319**	1,01 2 740 **4EB/319**	1,5 3 960 **4EB/310**	2,08 5 410 **4EB/305**	2,97 7 880 **4EB/311**	4,12 10 910 **4EB/311**	4,97 13 180 **4EB/311**	6,3 16 790 **4EB/311**	6,7 17 870 **4EB/311**	315	1 120	
	280	0,56 1 430 **4EB/270**	0,77 1 990 **4EB/270**	0,99 2 750 **4EB/290**	1,44 3 990 **4EB/290**	1,97 5 460 **4EB/290**	3,04 7 850 **4EB/271**	4,21 10 870 **4EB/271**	5,1 13 130 **4EB/271**	6,1 16 910 **4EB/291**	7,2 20 010 **4EB/291**	280	1 000	
	250	0,54 1 440 **4EB/253**	0,75 2 000 **4EB/253**	1,06 2 710 **4EB/240**	1,54 3 940 **4EB/240**	2,11 5 400 **4EB/240**	3,02 7 860 **4EB/245**	4,18 10 880 **4EB/245**	5,1 13 140 **4EB/245**	6,4 16 740 **4EB/245**	7,1 18 370 **4EB/245**	250	900	
	224	0,56 1 430 **4EB/214**	0,78 1 980 **4EB/214**	1 2 740 **4EB/229**	1,46 3 980 **4EB/229**	2 5 450 **4EB/229**	2,89 7 920 **4EB/229**	4 10 960 **4EB/229**	4,84 13 240 **4EB/229**	6,2 16 870 **4EB/229**	7,3 19 970 **4EB/229**	224	800	
	200	0,56 1 430 **4EB/189**	0,78 1 980 **4EB/189**	1,05 2 720 **4EB/193**	1,52 3 950 **4EB/193**	2,09 5 410 **4EB/193**	3,01 7 860 **4EB/194**	4,17 10 890 **4EB/194**	5 13 150 **4EB/194**	6,4 16 740 **4EB/193**	7 18 370 **4EB/194**	200	710	



$n_{N2} \times L_h$	i_N	Gear reducer size P_{N2} kW M_{N2} N m ... / i **030A**	**042A**	**060A**	**085A**	**125A**	**180A**	**250A**	**355A**	**500A**	**710A**	i_N	n_1 min^{-1}	n_{N2}
45 000	31,5	–	–	–	–	–	–	–	–	–	–	31,5	140	**4,5**
	31,5	–	–	–	–	–	–	–	–	–	–	31,5	140	
	28	–	–	–	–	–	–	–	–	–	–	28	125	
	25	5,5 12 370 **2EB/26,2**	11,1 23 090 **2EB/24,4**	11,1 24 800 **2EB/26,2**	22,2 50 070 **2EB/26,5**	22,2 50 070 **2EB/26,5**	–	–	–	–	–	25	112	
35 500	2240	–	–	–	–	–	–	–	–	–	–			
	2000	–	–	–	–	–	–	–	–	–	–			
	1800	–	–	–	–	–	–	–	–	–	–			
	1600	22 040 **4EB/1531**	–	–	–	–	–	–	–	–	–			
	1400	–	–	–	–	–	–	–	–	–	–			
	1250	22 310 **4EB/1246**	–	42 890 **4EB/1176**	68 180 **4EB/1184**	91 340 **4EB/1213**	–	–	–	–	–			
	1120	22 170 **4EB/1061**	34 680 **4EB/1095**	42 990 **4EB/1061**	68 270 **4EB/1061**	–	137 590 **4EB/1093**	–	–	–	–			
	1000	24 170 **4EB/971**	34 760 **4EB/988**	43 090 **4EB/957**	68 500 **4EB/963**	91 530 **4EB/970**	133 770 **4EB/980**	–	–	–	–			
	900	22 280 **4EB/864**	34 850 **4EB/891**	43 200 **4EB/864**	68 610 **4EB/864**	92 630 **4EB/932**	138 270 **4EB/890**	195 940 **4EB/840**	277 560 **4EB/860**	388 140 **4EB/859**	523 960 **4EB/860**			
	800	10 28 340 **4EB/827**	12,8 36 810 **4EB/845**	15,7 43 600 **4EB/815**	– 80 880 **4EB/837**	– 92 840 **4EB/841**	– 138 450 **4EB/798**	– 196 190 **4EB/753**	– 278 200 **4EB/776**	– 376 920 **4EB/770**	– 525 160 **4EB/776**	800	2 800	**3,55**
	710	10,9 27 940 **4EB/673**	13,9 36 600 **4EB/688**	16,7 43 000 **4EB/673**	– 69 350 **4EB/736**	– 93 560 **4EB/735**	– 137 470 **4EB/679**	– 196 180 **4EB/672**	– 278 670 **4EB/701**	– 372 130 **4EB/735**	– 574 550 **4EB/736**	710	2 500	
	630	9 24 220 **4EB/632**	12,9 34 850 **4EB/634**	15,7 43 600 **4EB/652**	28,3 80 880 **4EB/669**	30,9 87 260 **4EB/663**	– 156 760 **4EB/644**	– 188 750 **4EB/648**	– 333 220 **4EB/664**	– 344 730 **4EB/659**	– 574 800 **4EB/664**	630	2 240	
	560	10,3 28 210 **4EB/573**	14,3 37 060 **4EB/542**	20,2 52 000 **4EB/538**	30,9 80 420 **4EB/545**	34,9 97 860 **4EB/588**	– 156 870 **4EB/581**	– 196 510 **4EB/544**	– 278 670 **4EB/561**	– 390 550 **4EB/588**	– 602 060 **4EB/600**	560	2 000	
	500	10,1 28 330 **4EB/531**	12,9 34 830 **4EB/507**	15,9 43 470 **4EB/514**	25,2 69 110 **4EB/518**	46,1 117 020 **4EB/479**	57 156 720 **4EB/515**	88 241 820 **4EB/519**	– 292 650 **4EB/524**	– 459 360 **4EB/479**	– 641 730 **4EB/480**	500	1 800	
	450	10,3 28 210 **4EB/459**	16,4 42 350 **4EB/434**	19,1 52 200 **4EB/459**	29,1 80 730 **4EB/464**	42,4 109 400 **4EB/432**	57 156 870 **4EB/465**	86 237 570 **4EB/465**	– 331 350 **4EB/433**	– 390 200 **4EB/463**	– 617 730 **4EB/433**	450	1 600	
	400	9,8 28 450 **4EB/424**	12,7 34 950 **4EB/404**	18,1 52 380 **4EB/424**	28,9 83 720 **4EB/424**	45,6 117 420 **4EB/378**	58 158 060 **4EB/401**	87 242 320 **4EB/409**	120 343 680 **4EB/419**	184 475 290 **4EB/378**	– 609 470 **4EB/410**	400	1 400	
	355	10,2 28 250 **4EB/362**	15,2 42 910 **4EB/370**	18,9 52 230 **4EB/362**	28,9 80 770 **4EB/366**	43,2 112 510 **4EB/341**	61 169 230 **4EB/362**	87 242 460 **4EB/367**	118 333 200 **4EB/370**	173 447 670 **4EB/339**	– 644 090 **4EB/341**	355	1 250	
	315	10,8 27 990 **4EB/305**	16 42 510 **4EB/311**	15,9 43 500 **4EB/321**	29,3 83 530 **4EB/335**	40 110 210 **4EB/323**	59 157 910 **4EB/317**	88 241 980 **4EB/324**	122 342 930 **4EB/330**	160 441 510 **4EB/323**	235 649 600 **4EB/324**	315	1 120	
	280	10,4 28 180 **4EB/285**	16,4 42 350 **4EB/271**	19,1 52 200 **4EB/287**	30,5 82 940 **4EB/285**	41,7 119 280 **4EB/299**	62 168 860 **4EB/286**	87 242 120 **4EB/291**	132 338 220 **4EB/269**	169 482 830 **4EB/299**	249 643 190 **4EB/271**	280	1 000	
	250	10,9 27 910 **4EB/240**	16,3 42 390 **4EB/246**	17,9 45 560 **4EB/240**	31,2 80 380 **4EB/243**	42 114 170 **4EB/256**	59 157 780 **4EB/251**	88 239 530 **4EB/256**	123 342 220 **4EB/262**	172 467 000 **4EB/256**	238 648 260 **4EB/256**	250	900	
	224	10,4 28 150 **4EB/226**	15,5 42 750 **4EB/231**	20 54 060 **4EB/226**	30,7 82 830 **4EB/226**	39,5 108 800 **4EB/231**	62 168 620 **4EB/226**	81 222 420 **4EB/229**	120 332 720 **4EB/231**	158 433 650 **4EB/230**	235 649 740 **4EB/231**	224	800	
	200	10,9 27 930 **4EB/190**	16,2 42 420 **4EB/195**	18,9 48 300 **4EB/190**	31 80 400 **4EB/193**	35 91 570 **4EB/195**	60 156 230 **4EB/193**	71 198 850 **4EB/209**	120 343 900 **4EB/213**	146 409 440 **4EB/209**	228 653 470 **4EB/213**	200	710	



$n_{N2} \times L_h$	i_N	Gear reducer size P_{N2} kW M_{N2} N m ... / i 001A	002A	003A	004A	006A	009A	012A	015A	018A	021A	i_N	n_1 min^{-1}	n_{N2}
35 500	200	0,47 1 190 **3EB/189**	0,64 1 630 **3EB/189**	0,83 2 260 **3EB/202**	1,04 2 830 **3EB/202**	1,47 4 000 **3EB/202**	2,07 5 630 **3EB/202**	2,92 7 940 **3EB/202**	3,74 10 160 **3EB/202**	4,12 11 200 **3EB/202**	4,12 11 200 **3EB/202**	200	710	**3,55**
	180	0,53 1 450 **4EB/181**	0,73 2 000 **4EB/181**	1 2 740 **4EB/181**	1,45 3 990 **4EB/181**	1,99 5 460 **4EB/181**	2,88 7 930 **4EB/182**	3,98 10 970 **4EB/182**	4,81 13 250 **4EB/182**	6,1 16 890 **4EB/182**	7,3 19 990 **4EB/182**	180	630	
	160	0,54 1 440 **4EB/157**	0,75 2 000 **4EB/157**	1,01 2 740 **4EB/160**	1,46 3 980 **4EB/160**	2 5 450 **4EB/160**	2,86 7 940 **4EB/163**	3,96 10 990 **4EB/163**	5 13 150 **4EB/153**	6,4 16 750 **4EB/153**	7,6 19 830 **4EB/153**	160	560	
	160	0,435 1 210 **3EB/163**	0,6 1 660 **3EB/163**	0,83 2 270 **3EB/159**	1,11 3 110 **3EB/164**	1,52 4 250 **3EB/164**	2,14 6 000 **3EB/164**	3,01 8 450 **3EB/164**	3,64 10 210 **3EB/164**	4,38 12 280 **3EB/164**	5,3 14 830 **3EB/164**	160	560	
	140	0,499 1 420 **3EB/149**	0,499 1 420 **3EB/149**	0,84 2 250 **3EB/140**	1,15 3 080 **3EB/140**	1,58 4 220 **3EB/140**	2,22 5 950 **3EB/140**	3,14 8 390 **3EB/140**	3,79 10 140 **3EB/140**	4,55 12 190 **3EB/140**	5,5 14 720 **3EB/140**	140	500	
	125	0,53 1 450 **3EB/129**	0,66 1 810 **3EB/129**	1 2 750 **3EB/130**	1,14 3 140 **3EB/130**	1,61 4 430 **3EB/130**	2,27 6 250 **3EB/130**	3,2 8 810 **3EB/130**	4,52 12 430 **3EB/130**	4,39 12 270 **3EB/132**	5,3 14 820 **3EB/132**	125	450	
	112	0,456 1 200 **3EB/110**	0,62 1 640 **3EB/110**	1,03 2 730 **3EB/110**	1,5 3 960 **3EB/110**	1,92 5 050 **3EB/110**	2,99 7 880 **3EB/110**	4,11 10 830 **3EB/110**	4,65 12 260 **3EB/110**	4,55 12 190 **3EB/112**	5,5 14 720 **3EB/112**	112	400	
	100	0,52 1 450 **3EB/103**	0,73 2 010 **3EB/103**	0,99 2 750 **3EB/104**	1,13 3 150 **3EB/104**	1,59 4 440 **3EB/104**	2,24 6 260 **3EB/104**	3,16 8 820 **3EB/104**	4,46 12 440 **3EB/104**	4,46 12 440 **3EB/104**	5,3 14 820 **3EB/104**	100	355	
	90	0,55 1 440 **3EB/86,8**	0,76 1 990 **3EB/86,8**	1,02 2 730 **3EB/88,4**	1,48 3 970 **3EB/88,4**	2,03 5 440 **3EB/88,4**	2,95 7 890 **3EB/88,4**	4,05 10 840 **3EB/88,4**	4,93 13 200 **3EB/88,4**	5,5 14 850 **3EB/88,4**	5,5 14 730 **3EB/88,4**	90	315	
	80	0,52 1 450 **3EB/82,1**	0,72 2 010 **3EB/82,1**	0,99 2 750 **3EB/81,8**	1,13 3 150 **3EB/81,8**	1,59 4 440 **3EB/81,8**	2,24 6 260 **3EB/81,8**	3,16 8 820 **3EB/81,8**	4,46 12 440 **3EB/81,8**	4,46 12 440 **3EB/81,8**	5,3 14 830 **3EB/82,2**	80	280	
	71	0,54 1 440 **3EB/69,5**	0,75 1 990 **3EB/69,5**	1,03 2 730 **3EB/69,7**	1,49 3 970 **3EB/69,7**	2,04 5 430 **3EB/69,7**	2,96 7 890 **3EB/69,7**	4,07 10 840 **3EB/69,7**	4,95 13 190 **3EB/69,7**	5,6 14 840 **3EB/69,7**	6,9 18 390 **3EB/69,7**	71	250	
	63	0,52 1 450 **3EB/64,8**	0,73 2 010 **3EB/64,8**	0,99 2 750 **3EB/64,8**	1,14 3 150 **3EB/64,8**	1,6 4 430 **3EB/64,8**	2,26 6 250 **3EB/64,8**	3,19 8 820 **3EB/64,8**	4,5 12 430 **3EB/64,8**	4,5 12 430 **3EB/64,8**	4,5 12 430 **3EB/64,8**	63	224	
	56	0,55 1 440 **3EB/54,8**	0,76 1 990 **3EB/54,8**	1,04 2 730 **3EB/54,9**	1,51 3 960 **3EB/54,9**	2,06 5 420 **3EB/55,2**	3 7 870 **3EB/54,9**	4,15 10 890 **3EB/54,9**	4,99 13 170 **3EB/55,2**	5,6 14 830 **3EB/55,2**	7 18 380 **3EB/55,2**	56	200	
	50	0,53 1 450 **3EB/51,3**	0,74 2 000 **3EB/51,3**	1,1 2 700 **3EB/46,3**	1,6 3 920 **3EB/46,3**	2 4 900 **3EB/46,3**	3,17 7 790 **3EB/46,3**	4,39 10 790 **3EB/46,3**	4,53 11 200 **3EB/46,6**	4,88 12 040 **3EB/46,6**	5,9 14 550 **3EB/46,6**	50	180	
	45	0,53 1 440 **3EB/45,4**	0,74 2 000 **3EB/45,4**	1,05 2 720 **3EB/43,6**	1,52 3 950 **3EB/43,6**	2,08 5 410 **3EB/43,6**	3,02 7 860 **3EB/43,6**	4,18 10 880 **3EB/43,6**	5,1 13 140 **3EB/43,6**	5,7 14 750 **3EB/43,6**	5,7 14 750 **3EB/43,6**	45	160	
	40	0,494 1 460 **3EB/43,4**	0,68 2 030 **3EB/43,4**	0,89 2 360 **3EB/39**	1,26 3 350 **3EB/39**	1,55 4 130 **3EB/39**	2,52 6 700 **3EB/39**	3,57 9 500 **3EB/39**	3,94 10 480 **3EB/39**	3,94 10 480 **3EB/39**	3,94 10 480 **3EB/39**	40	140	
	35,5	0,53 1 450 **3EB/36**	0,73 2 010 **3EB/36**	0,98 2 750 **3EB/36,7**	1,43 4 000 **3EB/36,7**	1,75 4 900 **3EB/36,7**	2,83 7 950 **3EB/36,7**	3,92 11 000 **3EB/36,7**	4,43 12 430 **3EB/36,7**	4,43 12 430 **3EB/36,7**	4,43 12 430 **3EB/36,7**	35,5	125	
	31,5	0,456 1 180 **3EB/30,3**	0,66 1 700 **3EB/30,3**	0,89 2 360 **3EB/30,9**	1,27 3 350 **3EB/30,9**	1,57 4 130 **3EB/30,9**	2,54 6 700 **3EB/30,9**	3,6 9 500 **3EB/30,9**	3,97 10 480 **3EB/30,9**	3,97 10 480 **3EB/30,9**	–	31,5	112	
	31,5	0,331 876 **2EB/31,1**	0,466 1 240 **2EB/31,1**	0,66 1 740 **2EB/31,1**	0,93 2 460 **2EB/31,1**	1,31 3 460 **2EB/31,1**	1,84 4 880 **2EB/31,1**	2,6 6 880 **2EB/31,1**	2,78 6 940 **2EB/29,3**	3,66 9 710 **2EB/31,1**	4,7 11 740 **2EB/29,3**	31,5	112	
28 000	2240	911 **4EB/2265**	1 280 **4EB/2265**	–	–	–	–	–	–	–	–			
	2000	1 240 **4EB/1930**	1 320 **4EB/1930**	1 810 **4EB/2026**	2 560 **4EB/2026**	3 600 **4EB/2026**	–	–	–	–	–			
	1800	912 **4EB/1812**	1 290 **4EB/1812**	2 330 **4EB/1726**	2 870 **4EB/1726**	4 040 **4EB/1726**	5 080 **4EB/1812**	7 170 **4EB/1812**	8 670 **4EB/1711**	10 110 **4EB/1812**	12 230 **4EB/1711**			
	1600	1 250 **4EB/1610**	1 710 **4EB/1610**	1 810 **4EB/1621**	2 560 **4EB/1649**	3 600 **4EB/1621**	5 700 **4EB/1544**	8 040 **4EB/1544**	10 450 **4EB/1544**	11 330 **4EB/1544**	11 330 **4EB/1544**			
	1400	1 240 **4EB/1392**	1 700 **4EB/1392**	2 330 **4EB/1405**	3 190 **4EB/1405**	4 370 **4EB/1405**	5 080 **4EB/1450**	7 170 **4EB/1450**	8 690 **4EB/1392**	10 110 **4EB/1450**	12 260 **4EB/1392**			
	1250	1 430 **4EB/1270**	1 710 **4EB/1288**	2 330 **4EB/1245**	3 170 **4EB/1197**	4 340 **4EB/1197**	6 170 **4EB/1256**	8 700 **4EB/1256**	10 500 **4EB/1256**	12 630 **4EB/1256**	15 250 **4EB/1256**			



$n_{N2} \times L_h$	i_N	Gear reducer size P_{N2} kW M_{N2} N m ... / i **030A**	**042A**	**060A**	**085A**	**125A**	**180A**	**250A**	**355A**	**500A**	**710A**	i_N	n_1 min^{-1}	n_{N2}
35 500	200	8,2 22 080 **3EB/200**	–	–	–	–	–	–	–	–	–	200	710	**3,55**
	180	10,4 28 150 **4EB/178**	15,5 42 760 **4EB/182**	17,3 46 840 **4EB/178**	30,7 82 840 **4EB/178**	33,4 92 160 **4EB/182**	62 168 650 **4EB/179**	69 186 190 **4EB/179**	124 342 000 **4EB/182**	134 363 010 **4EB/179**	234 645 980 **4EB/182**	180	630	
	160	10,9 27 920 **4EB/150**	16 41 800 **4EB/153**	15,7 43 570 **4EB/162**	30,7 78 700 **4EB/150**	30,7 80 450 **4EB/153**	63 162 540 **4EB/150**	–	–	–	–	160	560	
	160	8,1 22 480 **3EB/163**	11 28 560 **3EB/152**	16,5 43 220 **3EB/154**	23,7 62 660 **3EB/155**	34 92 040 **3EB/159**	–	–	–	–	–	160	560	
	140	8,4 22 320 **3EB/139**	11 30 190 **3EB/143**	16,3 43 290 **3EB/139**	21,4 56 870 **3EB/139**	36,7 90 780 **3EB/129**	44,3 121 150 **3EB/143**	72 198 110 **3EB/143**	82 224 970 **3EB/143**	–	–	140	500	
	125	9 24 220 **3EB/127**	11,1 28 550 **3EB/122**	16,5 43 190 **3EB/123**	26,1 68 660 **3EB/124**	36,7 97 540 **3EB/125**	41,2 112 080 **3EB/128**	72 198 190 **3EB/129**	76 209 530 **3EB/129**	–	–	125	450	
	112	8,4 22 320 **3EB/111**	12,7 34 920 **3EB/115**	16,3 43 290 **3EB/111**	25,9 68 750 **3EB/111**	34,7 91 700 **3EB/111**	51 138 560 **3EB/115**	72 198 110 **3EB/115**	93 255 790 **3EB/115**	–	–	112	400	
	100	8,9 24 240 **3EB/102**	12,4 34 670 **3EB/104**	16,5 43 190 **3EB/97,1**	26,1 68 660 **3EB/97,8**	36,2 97 620 **3EB/100**	50 138 770 **3EB/103**	71 198 610 **3EB/104**	86 239 240 **3EB/104**	–	–	100	355	
	90	10,7 28 030 **3EB/86,6**	12,7 34 930 **3EB/90,5**	19,8 52 070 **3EB/86,6**	25,9 68 760 **3EB/87,7**	34,2 91 920 **3EB/88,6**	51 138 580 **3EB/90,3**	72 198 150 **3EB/90,5**	102 279 670 **3EB/90,5**	–	–	90	315	
	80	8,9 24 240 **3EB/80,2**	12,6 35 010 **3EB/81,6**	16,5 43 220 **3EB/77**	26 68 710 **3EB/77,5**	36,2 97 620 **3EB/79**	50 138 760 **3EB/80,9**	71 198 600 **3EB/81,6**	101 280 310 **3EB/81,6**	–	–	80	280	
	71	10,7 28 000 **3EB/68,3**	12,7 34 920 **3EB/71,7**	19,9 52 050 **3EB/68,3**	25,9 68 750 **3EB/69,5**	34,4 91 830 **3EB/69,8**	51 138 560 **3EB/71,6**	90 240 680 **3EB/69,8**	102 279 620 **3EB/71,7**	–	–	71	250	
	63	8,9 24 230 **3EB/63,6**	12,7 34 960 **3EB/64,7**	16,6 42 360 **3EB/60**	25 65 040 **3EB/61,1**	43,2 118 550 **3EB/64,4**	51 138 570 **3EB/64,2**	72 198 330 **3EB/64,7**	101 279 920 **3EB/64,7**	–	–	63	224	
	56	8,1 22 480 **3EB/58,2**	13,9 36 610 **3EB/55,3**	15,7 43 600 **3EB/58,2**	29,6 77 320 **3EB/54,8**	44,4 116 600 **3EB/55**	59 154 930 **3EB/54,9**	91 240 340 **3EB/55,3**	108 284 990 **3EB/55,3**	–	–	56	200	
	50	9,9 28 410 **3EB/54,1**	12,8 34 560 **3EB/51**	18,2 52 350 **3EB/54,1**	–	43,7 118 300 **3EB/51**	52 137 920 **3EB/50**	73 197 760 **3EB/51**	100 271 110 **3EB/51**	–	–	50	180	
	45	8,1 22 450 **3EB/46,2**	–	15,8 43 540 **3EB/46,2**	23,6 60 250 **3EB/42,7**	45,2 117 620 **3EB/43,6**	47,3 120 720 **3EB/42,8**	92 239 810 **3EB/43,6**	92 240 240 **3EB/43,6**	–	–	45	160	
	40	9,8 28 470 **3EB/42,7**	9,9 29 120 **3EB/43**	19,5 56 650 **3EB/42,7**	–	–	–	–	–	–	–	40	140	
	35,5	8,9 24 370 **3EB/36**	8,9 24 910 **3EB/36,8**	18,5 50 770 **3EB/36**	–	–	–	–	–	–	–	35,5	125	
	31,5	–	–	–	–	–	–	–	–	–	–	31,5	112	
	31,5	–	–	–	–	–	–	–	–	–	–	31,5	112	
28 000	2240	–	–	–	–	–	–	–	–	–	–			
	2000	–	–	–	–	–	–	–	–	–	–			
	1800	–	–	–	–	–	–	–	–	–	–			
	1600	22 340 **4EB/1531**	–	–	–	–	–	–	–	–	–			
	1400	–	–	–	–	–	–	–	–	–	–			
	1250	23 120 **4EB/1246**	–	44 460 **4EB/1176**	70 670 **4EB/1184**	94 670 **4EB/1213**	–	–	–	–	–			



$n_{N2} \times L_h$	i_N	Gear reducer size P_{N2} kW M_{N2} N m ... / i 001A	002A	003A	004A	006A	009A	012A	015A	018A	021A	i_N	n_1 min^{-1}	n_{N2}
28 000	1120	1 490 **4EB/1097**	1 830 **4EB/1097**	2 830 **4EB/1107**	3 200 **4EB/1124**	4 380 **4EB/1124**	6 130 **4EB/1070**	8 640 **4EB/1070**	10 440 **4EB/1070**	12 550 **4EB/1070**	15 160 **4EB/1070**			
		0,414	0,499	0,69	0,94	1,27	1,87	2,64	3,73	–	–	1000	2 800	**2,8**
	1000	1 430 **4EB/1016**	1 710 **4EB/1004**	2 300 **4EB/981**	3 200 **4EB/998**	4 390 **4EB/1013**	6 330 **4EB/990**	8 930 **4EB/990**	12 590 **4EB/990**	12 660 **4EB/1005**	15 280 **4EB/1005**			
		0,429	0,53	0,84	1,15	1,36	1,85	2,61	3,15	3,79	4,57	900	2 500	
	900	1 500 **4EB/916**	1 840 **4EB/916**	2 830 **4EB/886**	4 150 **4EB/943**	4 910 **4EB/943**	6 150 **4EB/871**	8 680 **4EB/871**	10 480 **4EB/871**	12 600 **4EB/871**	15 220 **4EB/871**			
		0,443	0,54	0,83	1,22	1,68	2,24	2,97	3,84	4,19	4,4	800	2 240	
	800	1 490 **4EB/791**	1 830 **4EB/791**	2 830 **4EB/799**	4 110 **4EB/787**	5 620 **4EB/787**	8 070 **4EB/844**	10 690 **4EB/844**	13 800 **4EB/844**	15 080 **4EB/844**	15 320 **4EB/818**			
		0,43	0,6	0,81	1,26	1,72	2,45	3,35	4,15	4,58	5,7	710	2 000	
	710	1 500 **4EB/732**	2 080 **4EB/732**	2 850 **4EB/739**	4 090 **4EB/680**	5 600 **4EB/680**	8 020 **4EB/687**	10 980 **4EB/687**	13 610 **4EB/687**	15 030 **4EB/687**	18 630 **4EB/687**			
		0,445	0,62	0,84	1,23	1,68	2,58	3,53	3,68	3,68	6	630	1 800	
	630	1 490 **4EB/632**	2 070 **4EB/632**	2 830 **4EB/638**	4 110 **4EB/630**	5 620 **4EB/630**	7 990 **4EB/585**	10 940 **4EB/585**	12 600 **4EB/645**	12 600 **4EB/645**	18 570 **4EB/585**			
		0,464	0,64	0,87	1,26	1,72	2,51	3,48	4,2	5,1	5,7	560	1 600	
	560	1 480 **4EB/535**	2 050 **4EB/535**	2 810 **4EB/544**	4 090 **4EB/544**	5 590 **4EB/544**	8 120 **4EB/541**	11 240 **4EB/541**	13 580 **4EB/541**	16 610 **4EB/541**	18 630 **4EB/549**			
		0,435	0,6	0,84	1,21	1,57	1,83	2,58	3,12	3,75	4,53	500	1 400	
	500	1 500 **4EB/505**	2 070 **4EB/505**	2 830 **4EB/497**	4 110 **4EB/497**	5 310 **4EB/497**	6 160 **4EB/493**	8 690 **4EB/493**	10 490 **4EB/493**	12 620 **4EB/493**	15 240 **4EB/493**			
		0,441	0,54	0,81	1,18	1,61	2,34	3,23	3,9	4,98	5,2	450	1 250	
	450	1 490 **4EB/443**	1 830 **4EB/443**	2 850 **4EB/460**	4 140 **4EB/460**	5 660 **4EB/460**	8 230 **4EB/461**	11 390 **4EB/461**	13 760 **4EB/461**	17 530 **4EB/461**	18 730 **4EB/468**			
		0,435	0,6	0,8	1,16	1,72	2,46	3,41	4,11	4,74	4,53	400	1 120	
	400	1 500 **4EB/404**	2 070 **4EB/404**	2 850 **4EB/418**	4 150 **4EB/418**	5 600 **4EB/381**	8 150 **4EB/389**	11 290 **4EB/389**	13 630 **4EB/389**	15 690 **4EB/389**	16 740 **4EB/433**			
		0,442	0,61	0,82	1,19	1,63	2,36	3,27	3,95	4,98	5,9	355	1 000	
	355	1 490 **4EB/354**	2 070 **4EB/354**	2 840 **4EB/362**	4 130 **4EB/362**	5 650 **4EB/362**	8 210 **4EB/364**	11 370 **4EB/364**	13 730 **4EB/364**	17 530 **4EB/369**	20 740 **4EB/369**			
		0,442	0,61	0,84	1,24	1,73	2,47	3,42	4,13	5,3	5,6	315	900	
	315	1 490 **4EB/319**	2 070 **4EB/319**	2 830 **4EB/319**	4 100 **4EB/310**	5 590 **4EB/305**	8 150 **4EB/311**	11 280 **4EB/311**	13 620 **4EB/311**	17 360 **4EB/311**	18 630 **4EB/311**			
		0,461	0,64	0,82	1,19	1,63	2,51	3,48	4,2	5	6	280	800	
	280	1 480 **4EB/270**	2 050 **4EB/270**	2 840 **4EB/290**	4 130 **4EB/290**	5 650 **4EB/290**	8 120 **4EB/271**	11 240 **4EB/271**	13 580 **4EB/271**	17 490 **4EB/291**	20 700 **4EB/291**			
		0,44	0,61	0,87	1,26	1,73	2,47	3,42	4,13	5,3	5,7	250	710	
	250	1 490 **4EB/253**	2 070 **4EB/253**	2 810 **4EB/240**	4 090 **4EB/240**	5 590 **4EB/240**	8 150 **4EB/245**	11 280 **4EB/245**	13 620 **4EB/245**	17 350 **4EB/245**	18 630 **4EB/245**			
		0,458	0,63	0,82	1,19	1,63	2,36	3,27	3,95	5	6	224	630	
	224	1 480 **4EB/214**	2 060 **4EB/214**	2 840 **4EB/229**	4 130 **4EB/229**	5 650 **4EB/229**	8 210 **4EB/229**	11 370 **4EB/229**	13 730 **4EB/229**	17 490 **4EB/229**	20 700 **4EB/229**			
		0,46	0,63	0,86	1,25	1,71	2,46	3,41	4,11	5,3	5,6	200	560	
	200	1 480 **4EB/189**	2 020 **4EB/189**	2 820 **4EB/193**	4 090 **4EB/193**	5 610 **4EB/193**	8 150 **4EB/194**	11 290 **4EB/194**	13 630 **4EB/194**	17 350 **4EB/193**	18 640 **4EB/194**			
		0,384	0,53	0,68	0,83	1,18	1,66	2,34	3,06	3,3	3,3	200	560	
	200	1 240 **3EB/189**	1 690 **3EB/189**	2 340 **3EB/202**	2 880 **3EB/202**	4 050 **3EB/202**	5 720 **3EB/202**	8 060 **3EB/202**	10 530 **3EB/202**	11 370 **3EB/202**	11 370 **3EB/202**			
		0,434	0,6	0,82	1,19	1,63	2,36	3,27	3,95	5	6	180	500	
	180	1 500 **4EB/181**	2 080 **4EB/181**	2 840 **4EB/181**	4 130 **4EB/181**	5 650 **4EB/181**	8 210 **4EB/182**	11 370 **4EB/182**	13 730 **4EB/182**	17 490 **4EB/182**	20 700 **4EB/182**			
		0,448	0,61	0,84	1,21	1,66	2,37	3,29	4,18	5,3	6,1	160	450	
	160	1 490 **4EB/157**	2 020 **4EB/157**	2 830 **4EB/160**	4 110 **4EB/160**	5 630 **4EB/160**	8 200 **4EB/163**	11 360 **4EB/163**	13 590 **4EB/153**	17 320 **4EB/153**	19 850 **4EB/153**			
		0,361	0,495	0,68	0,92	1,26	1,78	2,5	3,02	3,64	4,39	160	450	
	160	1 250 **3EB/163**	1 710 **3EB/163**	2 300 **3EB/159**	3 210 **3EB/164**	4 400 **3EB/164**	6 200 **3EB/164**	8 740 **3EB/164**	10 550 **3EB/164**	12 690 **3EB/164**	15 330 **3EB/164**			
		0,405	0,405	0,7	0,95	1,31	1,84	2,6	3,13	3,77	4,55	140	400	
	140	1 440 **3EB/149**	1 440 **3EB/149**	2 330 **3EB/140**	3 190 **3EB/140**	4 370 **3EB/140**	6 160 **3EB/140**	8 680 **3EB/140**	10 490 **3EB/140**	12 610 **3EB/140**	15 230 **3EB/140**			
		0,434	0,53	0,82	0,91	1,29	1,82	2,56	3,61	3,59	4,34	125	355	
	125	1 500 **3EB/129**	1 840 **3EB/129**	2 850 **3EB/130**	3 190 **3EB/130**	4 500 **3EB/130**	6 340 **3EB/130**	8 940 **3EB/130**	12 610 **3EB/130**	12 720 **3EB/132**	15 360 **3EB/132**			
		0,372	0,51	0,84	1,23	1,51	2,4	3,28	3,76	3,72	4,49	112	315	
	112	1 240 **3EB/110**	1 700 **3EB/110**	2 830 **3EB/110**	4 110 **3EB/110**	5 050 **3EB/110**	8 030 **3EB/110**	10 990 **3EB/110**	12 590 **3EB/110**	12 640 **3EB/112**	15 270 **3EB/112**			
		0,429	0,59	0,81	0,9	1,27	1,79	2,53	3,57	3,57	4,34	100	280	
	100	1 500 **3EB/103**	2 080 **3EB/103**	2 850 **3EB/104**	3 190 **3EB/104**	4 500 **3EB/104**	6 350 **3EB/104**	8 950 **3EB/104**	12 620 **3EB/104**	12 620 **3EB/104**	15 360 **3EB/104**			

3



$n_{N2} \times L_h$	i_N	Gear reducer size P_{N2} kW M_{N2} N m ... / i **030A**	**042A**	**060A**	**085A**	**125A**	**180A**	**250A**	**355A**	**500A**	**710A**	i_N	n_1 min^{-1}	n_{N2}
28 000	1120	22 980 **4EB/1061**	35 950 **4EB/1095**	44 570 **4EB/1061**	70 780 **4EB/1061**	–	142 650 **4EB/1093**	–	–	–	–			
		7,4	10,7	13,7	–	–	–					1000	2 800	**2,8**
	1000	24 520 **4EB/971**	36 030 **4EB/988**	44 670 **4EB/957**	71 010 **4EB/963**	94 880 **4EB/970**	135 740 **4EB/980**	–	–	–	–			
		7	10,6	13,6	–	–	–	–	–	–	–	900	2 500	
	900	23 070 **4EB/864**	36 090 **4EB/891**	44 740 **4EB/864**	71 050 **4EB/864**	95 930 **4EB/932**	143 190 **4EB/890**	202 910 **4EB/840**	287 440 **4EB/860**	401 950 **4EB/859**	542 610 **4EB/860**			
		8,3	10,4	13	23	26,8	–	–	–	–	–	800	2 240	
	800	29 310 **4EB/827**	37 320 **4EB/845**	45 090 **4EB/815**	81 990 **4EB/837**	96 030 **4EB/841**	143 200 **4EB/798**	202 930 **4EB/753**	287 750 **4EB/776**	401 980 **4EB/770**	543 190 **4EB/776**			
		9	11,3	14,3	20,4	28,3	–	–	–	–	–	710	2 000	
	710	28 900 **4EB/673**	37 100 **4EB/688**	45 980 **4EB/673**	71 730 **4EB/736**	99 210 **4EB/735**	142 190 **4EB/679**	202 910 **4EB/672**	288 240 **4EB/701**	395 930 **4EB/735**	582 470 **4EB/736**			
		7,3	10,7	13	23,1	26,5	46,5	59	–	–	–	630	1 800	
	630	24 540 **4EB/632**	36 020 **4EB/634**	45 060 **4EB/652**	81 970 **4EB/669**	93 170 **4EB/663**	158 880 **4EB/644**	201 550 **4EB/648**	337 720 **4EB/664**	368 100 **4EB/659**	582 560 **4EB/664**			
		8,5	12,2	16,4	25,1	28,3	45,8	63	–	–	–	560	1 600	
	560	29 180 **4EB/573**	39 620 **4EB/542**	52 710 **4EB/538**	81 530 **4EB/545**	99 210 **4EB/588**	159 030 **4EB/581**	203 250 **4EB/544**	288 240 **4EB/561**	395 930 **4EB/588**	643 750 **4EB/600**			
		8,1	10,5	12,9	20,3	37,3	45,3	71	88	151	–	500	1 400	
	500	29 420 **4EB/531**	36 180 **4EB/507**	45 160 **4EB/514**	71 780 **4EB/518**	121 720 **4EB/479**	159 150 **4EB/515**	251 190 **4EB/519**	315 570 **4EB/524**	492 690 **4EB/479**	666 590 **4EB/480**			
		8,4	13,3	15,1	23,1	35,7	44,8	71	102	112	–	450	1 250	
	450	29 280 **4EB/459**	43 960 **4EB/434**	53 000 **4EB/459**	81 960 **4EB/464**	117 810 **4EB/432**	159 260 **4EB/465**	251 340 **4EB/465**	336 410 **4EB/433**	396 150 **4EB/463**	665 220 **4EB/433**			
		8,1	10,5	14,7	23,9	37,7	46,8	72	100	153	186	400	1 120	
	400	29 420 **4EB/424**	36 150 **4EB/404**	53 100 **4EB/424**	86 590 **4EB/424**	121 450 **4EB/378**	160 230 **4EB/401**	250 640 **4EB/409**	355 490 **4EB/419**	491 600 **4EB/378**	651 660 **4EB/410**			
		8,5	12,6	15,3	23,4	37	51	72	96	148	204	355	1 000	
	355	29 220 **4EB/362**	44 380 **4EB/370**	52 950 **4EB/362**	81 890 **4EB/366**	120 290 **4EB/341**	175 040 **4EB/362**	250 780 **4EB/367**	337 790 **4EB/370**	478 660 **4EB/339**	666 200 **4EB/341**			
		8,9	13,3	13,2	24,3	33,8	47,7	73	101	138	196	315	900	
	315	28 930 **4EB/305**	43 940 **4EB/311**	44 960 **4EB/321**	86 340 **4EB/335**	115 810 **4EB/323**	160 050 **4EB/317**	250 120 **4EB/324**	354 470 **4EB/330**	471 450 **4EB/323**	671 450 **4EB/324**			
		8,6	13,5	15,5	25,2	34,5	51	72	109	140	206	280	800	
	280	29 150 **4EB/285**	43 800 **4EB/271**	52 920 **4EB/287**	85 790 **4EB/285**	123 380 **4EB/299**	174 650 **4EB/286**	250 440 **4EB/291**	349 830 **4EB/269**	499 410 **4EB/299**	665 280 **4EB/271**			
		9	13,3	15,1	24,9	33,6	47,4	72	101	141	195	250	710	
	250	28 920 **4EB/240**	43 940 **4EB/246**	48 920 **4EB/240**	81 560 **4EB/243**	115 850 **4EB/256**	160 090 **4EB/251**	245 810 **4EB/256**	354 720 **4EB/262**	484 330 **4EB/256**	671 930 **4EB/256**			
		8,5	12,7	16	25,1	33,4	51	69	96	134	192	224	630	
	224	29 180 **4EB/226**	44 330 **4EB/231**	54 850 **4EB/226**	85 880 **4EB/226**	116 890 **4EB/231**	174 830 **4EB/226**	238 950 **4EB/229**	337 630 **4EB/231**	465 860 **4EB/230**	673 650 **4EB/231**			
		8,9	13,2	16	24,8	28,6	48,2	58	98	123	186	200	560	
	200	28 950 **4EB/190**	43 970 **4EB/195**	51 870 **4EB/190**	81 580 **4EB/193**	94 920 **4EB/195**	158 520 **4EB/193**	206 120 **4EB/209**	356 470 **4EB/213**	439 650 **4EB/209**	677 350 **4EB/213**			
		6,6										200	560	
	200	22 410 **3EB/200**	–	–	–	–	–	–	–	–	–			
		8,6	12,7	14,8	25,2	28,4	51	59	102	114	193	180	500	
	180	29 150 **4EB/178**	44 280 **4EB/182**	50 210 **4EB/178**	85 790 **4EB/178**	98 770 **4EB/182**	174 650 **4EB/179**	199 560 **4EB/179**	354 170 **4EB/182**	389 070 **4EB/179**	672 970 **4EB/182**			
		9,1	13,5	13,1	26,4	26,4	54					160	450	
	160	28 860 **4EB/150**	43 840 **4EB/153**	45 040 **4EB/162**	84 040 **4EB/150**	85 900 **4EB/153**	172 920 **4EB/150**	–	–	–	–			
		6,7	9	13,7	19,5	28,2						160	450	
	160	23 240 **3EB/163**	28 940 **3EB/152**	44 680 **3EB/154**	64 200 **3EB/155**	95 140 **3EB/159**	–	–	–	–	–			
		7	9	13,5	17,6	30,4	37,2	60	70			140	400	
	140	23 090 **3EB/139**	30 950 **3EB/143**	44 780 **3EB/139**	58 300 **3EB/139**	93 900 **3EB/129**	127 090 **3EB/143**	204 920 **3EB/143**	240 550 **3EB/143**	–	–			
		7,2	8,9	13,5	21,3	29,4	33,4	59	63			125	355	
	125	24 570 **3EB/127**	28 970 **3EB/122**	44 770 **3EB/123**	71 170 **3EB/124**	98 970 **3EB/125**	115 440 **3EB/128**	205 430 **3EB/129**	221 050 **3EB/129**	–	–			
		6,9	10,4	13,3	21,1	28,3	41,4	59	79			112	315	
	112	23 140 **3EB/111**	36 190 **3EB/115**	44 890 **3EB/111**	71 280 **3EB/111**	95 080 **3EB/111**	143 660 **3EB/115**	205 410 **3EB/115**	274 790 **3EB/115**	–	–			
		7,1	10,1	13,5	21,3	29	40,9	58	73			100	280	
	100	24 590 **3EB/102**	35 590 **3EB/104**	44 770 **3EB/97,1**	71 170 **3EB/97,8**	99 050 **3EB/100**	143 260 **3EB/103**	205 870 **3EB/104**	256 890 **3EB/104**	–	–			

3



$n_{N2} \times L_h$	i_N	Gear reducer size P_{N2} kW M_{N2} N m ... / i 001A	002A	003A	004A	006A	009A	012A	015A	018A	021A	i_N	n_1 min^{-1}	n_{N2}
28 000	90	0,449 1 490 **3EB/86,8**	0,62 2 060 **3EB/86,8**	0,84 2 830 **3EB/88,4**	1,22 4 110 **3EB/88,4**	1,67 5 630 **3EB/88,4**	2,38 8 040 **3EB/88,4**	3,26 11 000 **3EB/88,4**	4,05 13 670 **3EB/88,4**	4,46 15 060 **3EB/88,4**	4,52 15 250 **3EB/88,4**	90	250	**2,8**
	80	0,429 1 500 **3EB/82,1**	0,59 2 080 **3EB/82,1**	0,82 2 850 **3EB/81,8**	0,91 3 190 **3EB/81,8**	1,29 4 500 **3EB/81,8**	1,82 6 340 **3EB/81,8**	2,56 8 940 **3EB/81,8**	3,62 12 610 **3EB/81,8**	3,62 12 610 **3EB/81,8**	4,37 15 340 **3EB/82,2**	80	224	
	71	0,449 1 490 **3EB/69,5**	0,62 2 060 **3EB/69,5**	0,85 2 830 **3EB/69,7**	1,23 4 100 **3EB/69,7**	1,69 5 620 **3EB/69,7**	2,41 8 030 **3EB/69,7**	3,3 10 990 **3EB/69,7**	4,1 13 640 **3EB/69,7**	4,52 15 040 **3EB/69,7**	5,6 18 640 **3EB/69,7**	71	200	
	63	0,436 1 500 **3EB/64,8**	0,6 2 070 **3EB/64,8**	0,83 2 840 **3EB/64,8**	0,93 3 190 **3EB/64,8**	1,31 4 490 **3EB/64,8**	1,84 6 340 **3EB/64,8**	2,6 8 940 **3EB/64,8**	3,66 12 600 **3EB/64,8**	3,66 12 600 **3EB/64,8**	3,66 12 600 **3EB/64,8**	63	180	
	56	0,455 1 490 **3EB/54,8**	0,63 2 060 **3EB/54,8**	0,86 2 820 **3EB/54,9**	1,25 4 090 **3EB/54,9**	1,7 5 610 **3EB/55,2**	2,48 8 140 **3EB/54,9**	3,44 11 270 **3EB/54,9**	4,13 13 620 **3EB/55,2**	4,56 15 040 **3EB/55,2**	5,7 18 630 **3EB/55,2**	56	160	
	50	0,429 1 500 **3EB/51,3**	0,59 2 080 **3EB/51,3**	0,89 2 800 **3EB/46,3**	1,29 4 070 **3EB/46,3**	1,55 4 900 **3EB/46,3**	2,56 8 090 **3EB/46,3**	3,55 11 200 **3EB/46,3**	3,53 11 200 **3EB/46,6**	3,94 12 510 **3EB/46,6**	4,76 15 110 **3EB/46,6**	50	140	
	45	0,432 1 500 **3EB/45,4**	0,58 2 020 **3EB/45,4**	0,85 2 830 **3EB/43,6**	1,23 4 100 **3EB/43,6**	1,69 5 620 **3EB/43,6**	2,45 8 160 **3EB/43,6**	3,39 11 290 **3EB/43,6**	4,1 13 640 **3EB/43,6**	4,43 14 750 **3EB/43,6**	4,43 14 750 **3EB/43,6**	45	125	
	40	0,409 1 510 **3EB/43,4**	0,57 2 100 **3EB/43,4**	0,71 2 360 **3EB/39**	1,01 3 350 **3EB/39**	1,24 4 130 **3EB/39**	2,01 6 700 **3EB/39**	2,86 9 500 **3EB/39**	3,15 10 480 **3EB/39**	3,15 10 480 **3EB/39**	3,15 10 480 **3EB/39**	40	112	
22 400	2240	944 **4EB/2265**	1 330 **4EB/2265**	–	–	–	–	–	–	–	–			
	2000	1 280 **4EB/1930**	1 340 **4EB/1930**	1 870 **4EB/2026**	2 640 **4EB/2026**	3 730 **4EB/2026**	–	–	–	–	–			
	1800	944 **4EB/1812**	1 330 **4EB/1812**	2 410 **4EB/1726**	2 910 **4EB/1726**	4 100 **4EB/1726**	5 260 **4EB/1812**	7 410 **4EB/1812**	8 970 **4EB/1711**	10 450 **4EB/1812**	12 650 **4EB/1711**			
	1600	1 290 **4EB/1610**	1 770 **4EB/1610**	1 880 **4EB/1621**	2 650 **4EB/1649**	3 730 **4EB/1621**	5 780 **4EB/1544**	8 150 **4EB/1544**	10 830 **4EB/1544**	11 500 **4EB/1544**	11 500 **4EB/1544**			
	1400	1 290 **4EB/1392**	1 760 **4EB/1392**	2 420 **4EB/1405**	3 310 **4EB/1405**	4 530 **4EB/1405**	5 270 **4EB/1450**	7 430 **4EB/1450**	9 010 **4EB/1392**	10 480 **4EB/1450**	12 710 **4EB/1392**			
	1250	0,336 1 450 **4EB/1270**	0,404 1 770 **4EB/1288**	0,57 2 420 **4EB/1245**	– 3 290 **4EB/1197**	– 4 500 **4EB/1197**	1,49 6 390 **4EB/1256**	2,1 9 010 **4EB/1256**	2,54 10 890 **4EB/1256**	3,06 13 090 **4EB/1256**	3,69 15 810 **4EB/1256**	1250	2 800	**2,24**
	1120	0,368 1 540 **4EB/1097**	0,443 1 860 **4EB/1097**	0,69 2 930 **4EB/1107**	0,77 3 310 **4EB/1124**	1,06 4 540 **4EB/1124**	1,55 6 350 **4EB/1070**	2,19 8 950 **4EB/1070**	2,64 10 810 **4EB/1070**	3,18 13 000 **4EB/1070**	3,84 15 700 **4EB/1070**	1120	2 500	
	1000	0,336 1 450 **4EB/1016**	0,413 1 770 **4EB/1004**	0,56 2 330 **4EB/981**	0,78 3 310 **4EB/998**	1,05 4 540 **4EB/1013**	1,52 6 420 **4EB/990**	2,14 9 050 **4EB/990**	3,02 12 760 **4EB/990**	3,06 13 090 **4EB/1005**	3,69 15 810 **4EB/1005**	1000	2 240	
	900	0,355 1 550 **4EB/916**	0,426 1 860 **4EB/916**	0,69 2 930 **4EB/886**	0,95 4 300 **4EB/943**	1,11 4 980 **4EB/943**	1,53 6 360 **4EB/871**	2,16 8 970 **4EB/871**	2,61 10 840 **4EB/871**	3,13 13 030 **4EB/871**	3,78 15 740 **4EB/871**	900	2 000	
	800	0,368 1 540 **4EB/791**	0,442 1 860 **4EB/791**	0,69 2 930 **4EB/799**	1,02 4 250 **4EB/787**	1,39 5 810 **4EB/787**	1,83 8 180 **4EB/844**	2,42 10 840 **4EB/844**	3,19 14 260 **4EB/844**	3,41 15 280 **4EB/844**	3,65 15 840 **4EB/818**	800	1 800	
	710	0,356 1 550 **4EB/732**	0,492 2 150 **4EB/732**	0,67 2 950 **4EB/739**	1,04 4 230 **4EB/680**	1,43 5 790 **4EB/680**	1,98 8 130 **4EB/687**	2,72 11 130 **4EB/687**	3,43 14 070 **4EB/687**	3,72 15 240 **4EB/687**	4,61 18 880 **4EB/687**	710	1 600	
	630	0,359 1 550 **4EB/632**	0,498 2 150 **4EB/632**	0,68 2 940 **4EB/638**	0,99 4 260 **4EB/630**	1,36 5 840 **4EB/630**	2,03 8 120 **4EB/585**	2,79 11 110 **4EB/585**	2,91 12 790 **4EB/645**	2,91 12 790 **4EB/645**	4,73 18 850 **4EB/585**	630	1 400	
	560	0,376 1 540 **4EB/535**	0,52 2 130 **4EB/535**	0,7 2 920 **4EB/544**	1,02 4 240 **4EB/544**	1,4 5 810 **4EB/544**	2,04 8 430 **4EB/541**	2,82 11 670 **4EB/541**	3,41 14 090 **4EB/541**	4,08 16 860 **4EB/541**	4,51 18 910 **4EB/549**	560	1 250	
	500	0,36 1 550 **4EB/505**	0,498 2 150 **4EB/505**	0,69 2 930 **4EB/497**	1,01 4 260 **4EB/497**	1,27 5 380 **4EB/497**	1,52 6 370 **4EB/493**	2,14 8 990 **4EB/493**	2,58 10 850 **4EB/493**	3,11 13 050 **4EB/493**	3,75 15 760 **4EB/493**	500	1 120	
	450	0,365 1 550 **4EB/443**	0,439 1 860 **4EB/443**	0,67 2 950 **4EB/460**	0,97 4 280 **4EB/460**	1,33 5 860 **4EB/460**	1,93 8 510 **4EB/461**	2,68 11 780 **4EB/461**	3,23 14 230 **4EB/461**	4,09 18 000 **4EB/461**	4,25 18 990 **4EB/468**	450	1 000	
	400	0,361 1 550 **4EB/404**	0,5 2 140 **4EB/404**	0,66 2 950 **4EB/418**	0,97 4 290 **4EB/418**	1,43 5 780 **4EB/381**	2,04 8 430 **4EB/389**	2,83 11 660 **4EB/389**	3,42 14 090 **4EB/389**	3,9 16 080 **4EB/389**	3,69 16 970 **4EB/433**	400	900	
	355	0,365 1 550 **4EB/354**	0,51 2 140 **4EB/354**	0,68 2 940 **4EB/362**	0,99 4 270 **4EB/362**	1,35 5 840 **4EB/362**	1,96 8 490 **4EB/364**	2,71 11 760 **4EB/364**	3,27 14 200 **4EB/364**	4,09 18 000 **4EB/369**	4,81 21 200 **4EB/369**	355	800	



$n_{N2} \times L_h$	i_N	Gear reducer size P_{N2} kW M_{N2} N m ... / i **030A**	**042A**	**060A**	**085A**	**125A**	**180A**	**250A**	**355A**	**500A**	**710A**	i_N	n_1 min^{-1}	n_{N2}
28 000	90	8,8 29 030 **3EB/86,6**	10,5 36 170 **3EB/90,5**	16 52 810 **3EB/86,6**	21,3 71 210 **3EB/87,7**	28,1 95 190 **3EB/88,6**	41,6 143 510 **3EB/90,3**	59 205 200 **3EB/90,5**	84 289 620 **3EB/90,5**	–	–	90	250	**2,8**
	80	7,2 24 570 **3EB/80,2**	10,4 36 210 **3EB/81,6**	13,6 44 710 **3EB/77**	21,5 71 070 **3EB/77,5**	29,4 98 960 **3EB/79**	41,6 143 520 **3EB/80,9**	59 205 420 **3EB/81,6**	83 289 930 **3EB/81,6**	–	–	80	224	
	71	8,9 28 970 **3EB/68,3**	10,5 36 120 **3EB/71,7**	16,2 52 760 **3EB/68,3**	21,4 71 110 **3EB/69,5**	28,5 94 980 **3EB/69,8**	41,9 143 320 **3EB/71,6**	75 248 940 **3EB/69,8**	84 289 220 **3EB/71,7**	–	–	71	200	
	63	7,3 24 550 **3EB/63,6**	10,5 36 130 **3EB/64,7**	13,5 42 930 **3EB/60**	20,3 65 920 **3EB/61,1**	35,9 122 540 **3EB/64,4**	42,1 143 230 **3EB/64,2**	60 205 000 **3EB/64,7**	84 289 340 **3EB/64,7**	–	–	63	180	
	56	6,7 23 250 **3EB/58,2**	11,2 37 120 **3EB/55,3**	13 45 090 **3EB/58,2**	23,6 77 320 **3EB/54,8**	35,5 116 600 **3EB/55**	47,3 154 930 **3EB/54,9**	75 248 590 **3EB/55,3**	92 304 720 **3EB/55,3**	–	–	56	160	
	50	8 29 520 **3EB/54,1**	9,9 34 560 **3EB/51**	14,4 53 170 **3EB/54,1**	–	35,3 122 890 **3EB/51**	41,4 141 140 **3EB/50**	59 205 420 **3EB/51**	83 288 000 **3EB/51**	–	–	50	140	
	45	6,6 23 300 **3EB/46,2**	–	12,8 45 190 **3EB/46,2**	18,5 60 250 **3EB/42,7**	36,6 122 090 **3EB/43,6**	36,9 120 720 **3EB/42,8**	74 246 340 **3EB/43,6**	74 246 340 **3EB/43,6**	–	–	45	125	
	40	7,9 28 920 **3EB/42,7**	7,9 29 120 **3EB/43**	16,1 58 590 **3EB/42,7**	–	–	–	–	–	–	–	40	112	
22 400	2240	–	–	–	–	–	–	–	–	–	–			
	2000	–	–	–	–	–	–	–	–	–	–			
	1800	–	–	–	–	–	–	–	–	–	–			
	1600	22 660 **4EB/1531**	–	–	–	–	–	–	–	–	–			
	1400	–	–	–	–	–	–	–	–	–	–			
	1250	5,6 23 970 **4EB/1246**	–	11,5 46 080 **4EB/1176**	– 73 250 **4EB/1184**	– 98 130 **4EB/1213**	–	–	–	–	–	1250	2 800	**2,24**
	1120	5,9 23 800 **4EB/1061**	8,7 36 600 **4EB/1095**	11,4 46 160 **4EB/1061**	– 73 300 **4EB/1061**	–	– 147 730 **4EB/1093**	–	–	–	–	1120	2 500	
	1000	6 24 860 **4EB/971**	8,8 37 270 **4EB/988**	11,3 46 200 **4EB/957**	17,9 73 440 **4EB/963**	23,7 98 130 **4EB/970**	– 137 610 **4EB/980**	–	–	–	–	1000	2 240	
	900	5,8 23 860 **4EB/864**	8,6 36 640 **4EB/891**	11,2 46 280 **4EB/864**	17,8 73 490 **4EB/864**	22,3 99 220 **4EB/932**	– 148 110 **4EB/890**	– 209 880 **4EB/840**	– 297 310 **4EB/860**	– 415 750 **4EB/859**	– 561 240 **4EB/860**	900	2 000	
	800	6,8 29 770 **4EB/827**	8,4 37 820 **4EB/845**	10,8 46 610 **4EB/815**	18,7 83 100 **4EB/837**	22,3 99 260 **4EB/841**	35 148 020 **4EB/798**	53 209 750 **4EB/753**	– 297 430 **4EB/776**	– 415 500 **4EB/770**	– 561 470 **4EB/776**	800	1 800	
	710	7,4 29 690 **4EB/673**	9,2 37 620 **4EB/688**	12,2 49 160 **4EB/673**	16,9 74 190 **4EB/736**	22,9 100 580 **4EB/735**	36,3 147 070 **4EB/679**	52 209 880 **4EB/672**	– 298 140 **4EB/701**	– 401 390 **4EB/735**	– 590 500 **4EB/736**	710	1 600	
	630	5,8 24 920 **4EB/632**	8,7 37 420 **4EB/634**	10,5 46 810 **4EB/652**	18,2 83 240 **4EB/669**	22,2 100 470 **4EB/663**	36,7 161 350 **4EB/644**	49,1 217 330 **4EB/648**	76 342 970 **4EB/664**	88 396 930 **4EB/659**	– 591 610 **4EB/664**	630	1 400	
	560	6,8 29 850 **4EB/573**	10,3 42 670 **4EB/542**	13 53 520 **4EB/538**	19,9 82 770 **4EB/545**	22,4 100 730 **4EB/588**	36,4 161 450 **4EB/581**	51 210 990 **4EB/544**	70 299 210 **4EB/561**	90 401 970 **4EB/588**	– 693 230 **4EB/600**	560	1 250	
	500	6,7 30 430 **4EB/531**	8,7 37 420 **4EB/507**	10,7 46 710 **4EB/514**	16,8 74 250 **4EB/518**	30,6 125 000 **4EB/479**	36,7 161 350 **4EB/515**	58 256 570 **4EB/519**	76 337 420 **4EB/524**	124 507 720 **4EB/479**	169 689 480 **4EB/480**	500	1 120	
	450	6,8 29 850 **4EB/459**	10,9 45 000 **4EB/434**	12,3 53 730 **4EB/459**	18,7 83 090 **4EB/464**	30,3 125 000 **4EB/432**	36,4 161 450 **4EB/465**	58 256 630 **4EB/465**	82 341 050 **4EB/433**	91 401 610 **4EB/463**	167 690 590 **4EB/433**	450	1 000	
	400	6,8 30 410 **4EB/424**	8,6 36 650 **4EB/404**	11,9 53 820 **4EB/424**	19,9 89 500 **4EB/424**	31,2 125 000 **4EB/378**	38,1 162 400 **4EB/401**	59 256 270 **4EB/409**	83 367 440 **4EB/419**	127 507 130 **4EB/378**	160 695 850 **4EB/410**	400	900	
	355	7 30 220 **4EB/362**	10,2 45 000 **4EB/370**	12,4 53 680 **4EB/362**	19 83 020 **4EB/366**	30,7 125 000 **4EB/341**	41,6 180 000 **4EB/362**	59 256 400 **4EB/367**	77 342 450 **4EB/370**	126 507 390 **4EB/339**	169 689 080 **4EB/341**	355	800	

3



$n_{N2} \times L_h$	i_N	Gear reducer size P_{N2} kW M_{N2} N m ... / i 001A	002A	003A	004A	006A	009A	012A	015A	018A	021A	i_N	n_1 min^{-1}	n_{N2}
22 400	315	0,361 1 550 **4EB/319**	0,5 2 140 **4EB/319**	0,68 2 940 **4EB/319**	1,02 4 250 **4EB/310**	1,41 5 800 **4EB/305**	2,02 8 440 **4EB/311**	2,8 11 690 **4EB/311**	3,38 14 120 **4EB/311**	4,3 17 990 **4EB/311**	4,52 18 910 **4EB/311**	315	710	**2,24**
	280	0,376 1 540 **4EB/270**	0,52 2 130 **4EB/270**	0,67 2 950 **4EB/290**	0,97 4 280 **4EB/290**	1,33 5 860 **4EB/290**	2,05 8 420 **4EB/271**	2,84 11 660 **4EB/271**	3,43 14 080 **4EB/271**	4,08 18 000 **4EB/291**	4,81 21 200 **4EB/291**	280	630	
	250	0,36 1 550 **4EB/253**	0,498 2 150 **4EB/253**	0,71 2 920 **4EB/240**	1,03 4 230 **4EB/240**	1,41 5 800 **4EB/240**	2,02 8 440 **4EB/245**	2,8 11 690 **4EB/245**	3,38 14 120 **4EB/245**	4,3 17 990 **4EB/245**	4,52 18 910 **4EB/245**	250	560	
	224	0,377 1 540 **4EB/214**	0,52 2 130 **4EB/214**	0,67 2 940 **4EB/229**	0,98 4 280 **4EB/229**	1,34 5 850 **4EB/229**	1,94 8 500 **4EB/229**	2,69 11 770 **4EB/229**	3,25 14 220 **4EB/229**	4,11 18 000 **4EB/229**	4,84 21 200 **4EB/229**	224	500	
	200	0,382 1 530 **4EB/189**	0,5 2 020 **4EB/189**	0,71 2 910 **4EB/193**	1,04 4 230 **4EB/193**	1,42 5 790 **4EB/193**	2,04 8 430 **4EB/194**	2,83 11 660 **4EB/194**	3,42 14 090 **4EB/194**	4,37 17 940 **4EB/193**	4,58 18 890 **4EB/194**	200	450	
	200	0,319 1 280 **3EB/189**	0,437 1 750 **3EB/189**	0,56 2 420 **3EB/202**	0,68 2 910 **3EB/202**	0,96 4 110 **3EB/202**	1,35 5 790 **3EB/202**	1,9 8 170 **3EB/202**	2,54 10 890 **3EB/202**	2,69 11 520 **3EB/202**	2,69 11 520 **3EB/202**	200	450	
	180	0,359 1 550 **4EB/181**	0,498 2 150 **4EB/181**	0,68 2 940 **4EB/181**	0,99 4 270 **4EB/181**	1,35 5 840 **4EB/181**	1,96 8 490 **4EB/182**	2,71 11 760 **4EB/182**	3,27 14 200 **4EB/182**	4,15 18 000 **4EB/182**	4,88 21 200 **4EB/182**	180	400	
	160	0,366 1 540 **4EB/157**	0,48 2 020 **4EB/157**	0,68 2 940 **4EB/160**	0,99 4 260 **4EB/160**	1,36 5 840 **4EB/160**	1,94 8 500 **4EB/163**	2,69 11 770 **4EB/163**	3,42 14 090 **4EB/153**	4,36 17 950 **4EB/153**	4,82 19 850 **4EB/153**	160	355	
	160	0,295 1 300 **3EB/163**	0,404 1 770 **3EB/163**	0,54 2 330 **3EB/159**	0,75 3 330 **3EB/164**	1,03 4 560 **3EB/164**	1,45 6 420 **3EB/164**	2,05 9 060 **3EB/164**	2,47 10 940 **3EB/164**	2,97 13 160 **3EB/164**	3,59 15 890 **3EB/164**	160	355	
	140	0,323 1 460 **3EB/149**	0,323 1 460 **3EB/149**	0,57 2 420 **3EB/140**	0,78 3 310 **3EB/140**	1,07 4 530 **3EB/140**	1,5 6 380 **3EB/140**	2,12 9 000 **3EB/140**	2,56 10 870 **3EB/140**	3,08 13 070 **3EB/140**	3,72 15 790 **3EB/140**	140	315	
	125	0,354 1 550 **3EB/129**	0,425 1 860 **3EB/129**	0,67 2 950 **3EB/130**	0,73 3 240 **3EB/130**	1,03 4 560 **3EB/130**	1,46 6 440 **3EB/130**	2,05 9 080 **3EB/130**	2,89 12 800 **3EB/130**	2,94 13 180 **3EB/132**	3,55 15 920 **3EB/132**	125	280	
	112	0,306 1 290 **3EB/110**	0,419 1 760 **3EB/110**	0,69 2 930 **3EB/110**	1,01 4 250 **3EB/110**	1,2 5 050 **3EB/110**	1,93 8 150 **3EB/110**	2,64 11 150 **3EB/110**	3,03 12 790 **3EB/110**	3,06 13 090 **3EB/112**	3,69 15 810 **3EB/112**	112	250	
	100	0,355 1 550 **3EB/103**	0,491 2 150 **3EB/103**	0,67 2 950 **3EB/104**	0,73 3 240 **3EB/104**	1,03 4 560 **3EB/104**	1,46 6 440 **3EB/104**	2,05 9 080 **3EB/104**	2,89 12 800 **3EB/104**	2,89 12 800 **3EB/104**	3,59 15 890 **3EB/104**	100	224	
	90	0,372 1 540 **3EB/86,8**	0,51 2 130 **3EB/86,8**	0,69 2 930 **3EB/88,4**	1,01 4 250 **3EB/88,4**	1,38 5 820 **3EB/88,4**	1,93 8 150 **3EB/88,4**	2,64 11 150 **3EB/88,4**	3,35 14 140 **3EB/88,4**	3,62 15 270 **3EB/88,4**	3,74 15 770 **3EB/88,4**	90	200	
	80	0,356 1 550 **3EB/82,1**	0,493 2 150 **3EB/82,1**	0,68 2 940 **3EB/81,8**	0,75 3 230 **3EB/81,8**	1,05 4 560 **3EB/81,8**	1,48 6 430 **3EB/81,8**	2,09 9 060 **3EB/81,8**	2,94 12 780 **3EB/81,8**	2,94 12 780 **3EB/81,8**	3,63 15 850 **3EB/82,2**	80	180	
	71	0,372 1 540 **3EB/69,5**	0,51 2 130 **3EB/69,5**	0,7 2 920 **3EB/69,7**	1,02 4 240 **3EB/69,7**	1,4 5 810 **3EB/69,7**	1,96 8 140 **3EB/69,7**	2,68 11 140 **3EB/69,7**	3,39 14 110 **3EB/69,7**	3,67 15 250 **3EB/69,7**	4,5 18 710 **3EB/69,7**	71	160	
	63	0,352 1 560 **3EB/64,8**	0,488 2 150 **3EB/64,8**	0,67 2 950 **3EB/64,8**	0,73 3 240 **3EB/64,8**	1,03 4 560 **3EB/64,8**	1,46 6 440 **3EB/64,8**	2,05 9 080 **3EB/64,8**	2,89 12 800 **3EB/64,8**	2,89 12 800 **3EB/64,8**	2,89 12 800 **3EB/64,8**	63	140	
	56	0,369 1 540 **3EB/54,8**	0,51 2 140 **3EB/54,8**	0,7 2 930 **3EB/54,9**	1,01 4 250 **3EB/54,9**	1,38 5 820 **3EB/55,2**	2,01 8 450 **3EB/54,9**	2,79 11 700 **3EB/54,9**	3,35 14 140 **3EB/55,2**	3,62 15 270 **3EB/55,2**	4,43 18 710 **3EB/55,2**	56	125	
	50	0,355 1 550 **3EB/51,3**	0,491 2 150 **3EB/51,3**	0,73 2 900 **3EB/46,3**	1,07 4 210 **3EB/46,3**	1,24 4 900 **3EB/46,3**	2,12 8 370 **3EB/46,3**	2,94 11 590 **3EB/46,3**	2,82 11 200 **3EB/46,6**	3,26 12 940 **3EB/46,6**	3,94 15 630 **3EB/46,6**	50	112	
18 000	2240	976 **4EB/2265**	1 380 **4EB/2265**	–	–	–	–	–	–	–	–			
	2000	1 320 **4EB/1930**	1 350 **4EB/1930**	1 940 **4EB/2026**	2 740 **4EB/2026**	3 860 **4EB/2026**	–	–	–	–	–			
	1800	978 **4EB/1812**	1 380 **4EB/1812**	2 490 **4EB/1726**	2 950 **4EB/1726**	4 160 **4EB/1726**	5 450 **4EB/1812**	7 690 **4EB/1812**	9 300 **4EB/1711**	10 840 **4EB/1812**	12 830 **4EB/1711**			
	1600	0,24 1 320 **4EB/1610**	0,334 1 840 **4EB/1610**	0,352 1 950 **4EB/1621**	0,489 2 750 **4EB/1649**	0,7 3 870 **4EB/1621**	1,11 5 870 **4EB/1544**	1,57 8 270 **4EB/1544**	2,13 11 230 **4EB/1544**	2,22 11 660 **4EB/1544**	2,22 11 660 **4EB/1544**	1600	2 800	**1,8**
	1400	0,248 1 320 **4EB/1392**	0,343 1 830 **4EB/1392**	0,467 2 500 **4EB/1405**	0,64 3 430 **4EB/1405**	0,87 4 690 **4EB/1405**	0,99 5 460 **4EB/1450**	1,39 7 700 **4EB/1450**	1,76 9 340 **4EB/1392**	1,96 10 850 **4EB/1450**	2,48 13 160 **4EB/1392**	1400	2 500	
	1250	0,272 1 470 **4EB/1270**	0,334 1 840 **4EB/1288**	0,471 2 500 **4EB/1245**	0,67 3 400 **4EB/1197**	0,91 4 660 **4EB/1197**	1,23 6 610 **4EB/1256**	1,74 9 320 **4EB/1256**	2,1 11 260 **4EB/1256**	2,53 13 540 **4EB/1256**	3,02 16 180 **4EB/1256**	1250	2 240	



$n_{N2} \times L_h$	i_N	Gear reducer size P_{N2} kW M_{N2} N m ... / i **030A**	**042A**	**060A**	**085A**	**125A**	**180A**	**250A**	**355A**	**500A**	**710A**	i_N	n_1 min^{-1}	n_{N2}
22 400	315	7,3 29 980 **4EB/305**	10,7 45 000 **4EB/311**	10,8 46 610 **4EB/321**	19,9 89 500 **4EB/335**	27,1 117 510 **4EB/323**	38,1 162 390 **4EB/317**	59 256 350 **4EB/324**	83 367 410 **4EB/330**	113 491 280 **4EB/323**	160 695 970 **4EB/324**	315	710	**2,24**
	280	7 30 230 **4EB/285**	10,9 45 000 **4EB/271**	12,4 53 700 **4EB/287**	20,6 88 950 **4EB/285**	27,6 125 000 **4EB/299**	41,6 180 000 **4EB/286**	58 256 510 **4EB/291**	89 362 700 **4EB/269**	113 511 010 **4EB/299**	168 689 760 **4EB/271**	280	630	
	250	7,3 29 980 **4EB/240**	10,7 45 000 **4EB/246**	12,8 52 530 **4EB/240**	20 82 750 **4EB/243**	26,9 117 550 **4EB/256**	38 162 440 **4EB/251**	57 249 420 **4EB/256**	82 367 690 **4EB/262**	113 491 430 **4EB/256**	159 696 500 **4EB/256**	250	560	
	224	7 30 220 **4EB/226**	10,2 45 000 **4EB/231**	12,9 55 640 **4EB/226**	20,6 88 930 **4EB/226**	28,3 125 000 **4EB/231**	41,6 180 000 **4EB/226**	59 256 100 **4EB/229**	77 342 450 **4EB/231**	114 499 310 **4EB/230**	158 697 620 **4EB/231**	224	500	
	200	7,3 29 700 **4EB/190**	10,9 45 000 **4EB/195**	13,2 53 460 **4EB/190**	20,2 82 680 **4EB/193**	23,7 98 110 **4EB/195**	39,2 160 660 **4EB/193**	48,1 213 050 **4EB/209**	81 368 460 **4EB/213**	106 469 470 **4EB/209**	155 700 140 **4EB/213**	200	450	
	200	5,3 22 710 **3EB/200**	–	–	–	–	–	–	–	–	–	200	450	
	180	7,1 30 150 **4EB/178**	10,3 45 000 **4EB/182**	12,6 53 680 **4EB/178**	20,9 88 740 **4EB/178**	24,3 105 610 **4EB/182**	42,2 180 000 **4EB/179**	50 213 380 **4EB/179**	84 366 330 **4EB/182**	97 416 010 **4EB/179**	160 696 080 **4EB/182**	180	400	
	160	7,4 29 920 **4EB/150**	10,9 45 000 **4EB/153**	10,7 46 680 **4EB/162**	21,8 88 040 **4EB/150**	22,3 92 240 **4EB/153**	44,3 179 240 **4EB/150**	–	–	–	–	160	355	
	160	5,5 24 090 **3EB/163**	7,2 29 370 **3EB/152**	11,2 46 310 **3EB/154**	15,8 65 910 **3EB/155**	23,1 98 610 **3EB/159**	–	–	–	–	–	160	355	
	140	5,7 23 940 **3EB/139**	7,3 31 780 **3EB/143**	11 46 430 **3EB/139**	14,2 59 870 **3EB/139**	24,8 97 350 **3EB/129**	30,1 130 510 **3EB/143**	48,9 212 460 **3EB/143**	57 248 230 **3EB/143**	–	–	140	315	
	125	5,8 24 930 **3EB/127**	7,1 29 390 **3EB/122**	11 46 410 **3EB/123**	17,4 73 770 **3EB/124**	23,5 100 420 **3EB/125**	26,9 117 610 **3EB/128**	48,2 212 940 **3EB/129**	51 226 960 **3EB/129**	–	–	125	280	
	112	5,6 23 970 **3EB/111**	8,4 36 710 **3EB/115**	10,9 46 480 **3EB/111**	17,4 73 820 **3EB/111**	23,3 98 460 **3EB/111**	34 148 770 **3EB/115**	48,5 212 710 **3EB/115**	67 294 520 **3EB/115**	–	–	112	250	
	100	5,8 24 930 **3EB/102**	8,3 36 490 **3EB/104**	11,2 46 310 **3EB/97,1**	17,7 73 610 **3EB/97,8**	23,5 100 420 **3EB/100**	33,6 146 860 **3EB/103**	48,2 212 940 **3EB/104**	62 274 680 **3EB/104**	–	–	100	224	
	90	7,2 29 750 **3EB/86,6**	8,5 36 670 **3EB/90,5**	12,9 53 540 **3EB/86,6**	17,6 73 650 **3EB/87,7**	23,3 98 460 **3EB/88,6**	34,4 148 440 **3EB/90,3**	49,1 212 250 **3EB/90,5**	69 299 570 **3EB/90,5**	–	–	90	200	
	80	5,9 24 900 **3EB/80,2**	8,6 37 430 **3EB/81,6**	11,3 46 210 **3EB/77**	17,9 73 460 **3EB/77,5**	23,9 100 300 **3EB/79**	34,5 148 350 **3EB/80,9**	49 212 330 **3EB/81,6**	69 299 690 **3EB/81,6**	–	–	80	180	
	71	7,3 29 720 **3EB/68,3**	8,6 36 650 **3EB/71,7**	13,1 53 490 **3EB/68,3**	17,7 73 550 **3EB/69,5**	23,6 98 240 **3EB/69,8**	34,7 148 240 **3EB/71,6**	61 255 640 **3EB/69,8**	70 299 150 **3EB/71,7**	–	–	71	160	
	63	5,8 24 930 **3EB/63,6**	8,5 37 530 **3EB/64,7**	10,7 43 600 **3EB/60**	16,1 66 950 **3EB/61,1**	28,5 125 000 **3EB/64,4**	34 148 780 **3EB/64,2**	48,2 212 940 **3EB/64,7**	68 300 550 **3EB/64,7**	–	–	63	140	
	56	5,4 24 140 **3EB/58,2**	8,9 37 500 **3EB/55,3**	10,5 46 810 **3EB/58,2**	18,5 77 320 **3EB/54,8**	27,7 116 600 **3EB/55**	36,9 154 930 **3EB/54,9**	61 255 870 **3EB/55,3**	74 312 460 **3EB/55,3**	–	–	56	125	
	50	6,5 29 950 **3EB/54,1**	7,9 34 560 **3EB/51**	11,7 53 900 **3EB/54,1**	–	28,7 125 000 **3EB/51**	33,1 141 140 **3EB/50**	48,8 212 470 **3EB/51**	66 288 000 **3EB/51**	–	–	50	112	
18 000	2240	–	–	–	–	–	–	–	–	–	–			
	2000	–	–	–	–	–	–	–	–	–	–			
	1800	–	–	–	–	–	–	–	–	–	–			
	1600	4,4 23 000 **4EB/1531**	–	–	–	–	–	–	–	–	–	1600	2 800	**1,8**
	1400	–	–	–	–	–	–	–	–	–	–	1400	2 500	
	1250	4,67 24 790 **4EB/1246**	–	9,5 47 660 **4EB/1176**	15 75 770 **4EB/1184**	19,6 101 500 **4EB/1213**	–	–	–	–	–	1250	2 240	

3



$n_{N2} \times L_h$	i_N	Gear reducer size P_{N2} kW M_{N2} N m ... / i 001A	002A	003A	004A	006A	009A	012A	015A	018A	021A	i_N	n_1 min^{-1}	n_{N2}
18 000	1120	0,305 1 600 **4EB/1097**	0,359 1 880 **4EB/1097**	0,57 3 030 **4EB/1107**	0,64 3 430 **4EB/1124**	0,87 4 690 **4EB/1124**	1,28 6 570 **4EB/1070**	1,81 9 260 **4EB/1070**	2,19 11 180 **4EB/1070**	2,63 13 440 **4EB/1070**	3,18 16 240 **4EB/1070**	1120	2 000	**1,8**
	1000	0,273 1 470 **4EB/1016**	0,343 1 830 **4EB/1004**	0,453 2 360 **4EB/981**	0,65 3 420 **4EB/998**	0,87 4 690 **4EB/1013**	1,24 6 500 **4EB/990**	1,75 9 170 **4EB/990**	2,46 12 930 **4EB/990**	2,54 13 530 **4EB/1005**	3,03 16 180 **4EB/1005**	1000	1 800	
	900	0,293 1 600 **4EB/916**	0,345 1 890 **4EB/916**	0,57 3 030 **4EB/886**	0,79 4 420 **4EB/943**	0,9 5 050 **4EB/943**	1,27 6 580 **4EB/871**	1,79 9 280 **4EB/871**	2,16 11 210 **4EB/871**	2,59 13 480 **4EB/871**	3,13 16 280 **4EB/871**	900	1 600	
	800	0,296 1 600 **4EB/791**	0,349 1 890 **4EB/791**	0,56 3 040 **4EB/799**	0,82 4 410 **4EB/787**	1,12 6 040 **4EB/787**	1,44 8 300 **4EB/844**	1,91 11 010 **4EB/844**	2,57 14 820 **4EB/844**	2,7 15 520 **4EB/844**	2,91 16 220 **4EB/818**	800	1 400	
	710	0,286 1 600 **4EB/732**	0,399 2 230 **4EB/732**	0,54 3 060 **4EB/739**	0,84 4 390 **4EB/680**	1,16 6 010 **4EB/680**	1,57 8 260 **4EB/687**	2,15 11 300 **4EB/687**	2,79 14 610 **4EB/687**	2,95 15 470 **4EB/687**	3,66 19 170 **4EB/687**	710	1 250	
	630	0,297 1 600 **4EB/632**	0,412 2 220 **4EB/632**	0,56 3 040 **4EB/638**	0,82 4 410 **4EB/630**	1,12 6 040 **4EB/630**	1,65 8 230 **4EB/585**	2,26 11 270 **4EB/585**	2,36 12 970 **4EB/645**	2,36 12 970 **4EB/645**	3,83 19 110 **4EB/585**	630	1 120	
	560	0,311 1 590 **4EB/535**	0,431 2 200 **4EB/535**	0,58 3 020 **4EB/544**	0,85 4 390 **4EB/544**	1,16 6 010 **4EB/544**	1,69 8 720 **4EB/541**	2,33 12 070 **4EB/541**	2,82 14 580 **4EB/541**	3,31 17 090 **4EB/541**	3,66 19 170 **4EB/549**	560	1 000	
	500	0,298 1 600 **4EB/505**	0,414 2 220 **4EB/505**	0,57 3 030 **4EB/497**	0,83 4 400 **4EB/497**	1,04 5 460 **4EB/497**	1,26 6 590 **4EB/493**	1,78 9 290 **4EB/493**	2,15 11 220 **4EB/493**	2,58 13 490 **4EB/493**	3,12 16 290 **4EB/493**	500	900	
	450	0,302 1 600 **4EB/443**	0,356 1 880 **4EB/443**	0,56 3 050 **4EB/460**	0,8 4 420 **4EB/460**	1,1 6 050 **4EB/460**	1,6 8 800 **4EB/461**	2,21 12 190 **4EB/461**	2,67 14 720 **4EB/461**	3,27 18 000 **4EB/461**	3,45 19 250 **4EB/468**	450	800	
	400	0,294 1 600 **4EB/404**	0,409 2 220 **4EB/404**	0,54 3 060 **4EB/418**	0,79 4 440 **4EB/418**	1,17 6 000 **4EB/381**	1,67 8 730 **4EB/389**	2,31 12 090 **4EB/389**	2,79 14 600 **4EB/389**	3,16 16 510 **4EB/389**	2,96 17 220 **4EB/433**	400	710	
	355	0,298 1 600 **4EB/354**	0,413 2 220 **4EB/354**	0,55 3 050 **4EB/362**	0,81 4 430 **4EB/362**	1,1 6 060 **4EB/362**	1,6 8 800 **4EB/364**	2,21 12 190 **4EB/364**	2,67 14 720 **4EB/364**	3,22 18 000 **4EB/369**	3,79 21 200 **4EB/369**	355	630	
	315	0,294 1 600 **4EB/319**	0,409 2 220 **4EB/319**	0,56 3 040 **4EB/319**	0,83 4 400 **4EB/310**	1,16 6 010 **4EB/305**	1,65 8 750 **4EB/311**	2,29 12 120 **4EB/311**	2,76 14 630 **4EB/311**	3,4 18 000 **4EB/311**	3,62 19 190 **4EB/311**	315	560	
	280	0,309 1 590 **4EB/270**	0,428 2 200 **4EB/270**	0,55 3 050 **4EB/290**	0,8 4 420 **4EB/290**	1,09 6 050 **4EB/290**	1,69 8 720 **4EB/271**	2,33 12 070 **4EB/271**	2,82 14 580 **4EB/271**	3,24 18 000 **4EB/291**	3,82 21 200 **4EB/291**	280	500	
	250	0,298 1 600 **4EB/253**	0,414 2 220 **4EB/253**	0,59 3 010 **4EB/240**	0,86 4 380 **4EB/240**	1,17 5 990 **4EB/240**	1,68 8 730 **4EB/245**	2,32 12 080 **4EB/245**	2,8 14 590 **4EB/245**	3,46 18 000 **4EB/245**	3,68 19 160 **4EB/245**	250	450	
	224	0,312 1 590 **4EB/214**	0,432 2 200 **4EB/214**	0,56 3 040 **4EB/229**	0,81 4 420 **4EB/229**	1,11 6 050 **4EB/229**	1,61 8 800 **4EB/229**	2,22 12 180 **4EB/229**	2,69 14 700 **4EB/229**	3,29 18 000 **4EB/229**	3,87 21 200 **4EB/229**	224	400	
	200	0,313 1 590 **4EB/189**	0,398 2 020 **4EB/189**	0,58 3 020 **4EB/193**	0,85 4 390 **4EB/193**	1,16 6 010 **4EB/193**	1,67 8 730 **4EB/194**	2,31 12 090 **4EB/194**	2,79 14 600 **4EB/194**	3,46 18 000 **4EB/193**	3,67 19 170 **4EB/194**	200	355	
	200	0,26 1 320 **3EB/189**	0,357 1 810 **3EB/189**	0,461 2 510 **3EB/202**	0,54 2 960 **3EB/202**	0,77 4 170 **3EB/202**	1,08 5 880 **3EB/202**	1,52 8 290 **3EB/202**	2,08 11 290 **3EB/202**	2,15 11 690 **3EB/202**	2,15 11 690 **3EB/202**	200	355	
	180	0,292 1 600 **4EB/181**	0,406 2 230 **4EB/181**	0,55 3 050 **4EB/181**	0,81 4 430 **4EB/181**	1,1 6 060 **4EB/181**	1,6 8 800 **4EB/182**	2,21 12 190 **4EB/182**	2,67 14 720 **4EB/182**	3,27 18 000 **4EB/182**	3,85 21 200 **4EB/182**	180	315	
	160	0,299 1 600 **4EB/157**	0,379 2 020 **4EB/157**	0,56 3 040 **4EB/160**	0,81 4 420 **4EB/160**	1,11 6 050 **4EB/160**	1,59 8 810 **4EB/163**	2,2 12 200 **4EB/163**	2,79 14 600 **4EB/153**	3,45 18 000 **4EB/153**	3,8 19 850 **4EB/153**	160	280	
	160	0,237 1 320 **3EB/163**	0,331 1 840 **3EB/163**	0,435 2 370 **3EB/159**	0,61 3 450 **3EB/164**	0,84 4 720 **3EB/164**	1,19 6 660 **3EB/164**	1,67 9 390 **3EB/164**	2,02 11 340 **3EB/164**	2,43 13 640 **3EB/164**	2,89 16 230 **3EB/164**	160	280	
	140	0,26 1 480 **3EB/149**	0,26 1 480 **3EB/149**	0,467 2 500 **3EB/140**	0,64 3 430 **3EB/140**	0,88 4 690 **3EB/140**	1,24 6 610 **3EB/140**	1,74 9 320 **3EB/140**	2,1 11 260 **3EB/140**	2,53 13 540 **3EB/140**	3,03 16 220 **3EB/140**	140	250	
	125	0,292 1 600 **3EB/129**	0,345 1 890 **3EB/129**	0,55 3 050 **3EB/130**	0,59 3 280 **3EB/130**	0,84 4 630 **3EB/130**	1,18 6 520 **3EB/130**	1,66 9 200 **3EB/130**	2,35 12 970 **3EB/130**	2,43 13 640 **3EB/132**	2,89 16 230 **3EB/132**	125	224	
	112	0,251 1 320 **3EB/110**	0,347 1 820 **3EB/110**	0,57 3 030 **3EB/110**	0,83 4 400 **3EB/110**	0,96 5 050 **3EB/110**	1,57 8 260 **3EB/110**	2,14 11 300 **3EB/110**	2,42 12 790 **3EB/110**	2,53 13 540 **3EB/112**	3,05 16 350 **3EB/112**	112	200	
	100	0,294 1 600 **3EB/103**	0,408 2 220 **3EB/103**	0,55 3 050 **3EB/104**	0,6 3 280 **3EB/104**	0,84 4 630 **3EB/104**	1,19 6 520 **3EB/104**	1,67 9 200 **3EB/104**	2,36 12 970 **3EB/104**	2,36 12 970 **3EB/104**	2,94 16 210 **3EB/104**	100	180	



$n_{N2} \times L_h$	i_N	Gear reducer size P_{N2} kW M_{N2} N m ... / i **030A**	**042A**	**060A**	**085A**	**125A**	**180A**	**250A**	**355A**	**500A**	**710A**	i_N	n_1 min^{-1}	n_{N2}
18 000	1120	4,86 24 620 **4EB/1061**	7,1 37 110 **4EB/1095**	9,4 47 740 **4EB/1061**	15 75 810 **4EB/1061**	–	– 152 800 **4EB/1093**	–	–	–	–	1120	2 000	**1,8**
	1000	4,89 25 200 **4EB/971**	7,3 38 520 **4EB/988**	9,4 47 760 **4EB/957**	14,9 75 910 **4EB/963**	19,7 101 430 **4EB/970**	26,8 139 470 **4EB/980**	–	–	–	–	1000	1 800	
	900	4,79 24 680 **4EB/864**	7 37 150 **4EB/891**	9,3 47 860 **4EB/864**	14,7 76 010 **4EB/864**	18,5 102 630 **4EB/932**	28,8 153 190 **4EB/890**	43,3 217 090 **4EB/840**	– 307 520 **4EB/860**	– 430 030 **4EB/859**	– 580 510 **4EB/860**	900	1 600	
	800	5,4 30 240 **4EB/827**	6,7 38 410 **4EB/845**	8,7 48 420 **4EB/815**	14,8 84 390 **4EB/837**	18 103 110 **4EB/841**	28,3 153 750 **4EB/798**	42,4 217 880 **4EB/753**	58 308 950 **4EB/776**	82 431 600 **4EB/770**	– 583 220 **4EB/776**	800	1 400	
	710	5,9 30 140 **4EB/673**	7,3 38 190 **4EB/688**	10,3 52 940 **4EB/673**	13,7 77 010 **4EB/736**	18,2 102 110 **4EB/735**	29,4 152 660 **4EB/679**	42,4 217 870 **4EB/672**	58 309 480 **4EB/701**	73 407 510 **4EB/735**	– 599 510 **4EB/736**	710	1 250	
	630	4,69 25 270 **4EB/632**	7,2 38 700 **4EB/634**	8,7 48 420 **4EB/652**	14,8 84 390 **4EB/669**	18,1 102 160 **4EB/663**	29,8 163 570 **4EB/644**	42 232 380 **4EB/648**	61 347 690 **4EB/664**	73 407 520 **4EB/659**	106 599 770 **4EB/664**	630	1 120	
	560	5,5 30 260 **4EB/573**	8,7 45 000 **4EB/542**	10,6 54 260 **4EB/538**	16,1 83 910 **4EB/545**	18,2 102 110 **4EB/588**	29,5 163 680 **4EB/581**	42 218 230 **4EB/544**	58 309 480 **4EB/561**	73 407 510 **4EB/588**	124 710 000 **4EB/600**	560	1 000	
	500	5,6 31 460 **4EB/531**	7,2 38 680 **4EB/507**	8,8 48 280 **4EB/514**	14 76 750 **4EB/518**	24,6 125 000 **4EB/479**	29,9 163 530 **4EB/515**	47,2 260 040 **4EB/519**	65 360 300 **4EB/524**	101 514 580 **4EB/479**	139 710 000 **4EB/480**	500	900	
	450	5,5 30 260 **4EB/459**	8,7 45 000 **4EB/434**	9,9 54 470 **4EB/459**	15,2 84 240 **4EB/464**	24,2 125 000 **4EB/432**	29,5 163 680 **4EB/465**	46,9 260 170 **4EB/465**	67 345 750 **4EB/433**	74 407 150 **4EB/463**	137 710 000 **4EB/433**	450	800	
	400	5,5 31 500 **4EB/424**	6,9 37 190 **4EB/404**	9,6 54 610 **4EB/424**	15,8 90 000 **4EB/424**	24,6 125 000 **4EB/378**	30,5 164 780 **4EB/401**	47,3 260 030 **4EB/409**	67 375 000 **4EB/419**	101 514 560 **4EB/378**	129 710 000 **4EB/410**	400	710	
	355	5,7 31 330 **4EB/362**	8 45 000 **4EB/370**	9,9 54 470 **4EB/362**	15,2 84 240 **4EB/366**	24,2 125 000 **4EB/341**	32,8 180 000 **4EB/362**	46,8 260 190 **4EB/367**	62 347 510 **4EB/370**	100 514 880 **4EB/339**	137 710 000 **4EB/341**	355	630	
	315	6 31 080 **4EB/305**	8,5 45 000 **4EB/311**	8,8 48 310 **4EB/321**	15,8 90 000 **4EB/335**	21,6 119 230 **4EB/323**	30,5 164 770 **4EB/317**	47 260 110 **4EB/324**	67 375 000 **4EB/330**	90 498 490 **4EB/323**	129 710 000 **4EB/324**	315	560	
	280	5,7 31 300 **4EB/285**	8,7 45 000 **4EB/271**	9,9 54 470 **4EB/287**	16,5 90 000 **4EB/285**	21,9 125 000 **4EB/299**	33 180 000 **4EB/286**	46,9 260 170 **4EB/291**	73 375 000 **4EB/269**	91 518 310 **4EB/299**	137 710 000 **4EB/271**	280	500	
	250	6,1 30 990 **4EB/240**	8,6 45 000 **4EB/246**	10,6 54 230 **4EB/240**	16,3 83 870 **4EB/243**	21,9 119 130 **4EB/256**	30,9 164 640 **4EB/251**	46,6 252 790 **4EB/256**	67 375 000 **4EB/262**	92 498 070 **4EB/256**	130 710 000 **4EB/256**	250	450	
	224	5,8 31 260 **4EB/226**	8,2 45 000 **4EB/231**	10,5 56 400 **4EB/226**	16,7 90 000 **4EB/226**	22,7 125 000 **4EB/231**	33,3 180 000 **4EB/226**	48,5 265 000 **4EB/229**	63 347 170 **4EB/231**	97 530 000 **4EB/230**	128 710 000 **4EB/231**	224	400	
	200	5,9 30 140 **4EB/190**	8,6 45 000 **4EB/195**	10,6 54 250 **4EB/190**	16,2 83 890 **4EB/193**	19,4 101 700 **4EB/195**	31,4 163 010 **4EB/193**	39,3 220 840 **4EB/209**	65 375 000 **4EB/213**	90 504 080 **4EB/209**	124 710 000 **4EB/213**	200	355	
	200	4,27 23 040 **3EB/200**	–	–	–	–	–	–	–	–	–	200	355	
	180	5,8 31 260 **4EB/178**	8,1 45 000 **4EB/182**	10,7 57 670 **4EB/178**	16,7 90 000 **4EB/178**	20,5 113 460 **4EB/182**	33,3 180 000 **4EB/179**	42,4 229 230 **4EB/179**	68 375 000 **4EB/182**	82 446 920 **4EB/179**	128 710 000 **4EB/182**	180	315	
	160	6,1 31 010 **4EB/150**	8,6 45 000 **4EB/153**	8,7 48 390 **4EB/162**	17,6 90 000 **4EB/150**	18,9 99 050 **4EB/153**	35,1 180 000 **4EB/150**	–	–	–	–	160	280	
	160	4,49 24 970 **3EB/163**	5,8 29 800 **3EB/152**	9,1 48 000 **3EB/154**	12,8 67 670 **3EB/155**	18,9 102 220 **3EB/159**	–	–	–	–	–	160	280	
	140	4,67 24 790 **3EB/139**	6 32 610 **3EB/143**	9,1 48 080 **3EB/139**	11,6 61 430 **3EB/139**	20,4 100 820 **3EB/129**	24 131 210 **3EB/143**	40,2 220 020 **3EB/143**	46,5 254 690 **3EB/143**	–	–	140	250	
	125	4,66 25 280 **3EB/127**	5,8 29 800 **3EB/122**	9,1 48 000 **3EB/123**	14,4 76 300 **3EB/124**	19,1 101 800 **3EB/125**	21,5 117 610 **3EB/128**	39,9 220 250 **3EB/129**	42,2 232 650 **3EB/129**	–	–	125	224	
	112	4,67 24 790 **3EB/111**	6,8 37 210 **3EB/115**	9,1 48 080 **3EB/111**	14,4 76 350 **3EB/111**	19,2 101 450 **3EB/111**	28,1 153 880 **3EB/115**	40,2 220 020 **3EB/115**	57 309 520 **3EB/115**	–	–	112	200	
	100	4,68 25 270 **3EB/102**	6,8 37 380 **3EB/104**	9,3 47 860 **3EB/97,1**	14,7 76 090 **3EB/97,8**	19,1 101 770 **3EB/100**	27,3 148 520 **3EB/103**	40,1 220 110 **3EB/104**	51 282 610 **3EB/104**	–	–	100	180	

3



$n_{N2} \times L_h$	i_N	Gear reducer size P_{N2} kW M_{N2} N m ... / i 001A	002A	003A	004A	006A	009A	012A	015A	018A	021A	i_N	n_1 min^{-1}	n_{N2}
18 000	90	0,307 1 590 **3EB/86,8**	0,426 2 210 **3EB/86,8**	0,57 3 030 **3EB/88,4**	0,83 4 400 **3EB/88,4**	1,14 6 020 **3EB/88,4**	1,57 8 260 **3EB/88,4**	2,14 11 300 **3EB/88,4**	2,77 14 620 **3EB/88,4**	2,93 15 480 **3EB/88,4**	3,09 16 320 **3EB/88,4**	90	160	**1,8**
	80	0,286 1 600 **3EB/82,1**	0,399 2 230 **3EB/82,1**	0,55 3 050 **3EB/81,8**	0,59 3 280 **3EB/81,8**	0,83 4 630 **3EB/81,8**	1,17 6 530 **3EB/81,8**	1,65 9 210 **3EB/81,8**	2,33 12 980 **3EB/81,8**	2,33 12 980 **3EB/81,8**	2,89 16 230 **3EB/82,2**	80	140	
	71	0,301 1 600 **3EB/69,5**	0,417 2 210 **3EB/69,5**	0,57 3 030 **3EB/69,7**	0,83 4 410 **3EB/69,7**	1,13 6 030 **3EB/69,7**	1,55 8 260 **3EB/69,7**	2,12 11 310 **3EB/69,7**	2,75 14 640 **3EB/69,7**	2,91 15 480 **3EB/69,7**	3,51 18 710 **3EB/69,7**	71	125	
	63	0,29 1 600 **3EB/64,8**	0,403 2 230 **3EB/64,8**	0,55 3 050 **3EB/64,8**	0,59 3 280 **3EB/64,8**	0,84 4 630 **3EB/64,8**	1,18 6 520 **3EB/64,8**	1,66 9 200 **3EB/64,8**	2,35 12 970 **3EB/64,8**	2,35 12 970 **3EB/64,8**	2,35 12 970 **3EB/64,8**	63	112	
14 000	2240	1 010 **4EB/2265**	1 430 **4EB/2265**	–	–	–	–	–	–	–	–			
	2000	0,201 1 320 **4EB/1930**	0,209 1 370 **4EB/1930**	0,291 2 010 **4EB/2026**	0,411 2 840 **4EB/2026**	0,58 4 000 **4EB/2026**	–	–	–	–	–	2000	2 800	**1,4**
	1800	0,146 1 010 **4EB/1812**	0,206 1 430 **4EB/1812**	0,392 2 580 **4EB/1726**	0,454 2 990 **4EB/1726**	0,64 4 220 **4EB/1726**	0,82 5 650 **4EB/1812**	1,15 7 960 **4EB/1812**	1,47 9 630 **4EB/1711**	1,62 11 220 **4EB/1812**	1,99 13 020 **4EB/1711**	1800	2 500	
	1600	0,192 1 320 **4EB/1610**	0,272 1 870 **4EB/1610**	0,291 2 010 **4EB/1621**	0,405 2 850 **4EB/1649**	0,58 4 000 **4EB/1621**	0,9 5 950 **4EB/1544**	1,27 8 390 **4EB/1544**	1,77 11 620 **4EB/1544**	1,8 11 830 **4EB/1544**	1,8 11 830 **4EB/1544**	1600	2 240	
	1400	0,199 1 320 **4EB/1392**	0,284 1 890 **4EB/1392**	0,386 2 590 **4EB/1405**	0,53 3 540 **4EB/1405**	0,72 4 850 **4EB/1405**	0,82 5 650 **4EB/1450**	1,15 7 960 **4EB/1450**	1,45 9 660 **4EB/1392**	1,62 11 220 **4EB/1450**	2,05 13 610 **4EB/1392**	1400	2 000	
	1250	0,222 1 490 **4EB/1270**	0,273 1 870 **4EB/1288**	0,391 2 580 **4EB/1245**	0,55 3 520 **4EB/1197**	0,76 4 810 **4EB/1197**	1,03 6 830 **4EB/1256**	1,45 9 640 **4EB/1256**	1,75 11 640 **4EB/1256**	2,1 14 000 **4EB/1256**	2,46 16 400 **4EB/1256**	1250	1 800	
	1120	0,244 1 600 **4EB/1097**	0,291 1 910 **4EB/1097**	0,474 3 130 **4EB/1107**	0,53 3 540 **4EB/1124**	0,72 4 850 **4EB/1124**	1,06 6 790 **4EB/1070**	1,5 9 580 **4EB/1070**	1,81 11 560 **4EB/1070**	2,18 13 910 **4EB/1070**	2,63 16 790 **4EB/1070**	1120	1 600	
	1000	0,216 1 500 **4EB/1016**	0,277 1 900 **4EB/1004**	0,358 2 400 **4EB/981**	0,52 3 550 **4EB/998**	0,71 4 870 **4EB/1013**	0,98 6 610 **4EB/990**	1,38 9 310 **4EB/990**	1,94 13 130 **4EB/990**	2,05 14 060 **4EB/1005**	2,4 16 430 **4EB/1005**	1000	1 400	
	900	0,229 1 600 **4EB/916**	0,274 1 920 **4EB/916**	0,465 3 150 **4EB/886**	0,62 4 500 **4EB/943**	0,71 5 130 **4EB/943**	1,03 6 830 **4EB/871**	1,45 9 630 **4EB/871**	1,75 11 640 **4EB/871**	2,1 13 990 **4EB/871**	2,54 16 900 **4EB/871**	900	1 250	
	800	0,237 1 600 **4EB/791**	0,283 1 910 **4EB/791**	0,462 3 150 **4EB/799**	0,67 4 500 **4EB/787**	0,92 6 170 **4EB/787**	1,19 8 530 **4EB/844**	1,55 11 160 **4EB/844**	2,09 15 000 **4EB/844**	2,19 15 730 **4EB/844**	2,36 16 450 **4EB/818**	800	1 120	
	710	0,229 1 600 **4EB/732**	0,321 2 240 **4EB/732**	0,446 3 150 **4EB/739**	0,69 4 480 **4EB/680**	0,94 6 140 **4EB/680**	1,28 8 420 **4EB/687**	1,76 11 520 **4EB/687**	2,29 15 000 **4EB/687**	2,41 15 770 **4EB/687**	2,96 19 440 **4EB/687**	710	1 000	
	630	0,238 1 600 **4EB/632**	0,334 2 240 **4EB/632**	0,465 3 150 **4EB/638**	0,67 4 500 **4EB/630**	0,92 6 170 **4EB/630**	1,34 8 350 **4EB/585**	1,84 11 430 **4EB/585**	1,92 13 140 **4EB/645**	1,92 13 140 **4EB/645**	3,12 19 370 **4EB/585**	630	900	
	560	0,251 1 600 **4EB/535**	0,351 2 240 **4EB/535**	0,482 3 130 **4EB/544**	0,69 4 480 **4EB/544**	0,95 6 140 **4EB/544**	1,39 9 000 **4EB/541**	1,9 12 290 **4EB/541**	2,32 15 000 **4EB/541**	2,68 17 330 **4EB/541**	2,96 19 440 **4EB/549**	560	800	
	500	0,235 1 600 **4EB/505**	0,33 2 240 **4EB/505**	0,47 3 140 **4EB/497**	0,67 4 500 **4EB/497**	0,83 5 540 **4EB/497**	1,03 6 830 **4EB/493**	1,45 9 630 **4EB/493**	1,75 11 630 **4EB/493**	2,11 13 980 **4EB/493**	2,55 16 890 **4EB/493**	500	710	
	450	0,238 1 600 **4EB/443**	0,284 1 910 **4EB/443**	0,452 3 150 **4EB/460**	0,65 4 500 **4EB/460**	0,89 6 200 **4EB/460**	1,29 9 000 **4EB/461**	1,79 12 500 **4EB/461**	2,15 15 000 **4EB/461**	2,57 18 000 **4EB/461**	2,75 19 530 **4EB/468**	450	630	
	400	0,232 1 600 **4EB/404**	0,325 2 240 **4EB/404**	0,441 3 150 **4EB/418**	0,63 4 500 **4EB/418**	0,94 6 140 **4EB/381**	1,36 9 000 **4EB/389**	1,89 12 500 **4EB/389**	2,26 15 000 **4EB/389**	2,56 16 950 **4EB/389**	2,37 17 470 **4EB/433**	400	560	
	355	0,236 1 600 **4EB/354**	0,331 2 240 **4EB/354**	0,455 3 150 **4EB/362**	0,65 4 500 **4EB/362**	0,91 6 270 **4EB/362**	1,3 9 000 **4EB/364**	1,8 12 500 **4EB/364**	2,16 15 000 **4EB/364**	2,55 18 000 **4EB/369**	3,01 21 200 **4EB/369**	355	500	
	315	0,237 1 600 **4EB/319**	0,331 2 240 **4EB/319**	0,465 3 150 **4EB/319**	0,68 4 500 **4EB/310**	0,95 6 140 **4EB/305**	1,36 9 000 **4EB/311**	1,89 12 500 **4EB/311**	2,27 15 000 **4EB/311**	2,73 18 000 **4EB/311**	2,95 19 440 **4EB/311**	315	450	
	280	0,249 1 600 **4EB/270**	0,348 2 240 **4EB/270**	0,455 3 150 **4EB/290**	0,65 4 500 **4EB/290**	0,9 6 200 **4EB/290**	1,39 9 000 **4EB/271**	1,9 12 290 **4EB/271**	2,32 15 000 **4EB/271**	2,59 18 000 **4EB/291**	3,05 21 200 **4EB/291**	280	400	
	250	0,235 1 600 **4EB/253**	0,33 2 240 **4EB/253**	0,483 3 120 **4EB/240**	0,69 4 480 **4EB/240**	0,95 6 140 **4EB/240**	1,36 9 000 **4EB/245**	1,9 12 500 **4EB/245**	2,27 15 000 **4EB/245**	2,73 18 000 **4EB/245**	2,95 19 440 **4EB/245**	250	355	



$n_{N2} \times L_h$	i_N	Gear reducer size P_{N2} kW M_{N2} N m ... / i **030A**	**042A**	**060A**	**085A**	**125A**	**180A**	**250A**	**355A**	**500A**	**710A**	i_N	n_1 min^{-1}	n_{N2}
18 000	90	5,8 30 160 **3EB/86,6**	6,9 37 180 **3EB/90,5**	10,5 54 280 **3EB/86,6**	14,6 76 180 **3EB/87,7**	19,3 101 840 **3EB/88,6**	28,5 153 540 **3EB/90,3**	40,7 219 530 **3EB/90,5**	57 309 850 **3EB/90,5**	–	–	90	160	**1,8**
	80	4,62 25 290 **3EB/80,2**	7 38 880 **3EB/81,6**	9,1 48 000 **3EB/77**	14,4 76 300 **3EB/77,5**	18,9 101 860 **3EB/79**	27,9 154 100 **3EB/80,9**	39,6 220 560 **3EB/81,6**	56 311 300 **3EB/81,6**	–	–	80	140	
	71	5,8 30 170 **3EB/68,3**	6,8 37 210 **3EB/71,7**	10,4 54 310 **3EB/68,3**	14,4 76 350 **3EB/69,5**	19,1 101 980 **3EB/69,8**	28,1 153 880 **3EB/71,6**	48,7 259 540 **3EB/69,8**	57 310 530 **3EB/71,7**	–	–	71	125	
	63	4,66 25 280 **3EB/63,6**	7 38 820 **3EB/64,7**	8,6 44 200 **3EB/60**	13 67 870 **3EB/61,1**	22,8 125 000 **3EB/64,4**	28,1 153 890 **3EB/64,2**	39,9 220 250 **3EB/64,7**	56 310 870 **3EB/64,7**	–	–	63	112	
14 000	2240	–	–	–	–	–	–	–	–	–	–			
												2000	2 800	**1,4**
	2000	–	–	–	–	–	–	–	–	–	–			
												1800	2 500	
	1800	–	–	–	–	–	–	–	–	–	–			
		3,57										1600	2 240	
	1600	23 310 **4EB/1531**	–	–	–	–	–	–	–	–	–			
												1400	2 000	
	1400	–	–	–	–	–	–	–	–	–	–			
		3,88		7,9	12,5	16,3						1250	1 800	
	1250	25 630 **4EB/1246**	–	49 270 **4EB/1176**	78 320 **4EB/1184**	104 920 **4EB/1213**	–	–	–	–	–			
		4,02	5,8	7,8	12,4		24					1120	1 600	
	1120	25 460 **4EB/1061**	37 620 **4EB/1095**	49 380 **4EB/1061**	78 420 **4EB/1061**	–	156 720 **4EB/1093**	–	–	–	–			
		3,86	5,9	7,6	12	15,9	21,2					1000	1 400	
	1000	25 590 **4EB/971**	40 000 **4EB/988**	49 610 **4EB/957**	78 860 **4EB/963**	105 370 **4EB/970**	141 630 **4EB/980**	–	–	–	–			
		3,88	5,5	7,5	12	15	23,2	35,1	48,6	68	–	900	1 250	
	900	25 620 **4EB/864**	37 710 **4EB/891**	49 690 **4EB/864**	78 900 **4EB/864**	106 530 **4EB/932**	157 370 **4EB/890**	225 350 **4EB/840**	319 220 **4EB/860**	446 390 **4EB/859**	602 600 **4EB/860**			
		4,35	5,4	7,2	12	14,9	23,4	35,1	48,3	68	91	800	1 120	
	800	30 650 **4EB/827**	38 940 **4EB/845**	50 080 **4EB/815**	85 550 **4EB/837**	106 650 **4EB/841**	159 030 **4EB/798**	225 360 **4EB/753**	319 560 **4EB/776**	446 420 **4EB/770**	603 250 **4EB/776**			
		4,78	5,9	8,6	11,3	14,8	24,3	35,1	47,8	59	86	710	1 000	
	710	30 730 **4EB/673**	38 720 **4EB/688**	55 000 **4EB/673**	79 660 **4EB/736**	103 520 **4EB/735**	157 910 **4EB/679**	225 350 **4EB/672**	320 110 **4EB/701**	413 130 **4EB/735**	607 770 **4EB/736**			
		3,82	5,9	7,2	12	14,7	24,3	35	50	59	86	630	900	
	630	25 610 **4EB/632**	40 000 **4EB/634**	50 050 **4EB/652**	85 530 **4EB/669**	103 540 **4EB/663**	165 780 **4EB/644**	241 110 **4EB/648**	352 390 **4EB/664**	413 030 **4EB/659**	607 870 **4EB/664**			
		4,53	7	8,6	13,1	14,8	23,9	34,8	47,8	59	99	560	800	
	560	31 030 **4EB/573**	45 000 **4EB/542**	55 000 **4EB/538**	85 070 **4EB/545**	103 520 **4EB/588**	165 940 **4EB/581**	225 720 **4EB/544**	320 110 **4EB/561**	413 130 **4EB/588**	710 000 **4EB/600**			
		4,41	5,9	7,2	11,4	19,4	23,9	37,8	53	81	110	500	710	
	500	31 500 **4EB/531**	40 000 **4EB/507**	50 040 **4EB/514**	79 550 **4EB/518**	125 000 **4EB/479**	165 920 **4EB/515**	263 850 **4EB/519**	375 000 **4EB/524**	522 120 **4EB/479**	710 000 **4EB/480**			
		4,47	6,8	7,9	12,2	19,1	23,6	37,5	53	59	108	450	630	
	450	31 100 **4EB/459**	45 000 **4EB/434**	55 270 **4EB/459**	85 480 **4EB/464**	125 000 **4EB/432**	166 100 **4EB/465**	264 010 **4EB/465**	350 850 **4EB/433**	413 160 **4EB/463**	710 000 **4EB/433**			
		4,35	5,5	7,7	12,4	19,4	24,4	37,8	52	81	101	400	560	
	400	31 500 **4EB/424**	37 740 **4EB/404**	55 410 **4EB/424**	90 000 **4EB/424**	125 000 **4EB/378**	167 190 **4EB/401**	263 840 **4EB/409**	375 000 **4EB/419**	522 110 **4EB/378**	710 000 **4EB/410**			
		4,56	6,4	8	12,2	19,2	26	37,7	49,8	81	109	355	500	
	355	31 500 **4EB/362**	45 000 **4EB/370**	55 250 **4EB/362**	85 450 **4EB/366**	125 000 **4EB/341**	180 000 **4EB/362**	263 900 **4EB/367**	352 470 **4EB/370**	522 230 **4EB/339**	710 000 **4EB/341**			
		4,87	6,8	7,3	12,7	17,6	24,9	38,3	53	74	103	315	450	
	315	31 500 **4EB/305**	45 000 **4EB/311**	49 940 **4EB/321**	90 000 **4EB/335**	120 840 **4EB/323**	167 000 **4EB/317**	263 620 **4EB/324**	375 000 **4EB/330**	505 220 **4EB/323**	710 000 **4EB/324**			
		4,63	7	8,1	13,2	17,5	26,4	38	58	74	110	280	400	
	280	31 500 **4EB/285**	45 000 **4EB/271**	55 220 **4EB/287**	90 000 **4EB/285**	125 000 **4EB/299**	180 000 **4EB/286**	263 760 **4EB/291**	375 000 **4EB/269**	525 450 **4EB/299**	710 000 **4EB/271**			
		4,87	6,8	8,5	13	17,6	24,7	37,3	53	73	103	250	355	
	250	31 500 **4EB/240**	45 000 **4EB/246**	55 020 **4EB/240**	85 100 **4EB/243**	120 880 **4EB/256**	167 050 **4EB/251**	256 490 **4EB/256**	375 000 **4EB/262**	505 370 **4EB/256**	710 000 **4EB/256**			



$n_{N2} \times L_h$	i_N	Gear reducer size P_{N2} kW M_{N2} N m ... / i 001A	002A	003A	004A	006A	009A	012A	015A	018A	021A	i_N	n_1 min^{-1}	n_{N2}
14 000	224	0,247 1 600 **4EB/214**	0,346 2 240 **4EB/214**	0,454 3 150 **4EB/229**	0,65 4 500 **4EB/229**	0,91 6 280 **4EB/229**	1,29 9 000 **4EB/229**	1,8 12 500 **4EB/229**	2,16 15 000 **4EB/229**	2,59 18 000 **4EB/229**	3,05 21 200 **4EB/229**	224	315	**1,4**
	200	0,248 1 600 **4EB/189**	0,314 2 020 **4EB/189**	0,477 3 130 **4EB/193**	0,68 4 500 **4EB/193**	0,95 6 230 **4EB/193**	1,36 9 000 **4EB/194**	1,89 12 500 **4EB/194**	2,26 15 000 **4EB/194**	2,73 18 000 **4EB/193**	2,93 19 450 **4EB/194**	200	280	
	200	0,205 1 320 **3EB/189**	0,289 1 860 **3EB/189**	0,377 2 600 **3EB/202**	0,435 3 000 **3EB/202**	0,61 4 230 **3EB/202**	0,87 5 960 **3EB/202**	1,22 8 410 **3EB/202**	1,7 11 700 **3EB/202**	1,72 11 860 **3EB/202**	1,72 11 860 **3EB/202**	200	280	
	180	0,232 1 600 **4EB/181**	0,325 2 240 **4EB/181**	0,455 3 150 **4EB/181**	0,65 4 500 **4EB/181**	0,91 6 270 **4EB/181**	1,3 9 000 **4EB/182**	1,8 12 500 **4EB/182**	2,16 15 000 **4EB/182**	2,59 18 000 **4EB/182**	3,05 21 200 **4EB/182**	180	250	
	160	0,24 1 600 **4EB/157**	0,303 2 020 **4EB/157**	0,462 3 150 **4EB/160**	0,66 4 500 **4EB/160**	0,92 6 260 **4EB/160**	1,3 9 000 **4EB/163**	1,8 12 500 **4EB/163**	2,3 15 000 **4EB/153**	2,76 18 000 **4EB/153**	3,04 19 850 **4EB/153**	160	224	
	160	0,19 1 320 **3EB/163**	0,273 1 900 **3EB/163**	0,353 2 400 **3EB/159**	0,51 3 570 **3EB/164**	0,7 4 880 **3EB/164**	0,98 6 890 **3EB/164**	1,38 9 710 **3EB/164**	1,67 11 730 **3EB/164**	2,01 14 100 **3EB/164**	2,35 16 450 **3EB/164**	160	224	
	140	0,211 1 500 **3EB/149**	0,211 1 500 **3EB/149**	0,387 2 590 **3EB/140**	0,53 3 540 **3EB/140**	0,72 4 850 **3EB/140**	1,02 6 840 **3EB/140**	1,44 9 640 **3EB/140**	1,74 11 650 **3EB/140**	2,09 14 000 **3EB/140**	2,42 16 220 **3EB/140**	140	200	
	125	0,235 1 600 **3EB/129**	0,281 1 910 **3EB/129**	0,458 3 150 **3EB/130**	0,483 3 330 **3EB/130**	0,68 4 690 **3EB/130**	0,96 6 610 **3EB/130**	1,36 9 320 **3EB/130**	1,91 13 150 **3EB/130**	2,02 14 090 **3EB/132**	2,36 16 450 **3EB/132**	125	180	
	112	0,201 1 320 **3EB/110**	0,287 1 890 **3EB/110**	0,475 3 130 **3EB/110**	0,68 4 490 **3EB/110**	0,77 5 050 **3EB/110**	1,28 8 420 **3EB/110**	1,75 11 530 **3EB/110**	1,94 12 790 **3EB/110**	2,09 14 000 **3EB/112**	2,53 16 910 **3EB/112**	112	160	
	100	0,228 1 600 **3EB/103**	0,32 2 240 **3EB/103**	0,445 3 150 **3EB/104**	0,471 3 330 **3EB/104**	0,66 4 700 **3EB/104**	0,94 6 620 **3EB/104**	1,32 9 340 **3EB/104**	1,86 13 170 **3EB/104**	1,86 13 170 **3EB/104**	2,33 16 460 **3EB/104**	100	140	
	90	0,241 1 600 **3EB/86,8**	0,338 2 240 **3EB/86,8**	0,466 3 140 **3EB/88,4**	0,67 4 500 **3EB/88,4**	0,91 6 180 **3EB/88,4**	1,25 8 450 **3EB/88,4**	1,71 11 570 **3EB/88,4**	2,22 15 000 **3EB/88,4**	2,35 15 840 **3EB/88,4**	2,51 16 940 **3EB/88,4**	90	125	
	80	0,228 1 600 **3EB/82,1**	0,32 2 240 **3EB/82,1**	0,452 3 150 **3EB/81,8**	0,477 3 330 **3EB/81,8**	0,67 4 690 **3EB/81,8**	0,95 6 620 **3EB/81,8**	1,34 9 330 **3EB/81,8**	1,89 13 160 **3EB/81,8**	1,89 13 160 **3EB/81,8**	2,35 16 450 **3EB/82,2**	80	112	
11 200	2240	0,121 1 050 **4EB/2265**	0,171 1 480 **4EB/2265**	–	–	–	–	–	–	–	–	2240	2 500	**1,12**
	2000	0,16 1 320 **4EB/1930**	0,169 1 390 **4EB/1930**	0,241 2 080 **4EB/2026**	0,34 2 940 **4EB/2026**	0,479 4 140 **4EB/2026**	–	–	–	–	–	2000	2 240	
	1800	0,121 1 050 **4EB/1812**	0,171 1 480 **4EB/1812**	0,322 2 650 **4EB/1726**	0,368 3 030 **4EB/1726**	0,52 4 280 **4EB/1726**	0,67 5 840 **4EB/1812**	0,95 8 230 **4EB/1812**	1,22 9 960 **4EB/1711**	1,34 11 610 **4EB/1812**	1,62 13 200 **4EB/1711**	1800	2 000	
	1600	0,154 1 320 **4EB/1610**	0,222 1 890 **4EB/1610**	0,242 2 080 **4EB/1621**	0,336 2 940 **4EB/1649**	0,481 4 140 **4EB/1621**	0,74 6 030 **4EB/1544**	1,04 8 500 **4EB/1544**	1,46 11 980 **4EB/1544**	1,46 11 980 **4EB/1544**	1,46 11 980 **4EB/1544**	1600	1 800	
	1400	0,159 1 320 **4EB/1392**	0,229 1 900 **4EB/1392**	0,316 2 650 **4EB/1405**	0,437 3 670 **4EB/1405**	0,6 5 020 **4EB/1405**	0,67 5 840 **4EB/1450**	0,95 8 230 **4EB/1450**	1,2 9 990 **4EB/1392**	1,34 11 610 **4EB/1450**	1,69 14 080 **4EB/1392**	1400	1 600	
	1250	0,175 1 520 **4EB/1270**	0,216 1 900 **4EB/1288**	0,312 2 650 **4EB/1245**	0,447 3 650 **4EB/1197**	0,61 5 000 **4EB/1197**	0,83 7 100 **4EB/1256**	1,17 10 010 **4EB/1256**	1,41 12 090 **4EB/1256**	1,7 14 540 **4EB/1256**	1,94 16 660 **4EB/1256**	1250	1 400	
	1120	0,191 1 600 **4EB/1097**	0,234 1 960 **4EB/1097**	0,372 3 150 **4EB/1107**	0,429 3 680 **4EB/1124**	0,59 5 040 **4EB/1124**	0,86 7 050 **4EB/1070**	1,22 9 940 **4EB/1070**	1,47 12 000 **4EB/1070**	1,77 14 440 **4EB/1070**	2,13 17 430 **4EB/1070**	1120	1 250	
	1000	0,175 1 520 **4EB/1016**	0,222 1 900 **4EB/1004**	0,29 2 430 **4EB/981**	0,432 3 670 **4EB/998**	0,58 5 040 **4EB/1013**	0,8 6 770 **4EB/990**	1,13 9 550 **4EB/990**	1,59 13 460 **4EB/990**	1,7 14 540 **4EB/1005**	1,94 16 660 **4EB/1005**	1000	1 120	
	900	0,183 1 600 **4EB/916**	0,226 1 970 **4EB/916**	0,372 3 150 **4EB/886**	0,499 4 500 **4EB/943**	0,58 5 200 **4EB/943**	0,85 7 070 **4EB/871**	1,2 9 970 **4EB/871**	1,45 12 030 **4EB/871**	1,74 14 470 **4EB/871**	2,1 17 480 **4EB/871**	900	1 000	
	800	0,191 1 600 **4EB/791**	0,233 1 960 **4EB/791**	0,372 3 150 **4EB/799**	0,54 4 500 **4EB/787**	0,75 6 300 **4EB/787**	0,99 8 820 **4EB/844**	1,26 11 310 **4EB/844**	1,68 15 000 **4EB/844**	1,78 15 940 **4EB/844**	1,92 16 670 **4EB/818**	800	900	
	710	0,183 1 600 **4EB/732**	0,256 2 240 **4EB/732**	0,357 3 150 **4EB/739**	0,55 4 500 **4EB/680**	0,78 6 300 **4EB/680**	1,06 8 700 **4EB/687**	1,45 11 920 **4EB/687**	1,83 15 000 **4EB/687**	1,99 16 310 **4EB/687**	2,4 19 700 **4EB/687**	710	800	
	630	0,188 1 600 **4EB/632**	0,263 2 240 **4EB/632**	0,367 3 150 **4EB/638**	0,53 4 500 **4EB/630**	0,74 6 300 **4EB/630**	1,1 8 650 **4EB/585**	1,51 11 840 **4EB/585**	1,56 13 510 **4EB/645**	1,56 13 510 **4EB/645**	2,5 19 660 **4EB/585**	630	710	



$n_{N2} \times L_h$	i_N	Gear reducer size P_{N2} kW M_{N2} N m ... / i **030A**	**042A**	**060A**	**085A**	**125A**	**180A**	**250A**	**355A**	**500A**	**710A**	i_N	n_1 min^{-1}	n_{N2}
14 000	224	4,6 31 500 **4EB/226**	6,4 45 000 **4EB/231**	8,4 57 240 **4EB/226**	13,1 90 000 **4EB/226**	17,8 125 000 **4EB/231**	26,2 180 000 **4EB/226**	38,2 265 000 **4EB/229**	50 352 300 **4EB/231**	76 530 000 **4EB/230**	101 710 000 **4EB/231**	224	315	**1,4**
	200	4,74 30 780 **4EB/190**	6,8 45 000 **4EB/195**	8,5 55 040 **4EB/190**	13 85 120 **4EB/193**	15,9 105 420 **4EB/195**	25,1 165 400 **4EB/193**	32,2 228 910 **4EB/209**	52 375 000 **4EB/213**	74 525 380 **4EB/209**	98 710 000 **4EB/213**	200	280	
	200	3,42 23 380 **3EB/200**	–	–	–	–	–	–	–	–	–	200	280	
	180	4,63 31 500 **4EB/178**	6,5 45 000 **4EB/182**	8,6 58 540 **4EB/178**	13,2 90 000 **4EB/178**	17,2 119 680 **4EB/182**	26,4 180 000 **4EB/179**	35,8 244 390 **4EB/179**	54 375 000 **4EB/182**	70 479 010 **4EB/179**	102 710 000 **4EB/182**	180	250	
	160	4,92 31 500 **4EB/150**	6,9 45 000 **4EB/153**	7,2 50 050 **4EB/162**	14,1 90 000 **4EB/150**	15,4 100 860 **4EB/153**	28,1 180 000 **4EB/150**	–	–	–	–	160	224	
	160	3,71 25 820 **3EB/163**	4,66 30 210 **3EB/152**	7,6 49 650 **3EB/154**	10,5 69 370 **3EB/155**	15,6 105 730 **3EB/159**	–	–	–	–	–	160	224	
	140	3,86 25 640 **3EB/139**	4,81 32 920 **3EB/143**	7,5 49 730 **3EB/139**	9,5 62 970 **3EB/139**	16,9 104 280 **3EB/129**	19,2 131 210 **3EB/143**	33,2 227 570 **3EB/143**	38,1 261 080 **3EB/143**	–	–	140	200	
	125	3,8 25 620 **3EB/127**	4,68 30 200 **3EB/122**	7,6 49 620 **3EB/123**	12 78 870 **3EB/124**	15,5 103 180 **3EB/125**	17,3 117 610 **3EB/128**	33,2 227 660 **3EB/129**	34,6 237 440 **3EB/129**	–	–	125	180	
	112	3,86 25 640 **3EB/111**	5,5 37 730 **3EB/115**	7,5 49 730 **3EB/111**	11,8 78 360 **3EB/111**	15,4 101 450 **3EB/111**	23 157 420 **3EB/115**	33,2 227 570 **3EB/115**	46,3 317 290 **3EB/115**	–	–	112	160	
	100	3,7 25 660 **3EB/102**	5,3 37 750 **3EB/104**	7,5 49 720 **3EB/97,1**	11,8 79 030 **3EB/97,8**	15,1 103 350 **3EB/100**	21,2 148 520 **3EB/103**	32,4 228 640 **3EB/104**	41,1 290 610 **3EB/104**	–	–	100	140	
	90	4,66 30 870 **3EB/86,6**	5,5 37 750 **3EB/90,5**	8,3 55 100 **3EB/86,6**	11,8 79 080 **3EB/87,7**	15,6 105 720 **3EB/88,6**	22,8 157 510 **3EB/90,3**	33 227 890 **3EB/90,5**	46,5 321 640 **3EB/90,5**	–	–	90	125	
	80	3,75 25 640 **3EB/80,2**	5,7 40 000 **3EB/81,6**	7,6 49 650 **3EB/77**	11,9 78 920 **3EB/77,5**	15,3 103 260 **3EB/79**	23,1 159 390 **3EB/80,9**	32,8 228 130 **3EB/81,6**	46,3 321 990 **3EB/81,6**	–	–	80	112	
11 200	2240	–	–	–	–	–	–	–	–	–	–	2240	2 500	**1,12**
	2000	–	–	–	–	–	–	–	–	–	–	2000	2 240	
	1800	–	–	–	–	–	–	–	–	–	–	1800	2 000	
	1600	2,91 23 630 **4EB/1531**	–	–	–	–	–	–	–	–	–	1600	1 800	
	1400	–	–	–	–	–	–	–	–	–	–	1400	1 600	
	1250	3,13 26 620 **4EB/1246**	–	6,4 51 180 **4EB/1176**	9,9 80 000 **4EB/1184**	13,2 108 980 **4EB/1213**	–	–	–	–	–	1250	1 400	
	1120	3,26 26 430 **4EB/1061**	4,56 38 190 **4EB/1095**	6,3 51 260 **4EB/1061**	9,9 80 000 **4EB/1061**	–	19 159 120 **4EB/1093**	–	–	–	–	1120	1 250	
	1000	3,17 26 230 **4EB/971**	4,75 40 000 **4EB/988**	6,3 51 310 **4EB/957**	9,7 80 000 **4EB/963**	13,2 108 980 **4EB/970**	17,2 143 590 **4EB/980**	–	–	–	–	1000	1 120	
	900	3,21 26 500 **4EB/864**	4,49 38 230 **4EB/891**	6,2 51 390 **4EB/864**	9,7 80 000 **4EB/864**	12,4 110 190 **4EB/932**	18,8 159 540 **4EB/890**	29,1 233 080 **4EB/840**	40,2 330 180 **4EB/860**	56 461 720 **4EB/859**	76 623 290 **4EB/860**	900	1 000	
	800	3,54 31 070 **4EB/827**	4,43 39 770 **4EB/845**	6 51 760 **4EB/815**	9,8 87 400 **4EB/837**	12,4 110 240 **4EB/841**	18,9 160 000 **4EB/798**	29,2 232 940 **4EB/753**	40,1 330 310 **4EB/776**	56 461 430 **4EB/770**	76 623 540 **4EB/776**	800	900	
	710	3,92 31 500 **4EB/673**	4,78 39 250 **4EB/688**	6,9 55 760 **4EB/673**	9,1 80 000 **4EB/736**	12 104 950 **4EB/735**	19,7 160 000 **4EB/679**	29,1 233 080 **4EB/672**	39,6 331 100 **4EB/701**	47,7 418 820 **4EB/735**	70 616 150 **4EB/736**	710	800	
	630	3,1 26 330 **4EB/632**	4,69 40 000 **4EB/634**	5,9 51 870 **4EB/652**	9,7 87 580 **4EB/669**	11,8 105 060 **4EB/663**	19,5 169 140 **4EB/644**	28,4 247 550 **4EB/648**	40,3 360 200 **4EB/664**	47,3 419 080 **4EB/659**	69 616 780 **4EB/664**	630	710	



$n_{N2} \times L_h$	i_N	Gear reducer size P_{N2} kW M_{N2} N m ... / i 001A	002A	003A	004A	006A	009A	012A	015A	018A	021A	i_N	n_1 min^{-1}	n_{N2}
11 200	560	0,197 1 600 **4EB/535**	0,276 2 240 **4EB/535**	0,382 3 150 **4EB/544**	0,55 4 500 **4EB/544**	0,76 6 300 **4EB/544**	1,1 9 000 **4EB/541**	1,52 12 470 **4EB/541**	1,83 15 000 **4EB/541**	2,14 17 580 **4EB/541**	2,37 19 750 **4EB/549**	560	630	**1,12**
	500	0,186 1 600 **4EB/505**	0,26 2 240 **4EB/505**	0,372 3 150 **4EB/497**	0,53 4 500 **4EB/497**	0,66 5 620 **4EB/497**	0,84 7 080 **4EB/493**	1,19 9 980 **4EB/493**	1,43 12 050 **4EB/493**	1,72 14 500 **4EB/493**	2,08 17 510 **4EB/493**	500	560	
	450	0,189 1 600 **4EB/443**	0,232 1 960 **4EB/443**	0,359 3 150 **4EB/460**	0,51 4 500 **4EB/460**	0,72 6 300 **4EB/460**	1,02 9 000 **4EB/461**	1,42 12 500 **4EB/461**	1,7 15 000 **4EB/461**	2,04 18 000 **4EB/461**	2,23 19 960 **4EB/468**	450	500	
	400	0,187 1 600 **4EB/404**	0,261 2 240 **4EB/404**	0,355 3 150 **4EB/418**	0,51 4 500 **4EB/418**	0,78 6 300 **4EB/381**	1,09 9 000 **4EB/389**	1,52 12 500 **4EB/389**	1,82 15 000 **4EB/389**	2,09 17 240 **4EB/389**	1,93 17 710 **4EB/433**	400	450	
	355	0,189 1 600 **4EB/354**	0,265 2 240 **4EB/354**	0,364 3 150 **4EB/362**	0,52 4 500 **4EB/362**	0,73 6 300 **4EB/362**	1,04 9 000 **4EB/364**	1,44 12 500 **4EB/364**	1,73 15 000 **4EB/364**	2,04 18 000 **4EB/369**	2,41 21 200 **4EB/369**	355	400	
	315	0,187 1 600 **4EB/319**	0,261 2 240 **4EB/319**	0,367 3 150 **4EB/319**	0,54 4 500 **4EB/310**	0,77 6 300 **4EB/305**	1,08 9 000 **4EB/311**	1,49 12 500 **4EB/311**	1,79 15 000 **4EB/311**	2,15 18 000 **4EB/311**	2,36 19 760 **4EB/311**	315	355	
	280	0,196 1 600 **4EB/270**	0,274 2 240 **4EB/270**	0,358 3 150 **4EB/290**	0,51 4 500 **4EB/290**	0,72 6 300 **4EB/290**	1,1 9 000 **4EB/271**	1,52 12 470 **4EB/271**	1,83 15 000 **4EB/271**	2,04 18 000 **4EB/291**	2,4 21 200 **4EB/291**	280	315	
	250	0,186 1 600 **4EB/253**	0,26 2 240 **4EB/253**	0,384 3 150 **4EB/240**	0,55 4 500 **4EB/240**	0,77 6 300 **4EB/240**	1,08 9 000 **4EB/245**	1,5 12 500 **4EB/245**	1,79 15 000 **4EB/245**	2,15 18 000 **4EB/245**	2,36 19 760 **4EB/245**	250	280	
	224	0,196 1 600 **4EB/214**	0,274 2 240 **4EB/214**	0,361 3 150 **4EB/229**	0,52 4 500 **4EB/229**	0,72 6 300 **4EB/229**	1,03 9 000 **4EB/229**	1,43 12 500 **4EB/229**	1,71 15 000 **4EB/229**	2,05 18 000 **4EB/229**	2,42 21 200 **4EB/229**	224	250	
	200	0,199 1 600 **4EB/189**	0,251 2 020 **4EB/189**	0,383 3 150 **4EB/193**	0,55 4 500 **4EB/193**	0,77 6 300 **4EB/193**	1,09 9 000 **4EB/194**	1,51 12 500 **4EB/194**	1,81 15 000 **4EB/194**	2,18 18 000 **4EB/193**	2,38 19 730 **4EB/194**	200	224	
	200	0,164 1 320 **3EB/189**	0,235 1 890 **3EB/189**	0,307 2 650 **3EB/202**	0,353 3 040 **3EB/202**	0,498 4 290 **3EB/202**	0,7 6 050 **3EB/202**	0,99 8 530 **3EB/202**	1,4 12 020 **3EB/202**	1,4 12 020 **3EB/202**	1,4 12 020 **3EB/202**	200	224	
	180	0,185 1 600 **4EB/181**	0,26 2 240 **4EB/181**	0,364 3 150 **4EB/181**	0,52 4 500 **4EB/181**	0,73 6 300 **4EB/181**	1,04 9 000 **4EB/182**	1,44 12 500 **4EB/182**	1,73 15 000 **4EB/182**	2,07 18 000 **4EB/182**	2,44 21 200 **4EB/182**	180	200	
	160	0,192 1 600 **4EB/157**	0,244 2 020 **4EB/157**	0,372 3 150 **4EB/160**	0,53 4 500 **4EB/160**	0,74 6 300 **4EB/160**	1,04 9 000 **4EB/163**	1,45 12 500 **4EB/163**	1,85 15 000 **4EB/153**	2,21 18 000 **4EB/153**	2,44 19 850 **4EB/153**	160	180	
	160	0,153 1 320 **3EB/163**	0,22 1 900 **3EB/163**	0,287 2 430 **3EB/159**	0,423 3 690 **3EB/164**	0,58 5 050 **3EB/164**	0,82 7 120 **3EB/164**	1,15 10 040 **3EB/164**	1,39 12 120 **3EB/164**	1,67 14 580 **3EB/164**	1,91 16 680 **3EB/164**	160	180	
	140	0,171 1 520 **3EB/149**	0,171 1 520 **3EB/149**	0,317 2 650 **3EB/140**	0,438 3 660 **3EB/140**	0,6 5 020 **3EB/140**	0,85 7 070 **3EB/140**	1,19 9 970 **3EB/140**	1,44 12 050 **3EB/140**	1,73 14 490 **3EB/140**	1,94 16 220 **3EB/140**	140	160	
	125	0,183 1 600 **3EB/129**	0,225 1 970 **3EB/129**	0,356 3 150 **3EB/130**	0,388 3 430 **3EB/130**	0,55 4 840 **3EB/130**	0,77 6 820 **3EB/130**	1,09 9 610 **3EB/130**	1,53 13 550 **3EB/130**	1,63 14 640 **3EB/132**	1,86 16 700 **3EB/132**	125	140	
	112	0,157 1 320 **3EB/110**	0,226 1 900 **3EB/110**	0,373 3 150 **3EB/110**	0,53 4 500 **3EB/110**	0,6 5 050 **3EB/110**	1,04 8 740 **3EB/110**	1,42 11 970 **3EB/110**	1,51 12 790 **3EB/110**	1,7 14 540 **3EB/112**	2,05 17 560 **3EB/112**	112	125	
	100	0,183 1 600 **3EB/103**	0,256 2 240 **3EB/103**	0,356 3 150 **3EB/104**	0,388 3 430 **3EB/104**	0,55 4 840 **3EB/104**	0,77 6 820 **3EB/104**	1,09 9 610 **3EB/104**	1,53 13 550 **3EB/104**	1,53 13 550 **3EB/104**	1,89 16 690 **3EB/104**	100	112	
9 000	2240	0,1 1 080 **4EB/2265**	0,141 1 530 **4EB/2265**	–	–	–	–	–	–	–	–	2240	2 000	**0,9**
	2000	0,129 1 320 **4EB/1930**	0,138 1 410 **4EB/1930**	0,2 2 150 **4EB/2026**	0,282 3 040 **4EB/2026**	0,398 4 280 **4EB/2026**	–	–	–	–	–	2000	1 800	
	1800	0,1 1 080 **4EB/1812**	0,141 1 530 **4EB/1812**	0,257 2 650 **4EB/1726**	0,299 3 080 **4EB/1726**	0,421 4 340 **4EB/1726**	0,56 6 040 **4EB/1812**	0,79 8 520 **4EB/1812**	1,01 10 300 **4EB/1711**	1,11 12 010 **4EB/1812**	1,31 13 380 **4EB/1711**	1800	1 600	
	1600	0,12 1 320 **4EB/1610**	0,173 1 900 **4EB/1610**	0,196 2 160 **4EB/1621**	0,272 3 060 **4EB/1649**	0,389 4 300 **4EB/1621**	0,58 6 120 **4EB/1544**	0,82 8 630 **4EB/1544**	1,16 12 170 **4EB/1544**	1,16 12 170 **4EB/1544**	1,16 12 170 **4EB/1544**	1600	1 400	
	1400	0,124 1 320 **4EB/1392**	0,179 1 900 **4EB/1392**	0,247 2 650 **4EB/1405**	0,349 3 750 **4EB/1405**	0,485 5 210 **4EB/1405**	0,55 6 060 **4EB/1450**	0,77 8 550 **4EB/1450**	0,97 10 370 **4EB/1392**	1,09 12 050 **4EB/1450**	1,37 14 620 **4EB/1392**	1400	1 250	
	1250	0,145 1 570 **4EB/1270**	0,173 1 900 **4EB/1288**	0,25 2 650 **4EB/1245**	0,368 3 750 **4EB/1197**	0,51 5 170 **4EB/1197**	0,69 7 340 **4EB/1256**	0,97 10 350 **4EB/1256**	1,17 12 500 **4EB/1256**	1,4 15 000 **4EB/1256**	1,59 17 070 **4EB/1256**	1250	1 120	



$n_{N2} \times L_h$	i_N	Gear reducer size P_{N2} kW M_{N2} N m ... / i **030A**	**042A**	**060A**	**085A**	**125A**	**180A**	**250A**	**355A**	**500A**	**710A**	i_N	n_1 min^{-1}	n_{N2}
11 200	560	3,62 31 500 **4EB/573**	5,5 45 000 **4EB/542**	6,8 55 880 **4EB/538**	10,5 86 440 **4EB/545**	11,8 105 050 **4EB/588**	19,2 169 570 **4EB/581**	28,4 234 030 **4EB/544**	39 331 890 **4EB/561**	47 419 230 **4EB/588**	78 710 000 **4EB/600**	560	630	**1,12**
	500	3,48 31 500 **4EB/531**	4,62 40 000 **4EB/507**	5,9 51 870 **4EB/514**	9,1 80 000 **4EB/518**	15,3 125 000 **4EB/479**	19,3 169 510 **4EB/515**	30 265 000 **4EB/519**	42 375 000 **4EB/524**	65 530 000 **4EB/479**	87 710 000 **4EB/480**	500	560	
	450	3,6 31 500 **4EB/459**	5,4 45 000 **4EB/434**	6,4 56 490 **4EB/459**	9,9 87 370 **4EB/464**	15,1 125 000 **4EB/432**	19,1 169 780 **4EB/465**	29,8 265 000 **4EB/465**	43,1 356 010 **4EB/433**	47,3 419 060 **4EB/463**	86 710 000 **4EB/433**	450	500	
	400	3,5 31 500 **4EB/424**	4,47 38 250 **4EB/404**	6,3 56 730 **4EB/424**	10 90 000 **4EB/424**	15,6 125 000 **4EB/378**	19,9 169 450 **4EB/401**	30,5 265 000 **4EB/409**	42,2 375 000 **4EB/419**	66 530 000 **4EB/378**	82 710 000 **4EB/410**	400	450	
	355	3,65 31 500 **4EB/362**	5,1 45 000 **4EB/370**	6,5 56 360 **4EB/362**	10 87 180 **4EB/366**	15,4 125 000 **4EB/341**	20,8 180 000 **4EB/362**	30,3 265 000 **4EB/367**	40,7 359 630 **4EB/370**	66 530 000 **4EB/339**	87 710 000 **4EB/341**	355	400	
	315	3,84 31 500 **4EB/305**	5,4 45 000 **4EB/311**	6 51 760 **4EB/321**	10 90 000 **4EB/335**	14,1 122 610 **4EB/323**	19,9 169 450 **4EB/317**	30,4 265 000 **4EB/324**	42,2 375 000 **4EB/330**	59 512 620 **4EB/323**	82 710 000 **4EB/324**	315	355	
	280	3,64 31 500 **4EB/285**	5,5 45 000 **4EB/271**	6,5 56 420 **4EB/287**	10,4 90 000 **4EB/285**	13,8 125 000 **4EB/299**	20,8 180 000 **4EB/286**	30,1 265 000 **4EB/291**	46 375 000 **4EB/269**	58 530 000 **4EB/299**	87 710 000 **4EB/271**	280	315	
	250	3,84 31 500 **4EB/240**	5,4 45 000 **4EB/246**	6,8 55 920 **4EB/240**	10,4 86 500 **4EB/243**	14 122 650 **4EB/256**	19,8 169 500 **4EB/251**	29,9 260 250 **4EB/256**	42 375 000 **4EB/262**	59 512 780 **4EB/256**	81 710 000 **4EB/256**	250	280	
	224	3,65 31 500 **4EB/226**	5,1 45 000 **4EB/231**	6,7 58 050 **4EB/226**	10,4 90 000 **4EB/226**	14,2 125 000 **4EB/231**	20,8 180 000 **4EB/226**	30,3 265 000 **4EB/229**	40,7 359 630 **4EB/231**	60 530 000 **4EB/230**	80 710 000 **4EB/231**	224	250	
	200	3,88 31 500 **4EB/190**	5,4 45 000 **4EB/195**	6,9 55 840 **4EB/190**	10,5 86 380 **4EB/193**	13,1 109 040 **4EB/195**	20,4 167 840 **4EB/193**	26,5 236 000 **4EB/209**	41,2 375 000 **4EB/213**	59 530 000 **4EB/209**	78 710 000 **4EB/213**	200	224	
	200	2,77 23 700 **3EB/200**	–	–	–	–	–	–	–	–	–	200	224	
	180	3,7 31 500 **4EB/178**	5,2 45 000 **4EB/182**	6,9 58 540 **4EB/178**	10,6 90 000 **4EB/178**	13,8 119 680 **4EB/182**	21,1 180 000 **4EB/179**	28,7 244 390 **4EB/179**	43 375 000 **4EB/182**	57 489 700 **4EB/179**	81 710 000 **4EB/182**	180	200	
	160	3,95 31 500 **4EB/150**	5,5 45 000 **4EB/153**	6 51 730 **4EB/162**	11,3 90 000 **4EB/150**	12,4 100 860 **4EB/153**	22,6 180 000 **4EB/150**	–	–	–	–	160	180	
	160	3,08 26 690 **3EB/163**	3,8 30 620 **3EB/152**	6,3 51 320 **3EB/154**	8,6 70 900 **3EB/155**	13 109 290 **3EB/159**	–	–	–	–	–	160	180	
	140	3,2 26 520 **3EB/139**	3,85 32 920 **3EB/143**	6,2 51 440 **3EB/139**	7,7 63 550 **3EB/139**	14 107 860 **3EB/129**	15,4 131 210 **3EB/143**	27,5 235 390 **3EB/143**	30,7 263 120 **3EB/143**	–	–	140	160	
	125	3,05 26 410 **3EB/127**	3,7 30 670 **3EB/122**	6,1 51 540 **3EB/123**	9,5 80 000 **3EB/124**	12,3 104 780 **3EB/125**	13,4 117 610 **3EB/128**	26,7 236 000 **3EB/129**	26,9 237 440 **3EB/129**	–	–	125	140	
	112	3,13 26 620 **3EB/111**	4,37 38 300 **3EB/115**	6,1 51 620 **3EB/111**	9,4 80 000 **3EB/111**	12 101 450 **3EB/111**	18,3 159 830 **3EB/115**	26,9 236 000 **3EB/115**	37,2 326 120 **3EB/115**	–	–	112	125	
	100	3,05 26 410 **3EB/102**	4,28 37 750 **3EB/104**	6,2 51 430 **3EB/97,1**	9,6 80 000 **3EB/97,8**	12,3 104 780 **3EB/100**	17 148 520 **3EB/103**	26,7 236 000 **3EB/104**	33,7 297 100 **3EB/104**	–	–	100	112	
9 000	2240	–	–	–	–	–	–	–	–	–	–	2240	2 000	**0,9**
	2000	–	–	–	–	–	–	–	–	–	–	2000	1 800	
	1800	–	–	–	–	–	–	–	–	–	–	1800	1 600	
	1600	2,3 24 000 **4EB/1531**	–	–	–	–	–	–	–	–	–	1600	1 400	
	1400	–	–	–	–	–	–	–	–	–	–	1400	1 250	
	1250	2,59 27 530 **4EB/1246**	–	5,3 52 930 **4EB/1176**	7,9 80 000 **4EB/1184**	10,8 112 000 **4EB/1213**	–	–	–	–	–	1250	1 120	

3



$n_{N2} \times L_h$	i_N	Gear reducer size P_{N2} kW M_{N2} N m ... / i 001A	002A	003A	004A	006A	009A	012A	015A	018A	021A	i_N	n_1 min^{-1}	n_{N2}
9 000	1120	0,153 1 600 **4EB/1097**	0,193 2 030 **4EB/1097**	0,298 3 150 **4EB/1107**	0,349 3 750 **4EB/1124**	0,485 5 210 **4EB/1124**	0,71 7 290 **4EB/1070**	1,01 10 280 **4EB/1070**	1,21 12 420 **4EB/1070**	1,46 14 930 **4EB/1070**	1,76 18 000 **4EB/1070**	1120	1 000	**0,9**
	1000	0,145 1 570 **4EB/1016**	0,178 1 900 **4EB/1004**	0,238 2 480 **4EB/981**	0,354 3 750 **4EB/998**	0,485 5 210 **4EB/1013**	0,67 7 000 **4EB/990**	0,94 9 870 **4EB/990**	1,32 13 910 **4EB/990**	1,41 15 000 **4EB/1005**	1,6 17 060 **4EB/1005**	1000	900	
	900	0,146 1 600 **4EB/916**	0,187 2 040 **4EB/916**	0,298 3 150 **4EB/886**	0,4 4 500 **4EB/943**	0,468 5 270 **4EB/943**	0,7 7 310 **4EB/871**	0,99 10 310 **4EB/871**	1,2 12 450 **4EB/871**	1,44 14 970 **4EB/871**	1,73 18 000 **4EB/871**	900	800	
	800	0,15 1 600 **4EB/791**	0,191 2 030 **4EB/791**	0,293 3 150 **4EB/799**	0,425 4 500 **4EB/787**	0,59 6 300 **4EB/787**	0,79 9 000 **4EB/844**	1,01 11 470 **4EB/844**	1,32 15 000 **4EB/844**	1,43 16 180 **4EB/844**	1,56 17 140 **4EB/818**	800	710	
	710	0,144 1 600 **4EB/732**	0,202 2 240 **4EB/732**	0,281 3 150 **4EB/739**	0,436 4 500 **4EB/680**	0,61 6 300 **4EB/680**	0,86 9 000 **4EB/687**	1,19 12 360 **4EB/687**	1,44 15 000 **4EB/687**	1,63 16 910 **4EB/687**	1,96 20 430 **4EB/687**	710	630	
	630	0,148 1 600 **4EB/632**	0,208 2 240 **4EB/632**	0,289 3 150 **4EB/638**	0,419 4 500 **4EB/630**	0,59 6 300 **4EB/630**	0,9 8 970 **4EB/585**	1,23 12 280 **4EB/585**	1,27 14 010 **4EB/645**	1,27 14 010 **4EB/645**	2,03 20 290 **4EB/585**	630	560	
	560	0,157 1 600 **4EB/535**	0,219 2 240 **4EB/535**	0,303 3 150 **4EB/544**	0,433 4 500 **4EB/544**	0,61 6 300 **4EB/544**	0,87 9 000 **4EB/541**	1,21 12 500 **4EB/541**	1,45 15 000 **4EB/541**	1,73 17 840 **4EB/541**	1,95 20 450 **4EB/549**	560	500	
	500	0,149 1 600 **4EB/505**	0,209 2 240 **4EB/505**	0,299 3 150 **4EB/497**	0,427 4 500 **4EB/497**	0,54 5 690 **4EB/497**	0,7 7 320 **4EB/493**	0,99 10 320 **4EB/493**	1,19 12 460 **4EB/493**	1,43 14 980 **4EB/493**	1,72 18 000 **4EB/493**	500	450	
	450	0,151 1 600 **4EB/443**	0,192 2 030 **4EB/443**	0,287 3 150 **4EB/460**	0,41 4 500 **4EB/460**	0,57 6 300 **4EB/460**	0,82 9 000 **4EB/461**	1,14 12 500 **4EB/461**	1,36 15 000 **4EB/461**	1,63 18 000 **4EB/461**	1,85 20 650 **4EB/468**	450	400	
	400	0,147 1 600 **4EB/404**	0,206 2 240 **4EB/404**	0,28 3 150 **4EB/418**	0,4 4 500 **4EB/418**	0,61 6 300 **4EB/381**	0,86 9 000 **4EB/389**	1,2 12 500 **4EB/389**	1,43 15 000 **4EB/389**	1,65 17 240 **4EB/389**	1,54 17 970 **4EB/433**	400	355	
	355	0,149 1 600 **4EB/354**	0,209 2 240 **4EB/354**	0,287 3 150 **4EB/362**	0,409 4 500 **4EB/362**	0,57 6 300 **4EB/362**	0,82 9 000 **4EB/364**	1,13 12 500 **4EB/364**	1,36 15 000 **4EB/364**	1,61 18 000 **4EB/369**	1,9 21 200 **4EB/369**	355	315	
	315	0,147 1 600 **4EB/319**	0,206 2 240 **4EB/319**	0,289 3 150 **4EB/319**	0,425 4 500 **4EB/310**	0,61 6 300 **4EB/305**	0,85 9 000 **4EB/311**	1,18 12 500 **4EB/311**	1,41 15 000 **4EB/311**	1,7 18 000 **4EB/311**	1,93 20 480 **4EB/311**	315	280	
	280	0,155 1 600 **4EB/270**	0,218 2 240 **4EB/270**	0,284 3 150 **4EB/290**	0,406 4 500 **4EB/290**	0,57 6 300 **4EB/290**	0,87 9 000 **4EB/271**	1,21 12 500 **4EB/271**	1,45 15 000 **4EB/271**	1,62 18 000 **4EB/291**	1,91 21 200 **4EB/291**	280	250	
	250	0,149 1 600 **4EB/253**	0,208 2 240 **4EB/253**	0,307 3 150 **4EB/240**	0,439 4 500 **4EB/240**	0,61 6 300 **4EB/240**	0,86 9 000 **4EB/245**	1,2 12 500 **4EB/245**	1,44 15 000 **4EB/245**	1,72 18 000 **4EB/245**	1,96 20 440 **4EB/245**	250	224	
	224	0,157 1 600 **4EB/214**	0,22 2 240 **4EB/214**	0,289 3 150 **4EB/229**	0,412 4 500 **4EB/229**	0,58 6 300 **4EB/229**	0,82 9 000 **4EB/229**	1,14 12 500 **4EB/229**	1,37 15 000 **4EB/229**	1,64 18 000 **4EB/229**	1,94 21 200 **4EB/229**	224	200	
	200	0,16 1 600 **4EB/189**	0,202 2 020 **4EB/189**	0,308 3 150 **4EB/193**	0,44 4 500 **4EB/193**	0,62 6 300 **4EB/193**	0,87 9 000 **4EB/194**	1,21 12 500 **4EB/194**	1,46 15 000 **4EB/194**	1,76 18 000 **4EB/193**	1,98 20 400 **4EB/194**	200	180	
	200	0,132 1 320 **3EB/189**	0,19 1 900 **3EB/189**	0,247 2 650 **3EB/202**	0,287 3 080 **3EB/202**	0,405 4 350 **3EB/202**	0,57 6 130 **3EB/202**	0,81 8 640 **3EB/202**	1,14 12 180 **3EB/202**	1,14 12 180 **3EB/202**	1,14 12 180 **3EB/202**	200	180	
	180	0,148 1 600 **4EB/181**	0,208 2 240 **4EB/181**	0,291 3 150 **4EB/181**	0,416 4 500 **4EB/181**	0,58 6 300 **4EB/181**	0,83 9 000 **4EB/182**	1,15 12 500 **4EB/182**	1,38 15 000 **4EB/182**	1,66 18 000 **4EB/182**	1,95 21 200 **4EB/182**	180	160	
	160	0,15 1 600 **4EB/157**	0,189 2 020 **4EB/157**	0,289 3 150 **4EB/160**	0,413 4 500 **4EB/160**	0,58 6 300 **4EB/160**	0,81 9 000 **4EB/163**	1,13 12 500 **4EB/163**	1,44 15 000 **4EB/153**	1,72 18 000 **4EB/153**	1,9 19 850 **4EB/153**	160	140	
	160	0,119 1 320 **3EB/163**	0,171 1 900 **3EB/163**	0,23 2 500 **3EB/159**	0,334 3 750 **3EB/164**	0,467 5 240 **3EB/164**	0,66 7 400 **3EB/164**	0,93 10 430 **3EB/164**	1,11 12 500 **3EB/164**	1,34 15 000 **3EB/164**	1,53 17 190 **3EB/164**	160	140	
	140	0,139 1 580 **3EB/149**	0,139 1 580 **3EB/149**	0,248 2 650 **3EB/140**	0,35 3 750 **3EB/140**	0,486 5 210 **3EB/140**	0,69 7 340 **3EB/140**	0,97 10 350 **3EB/140**	1,17 12 500 **3EB/140**	1,4 15 000 **3EB/140**	1,51 16 220 **3EB/140**	140	125	
	125	0,146 1 600 **3EB/129**	0,186 2 040 **3EB/129**	0,285 3 150 **3EB/130**	0,321 3 550 **3EB/130**	0,452 5 000 **3EB/130**	0,64 7 050 **3EB/130**	0,9 9 940 **3EB/130**	1,27 14 020 **3EB/130**	1,34 15 000 **3EB/132**	1,53 17 190 **3EB/132**	125	112	
7 100	2240	0,083 1 120 **4EB/2265**	0,117 1 580 **4EB/2265**	–	–	–	–	–	–	–	–	2240	1 600	**0,71**
	2000	0,1 1 320 **4EB/1930**	0,109 1 430 **4EB/1930**	0,162 2 240 **4EB/2026**	0,228 3 150 **4EB/2026**	0,322 4 450 **4EB/2026**	–	–	–	–	–	2000	1 400	



$n_{N2} \times L_h$	i_N	Gear reducer size P_{N2} kW M_{N2} N m ... / i **030A**	**042A**	**060A**	**085A**	**125A**	**180A**	**250A**	**355A**	**500A**	**710A**	i_N	n_1 min^{-1}	n_{N2}
9 000	1120	2,7 27 340 **4EB/1061**	3,7 38 720 **4EB/1095**	5,2 53 020 **4EB/1061**	7,9 80 000 **4EB/1061**	–	15,3 160 000 **4EB/1093**	–	–	–	–	1120	1 000	**0,9**
	1000	2,63 27 110 **4EB/971**	3,81 40 000 **4EB/988**	5,2 53 040 **4EB/957**	7,8 80 000 **4EB/963**	10,9 112 000 **4EB/970**	14 145 520 **4EB/980**	–	–	–	–	1000	900	
	900	2,66 27 410 **4EB/864**	3,64 38 760 **4EB/891**	5,2 53 160 **4EB/864**	7,8 80 000 **4EB/864**	10,1 112 000 **4EB/932**	15,1 160 000 **4EB/890**	23,5 236 000 **4EB/840**	32,6 335 000 **4EB/860**	46,3 475 000 **4EB/859**	61 630 000 **4EB/860**	900	800	
	800	2,83 31 500 **4EB/827**	3,63 41 220 **4EB/845**	4,89 53 660 **4EB/815**	7,9 89 410 **4EB/837**	9,9 112 000 **4EB/841**	14,9 160 000 **4EB/798**	23,3 236 000 **4EB/753**	32,1 335 000 **4EB/776**	45,9 475 000 **4EB/770**	60 630 000 **4EB/776**	800	710	
	710	3,09 31 500 **4EB/673**	3,9 40 690 **4EB/688**	5,7 57 800 **4EB/673**	7,2 80 000 **4EB/736**	9,7 107 960 **4EB/735**	15,5 160 000 **4EB/679**	23,2 236 000 **4EB/672**	31,5 335 000 **4EB/701**	38,7 430 790 **4EB/735**	57 633 840 **4EB/736**	710	630	
	630	2,53 27 290 **4EB/632**	3,7 40 000 **4EB/634**	4,83 53 770 **4EB/652**	7,8 89 480 **4EB/669**	9,6 108 210 **4EB/663**	16 175 320 **4EB/644**	23 254 160 **4EB/648**	33 373 360 **4EB/664**	38,4 431 330 **4EB/659**	56 635 290 **4EB/664**	630	560	
	560	2,88 31 500 **4EB/573**	4,34 45 000 **4EB/542**	5,6 57 870 **4EB/538**	8,6 89 520 **4EB/545**	9,6 108 090 **4EB/588**	15,8 175 610 **4EB/581**	22,7 236 000 **4EB/544**	31,3 335 000 **4EB/561**	38,4 431 310 **4EB/588**	62 710 000 **4EB/600**	560	500	
	500	2,8 31 500 **4EB/531**	3,72 40 000 **4EB/507**	4,91 53 620 **4EB/514**	7,3 80 000 **4EB/518**	12,3 125 000 **4EB/479**	16 175 210 **4EB/515**	24,1 265 000 **4EB/519**	33,7 375 000 **4EB/524**	52 530 000 **4EB/479**	70 710 000 **4EB/480**	500	450	
	450	2,88 31 500 **4EB/459**	4,34 45 000 **4EB/434**	5,3 58 430 **4EB/459**	8,1 90 000 **4EB/464**	12,1 125 000 **4EB/432**	15,8 175 610 **4EB/465**	23,9 265 000 **4EB/465**	35,6 368 230 **4EB/433**	38,9 430 360 **4EB/463**	69 710 000 **4EB/433**	450	400	
	400	2,76 31 500 **4EB/424**	3,57 38 810 **4EB/404**	5,1 58 800 **4EB/424**	7,9 90 000 **4EB/424**	12,3 125 000 **4EB/378**	15,9 171 940 **4EB/401**	24,1 265 000 **4EB/409**	33,3 375 000 **4EB/419**	52 530 000 **4EB/378**	64 710 000 **4EB/410**	400	355	
	355	2,87 31 500 **4EB/362**	4,02 45 000 **4EB/370**	5,3 58 440 **4EB/362**	8,1 90 000 **4EB/366**	12,1 125 000 **4EB/341**	16,4 180 000 **4EB/362**	23,8 265 000 **4EB/367**	33,2 372 870 **4EB/370**	52 530 000 **4EB/339**	69 710 000 **4EB/341**	355	315	
	315	3,03 31 500 **4EB/305**	4,24 45 000 **4EB/311**	4,89 53 650 **4EB/321**	7,9 90 000 **4EB/335**	11,3 124 410 **4EB/323**	15,9 171 930 **4EB/317**	24 265 000 **4EB/324**	33,3 375 000 **4EB/330**	47,2 520 140 **4EB/323**	64 710 000 **4EB/324**	315	280	
	280	2,89 31 500 **4EB/285**	4,34 45 000 **4EB/271**	5,3 58 430 **4EB/287**	8,3 90 000 **4EB/285**	10,9 125 000 **4EB/299**	16,5 180 000 **4EB/286**	23,9 265 000 **4EB/291**	36,5 375 000 **4EB/269**	46,3 530 000 **4EB/299**	69 710 000 **4EB/271**	280	250	
	250	3,08 31 500 **4EB/240**	4,3 45 000 **4EB/246**	5,6 57 840 **4EB/240**	8,6 89 470 **4EB/243**	11,4 124 340 **4EB/256**	16,1 171 840 **4EB/251**	24,2 263 840 **4EB/256**	33,6 375 000 **4EB/262**	47,6 519 850 **4EB/256**	65 710 000 **4EB/256**	250	224	
	224	2,92 31 500 **4EB/226**	4,08 45 000 **4EB/231**	5,5 58 850 **4EB/226**	8,3 90 000 **4EB/226**	11,3 125 000 **4EB/231**	16,6 180 000 **4EB/226**	24,2 265 000 **4EB/229**	33,7 371 980 **4EB/231**	48,4 530 000 **4EB/230**	64 710 000 **4EB/231**	224	200	
	200	3,12 31 500 **4EB/190**	4,36 45 000 **4EB/195**	5,7 57 720 **4EB/190**	8,7 89 280 **4EB/193**	10,8 112 000 **4EB/195**	16,9 173 480 **4EB/193**	21,3 236 000 **4EB/209**	33,1 375 000 **4EB/213**	47,8 530 000 **4EB/209**	63 710 000 **4EB/213**	200	180	
	200	2,26 24 020 **3EB/200**	–	–	–	–	–	–	–	–	–	200	180	
	180	2,96 31 500 **4EB/178**	4,14 45 000 **4EB/182**	5,5 58 540 **4EB/178**	8,5 90 000 **4EB/178**	11 119 680 **4EB/182**	16,9 180 000 **4EB/179**	22,9 244 390 **4EB/179**	34,4 375 000 **4EB/182**	45,9 489 700 **4EB/179**	65 710 000 **4EB/182**	180	160	
	160	3,08 31 500 **4EB/150**	4,3 45 000 **4EB/153**	4,82 53 350 **4EB/162**	8,8 90 000 **4EB/150**	9,6 100 860 **4EB/153**	17,5 180 000 **4EB/150**	–	–	–	–	160	140	
	160	2,49 27 730 **3EB/163**	3,05 31 560 **3EB/152**	5,1 53 310 **3EB/154**	6,7 70 900 **3EB/155**	10,3 112 000 **3EB/159**	–	–	–	–	–	160	140	
	140	2,59 27 530 **3EB/139**	3 32 920 **3EB/143**	5 53 390 **3EB/139**	6 63 550 **3EB/139**	11,3 111 960 **3EB/129**	12 131 210 **3EB/143**	21,5 236 000 **3EB/143**	24 263 120 **3EB/143**	–	–	140	125	
	125	2,52 27 320 **3EB/127**	3,05 31 560 **3EB/122**	5,1 53 310 **3EB/123**	7,6 80 000 **3EB/124**	10 107 280 **3EB/125**	10,7 117 610 **3EB/128**	21,4 236 000 **3EB/129**	21,5 237 440 **3EB/129**	–	–	125	112	
7 100	2240	–	–	–	–	–	–	–	–	–	–	2240	1 600	**0,71**
	2000	–	–	–	–	–	–	–	–	–	–	2000	1 400	

3



$n_{N2} \times L_h$	i_N	Gear reducer size P_{N2} kW M_{N2} N m ... / i 001A	002A	003A	004A	006A	009A	012A	015A	018A	021A	i_N	n_1 min^{-1}	n_{N2}
7 100	1800	0,081 1 120 **4EB/1812**	0,115 1 590 **4EB/1812**	0,201 2 650 **4EB/1726**	0,239 3 150 **4EB/1726**	0,336 4 440 **4EB/1726**	0,453 6 270 **4EB/1812**	0,64 8 840 **4EB/1812**	0,81 10 600 **4EB/1711**	0,9 12 470 **4EB/1812**	1,04 13 580 **4EB/1711**	1800	1 250	**0,71**
	1600	0,096 1 320 **4EB/1610**	0,138 1 900 **4EB/1610**	0,162 2 240 **4EB/1621**	0,224 3 150 **4EB/1649**	0,322 4 450 **4EB/1621**	0,475 6 250 **4EB/1544**	0,67 8 820 **4EB/1544**	0,94 12 430 **4EB/1544**	0,94 12 430 **4EB/1544**	0,94 12 430 **4EB/1544**	1600	1 120	
	1400	0,099 1 320 **4EB/1392**	0,143 1 900 **4EB/1392**	0,198 2 650 **4EB/1405**	0,28 3 750 **4EB/1405**	0,395 5 300 **4EB/1405**	0,453 6 270 **4EB/1450**	0,64 8 840 **4EB/1450**	0,8 10 600 **4EB/1392**	0,9 12 470 **4EB/1450**	1,13 15 000 **4EB/1392**	1400	1 000	
	1250	0,119 1 600 **4EB/1270**	0,139 1 900 **4EB/1288**	0,201 2 650 **4EB/1245**	0,295 3 750 **4EB/1197**	0,417 5 300 **4EB/1197**	0,56 7 500 **4EB/1256**	0,8 10 600 **4EB/1256**	0,94 12 500 **4EB/1256**	1,13 15 000 **4EB/1256**	1,32 17 650 **4EB/1256**	1250	900	
	1120	0,122 1 600 **4EB/1097**	0,16 2 100 **4EB/1097**	0,238 3 150 **4EB/1107**	0,28 3 750 **4EB/1124**	0,395 5 300 **4EB/1124**	0,59 7 500 **4EB/1070**	0,83 10 600 **4EB/1070**	0,98 12 500 **4EB/1070**	1,17 15 000 **4EB/1070**	1,41 18 000 **4EB/1070**	1120	800	
	1000	0,117 1 600 **4EB/1016**	0,141 1 900 **4EB/1004**	0,195 2 570 **4EB/981**	0,279 3 750 **4EB/998**	0,389 5 300 **4EB/1013**	0,54 7 250 **4EB/990**	0,77 10 230 **4EB/990**	1,08 14 420 **4EB/990**	1,11 15 000 **4EB/1005**	1,31 17 680 **4EB/1005**	1000	710	
	900	0,115 1 600 **4EB/916**	0,152 2 120 **4EB/916**	0,235 3 150 **4EB/886**	0,315 4 500 **4EB/943**	0,374 5 350 **4EB/943**	0,57 7 500 **4EB/871**	0,8 10 600 **4EB/871**	0,95 12 500 **4EB/871**	1,14 15 000 **4EB/871**	1,36 18 000 **4EB/871**	900	630	
	800	0,119 1 600 **4EB/791**	0,156 2 110 **4EB/791**	0,231 3 150 **4EB/799**	0,335 4 500 **4EB/787**	0,469 6 300 **4EB/787**	0,63 9 000 **4EB/844**	0,81 11 640 **4EB/844**	1,04 15 000 **4EB/844**	1,14 16 410 **4EB/844**	1,27 17 770 **4EB/818**	800	560	
	710	0,115 1 600 **4EB/732**	0,16 2 240 **4EB/732**	0,223 3 150 **4EB/739**	0,346 4 500 **4EB/680**	0,485 6 300 **4EB/680**	0,69 9 000 **4EB/687**	0,95 12 500 **4EB/687**	1,14 15 000 **4EB/687**	1,34 17 520 **4EB/687**	1,61 21 150 **4EB/687**	710	500	
	630	0,119 1 600 **4EB/632**	0,167 2 240 **4EB/632**	0,233 3 150 **4EB/638**	0,337 4 500 **4EB/630**	0,471 6 300 **4EB/630**	0,73 9 000 **4EB/585**	1,01 12 500 **4EB/585**	1,06 14 480 **4EB/645**	1,06 14 480 **4EB/645**	1,69 20 980 **4EB/585**	630	450	
	560	0,125 1 600 **4EB/535**	0,175 2 240 **4EB/535**	0,243 3 150 **4EB/544**	0,347 4 500 **4EB/544**	0,485 6 300 **4EB/544**	0,7 9 000 **4EB/541**	0,97 12 500 **4EB/541**	1,16 15 000 **4EB/541**	1,39 18 000 **4EB/541**	1,61 21 150 **4EB/549**	560	400	
	500	0,118 1 600 **4EB/505**	0,165 2 240 **4EB/505**	0,236 3 150 **4EB/497**	0,337 4 500 **4EB/497**	0,433 5 780 **4EB/497**	0,57 7 500 **4EB/493**	0,8 10 600 **4EB/493**	0,94 12 500 **4EB/493**	1,13 15 000 **4EB/493**	1,36 18 000 **4EB/493**	500	355	
	450	0,119 1 600 **4EB/443**	0,157 2 100 **4EB/443**	0,226 3 150 **4EB/460**	0,323 4 500 **4EB/460**	0,452 6 300 **4EB/460**	0,64 9 000 **4EB/461**	0,89 12 500 **4EB/461**	1,07 15 000 **4EB/461**	1,29 18 000 **4EB/461**	1,49 21 200 **4EB/468**	450	315	
	400	0,116 1 600 **4EB/404**	0,163 2 240 **4EB/404**	0,221 3 150 **4EB/418**	0,315 4 500 **4EB/418**	0,485 6 300 **4EB/381**	0,68 9 000 **4EB/389**	0,94 12 500 **4EB/389**	1,13 15 000 **4EB/389**	1,3 17 240 **4EB/389**	1,23 18 230 **4EB/433**	400	280	
	355	0,118 1 600 **4EB/354**	0,166 2 240 **4EB/354**	0,227 3 150 **4EB/362**	0,325 4 500 **4EB/362**	0,455 6 300 **4EB/362**	0,65 9 000 **4EB/364**	0,9 12 500 **4EB/364**	1,08 15 000 **4EB/364**	1,28 18 000 **4EB/369**	1,5 21 200 **4EB/369**	355	250	
	315	0,118 1 600 **4EB/319**	0,165 2 240 **4EB/319**	0,232 3 150 **4EB/319**	0,34 4 500 **4EB/310**	0,485 6 300 **4EB/305**	0,68 9 000 **4EB/311**	0,94 12 500 **4EB/311**	1,13 15 000 **4EB/311**	1,36 18 000 **4EB/311**	1,6 21 190 **4EB/311**	315	224	
	280	0,124 1 600 **4EB/270**	0,174 2 240 **4EB/270**	0,227 3 150 **4EB/290**	0,325 4 500 **4EB/290**	0,455 6 300 **4EB/290**	0,7 9 000 **4EB/271**	0,97 12 500 **4EB/271**	1,16 15 000 **4EB/271**	1,3 18 000 **4EB/291**	1,53 21 200 **4EB/291**	280	200	
	250	0,119 1 600 **4EB/253**	0,167 2 240 **4EB/253**	0,247 3 150 **4EB/240**	0,353 4 500 **4EB/240**	0,494 6 300 **4EB/240**	0,69 9 000 **4EB/245**	0,96 12 500 **4EB/245**	1,15 15 000 **4EB/245**	1,38 18 000 **4EB/245**	1,62 21 130 **4EB/245**	250	180	
	224	0,125 1 600 **4EB/214**	0,176 2 240 **4EB/214**	0,231 3 150 **4EB/229**	0,33 4 500 **4EB/229**	0,462 6 300 **4EB/229**	0,66 9 000 **4EB/229**	0,91 12 500 **4EB/229**	1,1 15 000 **4EB/229**	1,31 18 000 **4EB/229**	1,55 21 200 **4EB/229**	224	160	
	200	0,124 1 600 **4EB/189**	0,157 2 020 **4EB/189**	0,24 3 150 **4EB/193**	0,342 4 500 **4EB/193**	0,479 6 300 **4EB/193**	0,68 9 000 **4EB/194**	0,94 12 500 **4EB/194**	1,13 15 000 **4EB/194**	1,37 18 000 **4EB/193**	1,6 21 190 **4EB/194**	200	140	
	200	0,103 1 320 **3EB/189**	0,148 1 900 **3EB/189**	0,192 2 650 **3EB/202**	0,23 3 170 **3EB/202**	0,324 4 470 **3EB/202**	0,457 6 300 **3EB/202**	0,64 8 880 **3EB/202**	0,91 12 500 **3EB/202**	0,91 12 520 **3EB/202**	0,91 12 520 **3EB/202**	200	140	
	180	0,116 1 600 **4EB/181**	0,162 2 240 **4EB/181**	0,227 3 150 **4EB/181**	0,325 4 500 **4EB/181**	0,455 6 300 **4EB/181**	0,65 9 000 **4EB/182**	0,9 12 500 **4EB/182**	1,08 15 000 **4EB/182**	1,3 18 000 **4EB/182**	1,53 21 200 **4EB/182**	180	125	
	160	0,12 1 600 **4EB/157**	0,152 2 020 **4EB/157**	0,231 3 150 **4EB/160**	0,33 4 500 **4EB/160**	0,463 6 300 **4EB/160**	0,65 9 000 **4EB/163**	0,9 12 500 **4EB/163**	1,15 15 000 **4EB/153**	1,38 18 000 **4EB/153**	1,52 19 850 **4EB/153**	160	112	
	160	0,095 1 320 **3EB/163**	0,137 1 900 **3EB/163**	0,19 2 580 **3EB/159**	0,267 3 750 **3EB/164**	0,378 5 300 **3EB/164**	0,53 7 500 **3EB/164**	0,76 10 600 **3EB/164**	0,89 12 500 **3EB/164**	1,07 15 000 **3EB/164**	1,27 17 780 **3EB/164**	160	112	



$n_{N2} \times L_h$	i_N	Gear reducer size P_{N2} kW M_{N2} N m ... / i **030A**	**042A**	**060A**	**085A**	**125A**	**180A**	**250A**	**355A**	**500A**	**710A**	i_N	n_1 min^{-1}	n_{N2}
7 100	1800	–	–	–	–	–	–	–	–	–	–	1800	1 250	**0,71**
	1600	1,88 24 510 **4EB/1531**	–	–	–	–	–	–	–	–	–	1600	1 120	
	1400	–	–	–	–	–	–	–	–	–	–	1400	1 000	
	1250	2,12 28 000 **4EB/1246**	–	4,38 54 710 **4EB/1176**	6,4 80 000 **4EB/1184**	8,7 112 000 **4EB/1213**	–	–	–	–	–	1250	900	
	1120	2,21 28 000 **4EB/1061**	3,05 39 900 **4EB/1095**	4,33 54 840 **4EB/1061**	6,3 80 000 **4EB/1061**	–	12,3 160 000 **4EB/1093**	–	–	–	–	1120	800	
	1000	2,15 28 100 **4EB/971**	3,01 40 000 **4EB/988**	4,27 54 970 **4EB/957**	6,2 80 000 **4EB/963**	8,6 112 000 **4EB/970**	11,2 147 660 **4EB/980**	–	–	–	–	1000	710	
	900	2,14 28 000 **4EB/864**	2,96 40 000 **4EB/891**	4,21 55 110 **4EB/864**	6,1 80 000 **4EB/864**	7,9 112 000 **4EB/932**	11,9 160 000 **4EB/890**	18,5 236 000 **4EB/840**	25,7 335 000 **4EB/860**	36,5 475 000 **4EB/859**	48,3 630 000 **4EB/860**	900	630	
	800	2,23 31 500 **4EB/827**	2,96 42 730 **4EB/845**	4 55 620 **4EB/815**	6,3 90 000 **4EB/837**	7,8 112 000 **4EB/841**	11,8 160 000 **4EB/798**	18,4 236 000 **4EB/753**	25,3 335 000 **4EB/776**	36,2 475 000 **4EB/770**	47,6 630 000 **4EB/776**	800	560	
	710	2,45 31 500 **4EB/673**	3,21 42 130 **4EB/688**	4,66 59 860 **4EB/673**	5,7 80 000 **4EB/736**	8 111 800 **4EB/735**	12,3 160 000 **4EB/679**	18,4 236 000 **4EB/672**	25 335 000 **4EB/701**	31,8 446 120 **4EB/735**	46,7 656 400 **4EB/736**	710	500	
	630	2,1 28 210 **4EB/632**	2,97 40 000 **4EB/634**	4,02 55 580 **4EB/652**	6,3 90 000 **4EB/669**	8 111 850 **4EB/663**	13,2 180 000 **4EB/644**	18,9 260 410 **4EB/648**	26,6 375 000 **4EB/664**	31,9 445 840 **4EB/659**	46,6 656 660 **4EB/664**	630	450	
	560	2,3 31 500 **4EB/573**	3,48 45 000 **4EB/542**	4,66 59 860 **4EB/538**	6,9 90 000 **4EB/545**	8 111 800 **4EB/588**	13 180 000 **4EB/581**	18,2 236 000 **4EB/544**	25 335 000 **4EB/561**	31,8 446 120 **4EB/588**	49,6 710 000 **4EB/600**	560	400	
	500	2,21 31 500 **4EB/531**	2,93 40 000 **4EB/507**	4,02 55 570 **4EB/514**	5,7 80 000 **4EB/518**	9,7 125 000 **4EB/479**	13 180 000 **4EB/515**	19 265 000 **4EB/519**	26,6 375 000 **4EB/524**	41,1 530 000 **4EB/479**	55 710 000 **4EB/480**	500	355	
	450	2,27 31 500 **4EB/459**	3,42 45 000 **4EB/434**	4,36 60 580 **4EB/459**	6,4 90 000 **4EB/464**	9,5 125 000 **4EB/432**	12,8 180 000 **4EB/465**	18,8 265 000 **4EB/465**	28,6 375 000 **4EB/433**	31,8 446 200 **4EB/463**	54 710 000 **4EB/433**	450	315	
	400	2,18 31 500 **4EB/424**	2,91 40 000 **4EB/404**	4,21 60 950 **4EB/424**	6,2 90 000 **4EB/424**	9,7 125 000 **4EB/378**	12,7 174 460 **4EB/401**	19 265 000 **4EB/409**	26,2 375 000 **4EB/419**	41,1 530 000 **4EB/378**	51 710 000 **4EB/410**	400	280	
	355	2,28 31 500 **4EB/362**	3,19 45 000 **4EB/370**	4,38 60 520 **4EB/362**	6,4 90 000 **4EB/366**	9,6 125 000 **4EB/341**	13 180 000 **4EB/362**	18,9 265 000 **4EB/367**	26,5 375 000 **4EB/370**	41 530 000 **4EB/339**	54 710 000 **4EB/341**	355	250	
	315	2,42 31 500 **4EB/305**	3,39 45 000 **4EB/311**	4,05 55 490 **4EB/321**	6,3 90 000 **4EB/335**	9,1 125 000 **4EB/323**	12,9 174 300 **4EB/317**	19,2 265 000 **4EB/324**	26,6 375 000 **4EB/330**	38,3 527 310 **4EB/323**	51 710 000 **4EB/324**	315	224	
	280	2,31 31 500 **4EB/285**	3,48 45 000 **4EB/271**	4,42 60 430 **4EB/287**	6,6 90 000 **4EB/285**	8,7 125 000 **4EB/299**	13,2 180 000 **4EB/286**	19,1 265 000 **4EB/291**	29,2 375 000 **4EB/269**	37,1 530 000 **4EB/299**	55 710 000 **4EB/271**	280	200	
	250	2,47 31 500 **4EB/240**	3,45 45 000 **4EB/246**	4,69 59 780 **4EB/240**	7 90 000 **4EB/243**	9,2 125 000 **4EB/256**	13,1 174 160 **4EB/251**	19,5 265 000 **4EB/256**	27 375 000 **4EB/262**	38,8 526 870 **4EB/256**	52 710 000 **4EB/256**	250	180	
	224	2,34 31 500 **4EB/226**	3,26 45 000 **4EB/231**	4,42 59 660 **4EB/226**	6,7 90 000 **4EB/226**	9,1 125 000 **4EB/231**	13,3 180 000 **4EB/226**	19,4 265 000 **4EB/229**	27,1 375 000 **4EB/231**	38,7 530 000 **4EB/230**	51 710 000 **4EB/231**	224	160	
	200	2,42 31 500 **4EB/190**	3,39 45 000 **4EB/195**	4,62 59 960 **4EB/190**	6,8 90 000 **4EB/193**	8,4 112 000 **4EB/195**	13,7 180 000 **4EB/193**	16,6 236 000 **4EB/209**	25,8 375 000 **4EB/213**	37,2 530 000 **4EB/209**	48,8 710 000 **4EB/213**	200	140	
	200	1,81 24 690 **3EB/200**	–	–	–	–	–	–	–	–	–	200	140	
	180	2,31 31 500 **4EB/178**	3,23 45 000 **4EB/182**	4,3 58 540 **4EB/178**	6,6 90 000 **4EB/178**	8,6 119 680 **4EB/182**	13,2 180 000 **4EB/179**	17,9 244 390 **4EB/179**	26,9 375 000 **4EB/182**	35,8 489 700 **4EB/179**	51 710 000 **4EB/182**	180	125	
	160	2,46 31 500 **4EB/150**	3,44 45 000 **4EB/153**	3,85 53 350 **4EB/162**	7 90 000 **4EB/150**	7,7 100 860 **4EB/153**	14 180 000 **4EB/150**	–	–	–	–	160	112	
	160	2,01 28 000 **3EB/163**	2,52 32 650 **3EB/152**	4,2 55 140 **3EB/154**	5,4 70 900 **3EB/155**	8,3 112 000 **3EB/159**	–	–	–	–	–	160	112	



$n_{N2} \times L_h$	i_N	Gear reducer size P_{N2} kW M_{N2} N m ... / i 001A	002A	003A	004A	006A	009A	012A	015A	018A	021A	i_N	n_1 min^{-1}	n_{N2}
5 600	2240	0,065 1 120 **4EB/2265**	0,092 1 600 **4EB/2265**	–	–	–	–	–	–	–	–	2240	1 250	**0,56**
	2000	0,08 1 320 **4EB/1930**	0,09 1 480 **4EB/1930**	0,13 2 240 **4EB/2026**	0,182 3 150 **4EB/2026**	0,26 4 500 **4EB/2026**	–	–	–	–	–	2000	1 120	
	1800	0,065 1 120 **4EB/1812**	0,092 1 600 **4EB/1812**	0,161 2 650 **4EB/1726**	0,197 3 250 **4EB/1726**	0,278 4 590 **4EB/1726**	0,364 6 300 **4EB/1812**	0,52 9 000 **4EB/1812**	0,65 10 600 **4EB/1711**	0,72 12 500 **4EB/1812**	0,86 14 020 **4EB/1711**	1800	1 000	
	1600	0,077 1 320 **4EB/1610**	0,111 1 900 **4EB/1610**	0,13 2 240 **4EB/1621**	0,18 3 150 **4EB/1649**	0,262 4 500 **4EB/1621**	0,395 6 460 **4EB/1544**	0,56 9 120 **4EB/1544**	0,76 12 500 **4EB/1544**	0,78 12 850 **4EB/1544**	0,78 12 850 **4EB/1544**	1600	900	
	1400	0,079 1 320 **4EB/1392**	0,114 1 900 **4EB/1392**	0,158 2 650 **4EB/1405**	0,224 3 750 **4EB/1405**	0,316 5 300 **4EB/1405**	0,364 6 300 **4EB/1450**	0,52 9 000 **4EB/1450**	0,64 10 600 **4EB/1392**	0,72 12 500 **4EB/1450**	0,9 15 000 **4EB/1392**	1400	800	
	1250	0,094 1 600 **4EB/1270**	0,11 1 900 **4EB/1288**	0,158 2 650 **4EB/1245**	0,233 3 750 **4EB/1197**	0,329 5 300 **4EB/1197**	0,444 7 500 **4EB/1256**	0,63 10 600 **4EB/1256**	0,74 12 500 **4EB/1256**	0,89 15 000 **4EB/1256**	1,07 18 000 **4EB/1256**	1250	710	
	1120	0,096 1 600 **4EB/1097**	0,131 2 170 **4EB/1097**	0,188 3 150 **4EB/1107**	0,22 3 750 **4EB/1124**	0,311 5 300 **4EB/1124**	0,462 7 500 **4EB/1070**	0,65 10 600 **4EB/1070**	0,77 12 500 **4EB/1070**	0,92 15 000 **4EB/1070**	1,11 18 000 **4EB/1070**	1120	630	
	1000	0,092 1 600 **4EB/1016**	0,111 1 900 **4EB/1004**	0,159 2 670 **4EB/981**	0,22 3 750 **4EB/998**	0,307 5 300 **4EB/1013**	0,445 7 520 **4EB/990**	0,63 10 600 **4EB/990**	0,89 14 950 **4EB/990**	0,88 15 000 **4EB/1005**	1,05 18 000 **4EB/1005**	1000	560	
	900	0,091 1 600 **4EB/916**	0,125 2 190 **4EB/916**	0,186 3 150 **4EB/886**	0,25 4 500 **4EB/943**	0,301 5 420 **4EB/943**	0,451 7 500 **4EB/871**	0,64 10 600 **4EB/871**	0,75 12 500 **4EB/871**	0,9 15 000 **4EB/871**	1,08 18 000 **4EB/871**	900	500	
	800	0,095 1 600 **4EB/791**	0,13 2 180 **4EB/791**	0,186 3 150 **4EB/799**	0,269 4 500 **4EB/787**	0,377 6 300 **4EB/787**	0,5 9 000 **4EB/844**	0,66 11 800 **4EB/844**	0,84 15 000 **4EB/844**	0,93 16 640 **4EB/844**	1,04 18 000 **4EB/818**	800	450	
	710	0,092 1 600 **4EB/732**	0,128 2 240 **4EB/732**	0,178 3 150 **4EB/739**	0,277 4 500 **4EB/680**	0,388 6 300 **4EB/680**	0,55 9 000 **4EB/687**	0,76 12 500 **4EB/687**	0,92 15 000 **4EB/687**	1,1 18 000 **4EB/687**	1,29 21 200 **4EB/687**	710	400	
	630	0,094 1 600 **4EB/632**	0,132 2 240 **4EB/632**	0,184 3 150 **4EB/638**	0,266 4 500 **4EB/630**	0,372 6 300 **4EB/630**	0,57 9 000 **4EB/585**	0,79 12 500 **4EB/585**	0,86 15 000 **4EB/645**	0,87 15 010 **4EB/645**	1,35 21 200 **4EB/585**	630	355	
	560	0,099 1 600 **4EB/535**	0,138 2 240 **4EB/535**	0,191 3 150 **4EB/544**	0,273 4 500 **4EB/544**	0,382 6 300 **4EB/544**	0,55 9 000 **4EB/541**	0,76 12 500 **4EB/541**	0,91 15 000 **4EB/541**	1,1 18 000 **4EB/541**	1,27 21 200 **4EB/549**	560	315	
	500	0,093 1 600 **4EB/505**	0,13 2 240 **4EB/505**	0,186 3 150 **4EB/497**	0,266 4 500 **4EB/497**	0,346 5 860 **4EB/497**	0,446 7 500 **4EB/493**	0,63 10 600 **4EB/493**	0,74 12 500 **4EB/493**	0,89 15 000 **4EB/493**	1,07 18 000 **4EB/493**	500	280	
	450	0,094 1 600 **4EB/443**	0,129 2 180 **4EB/443**	0,179 3 150 **4EB/460**	0,256 4 500 **4EB/460**	0,359 6 300 **4EB/460**	0,51 9 000 **4EB/461**	0,71 12 500 **4EB/461**	0,85 15 000 **4EB/461**	1,02 18 000 **4EB/461**	1,19 21 200 **4EB/468**	450	250	
	400	0,093 1 600 **4EB/404**	0,13 2 240 **4EB/404**	0,177 3 150 **4EB/418**	0,252 4 500 **4EB/418**	0,388 6 300 **4EB/381**	0,54 9 000 **4EB/389**	0,75 12 500 **4EB/389**	0,91 15 000 **4EB/389**	1,04 17 240 **4EB/389**	1 18 480 **4EB/433**	400	224	
	355	0,095 1 600 **4EB/354**	0,132 2 240 **4EB/354**	0,182 3 150 **4EB/362**	0,26 4 500 **4EB/362**	0,364 6 300 **4EB/362**	0,52 9 000 **4EB/364**	0,72 12 500 **4EB/364**	0,86 15 000 **4EB/364**	1,02 18 000 **4EB/369**	1,2 21 200 **4EB/369**	355	200	
	315	0,095 1 600 **4EB/319**	0,132 2 240 **4EB/319**	0,186 3 150 **4EB/319**	0,273 4 500 **4EB/310**	0,389 6 300 **4EB/305**	0,55 9 000 **4EB/311**	0,76 12 500 **4EB/311**	0,91 15 000 **4EB/311**	1,09 18 000 **4EB/311**	1,29 21 200 **4EB/311**	315	180	
	280	0,099 1 600 **4EB/270**	0,139 2 240 **4EB/270**	0,182 3 150 **4EB/290**	0,26 4 500 **4EB/290**	0,364 6 300 **4EB/290**	0,56 9 000 **4EB/271**	0,77 12 500 **4EB/271**	0,93 15 000 **4EB/271**	1,04 18 000 **4EB/291**	1,22 21 200 **4EB/291**	280	160	
	250	0,093 1 600 **4EB/253**	0,13 2 240 **4EB/253**	0,192 3 150 **4EB/240**	0,274 4 500 **4EB/240**	0,384 6 300 **4EB/240**	0,54 9 000 **4EB/245**	0,75 12 500 **4EB/245**	0,9 15 000 **4EB/245**	1,08 18 000 **4EB/245**	1,27 21 200 **4EB/245**	250	140	
	224	0,098 1 600 **4EB/214**	0,137 2 240 **4EB/214**	0,18 3 150 **4EB/229**	0,258 4 500 **4EB/229**	0,361 6 300 **4EB/229**	0,51 9 000 **4EB/229**	0,71 12 500 **4EB/229**	0,86 15 000 **4EB/229**	1,03 18 000 **4EB/229**	1,21 21 200 **4EB/229**	224	125	
	200	0,099 1 600 **4EB/189**	0,126 2 020 **4EB/189**	0,192 3 150 **4EB/193**	0,274 4 500 **4EB/193**	0,383 6 300 **4EB/193**	0,54 9 000 **4EB/194**	0,75 12 500 **4EB/194**	0,91 15 000 **4EB/194**	1,09 18 000 **4EB/193**	1,28 21 200 **4EB/194**	200	112	
	200	0,082 1 320 **3EB/189**	0,118 1 900 **3EB/189**	0,154 2 650 **3EB/202**	0,19 3 280 **3EB/202**	0,268 4 620 **3EB/202**	0,378 6 510 **3EB/202**	0,53 9 190 **3EB/202**	0,73 12 500 **3EB/202**	0,75 12 950 **3EB/202**	0,75 12 950 **3EB/202**	200	112	
4 500	2240	0,052 1 120 **4EB/2265**	0,074 1 600 **4EB/2265**	–	–	–	–	–	–	–	–	2240	1 000	**0,45**



$n_{N2} \times L_h$	i_N	Gear reducer size P_{N2} kW M_{N2} N m ... / i **030A**	**042A**	**060A**	**085A**	**125A**	**180A**	**250A**	**355A**	**500A**	**710A**	i_N	n_1 min^{-1}	n_{N2}
5 600	2240	–	–	–	–	–	–	–	–	–	–	2240	1 250	**0,56**
	2000	–	–	–	–	–	–	–	–	–	–	2000	1 120	
	1800	–	–	–	–	–	–	–	–	–	–	1800	1 000	
	1600	1,56 25 340 **4EB/1531**	–	–	–	–	–	–	–	–	–	1600	900	
	1400	–	–	–	–	–	–	–	–	–	–	1400	800	
	1250	1,67 28 000 **4EB/1246**	–	3,54 56 000 **4EB/1176**	5 80 000 **4EB/1184**	6,9 112 000 **4EB/1213**	–	–	–	–	–	1250	710	
	1120	1,74 28 000 **4EB/1061**	2,41 40 000 **4EB/1095**	3,48 56 000 **4EB/1061**	4,97 80 000 **4EB/1061**	–	9,7 160 000 **4EB/1093**	–	–	–	–	1120	630	
	1000	1,76 29 130 **4EB/971**	2,37 40 000 **4EB/988**	3,43 56 000 **4EB/957**	4,87 80 000 **4EB/963**	6,8 112 000 **4EB/970**	9 149 820 **4EB/980**	–	–	–	–	1000	560	
	900	1,7 28 000 **4EB/864**	2,35 40 000 **4EB/891**	3,4 56 000 **4EB/864**	4,85 80 000 **4EB/864**	6,3 112 000 **4EB/932**	9,4 160 000 **4EB/890**	14,7 236 000 **4EB/840**	20,4 335 000 **4EB/860**	28,9 475 000 **4EB/859**	38,3 630 000 **4EB/860**	900	500	
	800	1,79 31 500 **4EB/827**	2,46 44 170 **4EB/845**	3,24 56 000 **4EB/815**	5,1 90 000 **4EB/837**	6,3 112 000 **4EB/841**	9,5 160 000 **4EB/798**	14,8 236 000 **4EB/753**	20,3 335 000 **4EB/776**	29,1 475 000 **4EB/770**	38,2 630 000 **4EB/776**	800	450	
	710	1,96 31 500 **4EB/673**	2,65 43 580 **4EB/688**	3,85 61 910 **4EB/673**	4,55 80 000 **4EB/736**	6,6 115 640 **4EB/735**	9,9 160 000 **4EB/679**	14,7 236 000 **4EB/672**	20 335 000 **4EB/701**	26,3 461 430 **4EB/735**	38,6 678 940 **4EB/736**	710	400	
	630	1,72 29 240 **4EB/632**	2,35 40 000 **4EB/634**	3,19 56 000 **4EB/652**	5 90 000 **4EB/669**	6,5 115 930 **4EB/663**	10,4 180 000 **4EB/644**	15,2 265 000 **4EB/648**	21 375 000 **4EB/664**	26,1 462 130 **4EB/659**	38,1 680 650 **4EB/664**	630	355	
	560	1,81 31 500 **4EB/573**	2,74 45 000 **4EB/542**	3,8 62 060 **4EB/538**	5,4 90 000 **4EB/545**	6,5 115 920 **4EB/588**	10,2 180 000 **4EB/581**	14,3 236 000 **4EB/544**	19,7 335 000 **4EB/561**	26 462 540 **4EB/588**	39,1 710 000 **4EB/600**	560	315	
	500	1,74 31 500 **4EB/531**	2,31 40 000 **4EB/507**	3,19 56 000 **4EB/514**	4,53 80 000 **4EB/518**	7,7 125 000 **4EB/479**	10,2 180 000 **4EB/515**	15 265 000 **4EB/519**	21 375 000 **4EB/524**	32,4 530 000 **4EB/479**	43,4 710 000 **4EB/480**	500	280	
	450	1,8 31 500 **4EB/459**	2,72 45 000 **4EB/434**	3,58 62 730 **4EB/459**	5,1 90 000 **4EB/464**	7,6 125 000 **4EB/432**	10,1 180 000 **4EB/465**	14,9 265 000 **4EB/465**	22,7 375 000 **4EB/433**	26,1 462 080 **4EB/463**	42,9 710 000 **4EB/433**	450	250	
	400	1,74 31 500 **4EB/424**	2,33 40 000 **4EB/404**	3,48 63 000 **4EB/424**	4,97 90 000 **4EB/424**	7,8 125 000 **4EB/378**	10,3 176 860 **4EB/401**	15,2 265 000 **4EB/409**	21 375 000 **4EB/419**	32,9 530 000 **4EB/378**	40,6 710 000 **4EB/410**	400	224	
	355	1,82 31 500 **4EB/362**	2,55 45 000 **4EB/370**	3,63 62 590 **4EB/362**	5,2 90 000 **4EB/366**	7,7 125 000 **4EB/341**	10,4 180 000 **4EB/362**	15,1 265 000 **4EB/367**	21,2 375 000 **4EB/370**	32,8 530 000 **4EB/339**	43,6 710 000 **4EB/341**	355	200	
	315	1,95 31 500 **4EB/305**	2,72 45 000 **4EB/311**	3,28 56 000 **4EB/321**	5,1 90 000 **4EB/335**	7,3 125 000 **4EB/323**	10,5 176 660 **4EB/317**	15,4 265 000 **4EB/324**	21,4 375 000 **4EB/330**	30,9 530 000 **4EB/323**	41,4 710 000 **4EB/324**	315	180	
	280	1,85 31 500 **4EB/285**	2,78 45 000 **4EB/271**	3,65 62 510 **4EB/287**	5,3 90 000 **4EB/285**	7 125 000 **4EB/299**	10,6 180 000 **4EB/286**	15,3 265 000 **4EB/291**	23,3 375 000 **4EB/269**	29,7 530 000 **4EB/299**	44 710 000 **4EB/271**	280	160	
	250	1,92 31 500 **4EB/240**	2,69 45 000 **4EB/246**	3,79 62 100 **4EB/240**	5,4 90 000 **4EB/243**	7,2 125 000 **4EB/256**	10,3 176 860 **4EB/251**	15,2 265 000 **4EB/256**	21 375 000 **4EB/262**	30,3 530 000 **4EB/256**	40,6 710 000 **4EB/256**	250	140	
	224	1,82 31 500 **4EB/226**	2,55 45 000 **4EB/231**	3,51 60 580 **4EB/226**	5,2 90 000 **4EB/226**	7,1 125 000 **4EB/231**	10,4 180 000 **4EB/226**	15,1 265 000 **4EB/229**	21,2 375 000 **4EB/231**	30,2 530 000 **4EB/230**	40,2 710 000 **4EB/231**	224	125	
	200	1,94 31 500 **4EB/190**	2,71 45 000 **4EB/195**	3,82 62 010 **4EB/190**	5,5 90 000 **4EB/193**	6,7 112 000 **4EB/195**	10,9 180 000 **4EB/193**	13,3 236 000 **4EB/209**	20,6 375 000 **4EB/213**	29,7 530 000 **4EB/209**	39 710 000 **4EB/213**	200	112	
	200	1,49 25 540 **3EB/200**	–	–	–	–	–	–	–	–	–	200	112	
4 500	2240	–	–	–	–	–	–	–	–	–	–	2240	1 000	**0,45**



$n_{N2} \times L_h$	i_N	Gear reducer size P_{N2} kW M_{N2} N m ... / i 001A	002A	003A	004A	006A	009A	012A	015A	018A	021A	i_N	n_1 min^{-1}	n_{N2}
4 500	2000	0,064 1 320 **4EB/1930**	0,075 1 530 **4EB/1930**	0,104 2 240 **4EB/2026**	0,147 3 150 **4EB/2026**	0,209 4 500 **4EB/2026**	–	–	–	–	–	2000	900	**0,45**
	1800	0,052 1 120 **4EB/1812**	0,074 1 600 **4EB/1812**	0,129 2 650 **4EB/1726**	0,163 3 370 **4EB/1726**	0,23 4 750 **4EB/1726**	0,291 6 300 **4EB/1812**	0,416 9 000 **4EB/1812**	0,52 10 600 **4EB/1711**	0,58 12 500 **4EB/1812**	0,71 14 500 **4EB/1711**	1800	800	
	1600	0,061 1 320 **4EB/1610**	0,088 1 900 **4EB/1610**	0,103 2 240 **4EB/1621**	0,142 3 150 **4EB/1649**	0,206 4 500 **4EB/1621**	0,323 6 700 **4EB/1544**	0,455 9 450 **4EB/1544**	0,6 12 500 **4EB/1544**	0,64 13 320 **4EB/1544**	0,64 13 320 **4EB/1544**	1600	710	
	1400	0,063 1 320 **4EB/1392**	0,09 1 900 **4EB/1392**	0,124 2 650 **4EB/1405**	0,176 3 750 **4EB/1405**	0,249 5 300 **4EB/1405**	0,287 6 300 **4EB/1450**	0,41 9 000 **4EB/1450**	0,5 10 600 **4EB/1392**	0,57 12 500 **4EB/1450**	0,71 15 000 **4EB/1392**	1400	630	
	1250	0,074 1 600 **4EB/1270**	0,086 1 900 **4EB/1288**	0,125 2 650 **4EB/1245**	0,184 3 750 **4EB/1197**	0,26 5 300 **4EB/1197**	0,35 7 500 **4EB/1256**	0,495 10 600 **4EB/1256**	0,58 12 500 **4EB/1256**	0,7 15 000 **4EB/1256**	0,84 18 000 **4EB/1256**	1250	560	
	1120	0,076 1 600 **4EB/1097**	0,107 2 240 **4EB/1097**	0,149 3 150 **4EB/1107**	0,175 3 750 **4EB/1124**	0,247 5 300 **4EB/1124**	0,367 7 500 **4EB/1070**	0,52 10 600 **4EB/1070**	0,61 12 500 **4EB/1070**	0,73 15 000 **4EB/1070**	0,88 18 000 **4EB/1070**	1120	500	
	1000	0,074 1 600 **4EB/1016**	0,089 1 900 **4EB/1004**	0,132 2 760 **4EB/981**	0,177 3 750 **4EB/998**	0,247 5 300 **4EB/1013**	0,37 7 770 **4EB/990**	0,52 10 960 **4EB/990**	0,71 15 000 **4EB/990**	0,7 15 000 **4EB/1005**	0,84 18 000 **4EB/1005**	1000	450	
	900	0,073 1 600 **4EB/916**	0,102 2 240 **4EB/916**	0,149 3 150 **4EB/886**	0,2 4 500 **4EB/943**	0,244 5 500 **4EB/943**	0,361 7 500 **4EB/871**	0,51 10 600 **4EB/871**	0,6 12 500 **4EB/871**	0,72 15 000 **4EB/871**	0,87 18 000 **4EB/871**	900	400	
	800	0,075 1 600 **4EB/791**	0,105 2 240 **4EB/791**	0,147 3 150 **4EB/799**	0,212 4 500 **4EB/787**	0,297 6 300 **4EB/787**	0,397 9 000 **4EB/844**	0,53 11 970 **4EB/844**	0,66 15 000 **4EB/844**	0,74 16 880 **4EB/844**	0,82 18 000 **4EB/818**	800	355	
	710	0,072 1 600 **4EB/732**	0,101 2 240 **4EB/732**	0,141 3 150 **4EB/739**	0,218 4 500 **4EB/680**	0,305 6 300 **4EB/680**	0,432 9 000 **4EB/687**	0,6 12 500 **4EB/687**	0,72 15 000 **4EB/687**	0,86 18 000 **4EB/687**	1,02 21 200 **4EB/687**	710	315	
	630	0,074 1 600 **4EB/632**	0,104 2 240 **4EB/632**	0,145 3 150 **4EB/638**	0,21 4 500 **4EB/630**	0,293 6 300 **4EB/630**	0,451 9 000 **4EB/585**	0,63 12 500 **4EB/585**	0,68 15 000 **4EB/645**	0,71 15 560 **4EB/645**	1,06 21 200 **4EB/585**	630	280	
	560	0,078 1 600 **4EB/535**	0,11 2 240 **4EB/535**	0,152 3 150 **4EB/544**	0,217 4 500 **4EB/544**	0,303 6 300 **4EB/544**	0,435 9 000 **4EB/541**	0,6 12 500 **4EB/541**	0,73 15 000 **4EB/541**	0,87 18 000 **4EB/541**	1,01 21 200 **4EB/549**	560	250	
	500	0,074 1 600 **4EB/505**	0,104 2 240 **4EB/505**	0,149 3 150 **4EB/497**	0,213 4 500 **4EB/497**	0,281 5 940 **4EB/497**	0,357 7 500 **4EB/493**	0,5 10 600 **4EB/493**	0,59 12 500 **4EB/493**	0,71 15 000 **4EB/493**	0,86 18 000 **4EB/493**	500	224	
	450	0,076 1 600 **4EB/443**	0,106 2 240 **4EB/443**	0,143 3 150 **4EB/460**	0,205 4 500 **4EB/460**	0,287 6 300 **4EB/460**	0,409 9 000 **4EB/461**	0,57 12 500 **4EB/461**	0,68 15 000 **4EB/461**	0,82 18 000 **4EB/461**	0,95 21 200 **4EB/468**	450	200	
	400	0,075 1 600 **4EB/404**	0,104 2 240 **4EB/404**	0,142 3 150 **4EB/418**	0,203 4 500 **4EB/418**	0,312 6 300 **4EB/381**	0,437 9 000 **4EB/389**	0,61 12 500 **4EB/389**	0,73 15 000 **4EB/389**	0,84 17 240 **4EB/389**	0,82 18 730 **4EB/433**	400	180	
	355	0,076 1 600 **4EB/354**	0,106 2 240 **4EB/354**	0,146 3 150 **4EB/362**	0,208 4 500 **4EB/362**	0,291 6 300 **4EB/362**	0,415 9 000 **4EB/364**	0,58 12 500 **4EB/364**	0,69 15 000 **4EB/364**	0,82 18 000 **4EB/369**	0,96 21 200 **4EB/369**	355	160	
	315	0,074 1 600 **4EB/319**	0,103 2 240 **4EB/319**	0,145 3 150 **4EB/319**	0,213 4 500 **4EB/310**	0,303 6 300 **4EB/305**	0,424 9 000 **4EB/311**	0,59 12 500 **4EB/311**	0,71 15 000 **4EB/311**	0,85 18 000 **4EB/311**	1 21 200 **4EB/311**	315	140	
	280	0,078 1 600 **4EB/270**	0,109 2 240 **4EB/270**	0,142 3 150 **4EB/290**	0,203 4 500 **4EB/290**	0,284 6 300 **4EB/290**	0,435 9 000 **4EB/271**	0,6 12 500 **4EB/271**	0,73 15 000 **4EB/271**	0,81 18 000 **4EB/291**	0,95 21 200 **4EB/291**	280	125	
	250	0,074 1 600 **4EB/253**	0,104 2 240 **4EB/253**	0,154 3 150 **4EB/240**	0,219 4 500 **4EB/240**	0,307 6 300 **4EB/240**	0,431 9 000 **4EB/245**	0,6 12 500 **4EB/245**	0,72 15 000 **4EB/245**	0,86 18 000 **4EB/245**	1,01 21 200 **4EB/245**	250	112	
3 550	2240	0,041 1 120 **4EB/2265**	0,059 1 600 **4EB/2265**	–	–	–	–	–	–	–	–	2240	800	**0,355**
	2000	0,051 1 320 **4EB/1930**	0,061 1 580 **4EB/1930**	0,082 2 240 **4EB/2026**	0,116 3 150 **4EB/2026**	0,165 4 500 **4EB/2026**	–	–	–	–	–	2000	710	
	1800	0,041 1 120 **4EB/1812**	0,058 1 600 **4EB/1812**	0,101 2 650 **4EB/1726**	0,133 3 490 **4EB/1726**	0,188 4 920 **4EB/1726**	0,229 6 300 **4EB/1812**	0,328 9 000 **4EB/1812**	0,409 10 600 **4EB/1711**	0,455 12 500 **4EB/1812**	0,58 15 000 **4EB/1711**	1800	630	
	1600	0,048 1 320 **4EB/1610**	0,069 1 900 **4EB/1610**	0,081 2 240 **4EB/1621**	0,112 3 150 **4EB/1649**	0,163 4 500 **4EB/1621**	0,264 6 950 **4EB/1544**	0,372 9 790 **4EB/1544**	0,475 12 500 **4EB/1544**	0,52 13 810 **4EB/1544**	0,52 13 810 **4EB/1544**	1600	560	
	1400	0,05 1 320 **4EB/1392**	0,071 1 900 **4EB/1392**	0,099 2 650 **4EB/1405**	0,14 3 750 **4EB/1405**	0,198 5 300 **4EB/1405**	0,228 6 300 **4EB/1450**	0,325 9 000 **4EB/1450**	0,399 10 600 **4EB/1392**	0,451 12 500 **4EB/1450**	0,56 15 000 **4EB/1392**	1400	500	



$n_{N2} \times L_h$	i_N	Gear reducer size P_{N2} kW M_{N2} N m ... / i **030A**	**042A**	**060A**	**085A**	**125A**	**180A**	**250A**	**355A**	**500A**	**710A**	i_N	n_1 min^{-1}	n_{N2}
4 500	2000	–	–	–	–	–	–	–	–	–	–	2000	900	**0,45**
	1800	–	–	–	–	–	–	–	–	–	–	1800	800	
	1600	1,28 26 260 **4EB/1531**	–	–	–	–	–	–	–	–	–	1600	710	
	1400	–	–	–	–	–	–	–	–	–	–	1400	630	
	1250	1,32 28 000 **4EB/1246**	–	2,79 56 000 **4EB/1176**	3,96 80 000 **4EB/1184**	5,4 112 000 **4EB/1213**	–	–	–	–	–	1250	560	
	1120	1,38 28 000 **4EB/1061**	1,91 40 000 **4EB/1095**	2,76 56 000 **4EB/1061**	3,95 80 000 **4EB/1061**	–	7,7 160 000 **4EB/1093**	–	–	–	–	1120	500	
	1000	1,46 30 110 **4EB/971**	1,91 40 000 **4EB/988**	2,76 56 000 **4EB/957**	3,91 80 000 **4EB/963**	5,4 112 000 **4EB/970**	7,3 151 850 **4EB/980**	–	–	–	–	1000	450	
	900	1,36 28 000 **4EB/864**	1,88 40 000 **4EB/891**	2,72 56 000 **4EB/864**	3,88 80 000 **4EB/864**	5 112 000 **4EB/932**	7,5 160 000 **4EB/890**	11,8 236 000 **4EB/840**	16,3 335 000 **4EB/860**	23,2 475 000 **4EB/859**	30,7 630 000 **4EB/860**	900	400	
	800	1,42 31 500 **4EB/827**	1,98 45 000 **4EB/845**	2,55 56 000 **4EB/815**	4 90 000 **4EB/837**	4,95 112 000 **4EB/841**	7,5 160 000 **4EB/798**	11,7 236 000 **4EB/753**	16 335 000 **4EB/776**	22,9 475 000 **4EB/770**	30,2 630 000 **4EB/776**	800	355	
	710	1,54 31 500 **4EB/673**	2,16 45 000 **4EB/688**	3,09 63 000 **4EB/673**	3,59 80 000 **4EB/736**	5,4 119 900 **4EB/735**	7,8 160 000 **4EB/679**	11,6 236 000 **4EB/672**	15,8 335 000 **4EB/701**	21,5 478 420 **4EB/735**	31,5 703 920 **4EB/736**	710	315	
	630	1,41 30 310 **4EB/632**	1,85 40 000 **4EB/634**	2,52 56 000 **4EB/652**	3,94 90 000 **4EB/669**	5,3 120 170 **4EB/663**	8,2 180 000 **4EB/644**	12 265 000 **4EB/648**	16,6 375 000 **4EB/664**	21,3 479 020 **4EB/659**	31,1 705 530 **4EB/664**	630	280	
	560	1,44 31 500 **4EB/573**	2,17 45 000 **4EB/542**	3,06 63 000 **4EB/538**	4,33 90 000 **4EB/545**	5,3 120 040 **4EB/588**	8,1 180 000 **4EB/581**	11,4 236 000 **4EB/544**	15,6 335 000 **4EB/561**	21,3 478 990 **4EB/588**	31 710 000 **4EB/600**	560	250	
	500	1,39 31 500 **4EB/531**	1,85 40 000 **4EB/507**	2,55 56 000 **4EB/514**	3,62 80 000 **4EB/518**	6,1 125 000 **4EB/479**	8,2 180 000 **4EB/515**	12 265 000 **4EB/519**	16,8 375 000 **4EB/524**	26 530 000 **4EB/479**	34,7 710 000 **4EB/480**	500	224	
	450	1,44 31 500 **4EB/459**	2,17 45 000 **4EB/434**	2,88 63 000 **4EB/459**	4,06 90 000 **4EB/464**	6,1 125 000 **4EB/432**	8,1 180 000 **4EB/465**	11,9 265 000 **4EB/465**	18,1 375 000 **4EB/433**	21,6 477 940 **4EB/463**	34,3 710 000 **4EB/433**	450	200	
	400	1,4 31 500 **4EB/424**	1,87 40 000 **4EB/404**	2,8 63 000 **4EB/424**	4 90 000 **4EB/424**	6,2 125 000 **4EB/378**	8,4 179 250 **4EB/401**	12,2 265 000 **4EB/409**	16,9 375 000 **4EB/419**	26,5 530 000 **4EB/378**	32,6 710 000 **4EB/410**	400	180	
	355	1,46 31 500 **4EB/362**	2,04 45 000 **4EB/370**	2,92 63 000 **4EB/362**	4,12 90 000 **4EB/366**	6,1 125 000 **4EB/341**	8,3 180 000 **4EB/362**	12,1 265 000 **4EB/367**	17 375 000 **4EB/370**	26,2 530 000 **4EB/339**	34,8 710 000 **4EB/341**	355	160	
	315	1,52 31 500 **4EB/305**	2,12 45 000 **4EB/311**	2,55 56 000 **4EB/321**	3,94 90 000 **4EB/335**	5,7 125 000 **4EB/323**	8,3 179 400 **4EB/317**	12 265 000 **4EB/324**	16,6 375 000 **4EB/330**	24,1 530 000 **4EB/323**	32,2 710 000 **4EB/324**	315	140	
	280	1,45 31 500 **4EB/285**	2,17 45 000 **4EB/271**	2,88 63 000 **4EB/287**	4,13 90 000 **4EB/285**	5,5 125 000 **4EB/299**	8,2 180 000 **4EB/286**	11,9 265 000 **4EB/291**	18,2 375 000 **4EB/269**	23,2 530 000 **4EB/299**	34,3 710 000 **4EB/271**	280	125	
	250	1,54 31 500 **4EB/240**	2,15 45 000 **4EB/246**	3,05 62 570 **4EB/240**	4,34 90 000 **4EB/243**	5,7 125 000 **4EB/256**	8,4 179 300 **4EB/251**	12,2 265 000 **4EB/256**	16,8 375 000 **4EB/262**	24,3 530 000 **4EB/256**	32,5 710 000 **4EB/256**	250	112	
3 550	2240	–	–	–	–	–	–	–	–	–	–	2240	800	**0,355**
	2000	–	–	–	–	–	–	–	–	–	–	2000	710	
	1800	–	–	–	–	–	–	–	–	–	–	1800	630	
	1600	1,04 27 230 **4EB/1531**	–	–	–	–	–	–	–	–	–	1600	560	
	1400	–	–	–	–	–	–	–	–	–	–	1400	500	



$n_{N2} \times L_h$	i_N	Gear reducer size P_{N2} kW M_{N2} N m ... / i 001A	002A	003A	004A	006A	009A	012A	015A	018A	021A	i_N	n_1 min^{-1}	n_{N2}
3 550	1250	0,059 1 600 **4EB/1270**	0,069 1 900 **4EB/1288**	0,1 2 650 **4EB/1245**	0,148 3 750 **4EB/1197**	0,209 5 300 **4EB/1197**	0,281 7 500 **4EB/1256**	0,398 10 600 **4EB/1256**	0,469 12 500 **4EB/1256**	0,56 15 000 **4EB/1256**	0,68 18 000 **4EB/1256**	1250	450	**0,355**
	1120	0,061 1 600 **4EB/1097**	0,086 2 240 **4EB/1097**	0,119 3 150 **4EB/1107**	0,14 3 750 **4EB/1124**	0,198 5 300 **4EB/1124**	0,294 7 500 **4EB/1070**	0,415 10 600 **4EB/1070**	0,489 12 500 **4EB/1070**	0,59 15 000 **4EB/1070**	0,7 18 000 **4EB/1070**	1120	400	
	1000	0,059 1 600 **4EB/1016**	0,07 1 900 **4EB/1004**	0,108 2 860 **4EB/981**	0,14 3 750 **4EB/998**	0,194 5 300 **4EB/1013**	0,302 8 060 **4EB/990**	0,426 11 360 **4EB/990**	0,56 15 000 **4EB/990**	0,55 15 000 **4EB/1005**	0,67 18 000 **4EB/1005**	1000	355	
	900	0,058 1 600 **4EB/916**	0,081 2 240 **4EB/916**	0,117 3 150 **4EB/886**	0,157 4 500 **4EB/943**	0,195 5 580 **4EB/943**	0,284 7 500 **4EB/871**	0,401 10 600 **4EB/871**	0,473 12 500 **4EB/871**	0,57 15 000 **4EB/871**	0,68 18 000 **4EB/871**	900	315	
	800	0,059 1 600 **4EB/791**	0,083 2 240 **4EB/791**	0,116 3 150 **4EB/799**	0,168 4 500 **4EB/787**	0,235 6 300 **4EB/787**	0,313 9 000 **4EB/844**	0,422 12 150 **4EB/844**	0,52 15 000 **4EB/844**	0,6 17 130 **4EB/844**	0,65 18 000 **4EB/818**	800	280	
	710	0,057 1 600 **4EB/732**	0,08 2 240 **4EB/732**	0,112 3 150 **4EB/739**	0,173 4 500 **4EB/680**	0,242 6 300 **4EB/680**	0,343 9 000 **4EB/687**	0,477 12 500 **4EB/687**	0,57 15 000 **4EB/687**	0,69 18 000 **4EB/687**	0,81 21 200 **4EB/687**	710	250	
	630	0,059 1 600 **4EB/632**	0,083 2 240 **4EB/632**	0,116 3 150 **4EB/638**	0,168 4 500 **4EB/630**	0,235 6 300 **4EB/630**	0,361 9 000 **4EB/585**	0,5 12 500 **4EB/585**	0,55 15 000 **4EB/645**	0,59 16 090 **4EB/645**	0,85 21 200 **4EB/585**	630	224	
	560	0,063 1 600 **4EB/535**	0,088 2 240 **4EB/535**	0,121 3 150 **4EB/544**	0,173 4 500 **4EB/544**	0,243 6 300 **4EB/544**	0,348 9 000 **4EB/541**	0,484 12 500 **4EB/541**	0,58 15 000 **4EB/541**	0,7 18 000 **4EB/541**	0,81 21 200 **4EB/549**	560	200	
	500	0,06 1 600 **4EB/505**	0,084 2 240 **4EB/505**	0,12 3 150 **4EB/497**	0,171 4 500 **4EB/497**	0,229 6 020 **4EB/497**	0,287 7 500 **4EB/493**	0,405 10 600 **4EB/493**	0,478 12 500 **4EB/493**	0,57 15 000 **4EB/493**	0,69 18 000 **4EB/493**	500	180	
	450	0,06 1 600 **4EB/443**	0,085 2 240 **4EB/443**	0,115 3 150 **4EB/460**	0,164 4 500 **4EB/460**	0,23 6 300 **4EB/460**	0,327 9 000 **4EB/461**	0,454 12 500 **4EB/461**	0,54 15 000 **4EB/461**	0,65 18 000 **4EB/461**	0,76 21 200 **4EB/468**	450	160	
	400	0,058 1 600 **4EB/404**	0,081 2 240 **4EB/404**	0,11 3 150 **4EB/418**	0,158 4 500 **4EB/418**	0,242 6 300 **4EB/381**	0,34 9 000 **4EB/389**	0,472 12 500 **4EB/389**	0,57 15 000 **4EB/389**	0,65 17 240 **4EB/389**	0,64 19 020 **4EB/433**	400	140	
	355	0,059 1 600 **4EB/354**	0,083 2 240 **4EB/354**	0,114 3 150 **4EB/362**	0,162 4 500 **4EB/362**	0,227 6 300 **4EB/362**	0,324 9 000 **4EB/364**	0,45 12 500 **4EB/364**	0,54 15 000 **4EB/364**	0,64 18 000 **4EB/369**	0,75 21 200 **4EB/369**	355	125	
	315	0,059 1 600 **4EB/319**	0,082 2 240 **4EB/319**	0,116 3 150 **4EB/319**	0,17 4 500 **4EB/310**	0,242 6 300 **4EB/305**	0,34 9 000 **4EB/311**	0,472 12 500 **4EB/311**	0,57 15 000 **4EB/311**	0,68 18 000 **4EB/311**	0,8 21 200 **4EB/311**	315	112	
2 800	2240	0,033 1 120 **4EB/2265**	0,047 1 600 **4EB/2265**	–	–	–	–	–	–	–	–	2240	630	**0,28**
	2000	0,04 1 320 **4EB/1930**	0,05 1 640 **4EB/1930**	0,065 2 240 **4EB/2026**	0,091 3 150 **4EB/2026**	0,13 4 500 **4EB/2026**	–	–	–	–	–	2000	560	
	1800	0,032 1 120 **4EB/1812**	0,046 1 600 **4EB/1812**	0,08 2 650 **4EB/1726**	0,11 3 610 **4EB/1726**	0,155 5 100 **4EB/1726**	0,182 6 300 **4EB/1812**	0,26 9 000 **4EB/1812**	0,324 10 600 **4EB/1711**	0,361 12 500 **4EB/1812**	0,459 15 000 **4EB/1711**	1800	500	
	1600	0,039 1 320 **4EB/1610**	0,056 1 900 **4EB/1610**	0,065 2 240 **4EB/1621**	0,09 3 150 **4EB/1649**	0,131 4 500 **4EB/1621**	0,219 7 180 **4EB/1544**	0,309 10 120 **4EB/1544**	0,382 12 500 **4EB/1544**	0,436 14 270 **4EB/1544**	0,436 14 270 **4EB/1544**	1600	450	
	1400	0,04 1 320 **4EB/1392**	0,057 1 900 **4EB/1392**	0,079 2 650 **4EB/1405**	0,112 3 750 **4EB/1405**	0,158 5 300 **4EB/1405**	0,182 6 300 **4EB/1450**	0,26 9 000 **4EB/1450**	0,319 10 600 **4EB/1392**	0,361 12 500 **4EB/1450**	0,451 15 000 **4EB/1392**	1400	400	
	1250	0,047 1 600 **4EB/1270**	0,055 1 900 **4EB/1288**	0,079 2 650 **4EB/1245**	0,116 3 750 **4EB/1197**	0,165 5 300 **4EB/1197**	0,222 7 500 **4EB/1256**	0,314 10 600 **4EB/1256**	0,37 12 500 **4EB/1256**	0,444 15 000 **4EB/1256**	0,53 18 000 **4EB/1256**	1250	355	
	1120	0,048 1 600 **4EB/1097**	0,067 2 240 **4EB/1097**	0,094 3 150 **4EB/1107**	0,11 3 750 **4EB/1124**	0,156 5 300 **4EB/1124**	0,231 7 500 **4EB/1070**	0,327 10 600 **4EB/1070**	0,385 12 500 **4EB/1070**	0,462 15 000 **4EB/1070**	0,55 18 000 **4EB/1070**	1120	315	
	1000	0,046 1 600 **4EB/1016**	0,055 1 900 **4EB/1004**	0,088 2 960 **4EB/981**	0,11 3 750 **4EB/998**	0,153 5 300 **4EB/1013**	0,247 8 350 **4EB/990**	0,349 11 770 **4EB/990**	0,444 15 000 **4EB/990**	0,438 15 000 **4EB/1005**	0,53 18 000 **4EB/1005**	1000	280	
	900	0,046 1 600 **4EB/916**	0,064 2 240 **4EB/916**	0,093 3 150 **4EB/886**	0,125 4 500 **4EB/943**	0,157 5 660 **4EB/943**	0,225 7 500 **4EB/871**	0,319 10 600 **4EB/871**	0,376 12 500 **4EB/871**	0,451 15 000 **4EB/871**	0,54 18 000 **4EB/871**	900	250	
	800	0,047 1 600 **4EB/791**	0,066 2 240 **4EB/791**	0,093 3 150 **4EB/799**	0,134 4 500 **4EB/787**	0,188 6 300 **4EB/787**	0,25 9 000 **4EB/844**	0,342 12 310 **4EB/844**	0,417 15 000 **4EB/844**	0,483 17 360 **4EB/844**	0,52 18 000 **4EB/818**	800	224	
	710	0,046 1 600 **4EB/732**	0,064 2 240 **4EB/732**	0,089 3 150 **4EB/739**	0,139 4 500 **4EB/680**	0,194 6 300 **4EB/680**	0,275 9 000 **4EB/687**	0,381 12 500 **4EB/687**	0,458 15 000 **4EB/687**	0,55 18 000 **4EB/687**	0,65 21 200 **4EB/687**	710	200	



$n_{N2} \times L_h$	i_N	Gear reducer size P_{N2} kW M_{N2} N m ... / i **030A**	**042A**	**060A**	**085A**	**125A**	**180A**	**250A**	**355A**	**500A**	**710A**	i_N	n_1 min^{-1}	n_{N2}
3 550	1250	1,06 28 000 **4EB/1246**	–	2,24 56 000 **4EB/1176**	3,18 80 000 **4EB/1184**	4,35 112 000 **4EB/1213**	–	–	–	–	–	1250	450	**0,355**
	1120	1,11 28 000 **4EB/1061**	1,53 40 000 **4EB/1095**	2,21 56 000 **4EB/1061**	3,16 80 000 **4EB/1061**	–	6,1 160 000 **4EB/1093**	–	–	–	–	1120	400	
	1000	1,2 31 210 **4EB/971**	1,5 40 000 **4EB/988**	2,18 56 000 **4EB/957**	3,09 80 000 **4EB/963**	4,29 112 000 **4EB/970**	5,8 154 070 **4EB/980**	–	–	–	–	1000	355	
	900	1,07 28 000 **4EB/864**	1,48 40 000 **4EB/891**	2,14 56 000 **4EB/864**	3,06 80 000 **4EB/864**	3,96 112 000 **4EB/932**	5,9 160 000 **4EB/890**	9,3 236 000 **4EB/840**	12,8 335 000 **4EB/860**	18,2 475 000 **4EB/859**	24,2 630 000 **4EB/860**	900	315	
	800	1,12 31 500 **4EB/827**	1,56 45 000 **4EB/845**	2,01 56 000 **4EB/815**	3,15 90 000 **4EB/837**	3,91 112 000 **4EB/841**	5,9 160 000 **4EB/798**	9,2 236 000 **4EB/753**	12,6 335 000 **4EB/776**	18,1 475 000 **4EB/770**	23,8 630 000 **4EB/776**	800	280	
	710	1,23 31 500 **4EB/673**	1,71 45 000 **4EB/688**	2,45 63 000 **4EB/673**	2,85 80 000 **4EB/736**	4,42 124 170 **4EB/735**	6,2 160 000 **4EB/679**	9,2 236 000 **4EB/672**	12,5 335 000 **4EB/701**	17,7 495 440 **4EB/735**	25,3 710 000 **4EB/736**	710	250	
	630	1,16 31 350 **4EB/632**	1,48 40 000 **4EB/634**	2,01 56 000 **4EB/652**	3,15 90 000 **4EB/669**	4,4 124 300 **4EB/663**	6,6 180 000 **4EB/644**	9,6 265 000 **4EB/648**	13,2 375 000 **4EB/664**	17,6 495 470 **4EB/659**	25,1 710 000 **4EB/664**	630	224	
	560	1,15 31 500 **4EB/573**	1,74 45 000 **4EB/542**	2,45 63 000 **4EB/538**	3,46 90 000 **4EB/545**	4,42 124 170 **4EB/588**	6,5 180 000 **4EB/581**	9,1 236 000 **4EB/544**	12,5 335 000 **4EB/561**	17,7 495 440 **4EB/588**	24,8 710 000 **4EB/600**	560	200	
	500	1,12 31 500 **4EB/531**	1,49 40 000 **4EB/507**	2,05 56 000 **4EB/514**	2,91 80 000 **4EB/518**	4,92 125 000 **4EB/479**	6,6 180 000 **4EB/515**	9,6 265 000 **4EB/519**	13,5 375 000 **4EB/524**	20,9 530 000 **4EB/479**	27,9 710 000 **4EB/480**	500	180	
	450	1,15 31 500 **4EB/459**	1,74 45 000 **4EB/434**	2,3 63 000 **4EB/459**	3,25 90 000 **4EB/464**	4,85 125 000 **4EB/432**	6,5 180 000 **4EB/465**	9,5 265 000 **4EB/465**	14,5 375 000 **4EB/433**	17,9 494 350 **4EB/463**	27,5 710 000 **4EB/433**	450	160	
	400	1,09 31 500 **4EB/424**	1,45 40 000 **4EB/404**	2,18 63 000 **4EB/424**	3,11 90 000 **4EB/424**	4,85 125 000 **4EB/378**	6,6 180 000 **4EB/401**	9,5 265 000 **4EB/409**	13,1 375 000 **4EB/419**	20,6 530 000 **4EB/378**	25,4 710 000 **4EB/410**	400	140	
	355	1,14 31 500 **4EB/362**	1,59 45 000 **4EB/370**	2,28 63 000 **4EB/362**	3,22 90 000 **4EB/366**	4,8 125 000 **4EB/341**	6,5 180 000 **4EB/362**	9,5 265 000 **4EB/367**	13,3 375 000 **4EB/370**	20,5 530 000 **4EB/339**	27,2 710 000 **4EB/341**	355	125	
	315	1,21 31 500 **4EB/305**	1,69 45 000 **4EB/311**	2,04 56 000 **4EB/321**	3,15 90 000 **4EB/335**	4,54 125 000 **4EB/323**	6,7 180 000 **4EB/317**	9,6 265 000 **4EB/324**	13,3 375 000 **4EB/330**	19,2 530 000 **4EB/323**	25,7 710 000 **4EB/324**	315	112	
2 800	2240	–	–	–	–	–	–	–	–	–	–	2240	630	**0,28**
	2000	–	–	–	–	–	–	–	–	–	–	2000	560	
	1800	–	–	–	–	–	–	–	–	–	–	1800	500	
	1600	0,86 28 000 **4EB/1531**	–	–	–	–	–	–	–	–	–	1600	450	
	1400	–	–	–	–	–	–	–	–	–	–	1400	400	
	1250	0,84 28 000 **4EB/1246**	–	1,77 56 000 **4EB/1176**	2,51 80 000 **4EB/1184**	3,43 112 000 **4EB/1213**	–	–	–	–	–	1250	355	
	1120	0,87 28 000 **4EB/1061**	1,2 40 000 **4EB/1095**	1,74 56 000 **4EB/1061**	2,49 80 000 **4EB/1061**	–	4,83 160 000 **4EB/1093**	–	–	–	–	1120	315	
	1000	0,95 31 500 **4EB/971**	1,19 40 000 **4EB/988**	1,72 56 000 **4EB/957**	2,43 80 000 **4EB/963**	3,38 112 000 **4EB/970**	4,68 156 330 **4EB/980**	–	–	–	–	1000	280	
	900	0,85 28 000 **4EB/864**	1,17 40 000 **4EB/891**	1,7 56 000 **4EB/864**	2,43 80 000 **4EB/864**	3,15 112 000 **4EB/932**	4,71 160 000 **4EB/890**	7,4 236 000 **4EB/840**	10,2 335 000 **4EB/860**	14,5 475 000 **4EB/859**	19,2 630 000 **4EB/860**	900	250	
	800	0,89 31 500 **4EB/827**	1,25 45 000 **4EB/845**	1,61 56 000 **4EB/815**	2,52 90 000 **4EB/837**	3,12 112 000 **4EB/841**	4,71 160 000 **4EB/798**	7,4 236 000 **4EB/753**	10,1 335 000 **4EB/776**	14,5 475 000 **4EB/770**	19 630 000 **4EB/776**	800	224	
	710	0,98 31 500 **4EB/673**	1,37 45 000 **4EB/688**	1,96 63 000 **4EB/673**	2,28 80 000 **4EB/736**	3,56 125 000 **4EB/735**	4,93 160 000 **4EB/679**	7,4 236 000 **4EB/672**	10 335 000 **4EB/701**	14,6 512 450 **4EB/735**	20,2 710 000 **4EB/736**	710	200	

3



$n_{N2} \times L_h$	i_N	Gear reducer size P_{N2} kW M_{N2} N m ... / i 001A	002A	003A	004A	006A	009A	012A	015A	018A	021A	i_N	n_1 min^{-1}	n_{N2}
2 800	630	0,048 1 600 **4EB/632**	0,067 2 240 **4EB/632**	0,093 3 150 **4EB/638**	0,135 4 500 **4EB/630**	0,189 6 300 **4EB/630**	0,29 9 000 **4EB/585**	0,403 12 500 **4EB/585**	0,439 15 000 **4EB/645**	0,486 16 630 **4EB/645**	0,68 21 200 **4EB/585**	630	180	**0,28**
	560	0,05 1 600 **4EB/535**	0,07 2 240 **4EB/535**	0,097 3 150 **4EB/544**	0,139 4 500 **4EB/544**	0,194 6 300 **4EB/544**	0,279 9 000 **4EB/541**	0,387 12 500 **4EB/541**	0,464 15 000 **4EB/541**	0,56 18 000 **4EB/541**	0,65 21 200 **4EB/549**	560	160	
	500	0,046 1 600 **4EB/505**	0,065 2 240 **4EB/505**	0,093 3 150 **4EB/497**	0,133 4 500 **4EB/497**	0,181 6 120 **4EB/497**	0,223 7 500 **4EB/493**	0,315 10 600 **4EB/493**	0,372 12 500 **4EB/493**	0,446 15 000 **4EB/493**	0,54 18 000 **4EB/493**	500	140	
	450	0,047 1 600 **4EB/443**	0,066 2 240 **4EB/443**	0,09 3 150 **4EB/460**	0,128 4 500 **4EB/460**	0,179 6 300 **4EB/460**	0,255 9 000 **4EB/461**	0,355 12 500 **4EB/461**	0,426 15 000 **4EB/461**	0,51 18 000 **4EB/461**	0,59 21 200 **4EB/468**	450	125	
	400	0,046 1 600 **4EB/404**	0,065 2 240 **4EB/404**	0,088 3 150 **4EB/418**	0,126 4 500 **4EB/418**	0,194 6 300 **4EB/381**	0,272 9 000 **4EB/389**	0,377 12 500 **4EB/389**	0,453 15 000 **4EB/389**	0,52 17 240 **4EB/389**	0,53 19 580 **4EB/433**	400	112	
2 240	2240	0,026 1 120 **4EB/2265**	0,037 1 600 **4EB/2265**	–	–	–	–	–	–	–	–	2240	500	**0,224**
	2000	0,032 1 320 **4EB/1930**	0,041 1 700 **4EB/1930**	0,052 2 240 **4EB/2026**	0,073 3 150 **4EB/2026**	0,105 4 500 **4EB/2026**	–	–	–	–	–	2000	450	
	1800	0,026 1 120 **4EB/1812**	0,037 1 600 **4EB/1812**	0,064 2 650 **4EB/1726**	0,091 3 740 **4EB/1726**	0,128 5 270 **4EB/1726**	0,146 6 300 **4EB/1812**	0,208 9 000 **4EB/1812**	0,26 10 600 **4EB/1711**	0,289 12 500 **4EB/1812**	0,367 15 000 **4EB/1711**	1800	400	
	1600	0,03 1 320 **4EB/1610**	0,044 1 900 **4EB/1610**	0,051 2 240 **4EB/1621**	0,071 3 150 **4EB/1649**	0,103 4 500 **4EB/1621**	0,179 7 440 **4EB/1544**	0,253 10 490 **4EB/1544**	0,301 12 500 **4EB/1544**	0,356 14 790 **4EB/1544**	0,356 14 790 **4EB/1544**	1600	355	
	1400	0,031 1 320 **4EB/1392**	0,045 1 900 **4EB/1392**	0,062 2 650 **4EB/1405**	0,088 3 750 **4EB/1405**	0,124 5 300 **4EB/1405**	0,143 6 300 **4EB/1450**	0,205 9 000 **4EB/1450**	0,251 10 600 **4EB/1392**	0,284 12 500 **4EB/1450**	0,355 15 000 **4EB/1392**	1400	315	
	1250	0,037 1 600 **4EB/1270**	0,043 1 900 **4EB/1288**	0,062 2 650 **4EB/1245**	0,092 3 750 **4EB/1197**	0,13 5 300 **4EB/1197**	0,175 7 500 **4EB/1256**	0,247 10 600 **4EB/1256**	0,292 12 500 **4EB/1256**	0,35 15 000 **4EB/1256**	0,42 18 000 **4EB/1256**	1250	280	
	1120	0,038 1 600 **4EB/1097**	0,053 2 240 **4EB/1097**	0,074 3 150 **4EB/1107**	0,087 3 750 **4EB/1124**	0,123 5 300 **4EB/1124**	0,183 7 500 **4EB/1070**	0,259 10 600 **4EB/1070**	0,306 12 500 **4EB/1070**	0,367 15 000 **4EB/1070**	0,44 18 000 **4EB/1070**	1120	250	
	1000	0,037 1 600 **4EB/1016**	0,044 1 900 **4EB/1004**	0,073 3 060 **4EB/981**	0,088 3 750 **4EB/998**	0,123 5 300 **4EB/1013**	0,205 8 640 **4EB/990**	0,288 12 180 **4EB/990**	0,355 15 000 **4EB/990**	0,35 15 000 **4EB/1005**	0,42 18 000 **4EB/1005**	1000	224	
	900	0,037 1 600 **4EB/916**	0,051 2 240 **4EB/916**	0,074 3 150 **4EB/886**	0,1 4 500 **4EB/943**	0,127 5 740 **4EB/943**	0,18 7 500 **4EB/871**	0,255 10 600 **4EB/871**	0,301 12 500 **4EB/871**	0,361 15 000 **4EB/871**	0,433 18 000 **4EB/871**	900	200	
	800	0,038 1 600 **4EB/791**	0,053 2 240 **4EB/791**	0,074 3 150 **4EB/799**	0,108 4 500 **4EB/787**	0,151 6 300 **4EB/787**	0,201 9 000 **4EB/844**	0,279 12 480 **4EB/844**	0,335 15 000 **4EB/844**	0,393 17 600 **4EB/844**	0,415 18 000 **4EB/818**	800	180	
	710	0,037 1 600 **4EB/732**	0,051 2 240 **4EB/732**	0,071 3 150 **4EB/739**	0,111 4 500 **4EB/680**	0,155 6 300 **4EB/680**	0,22 9 000 **4EB/687**	0,305 12 500 **4EB/687**	0,366 15 000 **4EB/687**	0,439 18 000 **4EB/687**	0,52 21 200 **4EB/687**	710	160	
	630	0,037 1 600 **4EB/632**	0,052 2 240 **4EB/632**	0,072 3 150 **4EB/638**	0,105 4 500 **4EB/630**	0,147 6 300 **4EB/630**	0,226 9 000 **4EB/585**	0,313 12 500 **4EB/585**	0,341 15 000 **4EB/645**	0,393 17 280 **4EB/645**	0,53 21 200 **4EB/585**	630	140	
	560	0,039 1 600 **4EB/535**	0,055 2 240 **4EB/535**	0,076 3 150 **4EB/544**	0,108 4 500 **4EB/544**	0,152 6 300 **4EB/544**	0,218 9 000 **4EB/541**	0,302 12 500 **4EB/541**	0,363 15 000 **4EB/541**	0,435 18 000 **4EB/541**	0,51 21 200 **4EB/549**	560	125	
	500	0,037 1 600 **4EB/505**	0,052 2 240 **4EB/505**	0,074 3 150 **4EB/497**	0,106 4 500 **4EB/497**	0,148 6 280 **4EB/497**	0,178 7 500 **4EB/493**	0,252 10 600 **4EB/493**	0,297 12 500 **4EB/493**	0,357 15 000 **4EB/493**	0,428 18 000 **4EB/493**	500	112	
2 000	2240	0,023 1 120 **4EB/2265**	0,033 1 600 **4EB/2265**	–	–	–	–	–	–	–	–	2240	450	**0,2**
	2000	0,029 1 320 **4EB/1930**	0,037 1 730 **4EB/1930**	0,046 2 240 **4EB/2026**	0,065 3 150 **4EB/2026**	0,093 4 500 **4EB/2026**	–	–	–	–	–	2000	400	
	1800	0,023 1 120 **4EB/1812**	0,033 1 600 **4EB/1812**	0,057 2 650 **4EB/1726**	0,081 3 750 **4EB/1726**	0,114 5 300 **4EB/1726**	0,129 6 300 **4EB/1812**	0,185 9 000 **4EB/1812**	0,23 10 600 **4EB/1711**	0,256 12 500 **4EB/1812**	0,326 15 000 **4EB/1711**	1800	355	
	1600	0,027 1 320 **4EB/1610**	0,039 1 900 **4EB/1610**	0,046 2 240 **4EB/1621**	0,063 3 150 **4EB/1649**	0,092 4 500 **4EB/1621**	0,16 7 500 **4EB/1544**	0,227 10 600 **4EB/1544**	0,267 12 500 **4EB/1544**	0,321 15 000 **4EB/1544**	0,322 15 070 **4EB/1544**	1600	315	
	1400	0,028 1 320 **4EB/1392**	0,04 1 900 **4EB/1392**	0,055 2 650 **4EB/1405**	0,078 3 750 **4EB/1405**	0,111 5 300 **4EB/1405**	0,127 6 300 **4EB/1450**	0,182 9 000 **4EB/1450**	0,223 10 600 **4EB/1392**	0,253 12 500 **4EB/1450**	0,316 15 000 **4EB/1392**	1400	280	



$n_{N2} \times L_h$	i_N	Gear reducer size P_{N2} kW M_{N2} N m ... / i **030A**	**042A**	**060A**	**085A**	**125A**	**180A**	**250A**	**355A**	**500A**	**710A**	i_N	n_1 min^{-1}	n_{N2}
2 800	630	0,94 31 500 **4EB/632**	1,19 40 000 **4EB/634**	1,62 56 000 **4EB/652**	2,53 90 000 **4EB/669**	3,55 125 000 **4EB/663**	5,3 180 000 **4EB/644**	7,7 265 000 **4EB/648**	10,6 375 000 **4EB/664**	14,7 512 130 **4EB/659**	20,1 710 000 **4EB/664**	630	180	**0,28**
	560	0,92 31 500 **4EB/573**	1,39 45 000 **4EB/542**	1,96 63 000 **4EB/538**	2,77 90 000 **4EB/545**	3,56 125 000 **4EB/588**	5,2 180 000 **4EB/581**	7,3 236 000 **4EB/544**	10 335 000 **4EB/561**	14,6 512 450 **4EB/588**	19,8 710 000 **4EB/600**	560	160	
	500	0,87 31 500 **4EB/531**	1,16 40 000 **4EB/507**	1,6 56 000 **4EB/514**	2,27 80 000 **4EB/518**	3,83 125 000 **4EB/479**	5,1 180 000 **4EB/515**	7,5 265 000 **4EB/519**	10,5 375 000 **4EB/524**	16,2 530 000 **4EB/479**	21,7 710 000 **4EB/480**	500	140	
	450	0,9 31 500 **4EB/459**	1,36 45 000 **4EB/434**	1,8 63 000 **4EB/459**	2,54 90 000 **4EB/464**	3,79 125 000 **4EB/432**	5,1 180 000 **4EB/465**	7,5 265 000 **4EB/465**	11,3 375 000 **4EB/433**	14,5 513 160 **4EB/463**	21,5 710 000 **4EB/433**	450	125	
	400	0,87 31 500 **4EB/424**	1,16 40 000 **4EB/404**	1,74 63 000 **4EB/424**	2,49 90 000 **4EB/424**	3,88 125 000 **4EB/378**	5,3 180 000 **4EB/401**	7,6 265 000 **4EB/409**	10,5 375 000 **4EB/419**	16,5 530 000 **4EB/378**	20,3 710 000 **4EB/410**	400	112	
2 240	2240	–	–	–	–	–	–	–	–	–	–	2240	500	**0,224**
	2000	–	–	–	–	–	–	–	–	–	–	2000	450	
	1800	–	–	–	–	–	–	–	–	–	–	1800	400	
	1600	0,68 28 000 **4EB/1531**	–	–	–	–	–	–	–	–	–	1600	355	
	1400	–	–	–	–	–	–	–	–	–	–	1400	315	
	1250	0,66 28 000 **4EB/1246**	–	1,4 56 000 **4EB/1176**	1,98 80 000 **4EB/1184**	2,71 112 000 **4EB/1213**	–	–	–	–	–	1250	280	
	1120	0,69 28 000 **4EB/1061**	0,96 40 000 **4EB/1095**	1,38 56 000 **4EB/1061**	1,97 80 000 **4EB/1061**	–	3,83 160 000 **4EB/1093**	–	–	–	–	1120	250	
	1000	0,76 31 500 **4EB/971**	0,95 40 000 **4EB/988**	1,37 56 000 **4EB/957**	1,95 80 000 **4EB/963**	2,71 112 000 **4EB/970**	3,79 158 490 **4EB/980**	–	–	–	–	1000	224	
	900	0,68 28 000 **4EB/864**	0,94 40 000 **4EB/891**	1,36 56 000 **4EB/864**	1,94 80 000 **4EB/864**	2,52 112 000 **4EB/932**	3,77 160 000 **4EB/890**	5,9 236 000 **4EB/840**	8,2 335 000 **4EB/860**	11,6 475 000 **4EB/859**	15,3 630 000 **4EB/860**	900	200	
	800	0,72 31 500 **4EB/827**	1 45 000 **4EB/845**	1,29 56 000 **4EB/815**	2,03 90 000 **4EB/837**	2,51 112 000 **4EB/841**	3,78 160 000 **4EB/798**	5,9 236 000 **4EB/753**	8,1 335 000 **4EB/776**	11,6 475 000 **4EB/770**	15,3 630 000 **4EB/776**	800	180	
	710	0,78 31 500 **4EB/673**	1,1 45 000 **4EB/688**	1,57 63 000 **4EB/673**	1,82 80 000 **4EB/736**	2,85 125 000 **4EB/735**	3,95 160 000 **4EB/679**	5,9 236 000 **4EB/672**	8 335 000 **4EB/701**	12,1 530 000 **4EB/735**	16,2 710 000 **4EB/736**	710	160	
	630	0,73 31 500 **4EB/632**	0,92 40 000 **4EB/634**	1,26 56 000 **4EB/652**	1,97 90 000 **4EB/669**	2,76 125 000 **4EB/663**	4,1 180 000 **4EB/644**	6 265 000 **4EB/648**	8,3 375 000 **4EB/664**	11,8 530 000 **4EB/659**	15,7 710 000 **4EB/664**	630	140	
	560	0,72 31 500 **4EB/573**	1,09 45 000 **4EB/542**	1,53 63 000 **4EB/538**	2,16 90 000 **4EB/545**	2,78 125 000 **4EB/588**	4,05 180 000 **4EB/581**	5,7 236 000 **4EB/544**	7,8 335 000 **4EB/561**	11,8 530 000 **4EB/588**	15,5 710 000 **4EB/600**	560	125	
	500	0,7 31 500 **4EB/531**	0,92 40 000 **4EB/507**	1,28 56 000 **4EB/514**	1,81 80 000 **4EB/518**	3,06 125 000 **4EB/479**	4,1 180 000 **4EB/515**	6 265 000 **4EB/519**	8,4 375 000 **4EB/524**	13 530 000 **4EB/479**	17,4 710 000 **4EB/480**	500	112	
2 000	2240	–	–	–	–	–	–	–	–	–	–	2240	450	**0,2**
	2000	–	–	–	–	–	–	–	–	–	–	2000	400	
	1800	–	–	–	–	–	–	–	–	–	–	1800	355	
	1600	0,6 28 000 **4EB/1531**	–	–	–	–	–	–	–	–	–	1600	315	
	1400	–	–	–	–	–	–	–	–	–	–	1400	280	

3



$n_{N2} \times L_h$	i_N	Gear reducer size P_{N2} kW M_{N2} N m ... / i 001A	002A	003A	004A	006A	009A	012A	015A	018A	021A	i_N	n_1 min^{-1}	n_{N2}
2 000	1250	0,033 1 600 **4EB/1270**	0,039 1 900 **4EB/1288**	0,056 2 650 **4EB/1245**	0,082 3 750 **4EB/1197**	0,116 5 300 **4EB/1197**	0,156 7 500 **4EB/1256**	0,221 10 600 **4EB/1256**	0,26 12 500 **4EB/1256**	0,313 15 000 **4EB/1256**	0,375 18 000 **4EB/1256**	1250	250	**0,2**
	1120	0,034 1 600 **4EB/1097**	0,048 2 240 **4EB/1097**	0,067 3 150 **4EB/1107**	0,078 3 750 **4EB/1124**	0,111 5 300 **4EB/1124**	0,164 7 500 **4EB/1070**	0,232 10 600 **4EB/1070**	0,274 12 500 **4EB/1070**	0,329 15 000 **4EB/1070**	0,395 18 000 **4EB/1070**	1120	224	
	1000	0,033 1 600 **4EB/1016**	0,04 1 900 **4EB/1004**	0,066 3 120 **4EB/981**	0,079 3 750 **4EB/998**	0,11 5 300 **4EB/1013**	0,186 8 790 **4EB/990**	0,262 12 390 **4EB/990**	0,317 15 000 **4EB/990**	0,313 15 000 **4EB/1005**	0,375 18 000 **4EB/1005**	1000	200	
	900	0,033 1 600 **4EB/916**	0,046 2 240 **4EB/916**	0,067 3 150 **4EB/886**	0,09 4 500 **4EB/943**	0,115 5 770 **4EB/943**	0,162 7 500 **4EB/871**	0,229 10 600 **4EB/871**	0,271 12 500 **4EB/871**	0,325 15 000 **4EB/871**	0,39 18 000 **4EB/871**	900	180	
	800	0,034 1 600 **4EB/791**	0,047 2 240 **4EB/791**	0,066 3 150 **4EB/799**	0,096 4 500 **4EB/787**	0,134 6 300 **4EB/787**	0,179 9 000 **4EB/844**	0,248 12 500 **4EB/844**	0,298 15 000 **4EB/844**	0,352 17 730 **4EB/844**	0,369 18 000 **4EB/818**	800	160	
	710	0,032 1 600 **4EB/732**	0,045 2 240 **4EB/732**	0,062 3 150 **4EB/739**	0,097 4 500 **4EB/680**	0,136 6 300 **4EB/680**	0,192 9 000 **4EB/687**	0,267 12 500 **4EB/687**	0,32 15 000 **4EB/687**	0,384 18 000 **4EB/687**	0,453 21 200 **4EB/687**	710	140	
	630	0,033 1 600 **4EB/632**	0,046 2 240 **4EB/632**	0,065 3 150 **4EB/638**	0,094 4 500 **4EB/630**	0,131 6 300 **4EB/630**	0,201 9 000 **4EB/585**	0,28 12 500 **4EB/585**	0,305 15 000 **4EB/645**	0,357 17 580 **4EB/645**	0,474 21 200 **4EB/585**	630	125	
	560	0,035 1 600 **4EB/535**	0,049 2 240 **4EB/535**	0,068 3 150 **4EB/544**	0,097 4 500 **4EB/544**	0,136 6 300 **4EB/544**	0,195 9 000 **4EB/541**	0,271 12 500 **4EB/541**	0,325 15 000 **4EB/541**	0,39 18 000 **4EB/541**	0,453 21 200 **4EB/549**	560	112	
1 800	2240	0,021 1 120 **4EB/2265**	0,03 1 600 **4EB/2265**	–	–	–	–	–	–	–	–	2240	400	**0,18**
	2000	0,025 1 320 **4EB/1930**	0,034 1 760 **4EB/1930**	0,041 2 240 **4EB/2026**	0,058 3 150 **4EB/2026**	0,083 4 500 **4EB/2026**	–	–	–	–	–	2000	355	
	1800	0,02 1 120 **4EB/1812**	0,029 1 600 **4EB/1812**	0,051 2 650 **4EB/1726**	0,072 3 750 **4EB/1726**	0,101 5 300 **4EB/1726**	0,115 6 300 **4EB/1812**	0,164 9 000 **4EB/1812**	0,204 10 600 **4EB/1711**	0,228 12 500 **4EB/1812**	0,289 15 000 **4EB/1711**	1800	315	
	1600	0,024 1 320 **4EB/1610**	0,035 1 900 **4EB/1610**	0,041 2 240 **4EB/1621**	0,056 3 150 **4EB/1649**	0,081 4 500 **4EB/1621**	0,142 7 500 **4EB/1544**	0,201 10 600 **4EB/1544**	0,237 12 500 **4EB/1544**	0,285 15 000 **4EB/1544**	0,291 15 340 **4EB/1544**	1600	280	
	1400	0,025 1 320 **4EB/1392**	0,036 1 900 **4EB/1392**	0,049 2 650 **4EB/1405**	0,07 3 750 **4EB/1405**	0,099 5 300 **4EB/1405**	0,114 6 300 **4EB/1450**	0,163 9 000 **4EB/1450**	0,199 10 600 **4EB/1392**	0,226 12 500 **4EB/1450**	0,282 15 000 **4EB/1392**	1400	250	
	1250	0,03 1 600 **4EB/1270**	0,035 1 900 **4EB/1288**	0,05 2 650 **4EB/1245**	0,074 3 750 **4EB/1197**	0,104 5 300 **4EB/1197**	0,14 7 500 **4EB/1256**	0,198 10 600 **4EB/1256**	0,233 12 500 **4EB/1256**	0,28 15 000 **4EB/1256**	0,336 18 000 **4EB/1256**	1250	224	
	1120	0,031 1 600 **4EB/1097**	0,043 2 240 **4EB/1097**	0,06 3 150 **4EB/1107**	0,07 3 750 **4EB/1124**	0,099 5 300 **4EB/1124**	0,147 7 500 **4EB/1070**	0,207 10 600 **4EB/1070**	0,245 12 500 **4EB/1070**	0,294 15 000 **4EB/1070**	0,352 18 000 **4EB/1070**	1120	200	
	1000	0,03 1 600 **4EB/1016**	0,036 1 900 **4EB/1004**	0,06 3 150 **4EB/981**	0,071 3 750 **4EB/998**	0,099 5 300 **4EB/1013**	0,17 8 930 **4EB/990**	0,238 12 500 **4EB/990**	0,285 15 000 **4EB/990**	0,281 15 000 **4EB/1005**	0,338 18 000 **4EB/1005**	1000	180	
	900	0,029 1 600 **4EB/916**	0,041 2 240 **4EB/916**	0,06 3 150 **4EB/886**	0,08 4 500 **4EB/943**	0,103 5 820 **4EB/943**	0,144 7 500 **4EB/871**	0,204 10 600 **4EB/871**	0,24 12 500 **4EB/871**	0,289 15 000 **4EB/871**	0,346 18 000 **4EB/871**	900	160	
	800	0,03 1 600 **4EB/791**	0,041 2 240 **4EB/791**	0,058 3 150 **4EB/799**	0,084 4 500 **4EB/787**	0,117 6 300 **4EB/787**	0,156 9 000 **4EB/844**	0,217 12 500 **4EB/844**	0,261 15 000 **4EB/844**	0,313 18 000 **4EB/844**	0,323 18 000 **4EB/818**	800	140	
	710	0,029 1 600 **4EB/732**	0,04 2 240 **4EB/732**	0,056 3 150 **4EB/739**	0,087 4 500 **4EB/680**	0,121 6 300 **4EB/680**	0,172 9 000 **4EB/687**	0,238 12 500 **4EB/687**	0,286 15 000 **4EB/687**	0,343 18 000 **4EB/687**	0,404 21 200 **4EB/687**	710	125	
	630	0,03 1 600 **4EB/632**	0,042 2 240 **4EB/632**	0,058 3 150 **4EB/638**	0,084 4 500 **4EB/630**	0,117 6 300 **4EB/630**	0,18 9 000 **4EB/585**	0,251 12 500 **4EB/585**	0,273 15 000 **4EB/645**	0,325 17 870 **4EB/645**	0,425 21 200 **4EB/585**	630	112	



$n_{N2} \times L_h$	i_N	Gear reducer size P_{N2} kW M_{N2} N m ... / i **030A**	**042A**	**060A**	**085A**	**125A**	**180A**	**250A**	**355A**	**500A**	**710A**	i_N	n_1 min^{-1}	n_{N2}
2 000	1250	0,59 28 000 **4EB/1246**	–	1,25 56 000 **4EB/1176**	1,77 80 000 **4EB/1184**	2,42 112 000 **4EB/1213**	–	–	–	–	–	1250	250	**0,2**
	1120	0,62 28 000 **4EB/1061**	0,86 40 000 **4EB/1095**	1,24 56 000 **4EB/1061**	1,77 80 000 **4EB/1061**	–	3,43 160 000 **4EB/1093**	–	–	–	–	1120	224	
	1000	0,68 31 500 **4EB/971**	0,85 40 000 **4EB/988**	1,23 56 000 **4EB/957**	1,74 80 000 **4EB/963**	2,42 112 000 **4EB/970**	3,41 159 590 **4EB/980**	–	–	–	–	1000	200	
	900	0,61 28 000 **4EB/864**	0,85 40 000 **4EB/891**	1,22 56 000 **4EB/864**	1,75 80 000 **4EB/864**	2,27 112 000 **4EB/932**	3,39 160 000 **4EB/890**	5,3 236 000 **4EB/840**	7,3 335 000 **4EB/860**	10,4 475 000 **4EB/859**	13,8 630 000 **4EB/860**	900	180	
	800	0,64 31 500 **4EB/827**	0,89 45 000 **4EB/845**	1,15 56 000 **4EB/815**	1,8 90 000 **4EB/837**	2,23 112 000 **4EB/841**	3,36 160 000 **4EB/798**	5,3 236 000 **4EB/753**	7,2 335 000 **4EB/776**	10,3 475 000 **4EB/770**	13,6 630 000 **4EB/776**	800	160	
	710	0,69 31 500 **4EB/673**	0,96 45 000 **4EB/688**	1,37 63 000 **4EB/673**	1,59 80 000 **4EB/736**	2,49 125 000 **4EB/735**	3,45 160 000 **4EB/679**	5,1 236 000 **4EB/672**	7 335 000 **4EB/701**	10,6 530 000 **4EB/735**	14,1 710 000 **4EB/736**	710	140	
	630	0,65 31 500 **4EB/632**	0,83 40 000 **4EB/634**	1,12 56 000 **4EB/652**	1,76 90 000 **4EB/669**	2,47 125 000 **4EB/663**	3,66 180 000 **4EB/644**	5,3 265 000 **4EB/648**	7,4 375 000 **4EB/664**	10,5 530 000 **4EB/659**	14 710 000 **4EB/664**	630	125	
	560	0,64 31 500 **4EB/573**	0,97 45 000 **4EB/542**	1,37 63 000 **4EB/538**	1,94 90 000 **4EB/545**	2,49 125 000 **4EB/588**	3,63 180 000 **4EB/581**	5,1 236 000 **4EB/544**	7 335 000 **4EB/561**	10,6 530 000 **4EB/588**	13,9 710 000 **4EB/600**	560	112	
1 800	2240	–	–	–	–	–	–	–	–	–	–	2240	400	**0,18**
	2000	–	–	–	–	–	–	–	–	–	–	2000	355	
	1800	–	–	–	–	–	–	–	–	–	–	1800	315	
	1600	0,54 28 000 **4EB/1531**	–	–	–	–	–	–	–	–	–	1600	280	
	1400	–	–	–	–	–	–	–	–	–	–	1400	250	
	1250	0,53 28 000 **4EB/1246**	–	1,12 56 000 **4EB/1176**	1,58 80 000 **4EB/1184**	2,17 112 000 **4EB/1213**	–	–	–	–	–	1250	224	
	1120	0,55 28 000 **4EB/1061**	0,76 40 000 **4EB/1095**	1,11 56 000 **4EB/1061**	1,58 80 000 **4EB/1061**	–	3,06 160 000 **4EB/1093**	–	–	–	–	1120	200	
	1000	0,61 31 500 **4EB/971**	0,76 40 000 **4EB/988**	1,1 56 000 **4EB/957**	1,57 80 000 **4EB/963**	2,18 112 000 **4EB/970**	3,08 160 000 **4EB/980**	–	–	–	–	1000	180	
	900	0,54 28 000 **4EB/864**	0,75 40 000 **4EB/891**	1,09 56 000 **4EB/864**	1,55 80 000 **4EB/864**	2,01 112 000 **4EB/932**	3,01 160 000 **4EB/890**	4,71 236 000 **4EB/840**	6,5 335 000 **4EB/860**	9,3 475 000 **4EB/859**	12,3 630 000 **4EB/860**	900	160	
	800	0,56 31 500 **4EB/827**	0,78 45 000 **4EB/845**	1,01 56 000 **4EB/815**	1,58 90 000 **4EB/837**	1,95 112 000 **4EB/841**	2,94 160 000 **4EB/798**	4,6 236 000 **4EB/753**	6,3 335 000 **4EB/776**	9 475 000 **4EB/770**	11,9 630 000 **4EB/776**	800	140	
	710	0,61 31 500 **4EB/673**	0,86 45 000 **4EB/688**	1,23 63 000 **4EB/673**	1,42 80 000 **4EB/736**	2,23 125 000 **4EB/735**	3,08 160 000 **4EB/679**	4,6 236 000 **4EB/672**	6,3 335 000 **4EB/701**	9,4 530 000 **4EB/735**	12,6 710 000 **4EB/736**	710	125	
	630	0,58 31 500 **4EB/632**	0,74 40 000 **4EB/634**	1,01 56 000 **4EB/652**	1,58 90 000 **4EB/669**	2,21 125 000 **4EB/663**	3,28 180 000 **4EB/644**	4,79 265 000 **4EB/648**	6,6 375 000 **4EB/664**	9,4 530 000 **4EB/659**	12,5 710 000 **4EB/664**	630	112	

Page left intentionally blank

4 – Summary of performance, dimensions and details

001A 4.2

002A 4.20

003A 4.38

004A 4.56

006A 4.74

009A 4.92

012A 4.110

015A 4.128

018A 4.142

021A 4.144

030A 4.158

042A 4.170

060A 4.182

085A 4.194

125A 4.206

180A 4.218

250A 4.230

355A 4.242

500A 4.254

710A 4.266

Important note

In the following pages the motor dimension "Y" is based on Rossi's aluminum alloy IEC frame electric motors found in the TX catalog. This is valid from sizes 71 up to 132. For larger motor sizes the values shown are approximate and may vary based on the actual motor selected. For any questions please consult us.

001A

Data and performance summary

			L_h = 10 000 h			M_{N2max} / M_{2max}	n_{1max} / n_{1peak}	n_1 = 1 400 min^{-1}		
			n_1 min^{-1}					Pt [kW] at		
			n_2 min^{-1}							
			M_{N2} N m							
	i_N	i_{eff}	1 400	900	500	N m	min^{-1}	–	20°C	40°C
1EL	3,55	**3,52**	398 639	256 730	142 870	1 180 1 400	2 800 3 150	11,8 9	17,5 13,6	23,6 18
	4,25	**4,17**	335 660	216 753	120 899	1 600 1 900	3 150 4 000			
	5	**5,29**	264 689	170 787	94,4 932	1 320 1 600	3 150 4 000			
	6	**6,21**	225 656	145 674	80,5 699	1 080 1 320	3 150 4 000			
	7,1	**7,64**	183 480	118 493	65,5 511	787 1 120	3 150 4 000			
2EL	12,5	**12,1**	115 927	74,2 1 050	41,2 1 090	1 180 1 400	2 800 3 150	8 6,3	12,2 9,25	16,5 12,5
	14	**14,4**	97,2 957	62,5 1 090	34,7 1 160	1 600 1 900	2 800 3 150			
	16	**17,4**	80,6 1 010	51,8 1 130	28,8 1 170	1 600 1 900	3 150 4 000			
	18	**18,3**	76,7 944	49,3 970	27,4 1 010	1 320 1 600	2 800 3 150			
	20	**20,5**	68,2 1 060	43,8 1 140	24,3 1 180	1 600 1 900	3 150 4 000			
	22,4	**22**	63,5 955	40,9 981	22,7 1 020	1 320 1 600	3 150 4 000			
	25	**25,7**	54,5 1 130	35,0 1 160	19,5 1 200	1 600 1 900	3 150 4 000			
	28	**29,7**	47,1 1 140	30,3 1 170	16,8 1 210	1 600 1 900	3 150 4 000			
	31,5	**32,6**	42,9 978	27,6 1 010	15,3 1 040	1 320 1 600	3 150 4 000			
	35,5	**35,6**	39,3 898	25,3 923	14,0 957	1 470 1 900	3 150 4 000			
	40	**37,7**	37,1 987	23,9 1 010	13,3 1 050	1 320 1 600	3 150 4 000			
	45	**45,2**	31,0 998	19,9 1 030	11,1 1 060	1 320 1 600	3 150 4 000			
	50	**53,1**	26,4 749	17,0 769	9,42 797	1 120 1 320	3 150 4 000			
3EL	50	**49,7**	28,2 1 170	18,1 1 200	10,1 1 250	1 600 1 900	2 800 3 150	6 4,75	9,25 6,9	12,2 9,25
	56	**59,9**	23,4 1 190	15,0 1 220	8,34 1 270	1 600 1 900	3 150 4 000			
	63	**63**	22,2 1 020	14,3 1 050	7,93 1 090	1 320 1 600	2 800 3 150			
	71	**70,8**	19,8 1 200	12,7 1 230	7,06 1 300	1 600 1 900	3 150 4 000			
	80	**76**	18,4 1 030	11,8 1 060	6,58 1 100	1 320 1 600	3 150 4 000			
	90	**88,7**	15,8 1 210	10,1 1 250	5,64 1 350	1 600 1 900	3 150 4 000			
	100	**101**	13,9 1 220	8,91 1 260	4,95 1 370	1 600 1 900	3 150 4 000			
	112	**107**	13,1 1 230	8,41 1 270	4,67 1 380	1 600 1 900	3 150 4 000			
	125	**126**	11,1 1 240	7,12 1 300	3,95 1 420	1 600 1 900	3 150 4 000			
	140	**146**	9,57 1 250	6,15 1 330	3,42 1 450	1 600 1 900	3 150 4 000			
	160	**158**	8,85 1 260	5,69 1 340	3,16 1 470	1 600 1 900	3 150 4 000			
	180	**183**	7,64 1 280	4,91 1 370	2,73 1 500	1 600 1 900	3 150 4 000			
	200	**212**	6,61 1 310	4,25 1 400	2,36 1 450	1 600 1 900	3 150 4 000			
	224	**219**	6,38 1 320	4,10 1 410	2,28 1 540	1 600 1 900	3 150 4 000			
	250	**254**	5,51 1 350	3,54 1 410	1,97 1 460	1 600 1 900	3 150 4 000			

			L_h = 10 000 h			M_{N2max} / M_{2max}	n_{1max} / n_{1peak}	n_1 = 1 400 min^{-1}		
			n_1 min^{-1}					Pt [kW] at		
			n_2 min^{-1}							
			M_{N2} N m							
	i_N	i_{eff}	1 400	900	500	N m	min^{-1}	–	20°C	40°C
4EL	180	**171**	8,17 1 270	5,25 1 360	2,92 1 490	1 600 1 900	2 800 3 150	5,6 4,25	8,5 6,3	11,2 8,5
	200	**207**	6,77 1 310	4,35 1 400	2,42 1 530	1 600 1 900	3 150 4 000			
	250	**249**	5,61 1 350	3,61 1 440	2,01 1 570	1 600 1 900	3 150 4 000			
	280	**295**	4,75 1 380	3,05 1 480	1,70 1 600	1 600 1 900	3 150 4 000			
	315	**306**	4,58 1 390	2,94 1 480	1,63 1 600	1 600 1 900	3 150 4 000			
	355	**356**	3,94 1 420	2,53 1 520	1,41 1 600	1 600 1 900	3 150 4 000			
	400	**420**	3,33 1 460	2,14 1 560	1,19 1 600	1 600 1 900	3 150 4 000			
	450	**445**	3,15 1 470	2,02 1 570	1,12 1 600	1 600 1 900	3 150 4 000			
	500	**497**	2,82 1 490	1,81 1 600	1,01 1 600	1 600 1 900	3 150 4 000			
	560	**546**	2,56 1 520	1,65 1 600	0,916 1 600	1 600 1 900	3 150 4 000			
	630	**622**	2,25 1 550	1,45 1 600	0,804 1 600	1 600 1 900	3 150 4 000			
	710	**720**	1,94 1 580	1,25 1 600	0,695 1 600	1 600 1 900	3 150 4 000			
	800	**779**	1,80 1 600	1,16 1 600	0,642 1 600	1 600 1 900	3 150 4 000			
	900	**901**	1,55 1 600	0,999 1 600	0,555 1 600	1 600 1 900	3 150 4 000			
	1000	**1043**	1,34 1 600	0,863 1 600	0,480 1 600	1 600 1 900	3 150 4 000			
	1120	**1128**	1,24 1 600	0,798 1 600	0,443 1 600	1 600 1 900	3 150 4 000			
	1250	**1249**	1,12 1 600	0,720 1 600	0,400 1 600	1 600 1 900	3 150 4 000			
	1400	**1351**	1,04 1 600	0,666 1 600	0,370 1 600	1 600 1 900	3 150 4 000			
	1600	**1564**	0,895 1 600	0,576 1 600	0,320 1 600	1 600 1 900	3 150 4 000			
	1800	**1874**	0,747 1 600	0,480 1 600	0,267 1 600	1 600 1 900	3 150 4 000			
	2240	**2168**	0,646 1 600	0,415 1 600	0,231 1 600	1 600 1 900	3 150 4 000			
	2500	**2377**	0,589 1 320	0,379 1 320	0,210 1 320	1 320 1 600	3 150 4 000			
	2800	**2750**	0,509 1 320	0,327 1 320	0,182 1 320	1 320 1 600	3 150 4 000			
	3150	**3296**	0,425 1 320	0,273 1 320	0,152 1 320	1 320 1 600	3 150 4 000			
	3550	**3868**	0,362 1 120	0,233 1 120	0,129 1 120	1 120 1 320	3 150 4 000			

In case of alternative output design , refer to torque limits at page 4.16, if any.

Data and performance summary



	i_N	i_{eff}	L_h = 10 000 h n_1 min^{-1} n_2 min^{-1} M_{N2} N m 1 400	900	500	M_{N2max} M_{2max} N m	n_{1max} n_{1peak} min^{-1}	n_1 = 1 400 min^{-1} Pt [kW] at – 	20°C 40°C 
2EB	9	**8,79**	159 841	102 961	56,9 1 070	1 180 1 400	2 800 3 550	9 6,7	13,6 10,3	18 13,6
	10	**10,4**	134 869	86,3 992	47,9 1 130	1 440 1 900	2 800 3 550			
	11,2	**11,1**	126 902	81,1 1 030	45,1 1 080	1 180 1 400	2 800 3 550			
	12,5	**13,2**	106 931	68,4 1 060	38,0 1 150	1 440 1 900	2 800 3 550			
	14	**15,5**	90,1 694	57,9 713	32,2 740	1 120 1 320	2 800 3 550			
	16	**16,7**	83,8 939	53,9 965	29,9 1 000	1 320 1 600	2 800 3 550			
	20	**19,6**	71,4 704	45,9 724	25,5 750	1 120 1 320	2 800 3 550			
	22,4	**21,2**	66,1 953	42,5 979	23,6 1 010	1 320 1 600	2 800 3 550			
	25	**24,9**	56,3 715	36,2 734	20,1 761	1 120 1 320	2 800 3 550			
	28	**26,5**	52,9 966	34,0 993	18,9 1 030	1 250 1 600	2 800 3 550			
	31,5	**31,1**	45,1 724	29,0 744	16,1 772	1 120 1 320	2 800 3 550			
3EB	31,5	**30,3**	46,1 1 080	29,7 1 110	16,5 1 150	1 180 1 400	2 800 3 550	7,1 5,3	10,6 8	14,5 10,9
	35,5	**36**	38,9 1 150	25,0 1 180	13,9 1 220	1 600 1 900	2 800 3 550			
	40	**43,4**	32,2 1 160	20,7 1 190	11,5 1 240	1 600 1 900	2 800 3 550			
	45	**45,4**	30,8 1 170	19,8 1 200	11,0 1 240	1 600 1 900	2 800 3 550			
	50	**51,3**	27,3 1 170	17,5 1 210	9,74 1 250	1 600 1 900	2 800 3 550			
	56	**54,8**	25,6 1 180	16,4 1 210	9,13 1 260	1 600 1 900	2 800 3 550			
	63	**64,8**	21,6 1 190	13,9 1 220	7,72 1 280	1 600 1 900	2 800 3 550			
	71	**69,5**	20,2 1 200	13,0 1 230	7,20 1 300	1 600 1 900	2 800 3 550			
	80	**82,1**	17,0 1 210	11,0 1 240	6,09 1 330	1 600 1 900	2 800 3 550			
	90	**86,8**	16,1 1 210	10,4 1 250	5,76 1 340	1 600 1 900	2 800 3 550			
	100	**103**	13,6 1 230	8,77 1 260	4,87 1 380	1 600 1 900	2 800 3 550			
	112	**110**	12,7 1 050	8,17 1 080	4,54 1 160	1 320 1 600	2 800 3 550			
	125	**129**	10,9 1 240	7,00 1 300	3,89 1 420	1 600 1 900	2 800 3 550			
	140	**149**	9,42 1 250	6,05 1 330	3,36 1 420	1 600 1 900	2 800 3 550			
	160	**163**	8,59 1 080	5,52 1 130	3,07 1 230	1 320 1 600	2 800 3 550			
	200	**189**	7,42 1 090	4,77 1 150	2,65 1 260	1 320 1 600	2 800 3 550			



	i_N	i_{eff}	L_h = 10 000 h n_1 min^{-1} n_2 min^{-1} M_{N2} N m 1 400	900	500	M_{N2max} M_{2max} N m	n_{1max} n_{1peak} min^{-1}	n_1 = 1 400 min^{-1} Pt [kW] at – 	20°C 40°C 
4EB	160	**157**	8,94 1 260	5,74 1 340	3,19 1 470	1 600 1 900	2 800 3 550	6 4,5	9 6,9	12,2 9,25
	180	**181**	7,75 1 280	4,98 1 370	2,77 1 500	1 600 1 900	2 800 3 550			
	200	**189**	7,41 1 290	4,76 1 380	2,65 1 510	1 600 1 900	2 800 3 550			
	224	**214**	6,55 1 320	4,21 1 410	2,34 1 540	1 600 1 900	2 800 3 550			
	250	**253**	5,54 1 350	3,56 1 440	1,98 1 580	1 600 1 900	2 800 3 550			
	280	**270**	5,19 1 360	3,34 1 460	1,86 1 590	1 600 1 900	2 800 3 550			
	315	**319**	4,39 1 400	2,82 1 490	1,57 1 600	1 600 1 900	2 800 3 550			
	355	**354**	3,95 1 420	2,54 1 520	1,41 1 600	1 600 1 900	2 800 3 550			
	400	**404**	3,46 1 450	2,23 1 550	1,24 1 600	1 600 1 900	2 800 3 550			
	450	**443**	3,16 1 470	2,03 1 570	1,13 1 600	1 600 1 900	2 800 3 550			
	500	**505**	2,77 1 500	1,78 1 600	0,990 1 600	1 600 1 900	2 800 3 550			
	560	**535**	2,62 1 510	1,68 1 600	0,935 1 600	1 600 1 900	2 800 3 550			
	630	**632**	2,21 1 550	1,42 1 600	0,791 1 600	1 600 1 900	2 800 3 550			
	710	**732**	1,91 1 580	1,23 1 600	0,683 1 600	1 600 1 900	2 800 3 550			
	800	**791**	1,77 1 600	1,14 1 600	0,632 1 600	1 600 1 900	2 800 3 550			
	900	**916**	1,53 1 600	0,983 1 600	0,546 1 600	1 600 1 900	2 800 3 550			
	1000	**1016**	1,38 1 500	0,886 1 570	0,492 1 600	1 600 1 900	2 800 3 550			
	1120	**1097**	1,28 1 600	0,820 1 600	0,456 1 600	1 600 1 900	2 800 3 550			
	1250	**1270**	1,10 1 520	0,709 1 600	0,394 1 600	1 600 1 900	2 800 3 550			
	1400	**1392**	1,01 1 320	0,647 1 320	0,359 1 320	1 320 1 600	2 800 3 550			
	1600	**1610**	0,869 1 320	0,559 1 320	0,310 1 320	1 320 1 600	2 800 3 550			
	1800	**1812**	0,773 1 110	0,497 1 120	0,276 1 120	1 120 1 320	2 800 3 550			
	2000	**1930**	0,725 1 320	0,466 1 320	0,259 1 320	1 320 1 600	2 800 3 550			
	2240	**2265**	0,618 1 120	0,397 1 120	0,221 1 120	1 120 1 320	2 800 3 550			



In case of alternative output design , refer to torque limits at page 4.16, if any.

001A - Main Dimensions



C038M1 F10a

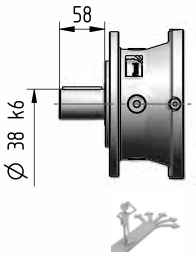

C050M1 F20a

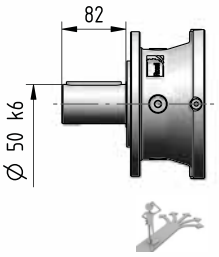

C042M1 F10a

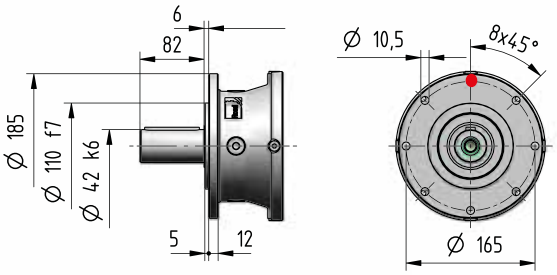

S045M1 F20a

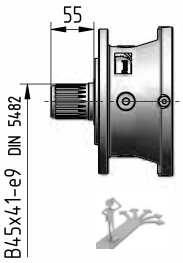

S040M1 F10a

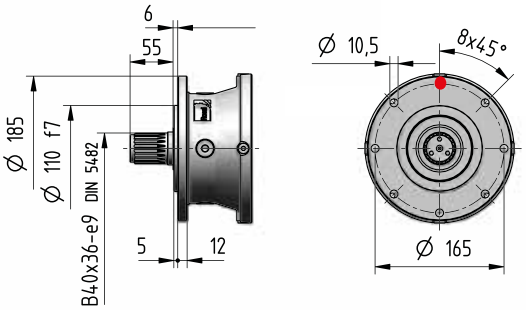

H050M1 A20a

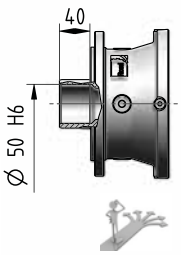

H045M1 A10a

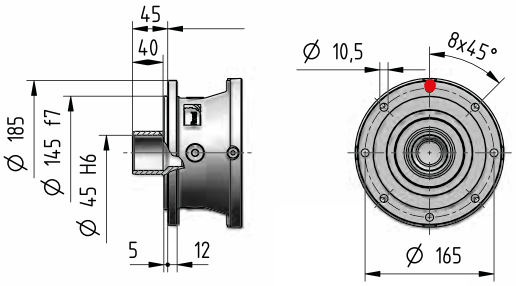

M070M1 A10a

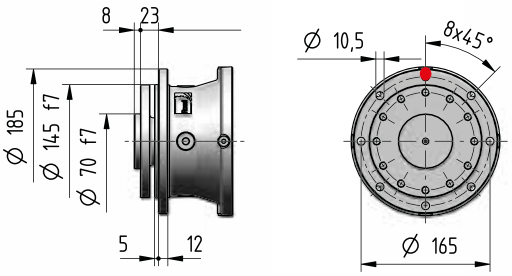

see page 4.17

kg	Input Options Code									Output Options (Δ) Code	
	I14×160	I19×200	I24×200	I28×250	I38×300	I42×350	I48×350	C...	U...	J...	C... S...	H... M...
1EL	16	19	19	20	23	29	29	21	18	-	+0	-1
2EL	20	22	22	24	27	33	33	25	22	-		
3EL	24	27	26	28	32	38	37	29	26	-		
4EL	29	31	31	33	36	42	42	33	30	-		
2EB	32	34	34	36	39	45	45	36	33	28		
3EB	36	39	39	40	44	50	49	41	38	33		
4EB	41	43	43	45	48	54	54	45	42	37		

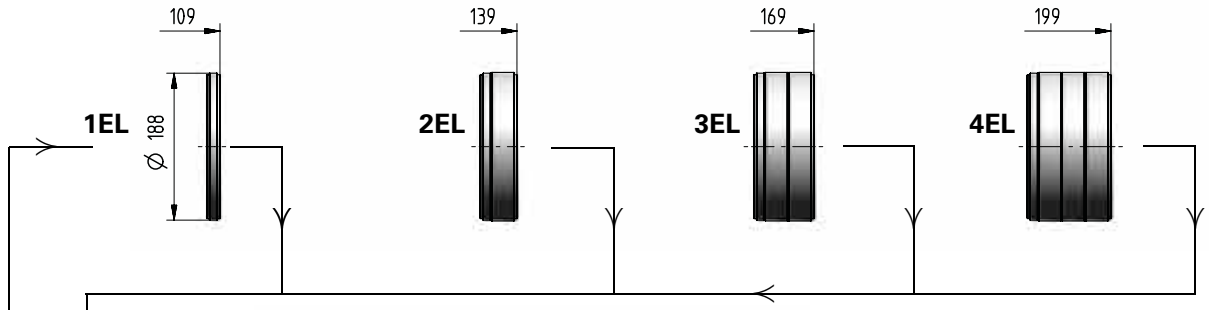

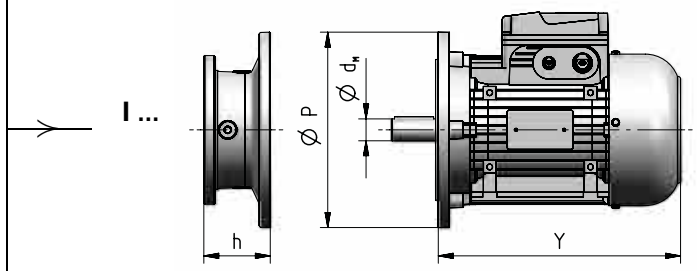

Motor size IEC	d_M×P	Y	Y 1)	Train of gears 1EL	2EL	3EL	4EL	2EB	3EB	4EB	Code
				Dimension **h**							
71	14×160	216	278	52	52	52	52	52	52	52	**I14×160**
80	19×200	233	302	72	72	72	72	72	72	72	**I19×200**
90	24×200	287	366	72	72	72	72	72	72	72	**I24×200**
100	28×250	310	405	82	82	82	82	82	82	82	**I28×250**
112	28×250	336	435	82	82	82	82	82	82	82	**I28×250**
132	38×300	445	553	102	102	102	102	102	102	102	**I38×300**
160	42×350	573	640	135	135	135	135	135	135	135	**I42×350**
180	48×350	613	734	135	135	135	135	135	135	135	**I48×350**

1) Values valid for brake motor; for other dimensions see TX catalog.

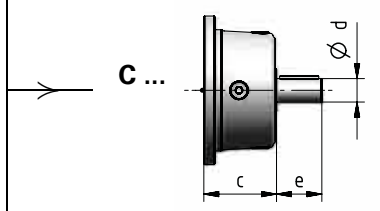

Train of gears	d	e	c	Code
1EL	38	58	90	**C38×58**
2EL ... 4EL	30	58	90	**C30×58**
2EB ... 4EB	38	58	90	**C38×58**

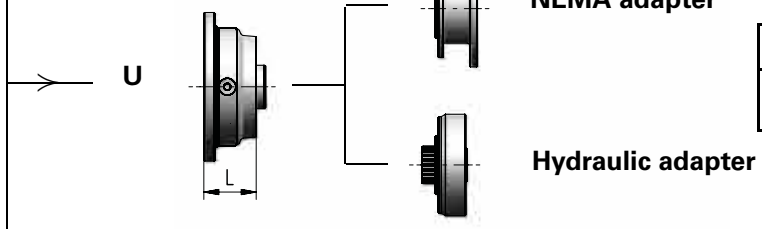

Train of gears	L	Code
1EL ... 4EL	64	ch.7
2EB ... 4EB	64	

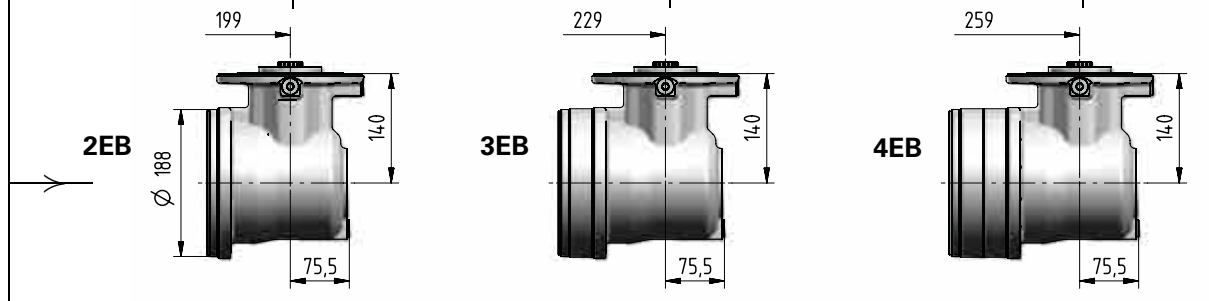

Ød×e	i_N	Code
24×50	⩽ 20	**J24×50**
19×40	⩾ 22,4	**J19×40**

Ød×e	i_N	Code
24×50	⩽ 63	**J24×50**
19×40	⩾ 71	**J19×40**

Ød×e	i_N	Code
24×50	⩽ 315	**J24×50**
19×40	⩾ 355	**J19×40**



001A - Main Dimensions

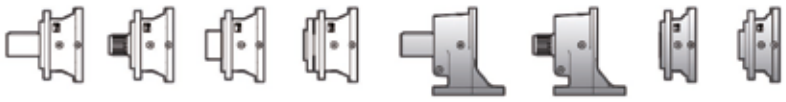

C038M1 P10a

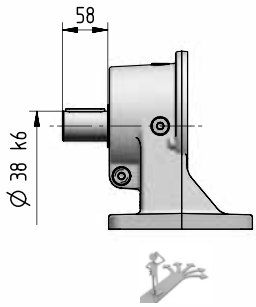

C050M1 P20a

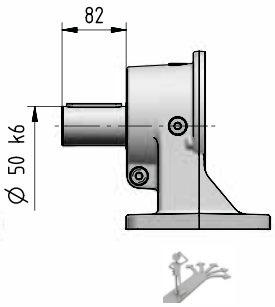

C042M1 P10a

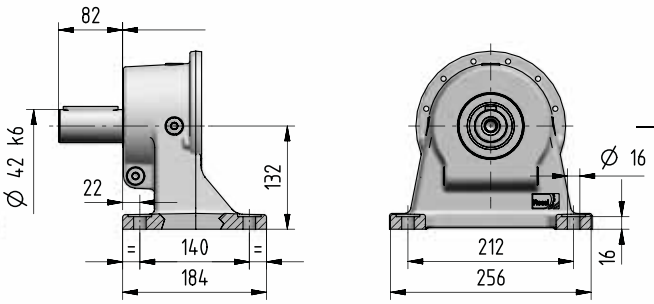

S045M1 P20a

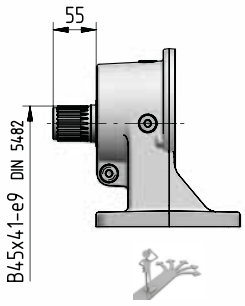

S040M1 P10a

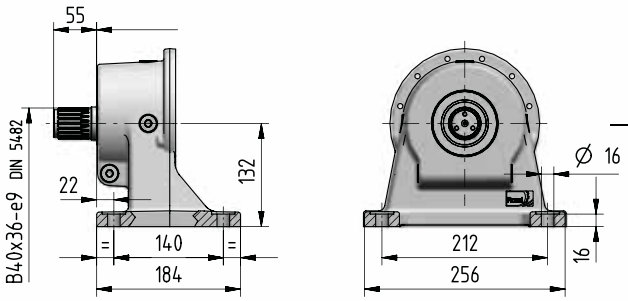

K048M1 F06a

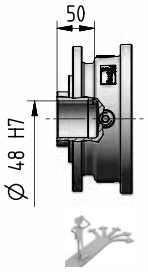

K042M1 F05a

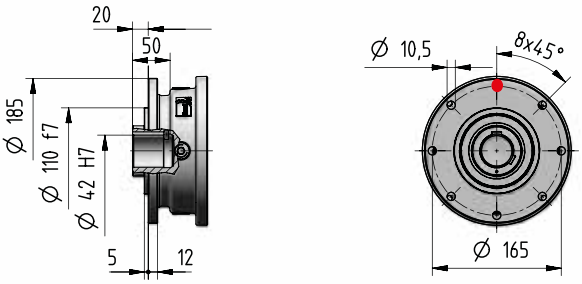

Z045M1 F05a

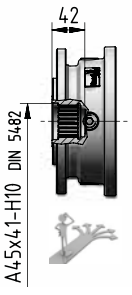

Z040M1 F05a

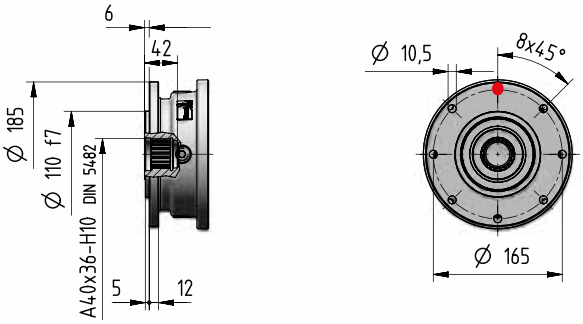

see page 4.17

kg	Input Options **Code**										Output Options (Δ) **Code**	
	I14×160	**I19×200**	**I24×200**	**I28×250**	**I38×300**	**I42×350**	**I48×350**	**C…**	**U…**	**J…**	**C… S…**	**K… Z…**
1EL	19	22	22	23	26	32	32	24	21	–	+0	-4,8
2EL	23	25	25	27	30	36	36	28	25	–		
3EL	27	30	29	31	35	41	40	32	29	–		
4EL	32	34	34	36	39	45	45	36	33	–		
2EB	35	37	37	39	42	48	48	39	36	31		
3EB	39	42	42	43	47	53	52	44	41	36		
4EB	44	46	46	48	51	57	57	48	45	40		

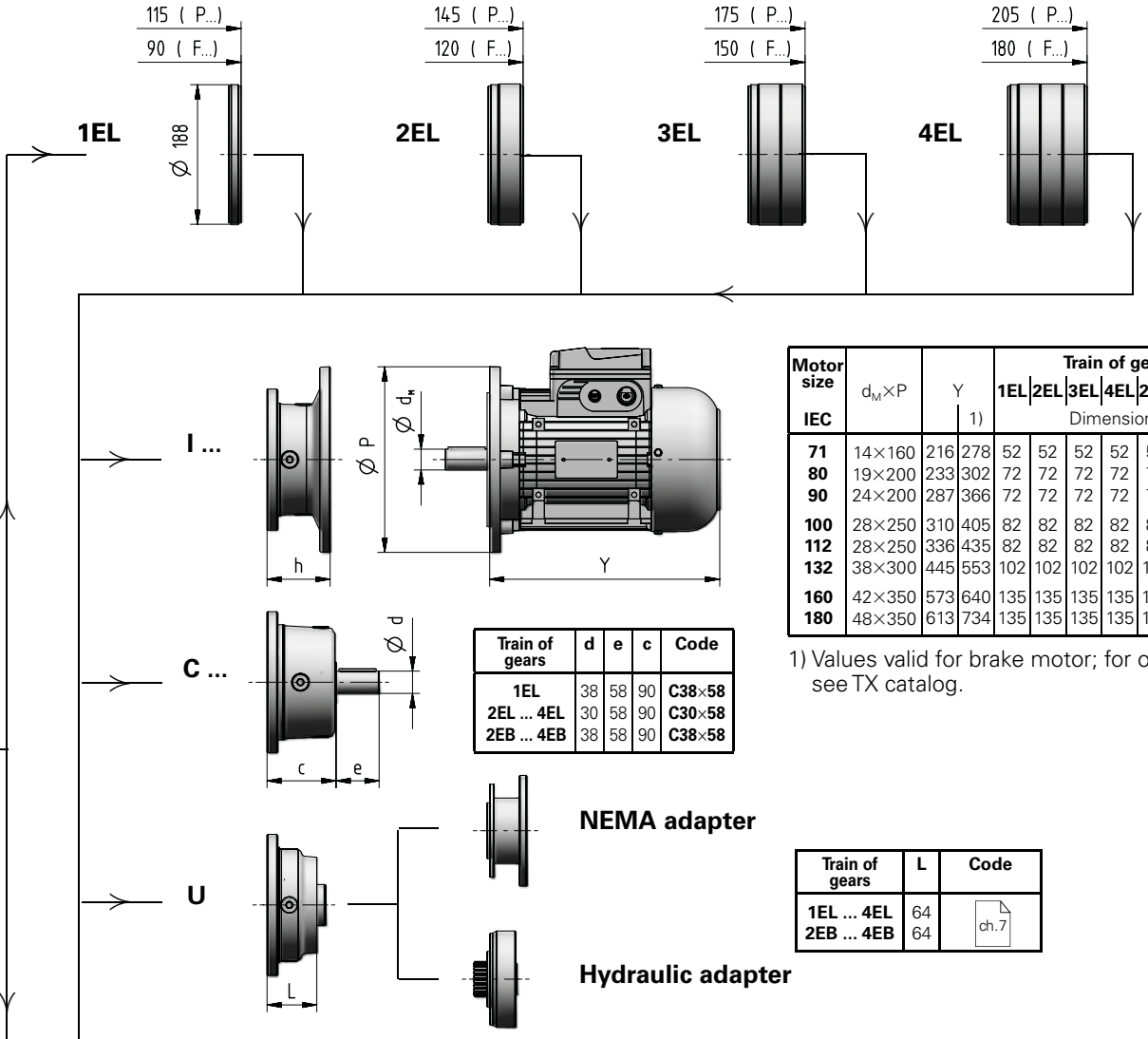

Motor size IEC	d_M×P	Y	Y 1)	Train of gears 1EL Dimension h	2EL	3EL	4EL	2EB	3EB	4EB	Code
71	14×160	216	278	52	52	52	52	52	52	52	**I14×160**
80	19×200	233	302	72	72	72	72	72	72	72	**I19×200**
90	24×200	287	366	72	72	72	72	72	72	72	**I24×200**
100	28×250	310	405	82	82	82	82	82	82	82	**I28×250**
112	28×250	336	435	82	82	82	82	82	82	82	**I28×250**
132	38×300	445	553	102	102	102	102	102	102	102	**I38×300**
160	42×350	573	640	135	135	135	135	135	135	135	**I42×350**
180	48×350	613	734	135	135	135	135	135	135	135	**I48×350**

1) Values valid for brake motor; for other dimensions see TX catalog.

Train of gears	d	e	c	Code
1EL	38	58	90	**C38×58**
2EL ... 4EL	30	58	90	**C30×58**
2EB ... 4EB	38	58	90	**C38×58**

Train of gears	L	Code
1EL ... 4EL	64	ch.7
2EB ... 4EB	64	

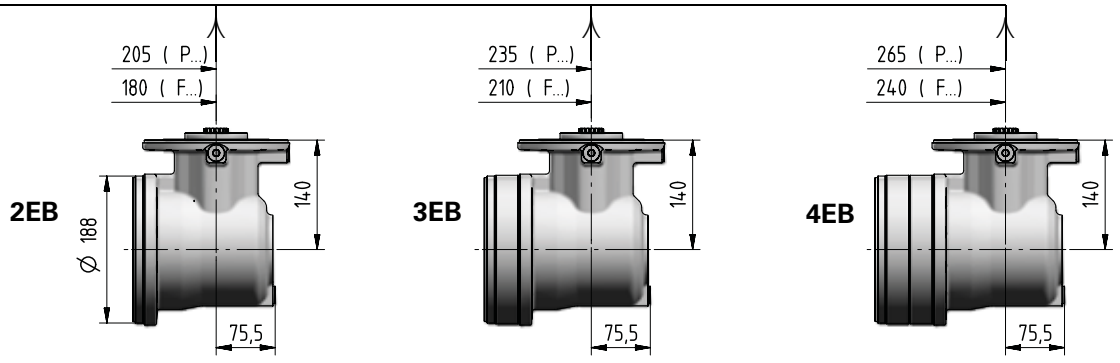

Ød×e	i_N	Code
24×50	⩽ 20	**J24×50**
19×40	⩾ 22,4	**J19×40**

Ød×e	i_N	Code
24×50	⩽ 63	**J24×50**
19×40	⩾ 71	**J19×40**

Ød×e	i_N	Code
24×50	⩽ 315	**J24×50**
19×40	⩾ 355	**J19×40**

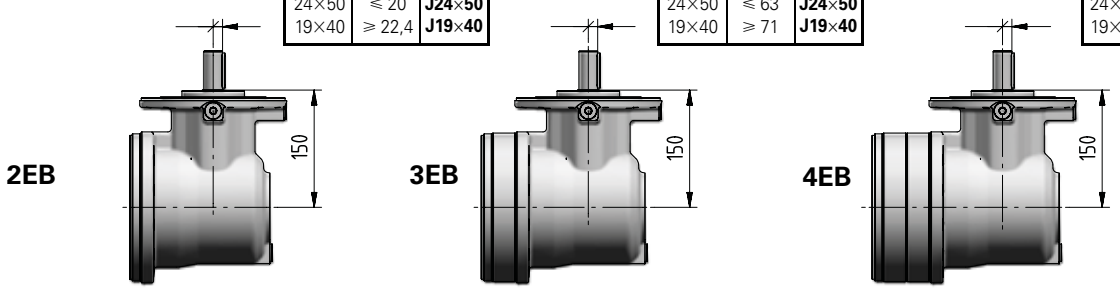

001A - Output side details

Suggested mating dimensions

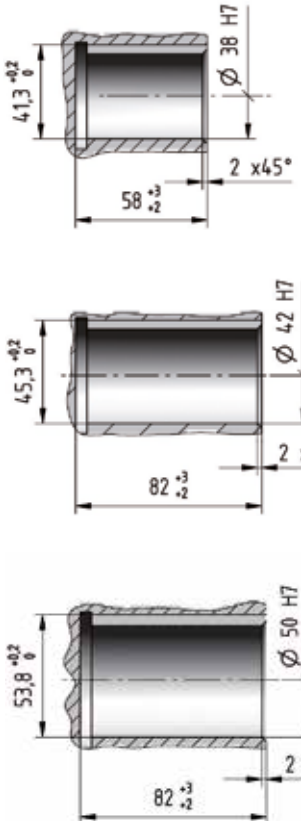

Gear reducer cylindrical shaft end

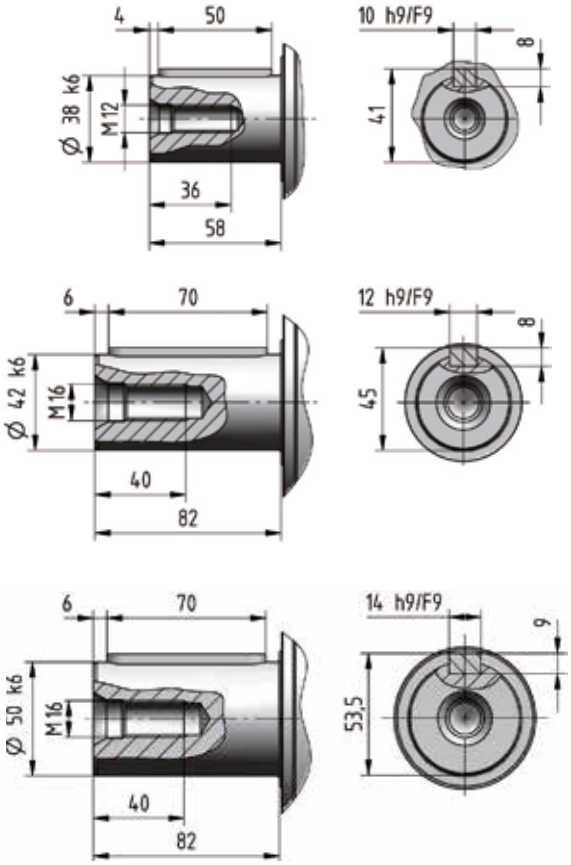

Suggested mating dimensions

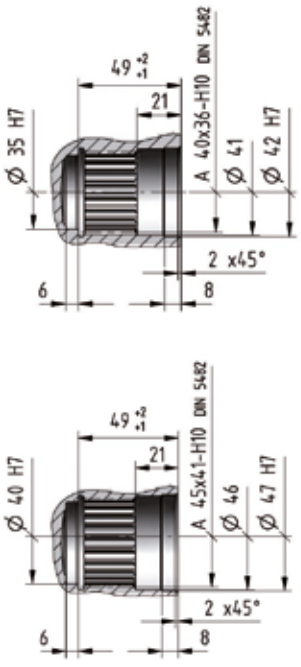

Gear reducer splined shaft end

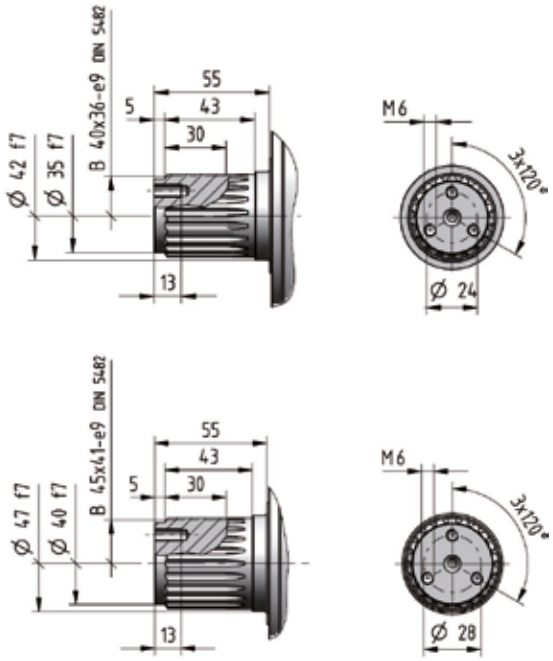

Suggested mating dimensions

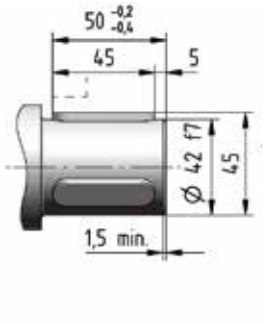

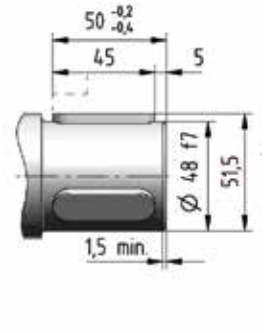

Gear reducer hollow shaft with keyway

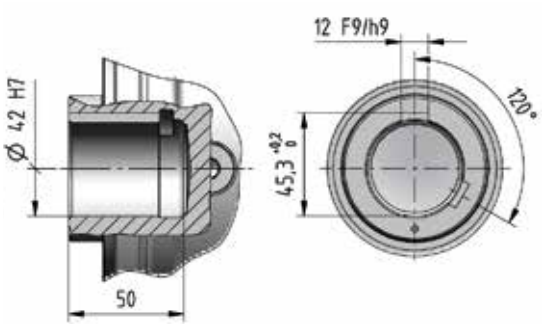

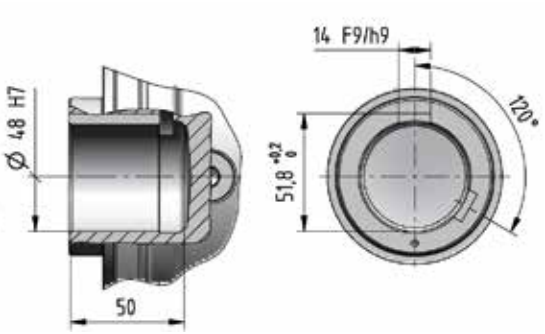

Key HRC hardness ⩾ 40.

Suggested mating dimensions

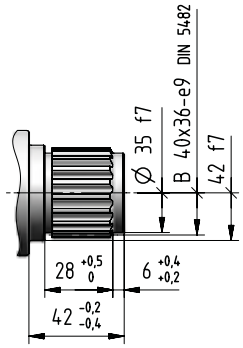

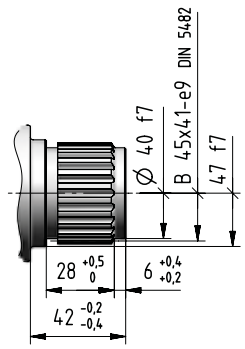

Splined hollow shaft

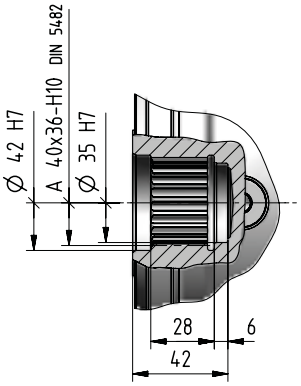

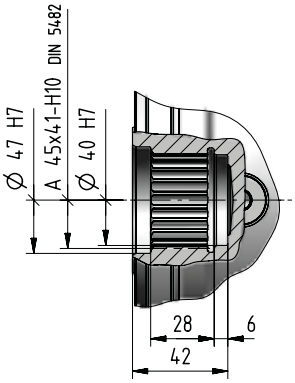

001A - Output side details

Suggested mating dimensions

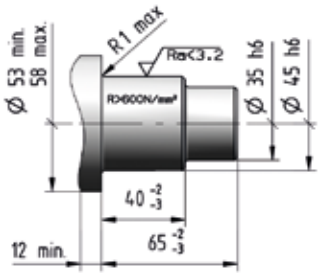

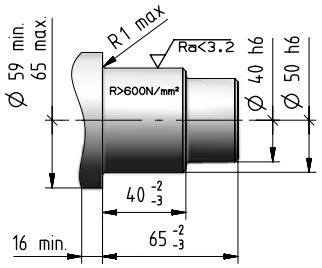

Gear reducer hollow shaft for shaft mounting

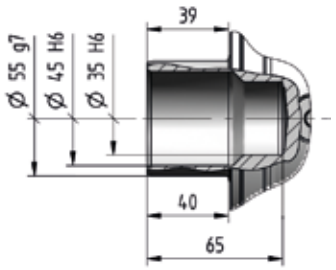

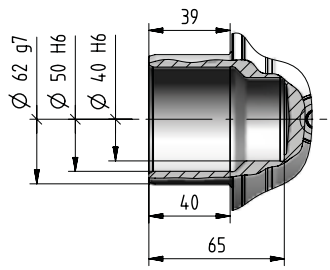

Gear reducer flanged shaft

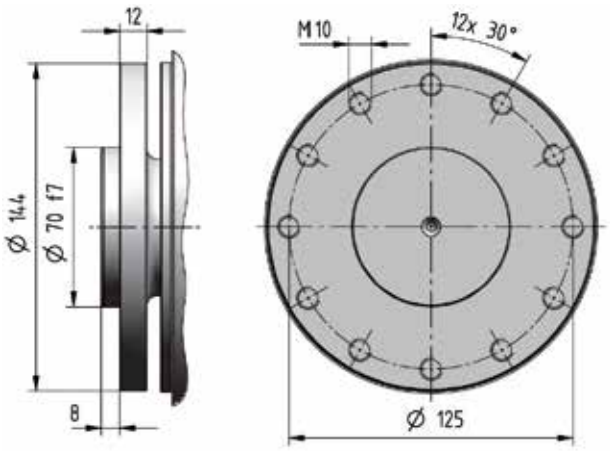

4

This page is intentionally left blank.

001A - Input side details

Gear reducer cylindrical shaft end

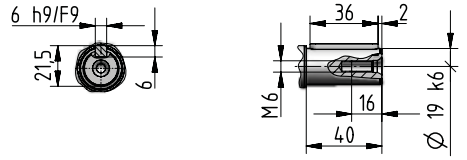

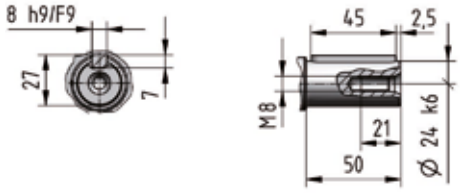

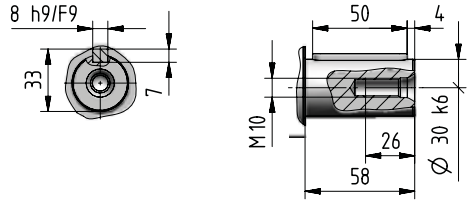

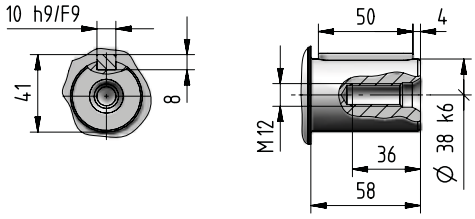

Suggested mating dimensions

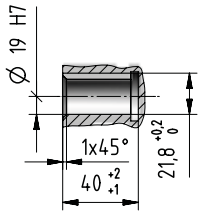

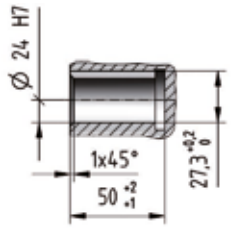

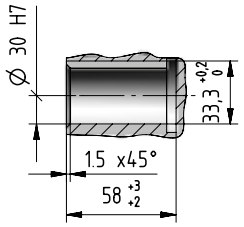

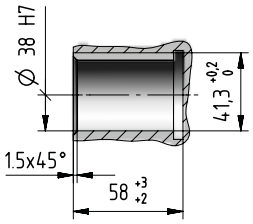

Bevel helical input flange

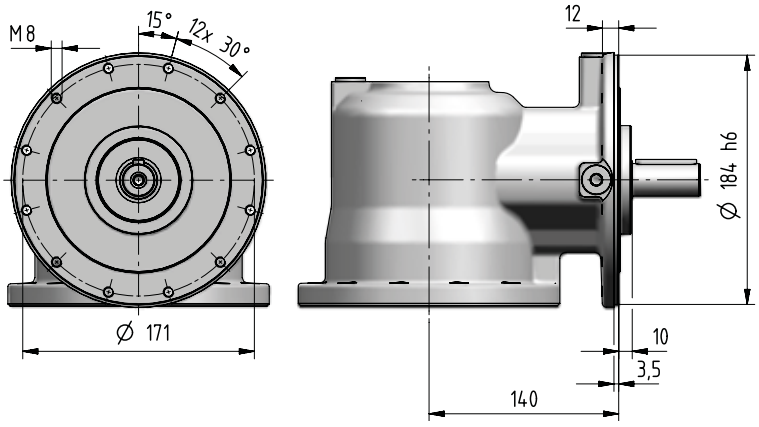

IEC electric motor adapter

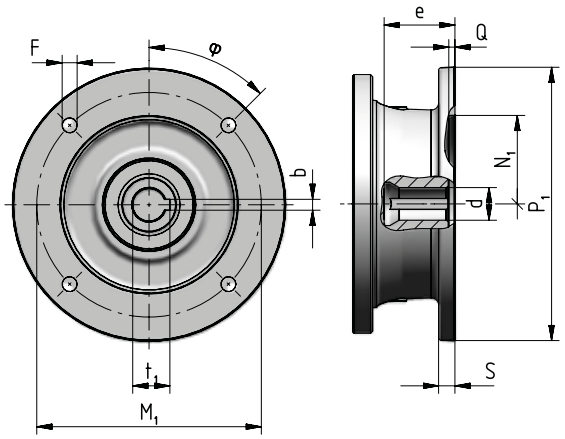

Motor size IEC	P_1 ∅	S	d ∅	e max	b F9	t_1	M_1	F ∅	φ	N_1 ∅ G7	Q
71	160	–	14 F6	32	5	16,3	130	M8 × 16 (n.4)	45°	110	4,5
80	200	12	19 F6	41,5	6	21,8	165	11 (n.4)	45°	130	4,5
90	200	12	24 F6	52	8	27,3	165	11 (n.4)	45°	130	4,5
100	250	14	28 F6	62	8	31,3	215	14 (n.4)	45°	180	5
112	250	14	28 F6	62	8	31,3	215	14 (n.4)	45°	180	5
132	300	14	38 F6	82	10	41,3	265	14 (n.4)	45°	230	5
160	350	15	42 F6	113	12	45,3	300	18 (n.4)	45°	250	6
180	350	15	48 F6	113	14	51,8	300	18 (n.4)	45°	250	6

Universal flange adapter

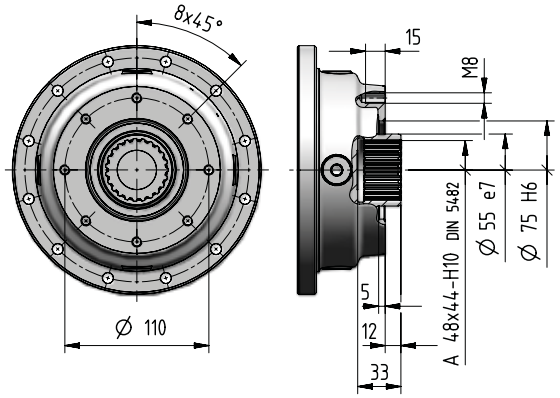

For more information see ch. 8.7.

4

001A - Accessories

Stop washer

[included]

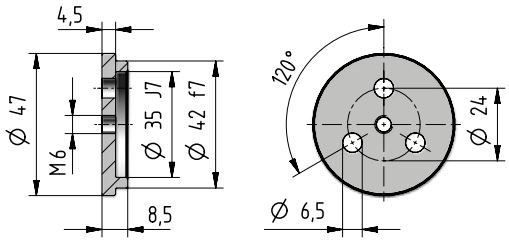

Code: **,SW040**

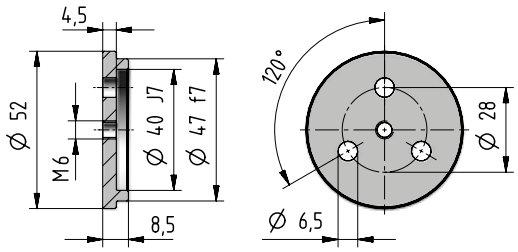

Code: **,SW045**

Splined bush

[included]

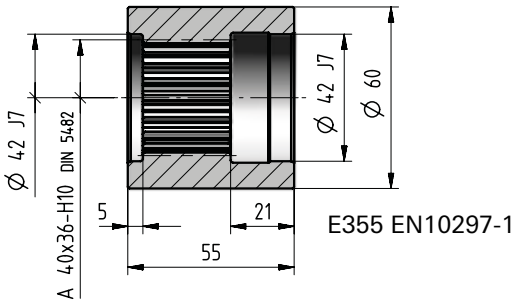

Code: **,SB040**

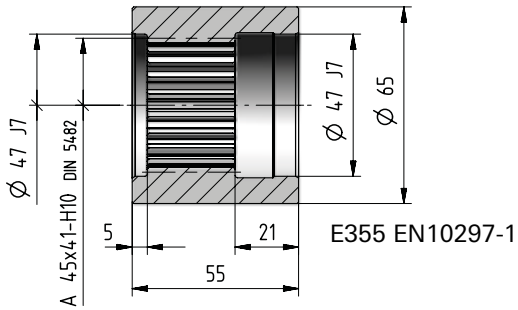

Code: **,SB045**

Wheel flange

[included]

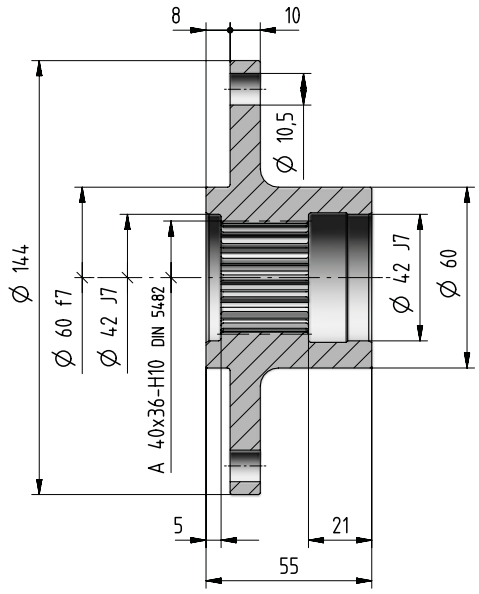

Code: **,WF040**

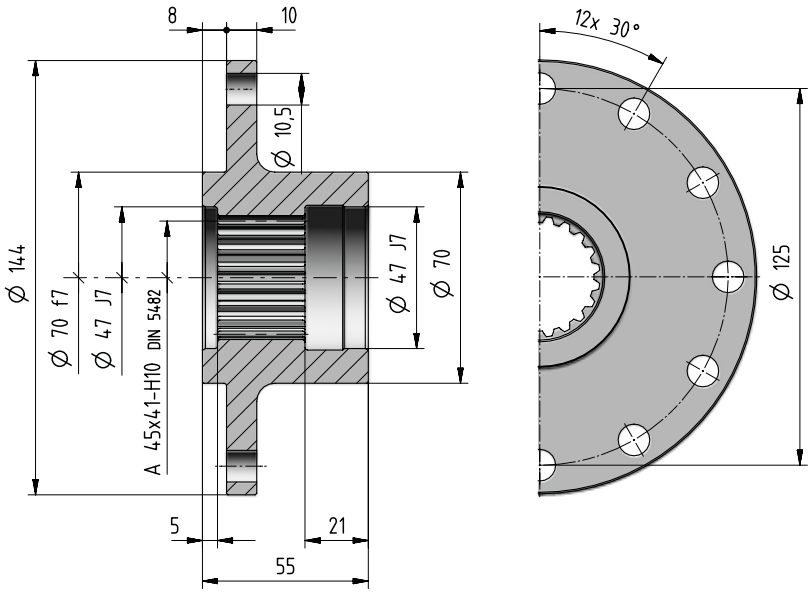

Code: **,WF045**

kg	Accessories																
	,SW040	**,SW045**	**,SB040**	**,SB045**	**,WF040**	**,WF045**	**,SC040**	**,SC045**	**,R002CA**	**,R002BB**	**,R012BC**	**,R002BD**	**,R002BE**	**,R002AF**	**,TA10a**	**,SD055**	**,SD062**
	0,1	0,1	0,8	0,9	1,8	2	1	1,3	2,4	1,4	1,7	2,1	2,5	1,8	1,9	1,1	1,3

Splined bar

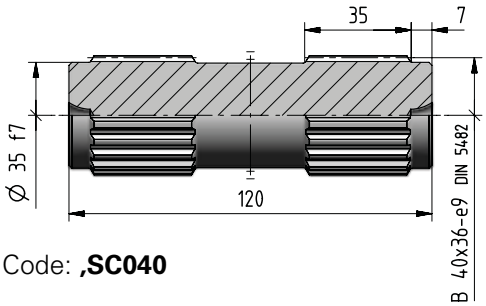

Code: **,SC040**

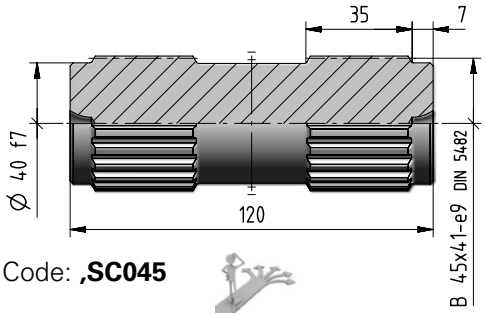

Code: **,SC045**

Pinion gear

[included]

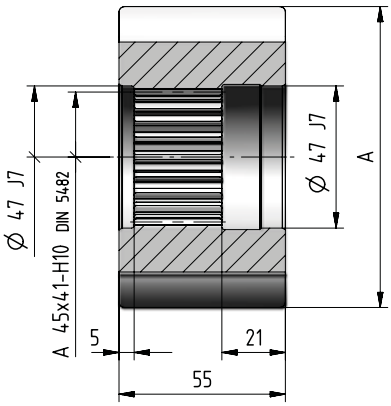

m_P	z_P	x	A Ø h9	Code	kg
8	11	0,5	109,5	**,R002CA**	2,4
6	12	0,5	89,5	**,R002BB**	1,4
6	13	0,5	95,5	**,R002BC**	1,7
6	14	0,5	101,5	**,R002BD**	2,1
6	15	0,5	107,5	**,R002BE**	2,5
5	16	0,5	94,5	**,R002AF**	1,8

Torque arm

[included]

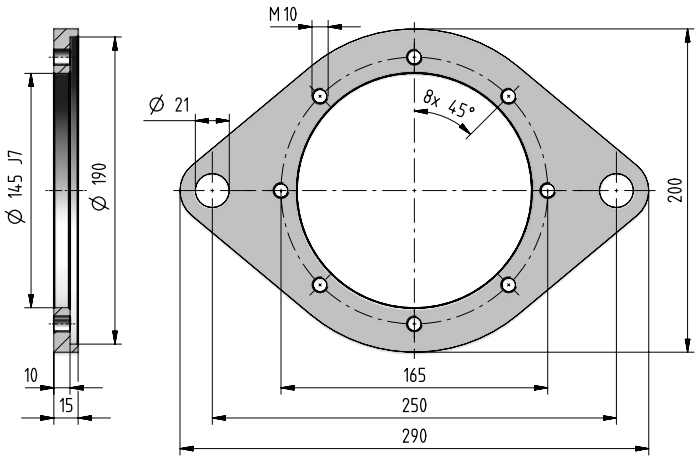

Code: **,TA10a**

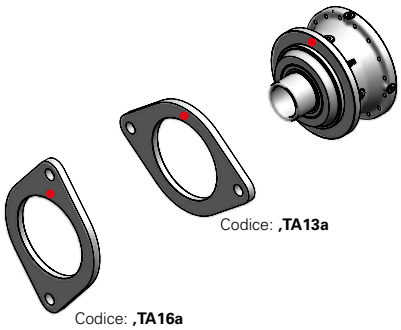

If an already mounted torque arm is required, state the relevant position between torque arm and gear reducer. This position is given by the flange upper reference hole (stated in red in the figure).

- Reference hole for the identification of the mounting position

Shrink disc

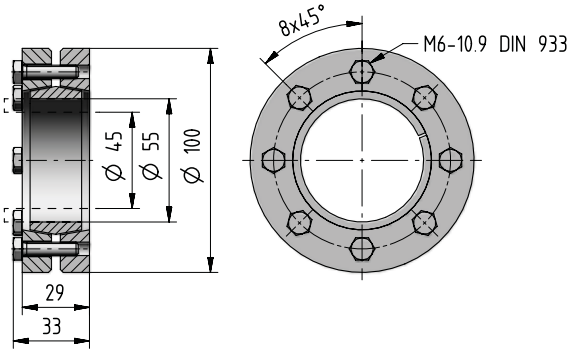

Code: **,SD055**

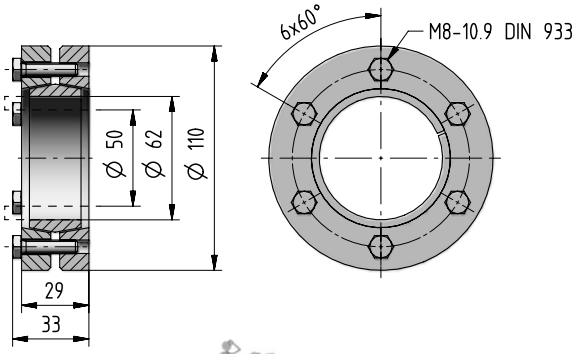

Code: **,SD062**

001A - Radial loads F_{r2} [N] and axial loads F_{a2} [N]

Radial loads $\boldsymbol{F}_{r2\,adm}$ and axial loads $\boldsymbol{F}_{a2\,adm}$ admitted on low speed shaft end of gear reducer.
For more information see ch. 2.2.

Output side: C042M1 F10a
S040M1 F10a
C042M1 P10a
S040M1 P10a

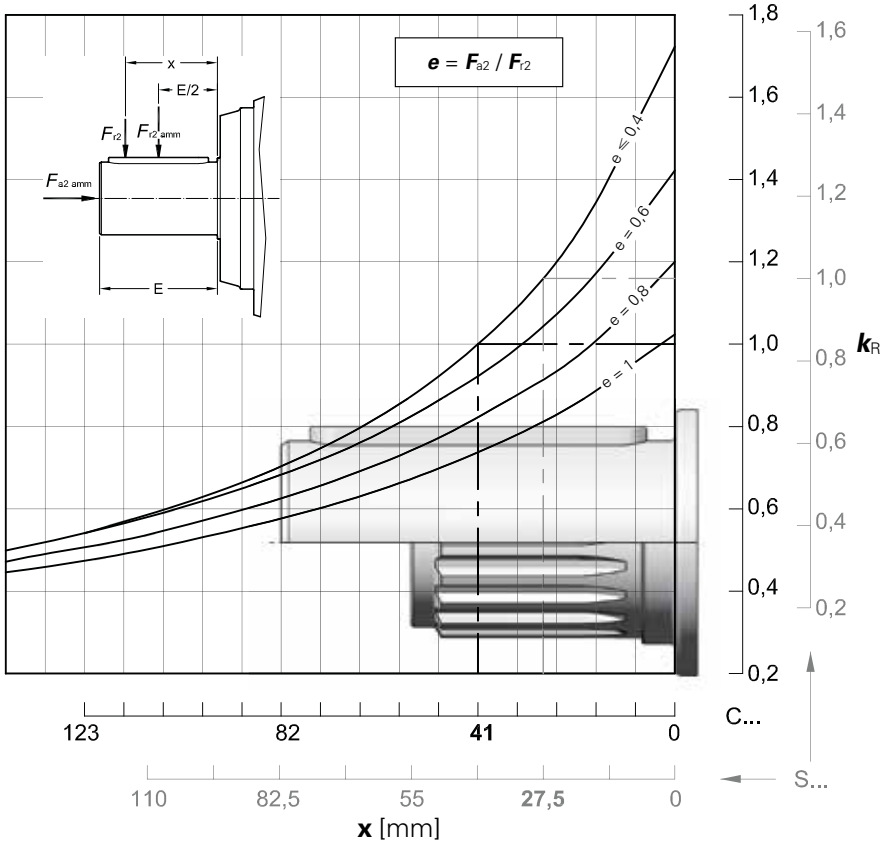

$n_2 \cdot L_h$	$F_{r2\,adm}$		$F_{a2\,adm}$	$F_{a2\,adm}$
$min^{-1} \cdot h$	**C ...**	**S ...**	←	→
< **18 000**	28 000	33 500	37 500	42 500
22 400	28 000	31 500	35 500	40 500
28 000	25 000	30 000	33 500	37 500
35 500	23 600	28 000	31 500	35 500
45 000	22 400	26 500	28 000	33 500
56 000	21 200	23 600	26 500	30 000
71 000	19 000	22 400	25 000	28 000
90 000	18 000	21 200	23 600	26 500
112 000	17 000	20 000	22 400	25 000
140 000	16 000	18 000	20 000	23 600
180 000	15 000	17 000	19 000	21 200
224 000	14 000	16 000	18 000	20 000
280 000	13 200	15 000	17 000	19 000
355 000	11 800	14 000	16 000	18 000
450 000	11 200	13 200	14 000	16 000
560 000	10 600	11 800	13 200	15 000
710 000	9 500	11 200	12 500	14 000
900 000	9 000	10 600	11 800	13 200
1 120 000	8 500	10 000	11 200	12 500
1 400 000	8 000	9 000	10 000	11 800
1 800 000	7 500	8 500	9 500	10 600
2 240 000	6 700	8 000	9 000	10 000
2 800 000	6 300	7 500	8 500	9 500
max	**28 000**	**33 500**	**37 500**	**42 500**

Output side: C050M1 F20a
S045M1 F20a
C050M1 P20a
S045M1 P20a

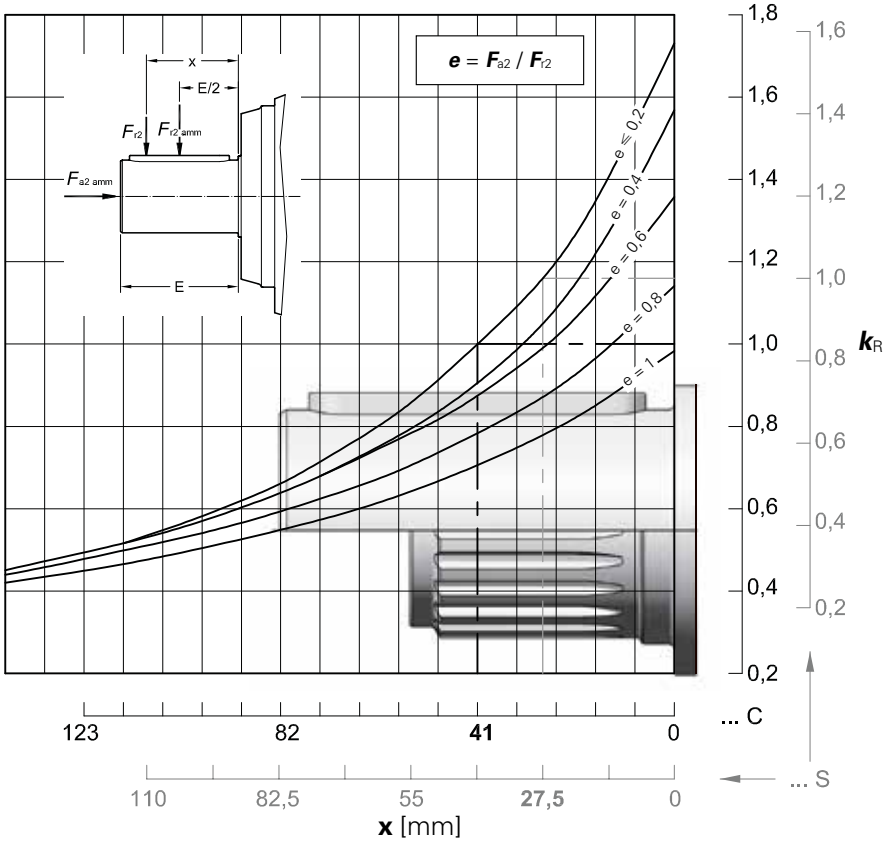

$n_2 \cdot L_h$	$F_{r2\ adm}$		$F_{a2\ adm}$	$F_{a2\ adm}$
min^{-1} · h	C ...	S ...	←	→
< **18 000**	33 500	37 500	37 500	53 000
22 400	31 500	37 500	35 500	50 000
28 000	30 000	33 500	33 500	47 500
35 500	28 000	31 500	31 500	42 500
45 000	25 000	30 000	28 000	40 000
56 000	23 600	28 000	26 500	37 500
71 000	22 400	26 500	25 000	35 500
90 000	21 200	23 600	23 600	33 500
112 000	20 000	22 400	22 400	31 500
140 000	18 000	21 200	20 000	28 000
180 000	17 000	20 000	19 000	26 500
224 000	16 000	18 000	18 000	25 000
280 000	15 000	17 000	17 000	23 600
355 000	14 000	16 000	16 000	22 400
450 000	13 200	15 000	14 000	20 000
560 000	11 800	14 000	13 200	19 000
710 000	11 200	13 200	12 500	18 000
900 000	10 600	11 800	11 800	17 000
1 120 000	10 000	11 200	11 200	15 000
1 400 000	9 000	10 600	10 000	14 000
1 800 000	8 500	10 000	9 500	13 200
2 240 000	8 000	9 000	9 000	12 500
2 800 000	7 500	8 500	8 500	11 800
max	**33 500**	**37 500**	**37 500**	**53 000**

Output side: C038M1 F10a
C038M1 P10a

M M_{2U} = 1 700 [N m]

F_2 ↓ M M_{2U} = 1 250 [N m]

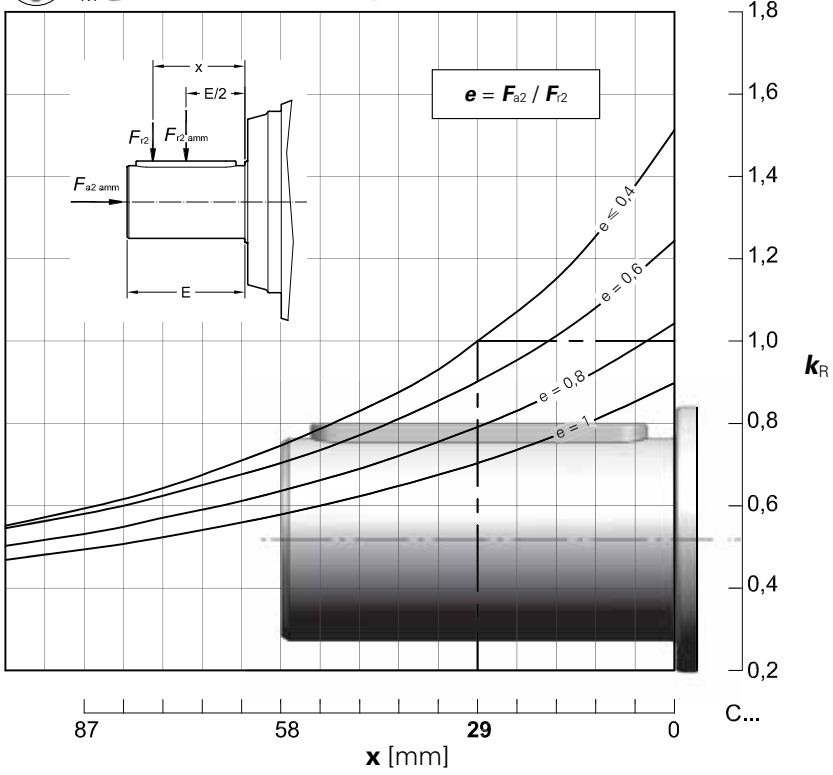

$n_2 \cdot L_h$	$F_{r2\ adm}$	$F_{a2\ adm}$	$F_{a2\ adm}$
min^{-1} · h	C ...	←	→
< **18 000**	23 600	28 000	30 000
22 400	22 400	28 000	30 000
28 000	21 200	25 000	28 000
35 500	20 000	23 600	26 500
45 000	19 000	22 400	23 600
56 000	17 000	21 200	22 400
71 000	16 000	19 000	21 200
90 000	15 000	18 000	20 000
112 000	14 000	17 000	18 000
140 000	13 200	16 000	17 000
180 000	12 500	15 000	16 000
224 000	11 800	14 000	15 000
280 000	10 600	13 200	14 000
355 000	10 000	11 800	13 200
450 000	9 500	11 200	11 800
560 000	8 500	10 600	11 200
710 000	8 000	9 500	10 600
900 000	7 500	9 000	10 000
1 120 000	7 100	8 500	9 000
1 400 000	6 700	8 000	8 500
1 800 000	6 300	7 500	8 000
2 240 000	5 600	6 700	7 500
2 800 000	5 300	6 300	7 100
max	**23 600**	**28 000**	**30 000**

001A - Radial loads F_{r1} [N] on input shaft

Radial loads $\boldsymbol{F}_{r1\ adm}$ admitted on high speed shaft end of **In Line** gear reducers.
For more information see ch. 2.2.

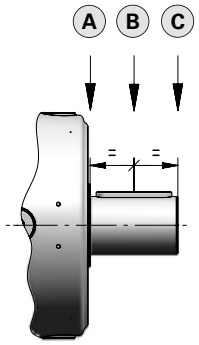

$n_1 \cdot L_h$	Train of gears											
	1EL			2EL			3EL			4EL		
	A	B	C	A	B	C	A	B	C	A	B	C
900 000	14 000	8 500	5 300	6 300	4 250	3350	6 300	4 250	3 350	6 300	4 250	3 350
1 120 000	13 200	8 000	5 000	5 600	4 000	3150	5 600	4 000	3 150	5 600	4 000	3 150
1 400 000	11 800	7 100	4 500	5 300	3 750	2800	5 300	3 750	2 800	5 300	3 750	2 800
1 800 000	11 200	6 700	4 250	5 000	3 350	2650	5 000	3 350	2 650	5 000	3 350	2 650
2 240 000	10 000	6 300	4 000	4 500	3 150	2500	4 500	3 150	2 500	4 500	3 150	2 500
2 800 000	9 500	5 600	3 550	4 250	3 000	2240	4 250	3 000	2 240	4 250	3 000	2 240
3 550 000	9 000	5 300	3 350	4 000	2 800	2120	4 000	2 800	2 120	4 000	2 800	2 120
4 500 000	8 000	5 000	3 150	3 550	2 500	1900	3 550	2 500	1 900	3 550	2 500	1 900
5 600 000	7 500	4 500	2 800	3 350	2 360	1800	3 350	2 360	1 800	3 350	2 360	1 800
7 100 000	7 100	4 250	2 650	3 150	2 120	1700	3 150	2 120	1 700	3 150	2 120	1 700
9 000 000	6 300	4 000	2 500	2 800	2 000	1500	2 800	2 000	1 500	2 800	2 000	1 500
11 200 000	6 000	3 550	2 240	2 650	1 900	1400	2 650	1 900	1 400	2 650	1 900	1 400
14 000 000	5 600	3 350	2 120	2 500	1 700	1320	2 500	1 700	1 320	2 500	1 700	1 320
18 000 000	5 000	3 150	1 900	2 240	1 600	1180	2 240	1 600	1 180	2 240	1 600	1 180
22 400 000	4 750	2 800	1 800	2 120	1 500	1120	2 120	1 500	1 120	2 120	1 500	1 120
28 000 000	4 500	2 650	1 700	2 000	1 400	1060	2 000	1 400	1 060	2 000	1 400	1 060
35 500 000	4 000	2 500	1 600	1 800	1 250	950	1 800	1 250	950	1 800	1 250	950
45 000 000	3 750	2 240	1 400	1 700	1 180	900	1 700	1 180	900	1 700	1 180	900

4

Radial loads $\boldsymbol{F}_{r1\ adm}$ admitted on high speed shaft end of **Bevel helical** gear reducers.
For more information see ch. 2.2.

$n_1 \cdot L_h$	Train of gears					
	2EB		3EB		4EB	
	$i_N \leqslant 25$	$i_N \geqslant 28$	$i_N \leqslant 80$	$i_N \geqslant 90$	$i_N \leqslant 315$	$i_N \geqslant 355$
900 000	2 800	2 360	2 800	2 360	2 800	2 360
1 120 000	2 650	2 240	2 650	2 240	2 650	2 240
1 400 000	2 360	2 000	2 360	2 000	2 360	2 000
1 800 000	2 240	1 900	2 240	1 900	2 240	1 900
2 240 000	2 000	1 700	2 000	1 700	2 000	1 700
2 800 000	1 900	1 600	1 900	1 600	1 900	1 600
3 550 000	1 800	1 500	1 800	1 500	1 800	1 500
4 500 000	1 600	1 400	1 600	1 400	1 600	1 400
5 600 000	1 500	1 320	1 500	1 320	1 500	1 320
7 100 000	1 400	1 180	1 400	1 180	1 400	1 180
9 000 000	1 320	1 120	1 320	1 120	1 320	1 120
11 200 000	1 180	1 000	1 180	1 000	1 180	1 000
14 000 000	1 120	950	1 120	950	1 120	950
18 000 000	1 000	850	1 000	850	1 000	850
22 400 000	950	800	950	800	950	800
28 000 000	900	750	900	750	900	750
35 500 000	800	710	800	710	800	710
45 000 000	750	630	750	630	750	630

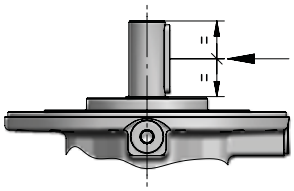

This page is intentionally left blank.

002A

Data and performance summary



	i_N	i_{eff}	L_h = 10 000 h n_1 min^{-1} n_2 min^{-1} M_{N2} N m 1 400	900	500	M_{N2max} M_{2max} N m	n_{1max} n_{1peak} min^{-1}	n_1 = 1 400 min^{-1} Pt [kW] at 20°C 40°C –		
1EL	3,55	**3,52**	398 908	256 1 040	142 1 240	1 700 2 000	2 800 3 150	11,8 9	18 13,6	24,3 18,5
	4,25	**4,17**	335 937	216 1 070	120 1 280	2 240 2 650	3 150 4 000			
	5	**5,29**	264 979	170 1 120	94,4 1 280	1 900 2 240	3 150 4 000			
	6	**6,21**	225 925	145 951	80,5 986	1 520 1 900	3 150 4 000			
	7,1	**7,64**	183 676	118 695	65,5 720	1 110 1 600	3 150 4 000			
2EL	12,5	**12,1**	115 1 320	74,2 1 500	41,2 1 570	1 700 2 000	2 800 3 150	8,5 6,3	12,5 9,5	16,5 12,5
	14	**14,4**	97,2 1 360	62,5 1 550	34,7 1 600	2 020 2 430	2 800 3 150			
	16	**17,4**	80,6 1 440	51,8 1 560	28,8 1 620	2 240 2 650	3 150 4 000			
	18	**18,3**	76,7 1 290	49,3 1 330	27,4 1 380	1 900 2 240	2 800 3 150			
	20	**20,5**	68,2 1 510	43,8 1 580	24,3 1 640	2 240 2 650	3 150 4 000			
	22,4	**22**	63,5 1 310	40,9 1 340	22,7 1 390	1 900 2 240	3 150 4 000			
	25	**25,7**	54,5 1 530	35,0 1 570	19,5 1 630	2 240 2 650	3 150 4 000			
	28	**29,7**	47,1 1 200	30,3 1 240	16,8 1 280	1 980 2 430	3 150 4 000			
	31,5	**32,6**	42,9 1 340	27,6 1 380	15,3 1 430	1 900 2 240	3 150 4 000			
	35,5	**35,6**	39,3 898	25,3 923	14,0 957	1 470 2 000	3 150 4 000			
	40	**37,7**	37,1 1 350	23,9 1 390	13,3 1 440	1 900 2 240	3 150 4 000			
	45	**45,2**	31,0 1 140	19,9 1 170	11,1 1 210	1 870 2 240	3 150 4 000			
	50	**53,1**	26,4 1 060	17,0 1 080	9,42 1 120	1 600 1 900	3 150 4 000			
3EL	50	**49,7**	28,2 1 620	18,1 1 670	10,1 1 730	2 020 2 430	2 800 3 150	6,3 4,75	9,25 7,1	12,5 9,5
	56	**59,9**	23,4 1 640	15,0 1 690	8,34 1 760	2 020 2 430	3 150 4 000			
	63	**63**	22,2 1 390	14,3 1 430	7,93 1 490	1 900 2 240	2 800 3 150			
	71	**70,8**	19,8 1 660	12,7 1 700	7,06 1 800	2 020 2 430	3 150 4 000			
	80	**76**	18,4 1 410	11,8 1 450	6,58 1 500	1 900 2 240	3 150 4 000			
	90	**88,7**	15,8 1 680	10,1 1 730	5,64 1 860	2 020 2 430	3 150 4 000			
	100	**101**	13,9 1 690	8,91 1 740	4,95 1 900	2 240 2 650	3 150 4 000			
	112	**107**	13,1 1 700	8,41 1 750	4,67 1 920	2 240 2 650	3 150 4 000			
	125	**126**	11,1 1 720	7,12 1 800	3,95 1 970	2 240 2 650	3 150 4 000			
	140	**146**	9,57 1 730	6,15 1 840	3,42 2 010	2 240 2 650	3 150 4 000			
	160	**158**	8,85 1 710	5,69 1 760	3,16 1 820	2 240 2 650	3 150 4 000			
	180	**183**	7,64 1 720	4,91 1 770	2,73 1 840	2 240 2 650	3 150 4 000			
	200	**201**	6,97 1 500	4,48 1 590	2,49 1 740	1 900 2 240	3 150 4 000			
	224	**219**	6,38 1 740	4,10 1 790	2,28 1 860	2 240 2 650	3 150 4 000			
	250	**254**	5,51 1 370	3,54 1 410	1,97 1 460	2 020 2 430	3 150 4 000			



	i_N	i_{eff}	L_h = 10 000 h n_1 min^{-1} n_2 min^{-1} M_{N2} N m 1 400	900	500	M_{N2max} M_{2max} N m	n_{1max} n_{1peak} min^{-1}	n_1 = 1 400 min^{-1} Pt [kW] at 20°C 40°C –		
4EL	180	**171**	8,17 1 760	5,25 1 880	2,92 2 020	2 020 2 430	2 800 3 150	5,6 4,25	8,5 6,5	11,5 8,75
	200	**207**	6,77 1 810	4,35 1 940	2,42 2 020	2 020 2 430	3 150 4 000			
	250	**249**	5,61 1 860	3,61 1 990	2,01 2 180	2 240 2 650	3 150 4 000			
	280	**295**	4,75 1 910	3,05 2 040	1,70 2 230	2 240 2 650	3 150 4 000			
	315	**306**	4,58 1 920	2,94 2 020	1,63 2 020	2 020 2 430	3 150 4 000			
	355	**356**	3,94 1 970	2,53 2 100	1,41 2 240	2 240 2 650	3 150 4 000			
	400	**420**	3,33 2 020	2,14 2 160	1,19 2 240	2 240 2 650	3 150 4 000			
	450	**445**	3,15 2 040	2,02 2 180	1,12 2 240	2 240 2 650	3 150 4 000			
	500	**497**	2,82 2 070	1,81 2 210	1,01 2 240	2 240 2 650	3 150 4 000			
	560	**546**	2,56 1 840	1,65 1 890	0,916 2 030	2 240 2 650	3 150 4 000			
	630	**622**	2,25 2 140	1,45 2 240	0,804 2 240	2 240 2 650	3 150 4 000			
	710	**720**	1,94 2 190	1,25 2 240	0,695 2 240	2 240 2 650	3 150 4 000			
	800	**779**	1,80 2 210	1,16 2 240	0,642 2 240	2 240 2 650	3 150 4 000			
	900	**901**	1,55 2 240	0,999 2 240	0,555 2 240	2 240 2 650	3 150 4 000			
	1000	**1043**	1,34 2 240	0,863 2 240	0,480 2 240	2 240 2 650	3 150 4 000			
	1120	**1128**	1,24 1 930	0,798 2 070	0,443 2 240	2 240 2 650	3 150 4 000			
	1250	**1249**	1,12 2 240	0,720 2 240	0,400 2 240	2 240 2 650	3 150 4 000			
	1400	**1351**	1,04 1 990	0,666 2 130	0,370 2 240	2 240 2 650	3 150 4 000			
	1600	**1564**	0,895 2 030	0,576 2 170	0,320 2 240	2 240 2 650	3 150 4 000			
	1800	**1874**	0,747 2 090	0,480 2 230	0,267 2 240	2 240 2 650	3 150 4 000			
	2240	**2168**	0,646 1 640	0,415 1 760	0,231 1 920	2 020 2 430	3 150 4 000			
	2500	**2377**	0,589 1 900	0,379 1 900	0,210 1 900	1 900 2 240	3 150 4 000			
	2800	**2750**	0,509 1 900	0,327 1 900	0,182 1 900	1 900 2 240	3 150 4 000			
	3150	**3296**	0,425 1 550	0,273 1 660	0,152 1 810	1 900 2 240	3 150 4 000			
	3550	**3868**	0,362 1 600	0,233 1 600	0,129 1 600	1 600 1 900	3 150 4 000			

In case of alternative output design , refer to torque limits at page 4.34, if any.

Data and performance summary

			L_h = 10 000 h			M_{N2max}	n_{1max}	n_1 = 1 400 min^{-1}		
			n_1 min^{-1}			M_{2max}	n_{1peak}	**P**t [kW] at	20°C	
			n_2 min^{-1}						40°C	
			M_{N2} N m			N m	min^{-1}	–		
	i_N	i_{eff}	**1 400**	**900**	**500**					
2EB	9	**8,79**	159 931	102 1 060	56,9 1 210	1 210 1 800	2 800 3 550	9 7,1	14 10,6	18,5 14
	10	**10,4**	134 1 100	86,3 1 260	47,9 1 440	1 440 2 120	2 800 3 550			
	11,2	**11,1**	126 941	81,1 1 070	45,1 1 210	1 210 1 800	2 800 3 550			
	12,5	**13,2**	106 1 270	68,0 1 300	37,8 1 350	1 820 2 240	2 800 3 550			
	14	**15,5**	90,1 979	57,9 1 010	32,2 1 040	1 600 1 900	2 800 3 550			
	16	**16,7**	83,8 1 290	53,9 1 320	29,9 1 370	1 820 2 240	2 800 3 550			
	20	**19,6**	71,4 993	45,9 1 020	25,5 1 060	1 600 1 900	2 800 3 550			
	22,4	**21,2**	66,1 1 210	42,5 1 340	23,6 1 390	1 580 2 240	2 800 3 550			
	25	**24,9**	56,3 1 010	36,2 1 040	20,1 1 070	1 600 1 900	2 800 3 550			
	28	**26,5**	52,9 1 110	34,0 1 160	18,9 1 240	1 250 1 800	2 800 3 550			
	31,5	**31,1**	45,1 1 020	29,0 1 050	16,1 1 090	1 460 1 900	2 800 3 550			
3EB	31,5	**30,3**	46,1 1 560	29,7 1 600	16,5 1 660	1 700 2 000	2 800 3 550	7,1 5,6	10,9 8,25	14,5 10,9
	35,5	**36**	38,9 1 590	25,0 1 630	13,9 1 690	2 020 2 430	2 800 3 550			
	40	**43,4**	32,2 1 610	20,7 1 650	11,5 1 710	2 240 2 650	2 800 3 550			
	45	**45,4**	30,8 1 610	19,8 1 660	11,0 1 720	2 020 2 430	2 800 3 550			
	50	**51,3**	27,3 1 630	17,5 1 670	9,74 1 730	2 240 2 650	2 800 3 550			
	56	**54,8**	25,6 1 630	16,4 1 680	9,13 1 740	2 240 2 650	2 800 3 550			
	63	**64,8**	21,6 1 650	13,9 1 690	7,72 1 780	2 240 2 650	2 800 3 550			
	71	**69,5**	20,2 1 660	13,0 1 700	7,20 1 800	2 240 2 650	2 800 3 550			
	80	**82,1**	17,0 1 670	11,0 1 720	6,09 1 840	2 240 2 650	2 800 3 550			
	90	**86,8**	16,1 1 680	10,4 1 730	5,76 1 860	2 240 2 650	2 800 3 550			
	100	**103**	13,6 1 700	8,77 1 740	4,87 1 910	2 240 2 650	2 800 3 550			
	112	**110**	12,7 1 440	8,17 1 480	4,54 1 590	1 900 2 240	2 800 3 550			
	125	**129**	10,9 1 690	7,00 1 730	3,89 1 800	2 240 2 650	2 800 3 550			
	140	**149**	9,42 1 330	6,05 1 370	3,36 1 420	2 020 2 430	2 800 3 550			
	160	**163**	8,59 1 480	5,52 1 540	3,07 1 680	1 900 2 240	2 800 3 550			
	200	**189**	7,42 1 490	4,77 1 580	2,65 1 720	1 900 2 240	2 800 3 550			

			L_h = 10 000 h			M_{N2max}	n_{1max}	n_1 = 1 400 min^{-1}		
			n_1 min^{-1}			M_{2max}	n_{1peak}	**P**t [kW] at	20°C	
			n_2 min^{-1}						40°C	
			M_{N2} N m			N m	min^{-1}	–		
	i_N	i_{eff}	**1 400**	**900**	**500**					
4EB	160	**157**	8,94 1 740	5,74 1 860	3,19 2 020	2 020 2 430	2 800 3 550	6 4,75	9,25 6,9	12,2 9,25
	180	**181**	7,75 1 780	4,98 1 900	2,77 2 080	2 240 2 650	2 800 3 550			
	200	**189**	7,41 1 790	4,76 1 910	2,65 2 020	2 020 2 430	2 800 3 550			
	224	**214**	6,55 1 820	4,21 1 950	2,34 2 130	2 240 2 650	2 800 3 550			
	250	**253**	5,54 1 870	3,56 2 000	1,98 2 180	2 240 2 650	2 800 3 550			
	280	**270**	5,19 1 890	3,34 2 020	1,86 2 200	2 240 2 650	2 800 3 550			
	315	**319**	4,39 1 930	2,82 2 070	1,57 2 240	2 240 2 650	2 800 3 550			
	355	**354**	3,95 1 970	2,54 2 100	1,41 2 240	2 240 2 650	2 800 3 550			
	400	**404**	3,46 2 010	2,23 2 140	1,24 2 240	2 240 2 650	2 800 3 550			
	450	**443**	3,16 1 820	2,03 1 870	1,13 1 960	2 240 2 650	2 800 3 550			
	500	**505**	2,77 2 070	1,78 2 220	0,990 2 240	2 240 2 650	2 800 3 550			
	560	**535**	2,62 2 090	1,68 2 240	0,935 2 240	2 240 2 650	2 800 3 550			
	630	**632**	2,21 2 150	1,42 2 240	0,791 2 240	2 240 2 650	2 800 3 550			
	710	**732**	1,91 2 190	1,23 2 240	0,683 2 240	2 240 2 650	2 800 3 550			
	800	**791**	1,77 1 890	1,14 1 960	0,632 2 140	2 240 2 650	2 800 3 550			
	900	**916**	1,53 1 900	0,983 2 000	0,546 2 190	2 240 2 650	2 800 3 550			
	1000	**1004**	1,39 1 900	0,897 1 900	0,498 1 900	1 900 2 240	2 800 3 550			
	1120	**1097**	1,28 1 930	0,820 2 060	0,456 2 240	2 240 2 650	2 800 3 550			
	1250	**1288**	1,09 1 900	0,699 1 900	0,388 1 900	1 900 2 240	2 800 3 550			
	1400	**1392**	1,01 1 900	0,647 1 900	0,359 1 900	1 900 2 240	2 800 3 550			
	1600	**1610**	0,869 1 900	0,559 1 900	0,310 1 900	1 900 2 240	2 800 3 550			
	1800	**1812**	0,773 1 560	0,497 1 600	0,276 1 600	1 600 1 900	2 800 3 550			
	2000	**1930**	0,725 1 430	0,466 1 530	0,259 1 670	1 900 2 240	2 800 3 550			
	2240	**2265**	0,618 1 600	0,397 1 600	0,221 1 600	1 600 1 900	2 800 3 550			

In case of alternative output design , refer to torque limits at page 4.34, if any.

002A - Main Dimensions



C042M1 F10a

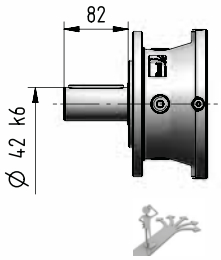

C050M1 F20a

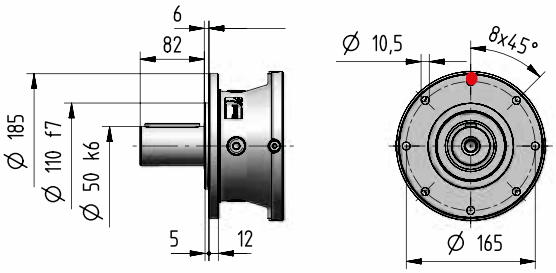

S040M1 F10a

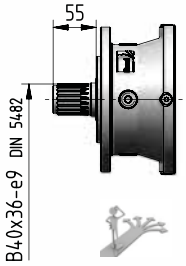

S045M1 F20a

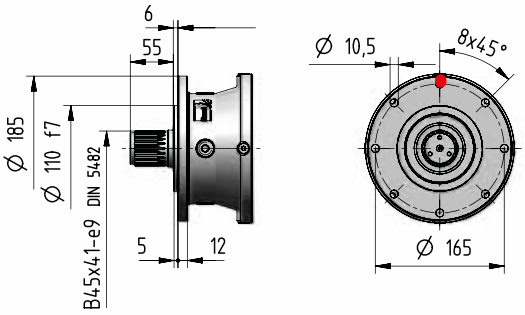

H045M1 A10a

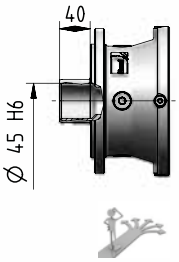

H050M1 A20a

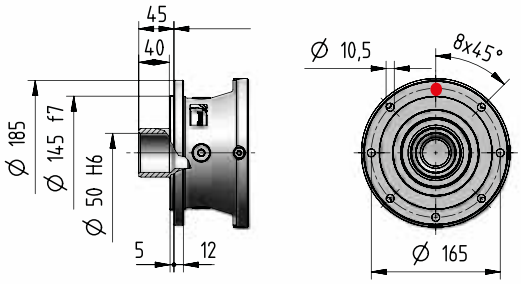

M070M1 A10a

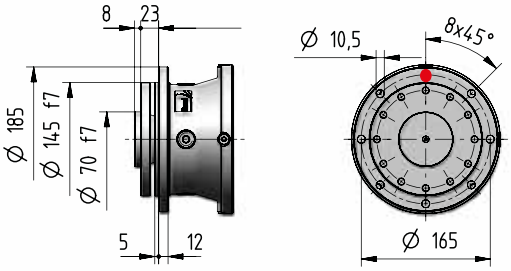

see page 4.35

kg	Input Options Code										Output Options (Δ) Code	
	I14×160	I19×200	I24×200	I28×250	I38×300	I42×350	I48×350	C...	U...	J...	C... S...	K... Z...
1EL	17	19,5	19,5	21	25	30	30	22	19	–	+0	-1,8
2EL	21	23	23	25	28	34	34	26	23	–		
3EL	25	28	27	29	33	39	38	30	27	–		
4EL	30	32	32	34	37	43	43	34	31	–		
2EB	33	35	35	37	40	46	46	37	34	29		
3EB	37	40	40	41	45	51	50	42	39	34		
4EB	42	44	44	46	49	55	55	46	43	38		

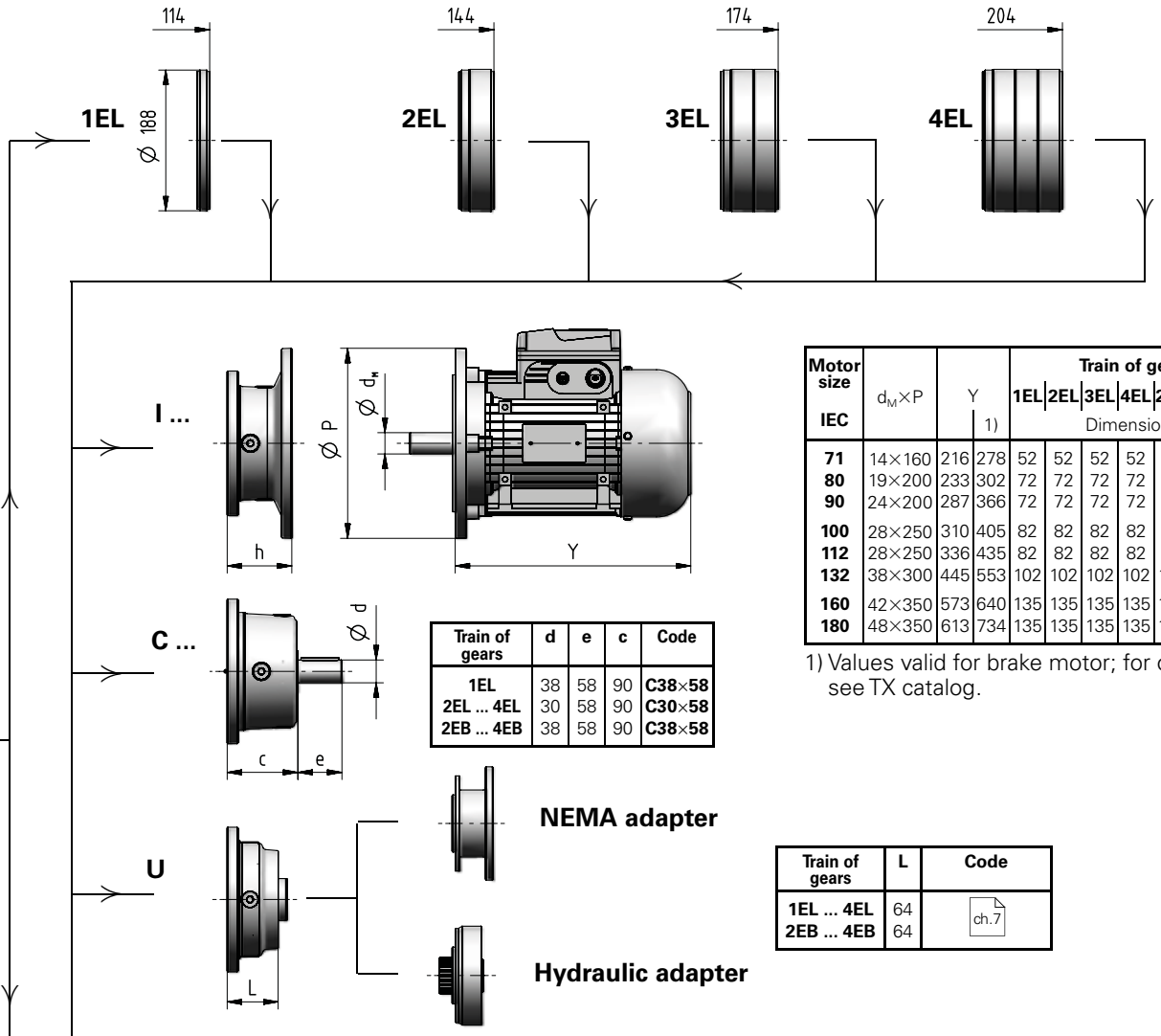

Motor size IEC	$d_M \times P$	Y 1)		Train of gears 1EL	2EL	3EL	4EL	2EB	3EB	4EB	Code
				Dimension **h**							
71	14×160	216	278	52	52	52	52	52	52	52	**I14×160**
80	19×200	233	302	72	72	72	72	72	72	72	**I19×200**
90	24×200	287	366	72	72	72	72	72	72	72	**I24×200**
100	28×250	310	405	82	82	82	82	82	82	82	**I28×250**
112	28×250	336	435	82	82	82	82	82	82	82	**I28×250**
132	38×300	445	553	102	102	102	102	102	102	102	**I38×300**
160	42×350	573	640	135	135	135	135	135	135	135	**I42×350**
180	48×350	613	734	135	135	135	135	135	135	135	**I48×350**

1) Values valid for brake motor; for other dimensions see TX catalog.

Train of gears	d	e	c	Code
1EL	38	58	90	**C38×58**
2EL ... 4EL	30	58	90	**C30×58**
2EB ... 4EB	38	58	90	**C38×58**

Train of gears	L	Code
1EL ... 4EL	64	ch.7
2EB ... 4EB	64	

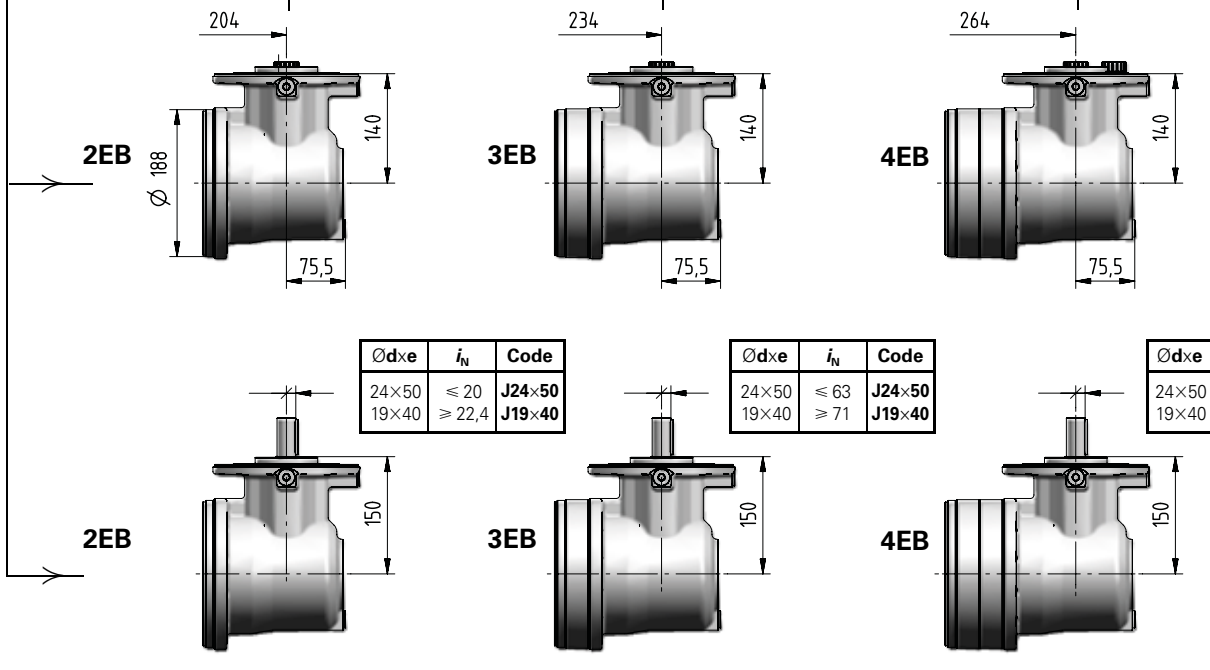

Ød×e	i_N	Code
24×50	⩽ 20	**J24×50**
19×40	⩾ 22,4	**J19×40**

Ød×e	i_N	Code
24×50	⩽ 63	**J24×50**
19×40	⩾ 71	**J19×40**

Ød×e	i_N	Code
24×50	⩽ 315	**J24×50**
19×40	⩾ 355	**J19×40**

002A - Main Dimensions

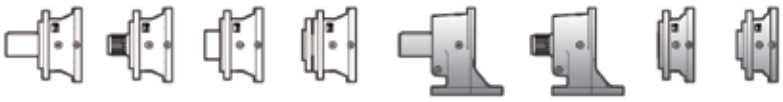

C042M1 P10a **C050M1 P20a**

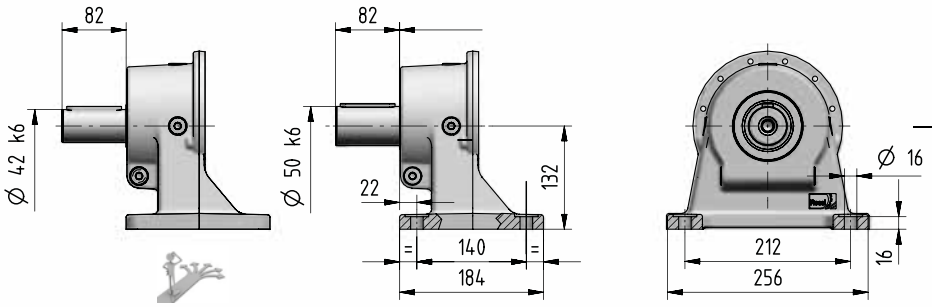

S040M1 P10a **S045M1 P20a**

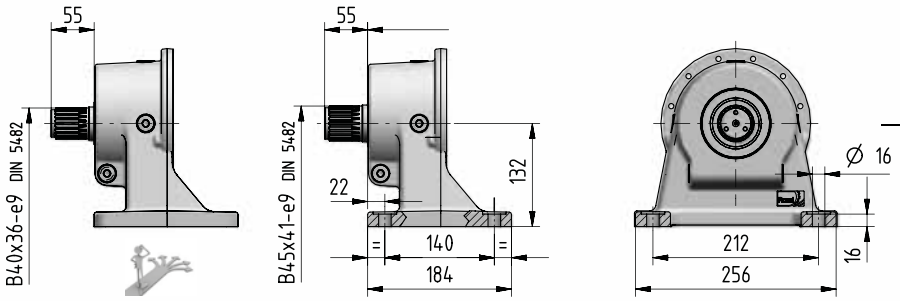

K042M1 F05a **K048M1 F06a**

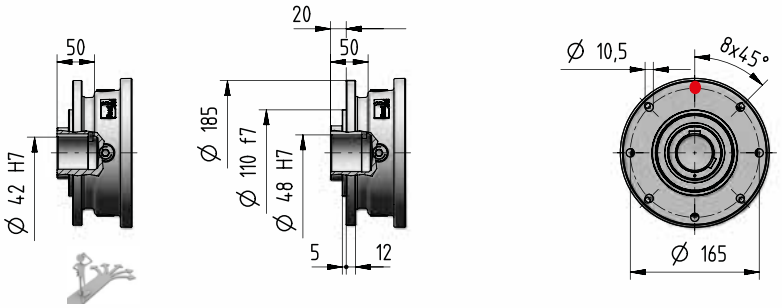

Z040M1 F05a **Z045M1 F05a**

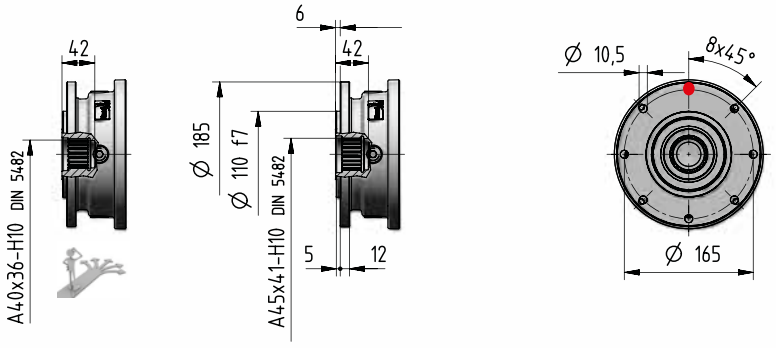

see page 4.17

kg	Input Options **Code**										Output Options (Δ) **Code**	
	I14×160	**I19×200**	**I24×200**	**I28×250**	**I38×300**	**I42×350**	**I48×350**	**C…**	**U…**	**J…**	**C… S…**	**K… Z…**
1EL	20	22,5	22,5	24	28	33	33	25	22	–	+0	-4,8
2EL	24	26	26	28	31	37	37	29	26	–		
3EL	28	31	30	32	36	42	41	33	30	–		
4EL	33	35	35	37	40	46	46	37	34	–		
2EB	36	38	38	40	43	49	49	40	37	32		
3EB	40	43	43	44	48	54	53	45	42	37		
4EB	45	47	47	49	52	58	58	49	46	41		

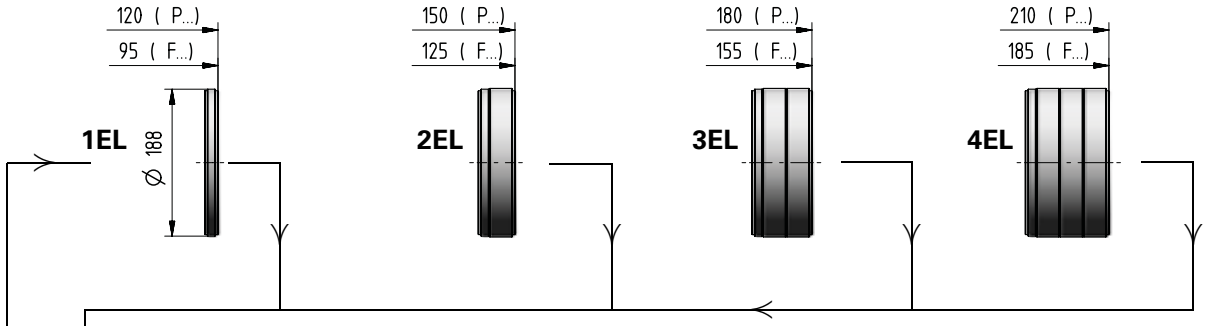

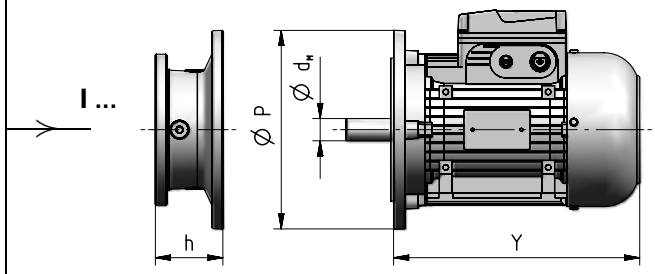

Motor size IEC	d_M×P	Y	Y 1)	Train of gears 1EL	2EL	3EL	4EL	2EB	3EB	4EB	Code
				Dimension **h**							
71	14×160	216	278	52	52	52	52	52	52	52	**I14×160**
80	19×200	233	302	72	72	72	72	72	72	72	**I19×200**
90	24×200	287	366	72	72	72	72	72	72	72	**I24×200**
100	28×250	310	405	82	82	82	82	82	82	82	**I28×250**
112	28×250	336	435	82	82	82	82	82	82	82	**I28×250**
132	38×300	445	553	102	102	102	102	102	102	102	**I38×300**
160	42×350	573	640	135	135	135	135	135	135	135	**I42×350**
180	48×350	613	734	135	135	135	135	135	135	135	**I48×350**

1) Values valid for brake motor; for other dimensions see TX catalog.

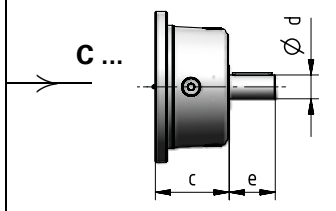

Train of gears	d	e	c	Code
1EL	38	58	90	**C38×58**
2EL ... 4EL	30	58	90	**C30×58**
2EB ... 4EB	38	58	90	**C38×58**

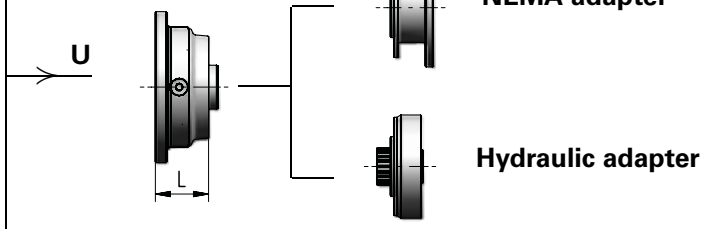

Train of gears	L	Code
1EL ... 4EL	64	ch.7
2EB ... 4EB	64	

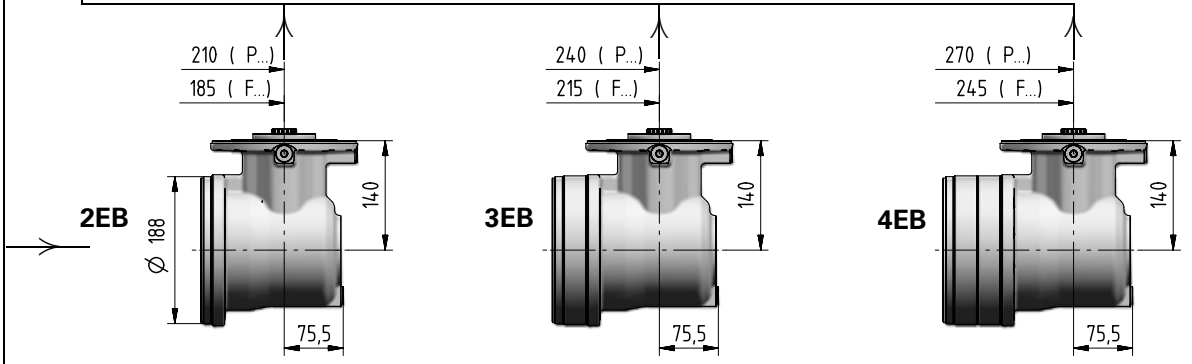

Ød×e	i_N	Code
24×50	⩽ 20	**J24×50**
19×40	⩾ 22,4	**J19×40**

Ød×e	i_N	Code
24×50	⩽ 63	**J24×50**
19×40	⩾ 71	**J19×40**

Ød×e	i_N	Code
24×50	⩽ 315	**J24×50**
19×40	⩾ 355	**J19×40**

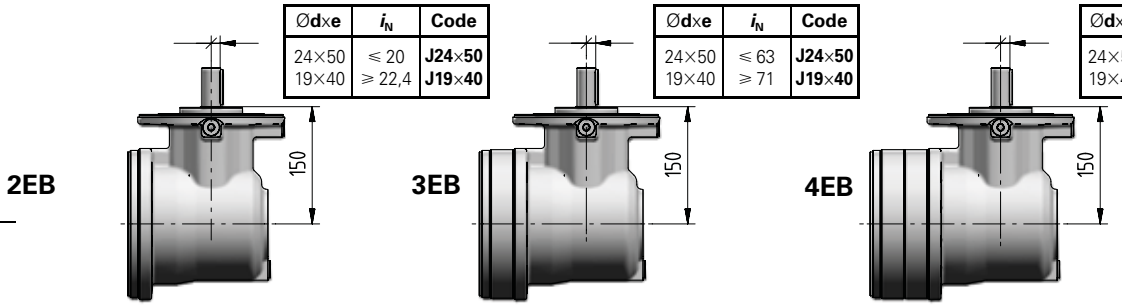

002A - Output side details

Suggested mating dimensions

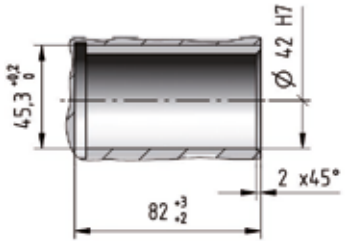

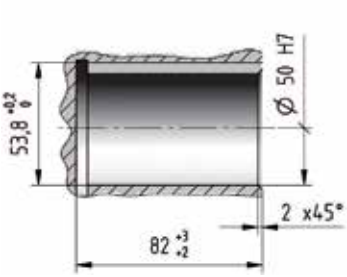

Gear reducer cylindrical shaft end

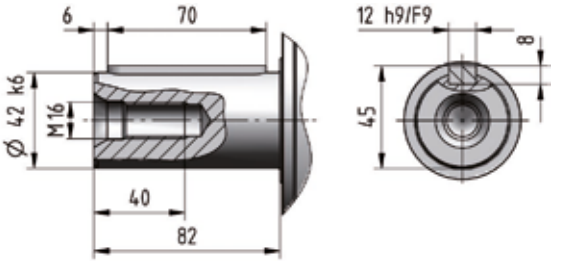

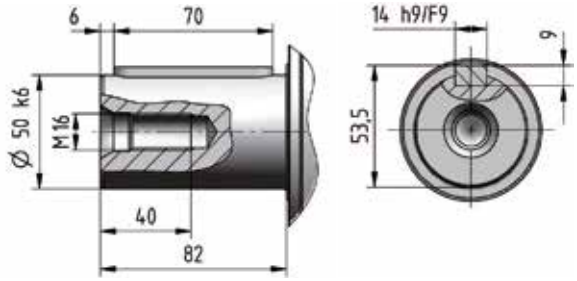

4

Suggested mating dimensions

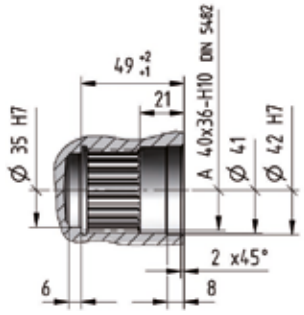

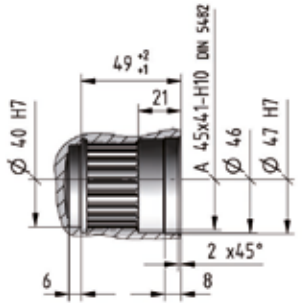

Gear reducer splined shaft end

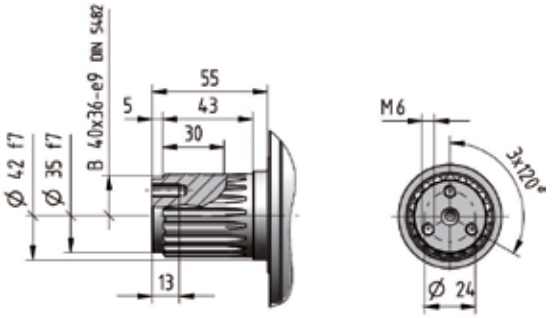

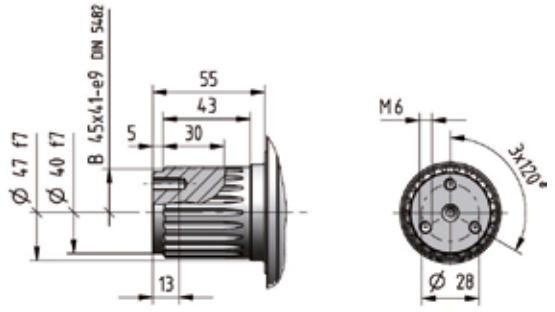

Suggested mating dimensions

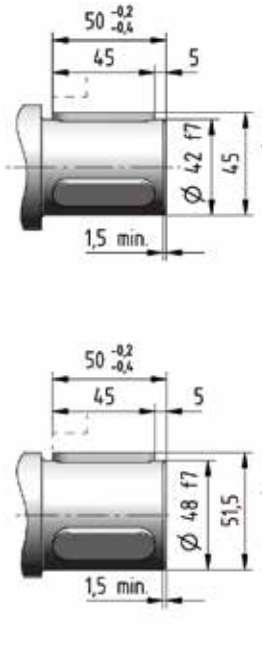

Gear reducer hollow shaft with keyway

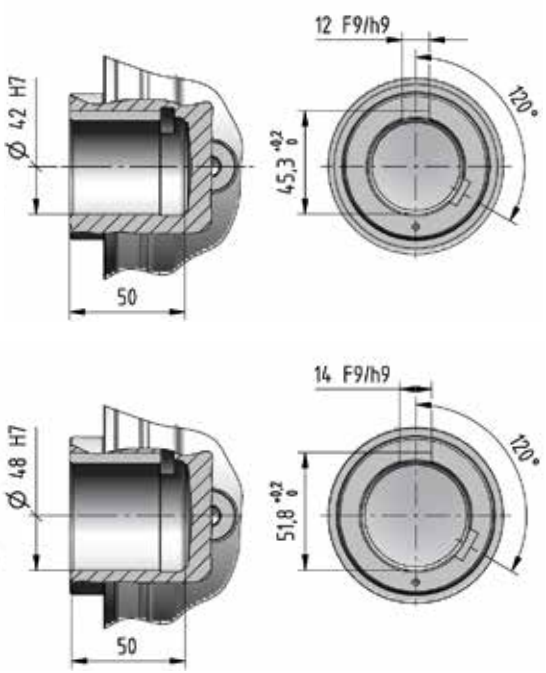

Key HRC hardness ⩾ 40.

Suggested mating dimensions

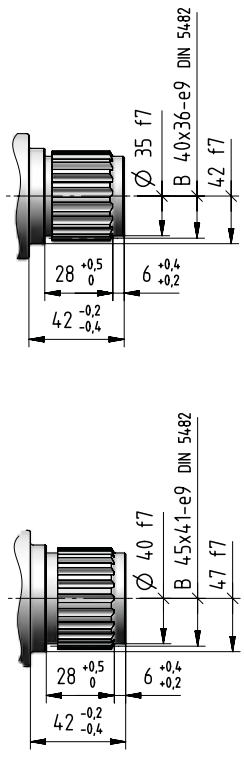

Splined hollow shaft

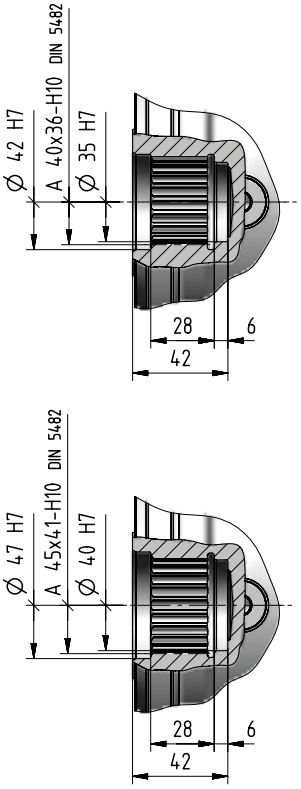

002A - Output side details

Suggested mating dimensions

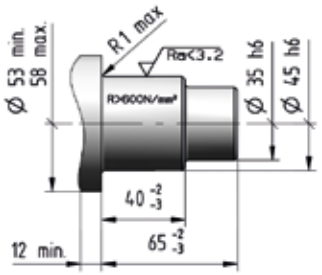

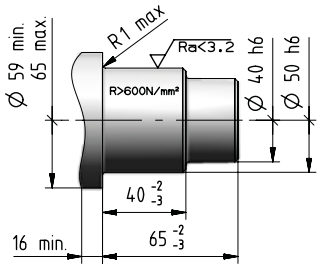

Gear reducer hollow shaft for shaft mounting

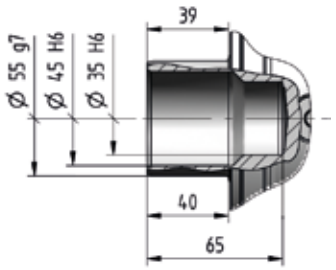

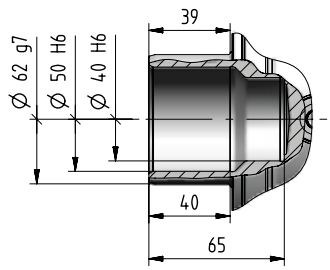

Gear reducer flanged shaft

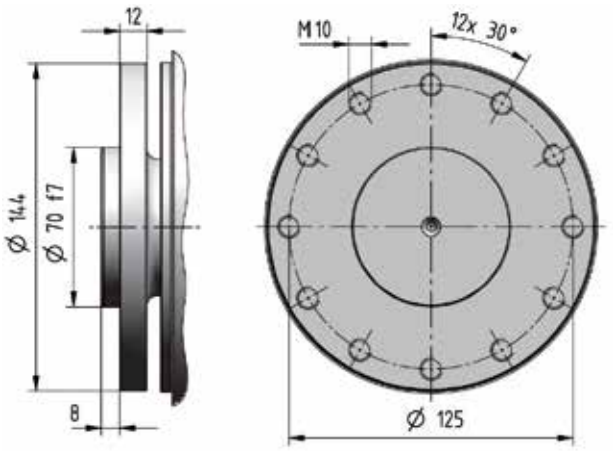

4

This page is intentionally left blank.

002A - Input side details

Gear reducer cylindrical shaft end

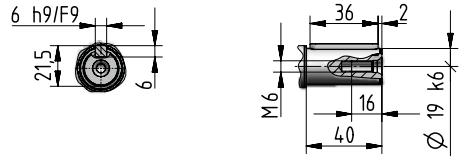

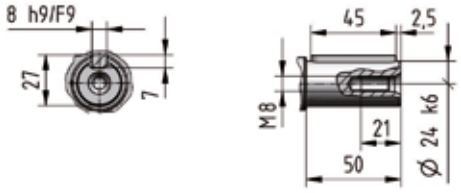

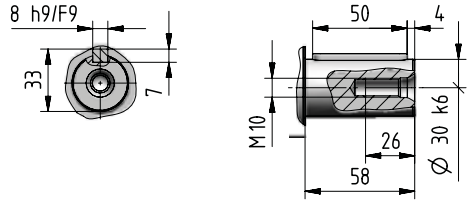

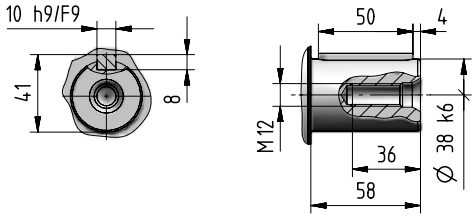

Suggested mating dimensions

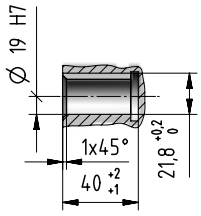

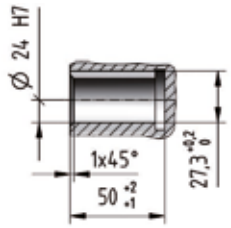

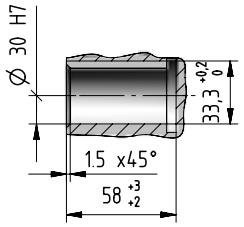

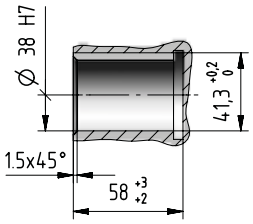

Bevel helical input flange

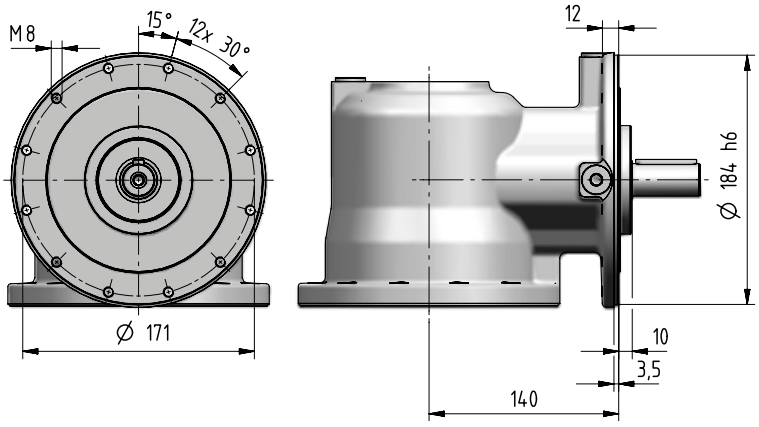

IEC electric motor adapter

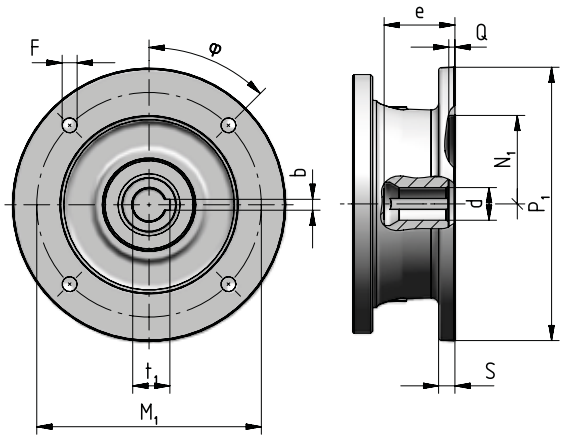

Motor size IEC	P_1 ∅	S	d ∅	e max	b F9	t_1	M_1	F ∅	φ	N_1 ∅ G7	Q
71	160	–	14 F6	32	5	16,3	130	M8 x 16 (n.4)	45°	110	4,5
80	200	12	19 F6	41,5	6	21,8	165	11 (n.4)	45°	130	4,5
90	200	12	24 F6	52	8	27,3	165	11 (n.4)	45°	130	4,5
100	250	14	28 F6	62	8	31,3	215	14 (n.4)	45°	180	5
112	250	14	28 F6	62	8	31,3	215	14 (n.4)	45°	180	5
132	300	14	38 F6	82	10	41,3	265	14 (n.4)	45°	230	5
160	350	15	42 F6	113	12	45,3	300	18 (n.4)	45°	250	6
180	350	15	48 F6	113	14	51,8	300	18 (n.4)	45°	250	6

Universal flange adapter

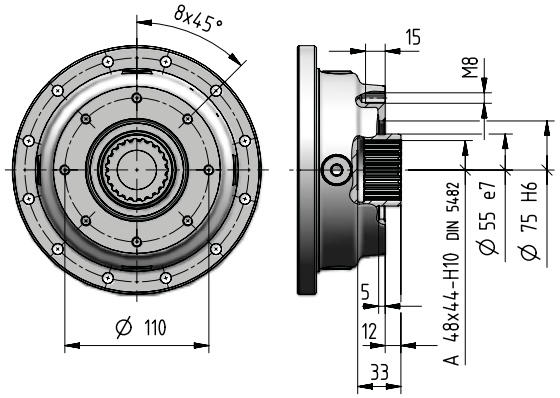

For more information see ch. 8.7.

002A - Accessories

Stop washer

[included]

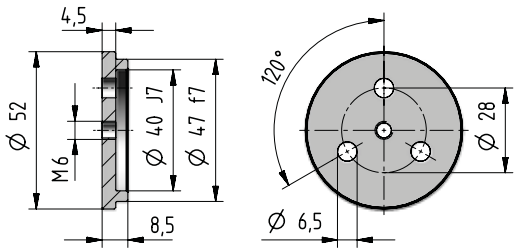

Code: **,SW045**

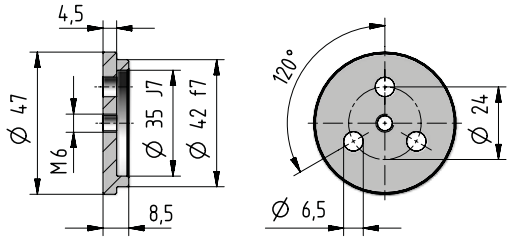

Code: **,SW040**

Splined bush

[included]

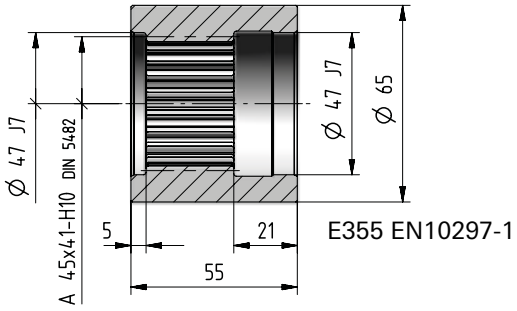

Code: **,SB045**

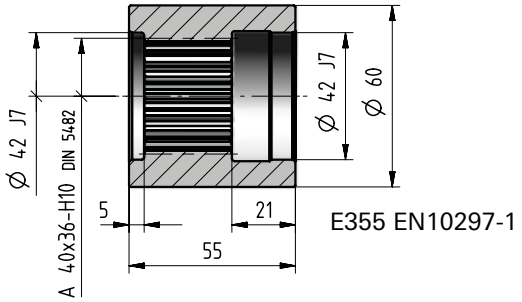

Code: **,SB040**

Wheel flange

[included]

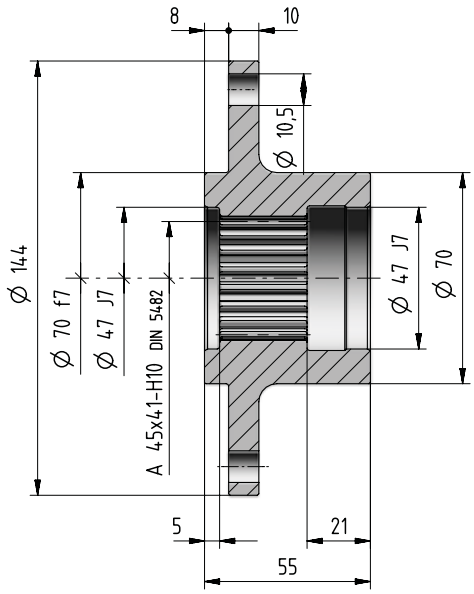

Code: **,WF045**

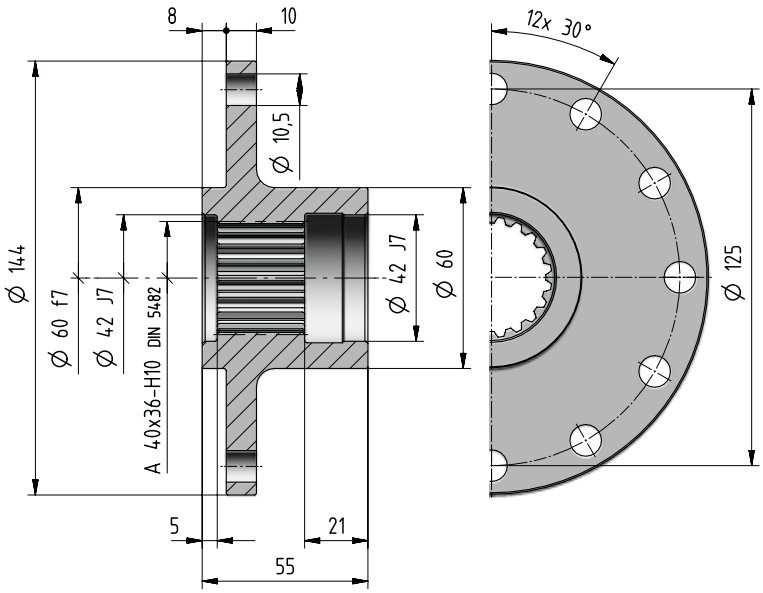

Code: **,WF040**

kg	Accessories																
	,SW045	**,SW040**	**,SB045**	**,SB040**	**,WF045**	**,WF040**	**,SC045**	**,SC040**	**,R002CA**	**,R002BB**	**,R012BC**	**,R002BD**	**,R002BE**	**,R002AF**	**,TA10a**	**,SD062**	**,SD055**
	0,1	0,1	0,9	0,8	2	1,8	1,3	1	2,4	1,4	1,7	2,1	2,5	1,8	1,9	1,3	1,1

Splined bar

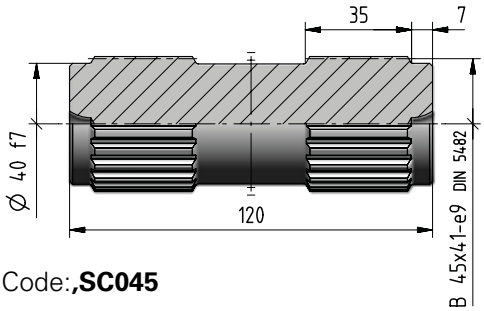

Code:**,SC045**

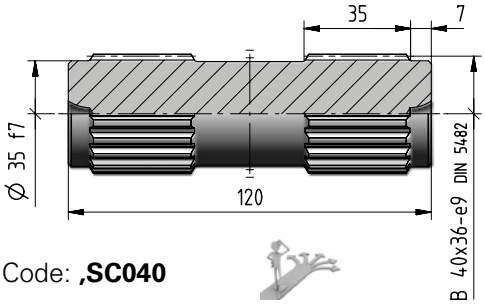

Code: **,SC040**

Pinion gear

[included]

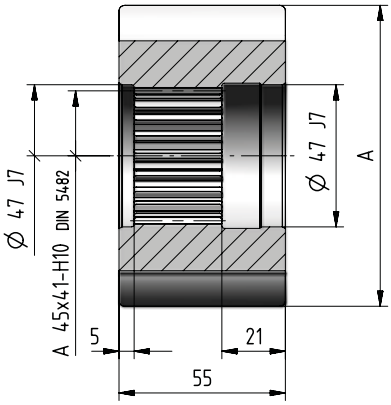

m_P	z_P	x	A Ø h9	Code
8	11	0,5	109,5	**,R002CA**
6	12	0,5	89,5	**,R002BB**
6	13	0,5	95,5	**,R002BC**
6	14	0,5	101,5	**,R002BD**
6	15	0,5	107,5	**,R002BE**
5	16	0,5	94,5	**,R002AF**

Torque arm

[included]

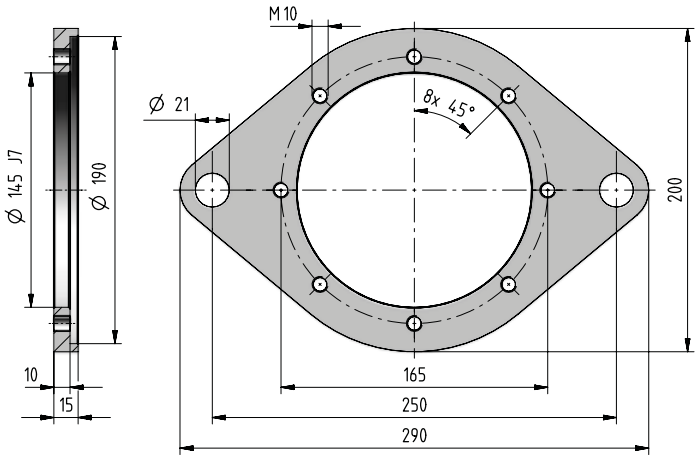

Code: **,TA10a**

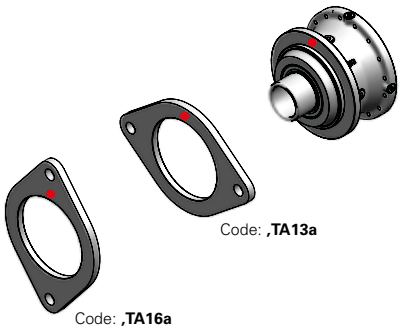

Code: **,TA13a**

Code: **,TA16a**

If an already mounted torque arm is required, state the relevant position between torque arm and gear reducer. This position is given by the flange upper reference hole (stated in red in the figure).

- Reference hole for the identification of the mounting position

Shrink disc

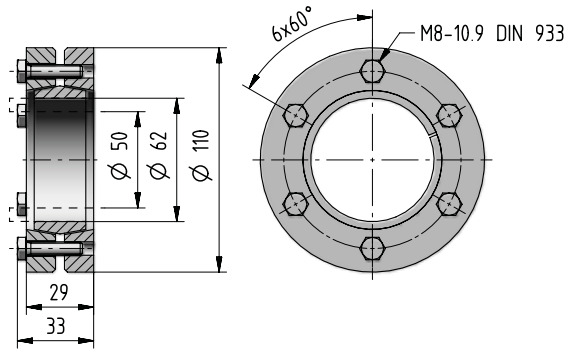

Code: **,SD062**

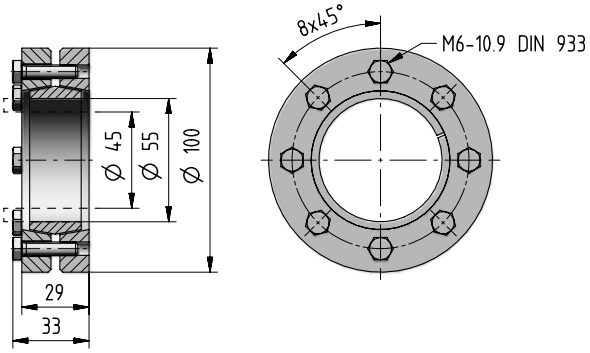

Code: **,SD055**

002A - Radial loads F_{r2} [N] and axial loads F_{a2} [N]

Radial loads $\boldsymbol{F}_{r2\,adm}$ and axial loads $\boldsymbol{F}_{a2\,adm}$ admitted on low speed shaft end of gear reducer.
For more information see ch. 2.2.

Output side: C050M1 F20a
S045M1 F20a
C050M1 P20a
S045M1 P20a

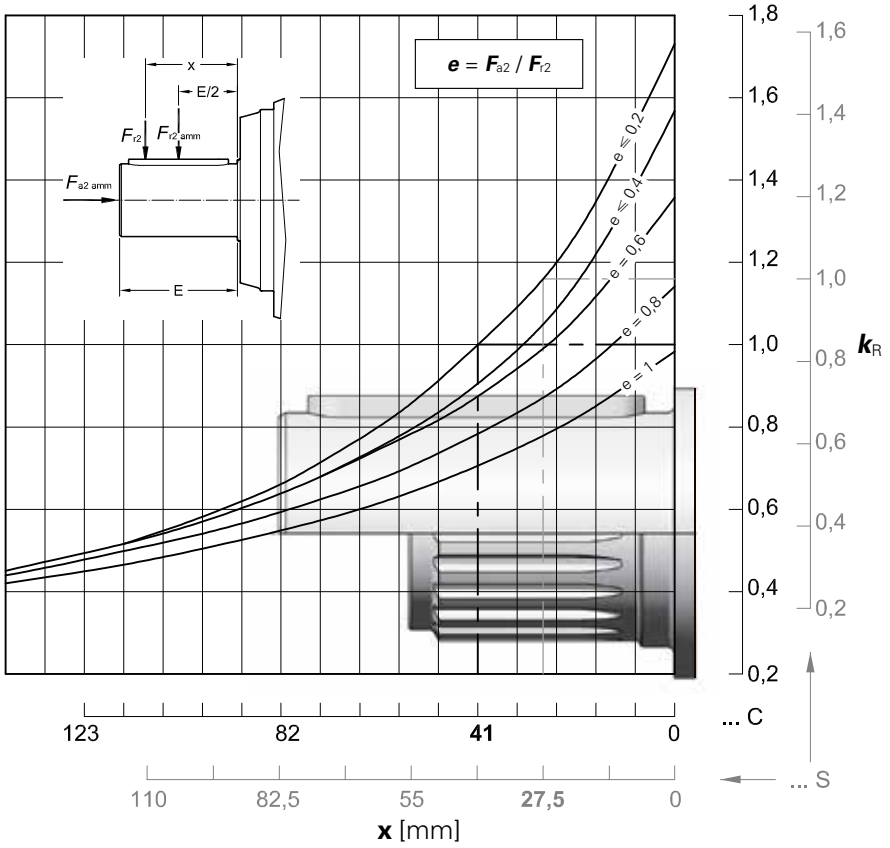

$n_2 \cdot L_h$	$F_{r2\,adm}$		$F_{a2\,adm}$	$F_{a2\,adm}$
min^{-1} · h	**C ...**	**S ...**	←	→
< **18 000**	33 500	37 500	37 500	53 000
22 400	31 500	37 500	35 500	50 000
28 000	30 000	33 500	33 500	47 500
35 500	28 000	31 500	31 500	42 500
45 000	25 000	30 000	28 000	40 000
56 000	23 600	28 000	26 500	37 500
71 000	22 400	26 500	25 000	35 500
90 000	21 200	23 600	23 600	33 500
112 000	20 000	22 400	22 400	31 500
140 000	18 000	21 200	20 000	28 000
180 000	17 000	20 000	19 000	26 500
224 000	16 000	18 000	18 000	25 000
280 000	15 000	17 000	17 000	23 600
355 000	14 000	16 000	16 000	22 400
450 000	13 200	15 000	14 000	20 000
560 000	11 800	14 000	13 200	19 000
710 000	11 200	13 200	12 500	18 000
900 000	10 600	11 800	11 800	17 000
1 120 000	10 000	11 200	11 200	15 000
1 400 000	9 000	10 600	10 000	14 000
1 800 000	8 500	10 000	9 500	13 200
2 240 000	8 000	9 000	9 000	12 500
2 800 000	7 500	8 500	8 500	11 800
max	**33 500**	**37 500**	**37 500**	**53 000**

Output side: C042M1 F10a
S040M1 F10a
C042M1 P10a
S040M1 P10a





M  M_{2U} = 2 240 [N m]

F_2 ↓ M  M_{2U} = 1 600 [N m]

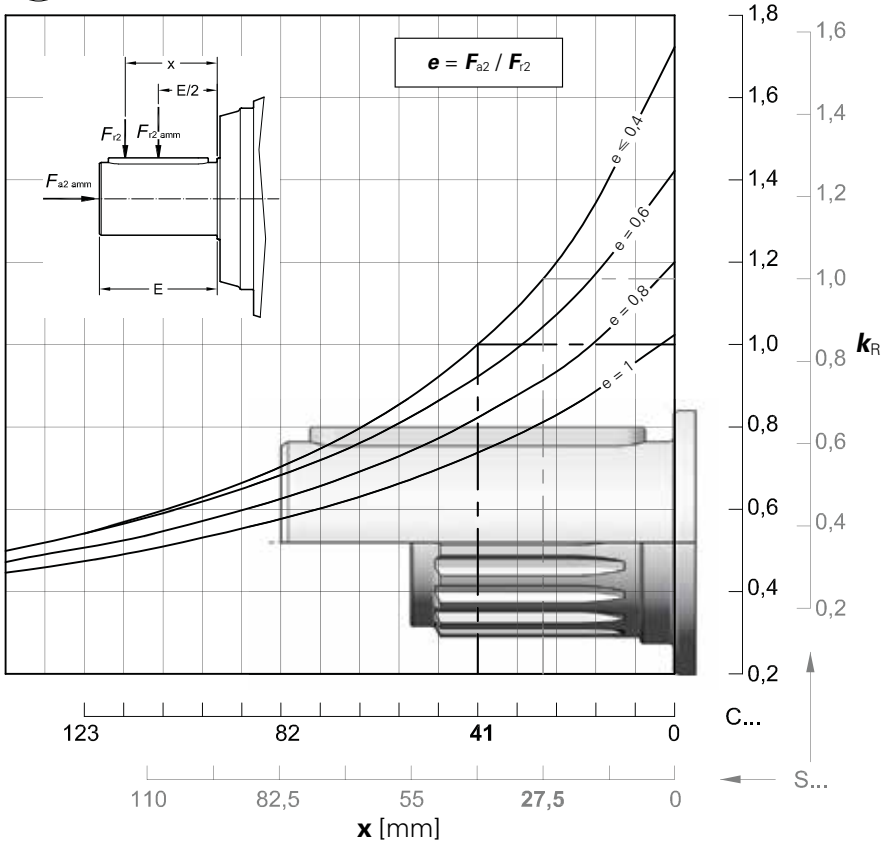

$n_2 \cdot L_h$	$F_{r2\ adm}$		$F_{a2\ adm}$	$F_{a2\ adm}$
$min^{-1} \cdot h$	**C ...**	**S ...**	←	→
< **18 000**	28 000	33 500	37 500	42 500
22 400	28 000	31 500	35 500	40 500
28 000	25 000	30 000	33 500	37 500
35 500	23 600	28 000	31 500	35 500
45 000	22 400	26 500	28 000	33 500
56 000	21 200	23 600	26 500	30 000
71 000	19 000	22 400	25 000	28 000
90 000	18 000	21 200	23 600	26 500
112 000	17 000	20 000	22 400	25 000
140 000	16 000	18 000	20 000	23 600
180 000	15 000	17 000	19 000	21 200
224 000	14 000	16 000	18 000	20 000
280 000	13 200	15 000	17 000	19 000
355 000	11 800	14 000	16 000	18 000
450 000	11 200	13 200	14 000	16 000
560 000	10 600	11 800	13 200	15 000
710 000	9 500	11 200	12 500	14 000
900 000	9 000	10 600	11 800	13 200
1 120 000	8 500	10 000	11 200	12 500
1 400 000	8 000	9 000	10 000	11 800
1 800 000	7 500	8 500	9 500	10 600
2 240 000	6 700	8 000	9 000	10 000
2 800 000	6 300	7 500	8 500	9 500
max	**28 000**	**33 500**	**37 500**	**42 500**

4

002A - Radial loads F_{r1} [N] on input shaft

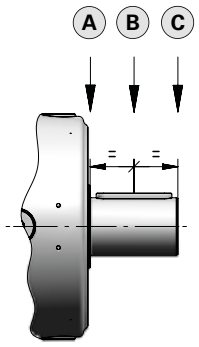

Radial loads $\boldsymbol{F}_{r1\ adm}$ admitted on high speed shaft end of **In Line** gear reducers.
For more information see ch. 2.2.

$n_1 \cdot L_h$	Train of gears											
	1EL			2EL			3EL			4EL		
	A	B	C	A	B	C	A	B	C	A	B	C
900 000	14 000	8 500	5 300	6 300	4 250	3350	6 300	4 250	3 350	6 300	4 250	3 350
1 120 000	13 200	8 000	5 000	5 600	4 000	3150	5 600	4 000	3 150	5 600	4 000	3 150
1 400 000	11 800	7 100	4 500	5 300	3 750	2800	5 300	3 750	2 800	5 300	3 750	2 800
1 800 000	11 200	6 700	4 250	5 000	3 350	2650	5 000	3 350	2 650	5 000	3 350	2 650
2 240 000	10 000	6 300	4 000	4 500	3 150	2500	4 500	3 150	2 500	4 500	3 150	2 500
2 800 000	9 500	5 600	3 550	4 250	3 000	2240	4 250	3 000	2 240	4 250	3 000	2 240
3 550 000	9 000	5 300	3 350	4 000	2 800	2120	4 000	2 800	2 120	4 000	2 800	2 120
4 500 000	8 000	5 000	3 150	3 550	2 500	1900	3 550	2 500	1 900	3 550	2 500	1 900
5 600 000	7 500	4 500	2 800	3 350	2 360	1800	3 350	2 360	1 800	3 350	2 360	1 800
7 100 000	7 100	4 250	2 650	3 150	2 120	1700	3 150	2 120	1 700	3 150	2 120	1 700
9 000 000	6 300	4 000	2 500	2 800	2 000	1500	2 800	2 000	1 500	2 800	2 000	1 500
11 200 000	6 000	3 550	2 240	2 650	1 900	1400	2 650	1 900	1 400	2 650	1 900	1 400
14 000 000	5 600	3 350	2 120	2 500	1 700	1320	2 500	1 700	1 320	2 500	1 700	1 320
18 000 000	5 000	3 150	1 900	2 240	1 600	1180	2 240	1 600	1 180	2 240	1 600	1 180
22 400 000	4 750	2 800	1 800	2 120	1 500	1120	2 120	1 500	1 120	2 120	1 500	1 120
28 000 000	4 500	2 650	1 700	2 000	1 400	1060	2 000	1 400	1 060	2 000	1 400	1 060
35 500 000	4 000	2 500	1 600	1 800	1 250	950	1 800	1 250	950	1 800	1 250	950
45 000 000	3 750	2 240	1 400	1 700	1 180	900	1 700	1 180	900	1 700	1 180	900

Radial loads $\boldsymbol{F}_{r1\ adm}$ admitted on high speed shaft end of **Bevel helical** gear reducers.
For more information see ch. 2.2.

4

$n_1 \cdot L_h$	Train of gears					
	2EB		3EB		4EB	
	$i_N \leqslant 25$	$i_N \geqslant 28$	$i_N \leqslant 80$	$i_N \geqslant 90$	$i_N \leqslant 315$	$i_N \geqslant 355$
900 000	2 800	2 360	2 800	2 360	2 800	2 360
1 120 000	2 650	2 240	2 650	2 240	2 650	2 240
1 400 000	2 360	2 000	2 360	2 000	2 360	2 000
1 800 000	2 240	1 900	2 240	1 900	2 240	1 900
2 240 000	2 000	1 700	2 000	1 700	2 000	1 700
2 800 000	1 900	1 600	1 900	1 600	1 900	1 600
3 550 000	1 800	1 500	1 800	1 500	1 800	1 500
4 500 000	1 600	1 400	1 600	1 400	1 600	1 400
5 600 000	1 500	1 320	1 500	1 320	1 500	1 320
7 100 000	1 400	1 180	1 400	1 180	1 400	1 180
9 000 000	1 320	1 120	1 320	1 120	1 320	1 120
11 200 000	1 180	1 000	1 180	1 000	1 180	1 000
14 000 000	1 120	950	1 120	950	1 120	950
18 000 000	1 000	850	1 000	850	1 000	850
22 400 000	950	800	950	800	950	800
28 000 000	900	750	900	750	900	750
35 500 000	800	710	800	710	800	710
45 000 000	750	630	750	630	750	630

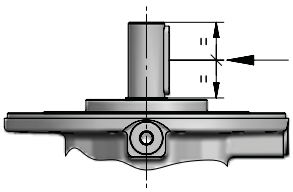

This page is intentionally left blank.

003A

Data and performance summary

	i_N	i_{eff}	L_h = 10 000 h; n_1 min^{-1}; n_2 min^{-1}; M_{N2} N m: 1 400	900	500	M_{N2max} / M_{2max} N m	n_{1max} / n_{1peak} min^{-1}	n_1 = 1 400 min^{-1}; Pt [kW] at 20°C: –	40°C	40°C H2O
1EL	3,55	**3,52**	398 1 250	256 1 420	142 1 700	2 360 2 800	2 500 2 800	17 12,5	25 19	33,5 25,7
	4,25	**4,17**	335 1 290	216 1 470	120 1 750	3 150 3 750	2 800 3 550			
	5	**5,29**	264 1 340	170 1 530	94,4 1 750	2 650 3 150	2 800 4 000			
	6	**6,21**	225 1 300	145 1 340	80,5 1 390	2 150 2 650	2 800 4 000			
	7,1	**7,64**	183 953	118 980	65,5 1 020	1 560 2 240	2 800 4 000			
2EL	12,5	**12,4**	113 1 820	72,8 2 080	40,4 2 180	2 360 2 800	2 800 3 150	11,2 8,5	17 13,2	23 17,5
	14	**14,7**	95,4 1 880	61,3 2 120	34,1 2 200	3 150 3 750	2 800 3 150			
	16	**17,4**	80,4 1 980	51,7 2 140	28,7 2 220	3 150 3 750	3 150 4 000			
	18	**18,6**	75,2 1 770	48,3 1 820	26,9 1 890	2 650 3 150	2 800 3 150			
	22,4	**22,1**	63,4 2 110	40,7 2 170	22,6 2 250	3 150 3 750	3 150 4 000			
	25	**25,9**	54,0 2 130	34,7 2 190	19,3 2 270	3 150 3 750	3 150 4 000			
	28	**28**	50,0 1 820	32,1 1 870	17,8 1 930	2 650 3 150	3 150 4 000			
	31,5	**31,9**	43,9 1 940	28,2 1 990	15,7 2 070	3 150 3 750	3 150 4 000			
	35,5	**32,9**	42,6 1 830	27,4 1 880	15,2 1 950	2 650 3 150	3 150 4 000			
	40	**40,4**	34,6 1 860	22,3 1 910	12,4 1 980	2 650 3 150	3 150 4 000			
	45	**47,5**	29,5 1 480	19,0 1 520	10,5 1 570	2 240 2 650	3 150 4 000			
3EL	50	**50,6**	27,6 2 220	17,8 2 290	9,87 2 370	3 150 3 750	2 800 3 150	8,5 6,3	12,5 9,5	17 12,8
	63	**61,1**	22,9 2 250	14,7 2 310	8,18 2 410	3 150 3 750	3 150 4 000			
	71	**72,5**	19,3 2 270	12,4 2 340	6,90 2 470	3 150 3 750	3 150 4 000			
	80	**76,2**	18,4 2 280	11,8 2 340	6,56 2 490	3 150 3 750	2 800 3 150			
	90	**92**	15,2 2 310	9,79 2 370	5,44 2 560	3 150 3 750	3 150 4 000			
	100	**105**	13,4 2 330	8,60 2 390	4,78 2 620	3 150 3 750	3 150 4 000			
	112	**109**	12,9 2 330	8,28 2 410	4,60 2 630	3 150 3 750	3 150 4 000			
	125	**124**	11,3 2 350	7,25 2 460	4,03 2 680	3 150 3 750	3 150 4 000			
	140	**136**	10,3 2 360	6,61 2 490	3,67 2 720	3 150 3 750	3 150 4 000			
	160	**160**	8,77 2 390	5,63 2 550	3,13 2 790	3 150 3 750	3 150 4 000			
	180	**185**	7,58 2 440	4,87 2 610	2,71 2 850	3 150 3 750	3 150 4 000			
	200	**200**	7,01 2 050	4,51 2 170	2,50 2 380	2 650 3 150	3 150 4 000			
	224	**221**	6,32 2 510	4,06 2 680	2,26 2 930	3 150 3 750	3 150 4 000			
	250	**249**	5,62 2 100	3,62 2 250	2,01 2 460	2 650 3 150	3 150 4 000			

	i_N	i_{eff}	L_h = 10 000 h; n_1 min^{-1}; n_2 min^{-1}; M_{N2} N m: 1 400	900	500	M_{N2max} / M_{2max} N m	n_{1max} / n_{1peak} min^{-1}	n_1 = 1 400 min^{-1}; Pt [kW] at 20°C: –	40°C	40°C H2O
4EL	180	**175**	8,01 2 420	5,15 2 590	2,86 2 830	3 150 3 750	2 800 3 150	7,5 5,6	10,9 8,25	14,5 11,2
	200	**207**	6,75 2 480	4,34 2 650	2,41 2 900	3 150 3 750	2 800 3 150			
	250	**250**	5,60 2 550	3,60 2 730	2,00 2 980	3 150 3 750	3 150 4 000			
	280	**296**	4,73 2 620	3,04 2 800	1,69 3 060	3 150 3 750	3 150 4 000			
	315	**317**	4,41 2 650	2,84 2 830	1,58 3 090	3 150 3 750	3 150 4 000			
	355	**357**	3,93 2 690	2,52 2 880	1,40 3 150	3 150 3 750	3 150 4 000			
	400	**422**	3,32 2 760	2,13 2 950	1,19 3 150	3 150 3 750	3 150 4 000			
	450	**452**	3,09 2 790	1,99 2 990	1,11 3 150	3 150 3 750	3 150 4 000			
	500	**517**	2,71 2 850	1,74 3 050	0,968 3 150	3 150 3 750	3 150 4 000			
	560	**566**	2,47 2 890	1,59 3 090	0,883 3 150	3 150 3 750	3 150 4 000			
	630	**628**	2,23 2 930	1,43 3 140	0,796 3 150	3 150 3 750	3 150 4 000			
	710	**732**	1,91 3 000	1,23 3 150	0,683 3 150	3 150 3 750	3 150 4 000			
	800	**786**	1,78 3 040	1,15 3 150	0,636 3 150	3 150 3 750	3 150 4 000			
	900	**909**	1,54 3 100	0,990 3 150	0,550 3 150	3 150 3 750	3 150 4 000			
	1000	**984**	1,42 3 140	0,915 3 150	0,508 3 150	3 150 3 750	3 150 4 000			
	1120	**1122**	1,25 3 150	0,802 3 150	0,446 3 150	3 150 3 750	3 150 4 000			
	1250	**1270**	1,10 3 150	0,709 3 150	0,394 3 150	3 150 3 750	3 150 4 000			
	1400	**1364**	1,03 3 150	0,660 3 150	0,367 3 150	3 150 3 750	3 150 4 000			
	1600	**1611**	0,869 3 150	0,559 3 150	0,310 3 150	3 150 3 750	3 150 4 000			
	1800	**1891**	0,740 3 150	0,476 3 150	0,264 3 150	3 150 3 750	3 150 4 000			
	2000	**2001**	0,699 2 650	0,450 2 650	0,250 2 650	2 650 3 150	3 150 4 000			
	2240	**2324**	0,602 2 640	0,387 2 830	0,215 3 090	3 150 3 750	3 150 4 000			
	2500	**2459**	0,569 2 650	0,366 2 650	0,203 2 650	2 650 3 150	3 150 4 000			
	2800	**2947**	0,475 2 650	0,305 2 650	0,170 2 650	2 650 3 150	3 150 4 000			
	3550	**3460**	0,405 2 240	0,260 2 240	0,145 2 240	2 240 2 650	3 150 4 000			

In case of alternative output design , refer to torque limits at page 4.52, if any.

Data and performance summary

	i_N	i_{eff}	L_h = 10 000 h n_1 min^{-1} n_2 min^{-1} M_{N2} N m 1 400	900	500	M_{N2max} M_{2max} N m	n_{1max} n_{1peak} min^{-1}	n_1 = 1 400 min^{-1} Pt [kW] at 20°C 40°C –		
2EB	9	**8,79**	159 1 640	102 1 870	56,9 2 130	2 360 2 800	2 800 3 550	12,5 9,5	18,5 14	24,3 18,5
	10	**10,4**	134 1 690	86,3 1 930	47,9 2 150	3 150 3 750	2 800 3 550			
	11,2	**11,1**	126 1 760	81,1 2 010	45,1 2 160	2 360 2 800	2 800 3 550			
	12,5	**13,2**	106 1 730	68,0 1 780	37,8 1 850	2 650 3 150	2 800 3 550			
	14	**15,5**	90,1 1 380	57,9 1 420	32,2 1 470	2 240 2 650	2 800 3 550			
	16	**16,7**	83,8 1 760	53,9 1 810	29,9 1 870	2 650 3 150	2 800 3 550			
	20	**19,6**	71,4 1 400	45,9 1 440	25,5 1 490	2 240 2 650	2 800 3 550			
	22,4	**21,2**	66,1 1 790	42,5 1 830	23,6 1 900	2 650 3 150	2 800 3 550			
	25	**24,9**	56,3 1 420	36,2 1 460	20,1 1 510	2 240 2 650	2 800 3 550			
	28	**26,5**	52,9 1 810	34,0 1 860	18,9 1 930	2 650 3 150	2 800 3 550			
	31,5	**31,1**	45,1 1 440	29,0 1 480	16,1 1 530	2 240 2 650	2 800 3 550			
3EB	31,5	**30,9**	45,3 2 160	29,1 2 220	16,2 2 310	2 360 2 800	2 800 3 550	9 6,7	13,6 10,3	18 13,6
	35,5	**36,7**	38,1 2 180	24,5 2 240	13,6 2 320	3 150 3 750	2 800 3 550			
	40	**39**	35,9 2 200	23,1 2 260	12,8 2 340	2 360 2 800	2 800 3 550			
	45	**43,6**	32,1 2 200	20,7 2 260	11,5 2 350	3 150 3 750	2 800 3 550			
	50	**46,3**	30,2 2 210	19,4 2 270	10,8 2 360	3 150 3 750	2 800 3 550			
	56	**54,9**	25,5 2 240	16,4 2 300	9,10 2 380	3 150 3 750	2 800 3 550			
	63	**64,8**	21,6 2 260	13,9 2 320	7,71 2 430	3 150 3 750	2 800 3 550			
	71	**69,7**	20,1 2 270	12,9 2 330	7,17 2 460	3 150 3 750	2 800 3 550			
	80	**81,8**	17,1 2 290	11,0 2 350	6,11 2 520	3 150 3 750	2 800 3 550			
	90	**88,4**	15,8 2 300	10,2 2 360	5,66 2 550	3 150 3 750	2 800 3 550			
	100	**104**	13,5 2 320	8,67 2 390	4,82 2 610	3 150 3 750	2 800 3 550			
	112	**110**	12,7 2 330	8,15 2 410	4,53 2 640	3 150 3 750	2 800 3 550			
	125	**130**	10,8 2 360	6,94 2 470	3,86 2 700	3 150 3 750	2 800 3 550			
	140	**140**	9,99 2 010	6,42 2 060	3,57 2 250	2 650 3 150	2 800 3 550			
	160	**159**	8,78 2 140	5,65 2 200	3,14 2 280	3 150 3 750	2 800 3 550			
	200	**202**	6,93 2 050	4,45 2 180	2,47 2 380	2 650 3 150	2 800 3 550			

	i_N	i_{eff}	L_h = 10 000 h n_1 min^{-1} n_2 min^{-1} M_{N2} N m 1 400	900	500	M_{N2max} M_{2max} N m	n_{1max} n_{1peak} min^{-1}	n_1 = 1 400 min^{-1} Pt [kW] at 20°C 40°C –		
4EB	160	**160**	8,76 2 390	5,63 2 550	3,13 2 790	3 150 3 750	2 800 3 550	7,5 5,6	11,5 8,75	15 11,5
	180	**181**	7,72 2 430	4,97 2 600	2,76 2 840	3 150 3 750	2 800 3 550			
	200	**193**	7,27 2 450	4,67 2 620	2,60 2 870	3 150 3 750	2 800 3 550			
	224	**229**	6,12 2 520	3,94 2 690	2,19 2 940	3 150 3 750	2 800 3 550			
	250	**240**	5,82 2 540	3,74 2 710	2,08 2 970	3 150 3 750	2 800 3 550			
	280	**290**	4,83 2 610	3,10 2 790	1,72 3 050	3 150 3 750	2 800 3 550			
	315	**319**	4,39 2 650	2,82 2 830	1,57 3 100	3 150 3 750	2 800 3 550			
	355	**362**	3,86 2 700	2,48 2 890	1,38 3 150	3 150 3 750	2 800 3 550			
	400	**418**	3,35 2 760	2,15 2 950	1,20 3 150	3 150 3 750	2 800 3 550			
	450	**460**	3,05 2 800	1,96 2 990	1,09 3 150	3 150 3 750	2 800 3 550			
	500	**497**	2,82 2 830	1,81 3 030	1,01 3 150	3 150 3 750	2 800 3 550			
	560	**544**	2,58 2 870	1,66 3 070	0,920 3 150	3 150 3 750	2 800 3 550			
	630	**638**	2,19 2 940	1,41 3 150	0,784 3 150	3 150 3 750	2 800 3 550			
	710	**739**	1,89 3 010	1,22 3 150	0,676 3 150	3 150 3 750	2 800 3 550			
	800	**799**	1,75 3 040	1,13 3 150	0,626 3 150	3 150 3 750	2 800 3 550			
	900	**886**	1,58 3 090	1,02 3 150	0,564 3 150	3 150 3 750	2 800 3 550			
	1000	**981**	1,43 2 400	0,917 2 480	0,509 2 710	3 150 3 750	2 800 3 550			
	1120	**1107**	1,26 3 150	0,813 3 150	0,452 3 150	3 150 3 750	2 800 3 550			
	1250	**1245**	1,12 2 650	0,723 2 650	0,402 2 650	2 650 3 150	2 800 3 550			
	1400	**1405**	0,997 2 650	0,641 2 650	0,356 2 650	2 650 3 150	2 800 3 550			
	1600	**1621**	0,864 2 160	0,555 2 240	0,308 2 240	2 240 2 650	2 800 3 550			
	1800	**1726**	0,811 2 650	0,521 2 650	0,290 2 650	2 650 3 150	2 800 3 550			
	2000	**2026**	0,691 2 240	0,444 2 240	0,247 2 240	2 240 2 650	2 800 3 550			

In case of alternative output design , refer to torque limits at page 4.52, if any.

003A - Main Dimensions



C060M1 F20b

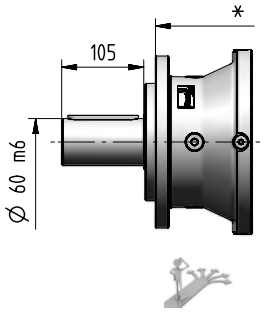

C065M1 F30b

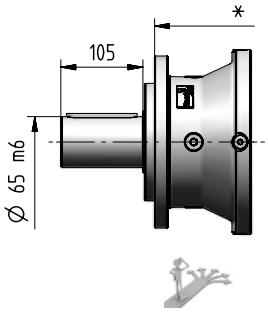

C055M1 F10b

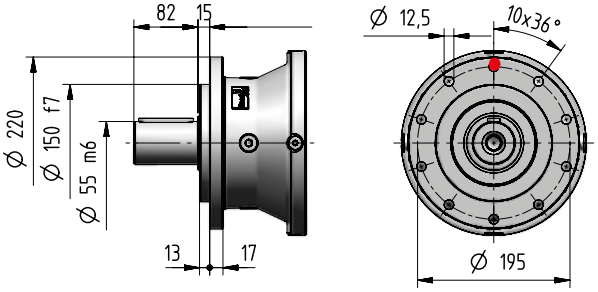

S058M1 F20b

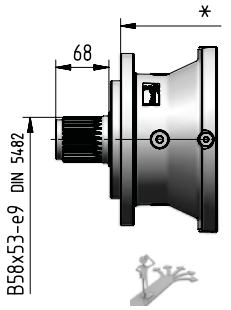

S050M1 F10b

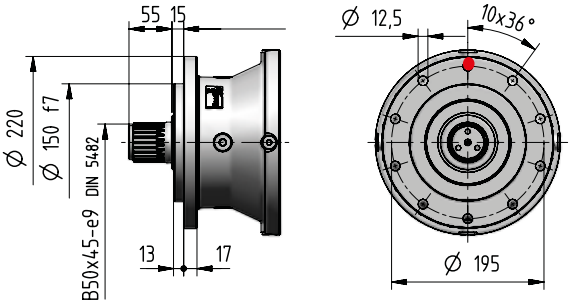

H065M1 A20b

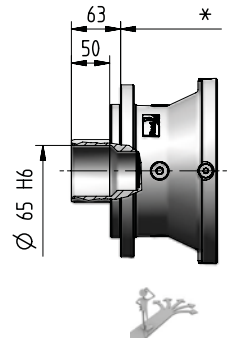

H055M1 A10b

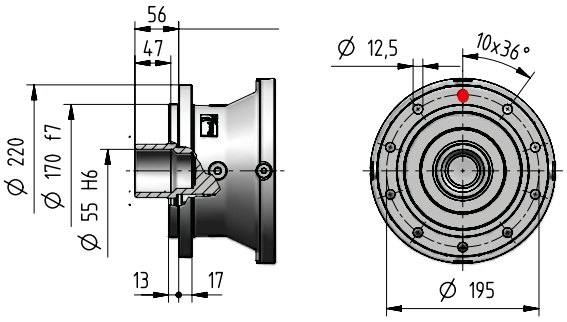

M080M1 A10b

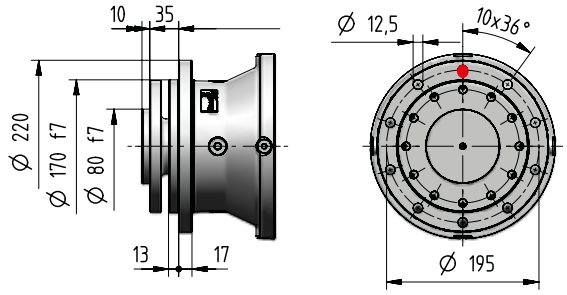

kg	Input Options **Code**											Output Options (Δ) **Code**	
	I14×160	**I19×200**	**I24×200**	**I28×250**	**I38×300**	**I42×350**	**I48×350**	**I55×400**	**I60×450**	**C…**	**U…**	**J…**	**C… S…**	**H… M…**
1EL	-	-	-	34	38	44	44	47	56	39	31	-	+0	-1,6
2EL	33	36	36	37	41	47	46	-	-	39	35	-		
3EL	38	40	40	42	45	51	51	-	-	43	40	-		
4EL	42	45	45	46	50	56	55	-	-	47	44	-		
2EB	54	56	56	57	61	67	66	-	-	50	55	50		
3EB	49	52	51	53	57	63	62	-	-	46	51	46		
4EB	54	56	56	57	61	67	66	-	-	50	55	50		

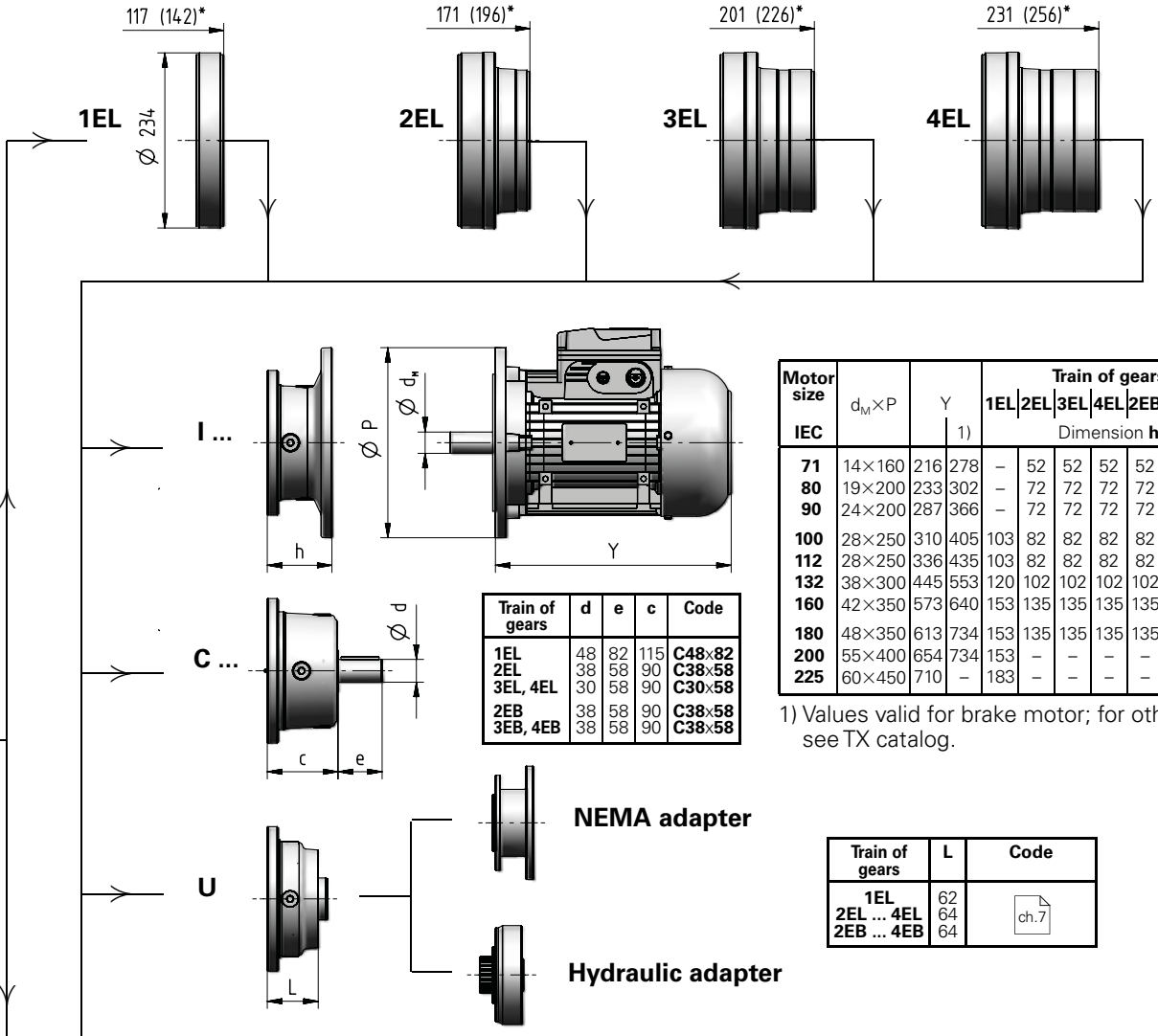

Motor size IEC	$d_M \times P$	Y	Y 1)	Train of gears 1EL	2EL	3EL	4EL	2EB	3EB	4EB	Code
				Dimension **h**							
71	14×160	216	278	–	52	52	52	52	52	52	**I14×160**
80	19×200	233	302	–	72	72	72	72	72	72	**I19×200**
90	24×200	287	366	–	72	72	72	72	72	72	**I24×200**
100	28×250	310	405	103	82	82	82	82	82	82	**I28×250**
112	28×250	336	435	103	82	82	82	82	82	82	**I28×250**
132	38×300	445	553	120	102	102	102	102	102	102	**I38×300**
160	42×350	573	640	153	135	135	135	135	135	135	**I42×350**
180	48×350	613	734	153	135	135	135	135	135	135	**I48×350**
200	55×400	654	734	153	–	–	–	–	–	–	**I55×400**
225	60×450	710	–	183	–	–	–	–	–	–	**I60×450**

1) Values valid for brake motor; for other dimensions see TX catalog.

Train of gears	d	e	c	Code
1EL	48	82	115	**C48×82**
2EL	38	58	90	**C38×58**
3EL, 4EL	30	58	90	**C30×58**
2EB	38	58	90	**C38×58**
3EB, 4EB	38	58	90	**C38×58**

Train of gears	L	Code
1EL	62	
2EL ... 4EL	64	ch.7
2EB ... 4EB	64	

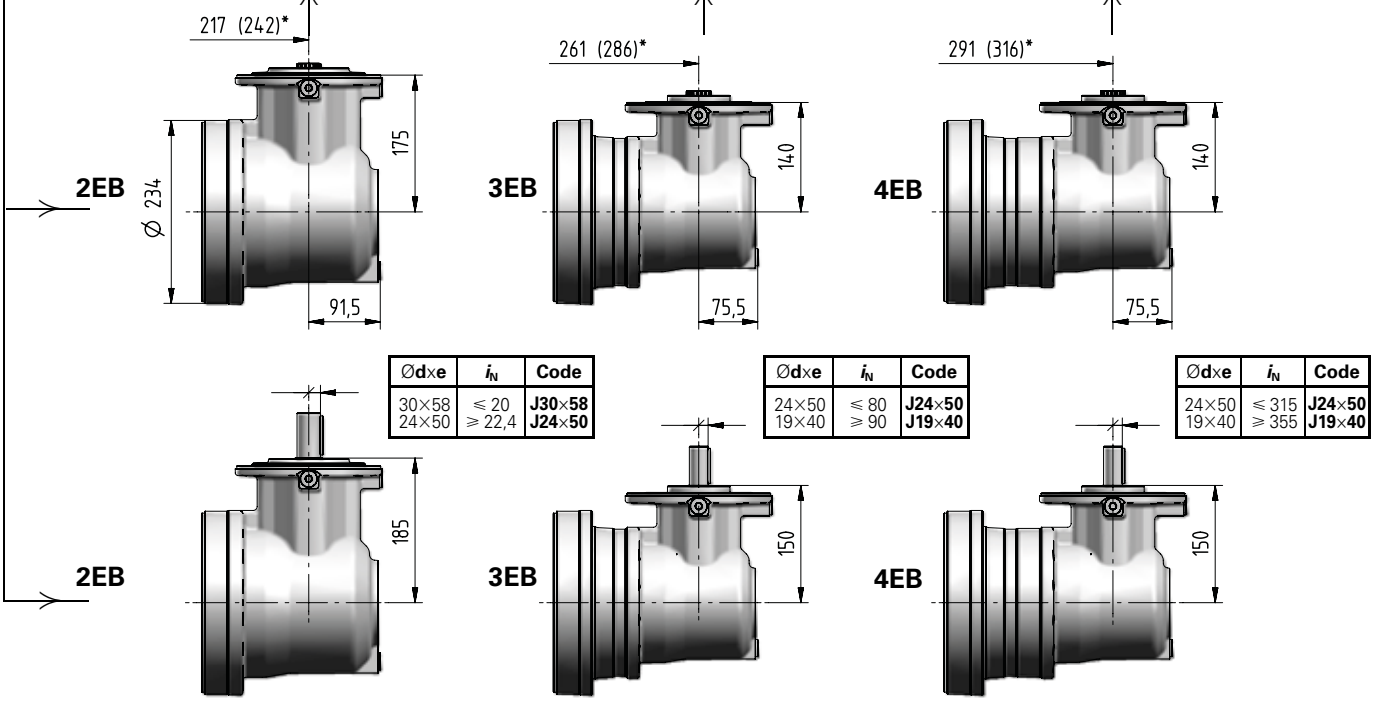

Ø**d**×**e**	i_N	Code
30×58	⩽ 20	**J30×58**
24×50	⩾ 22,4	**J24×50**

Ø**d**×**e**	i_N	Code
24×50	⩽ 80	**J24×50**
19×40	⩾ 90	**J19×40**

Ø**d**×**e**	i_N	Code
24×50	⩽ 315	**J24×50**
19×40	⩾ 355	**J19×40**

003A - Main Dimensions

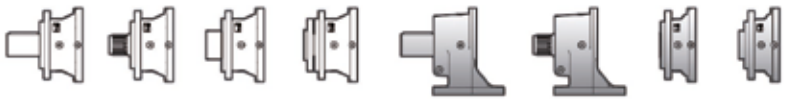

C060M1 P20b

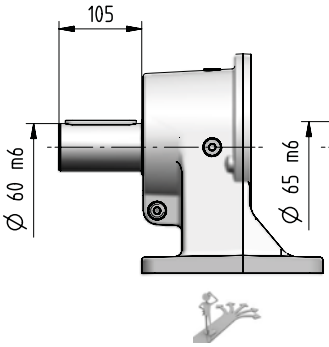

C065M1 P30b

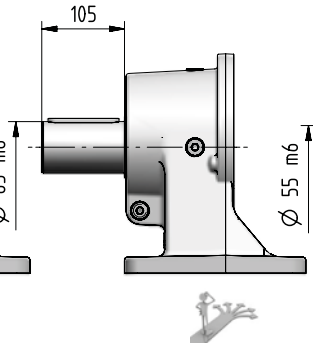

C055M1 P20b

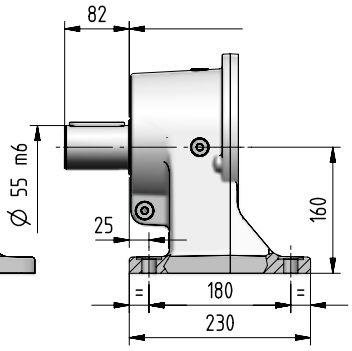

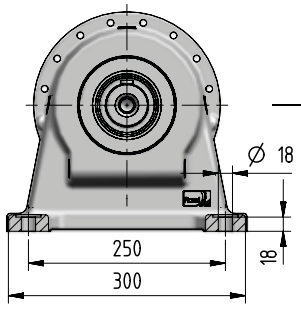

S058M1 P20b

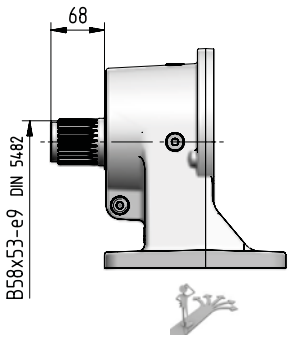

S050M1 P20b

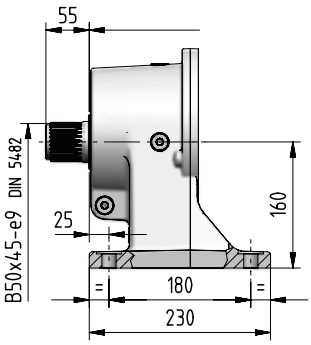

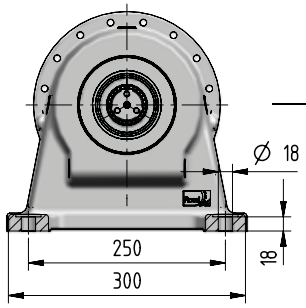

K060M1 F06b

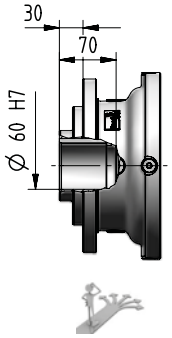

K055M1 F05b

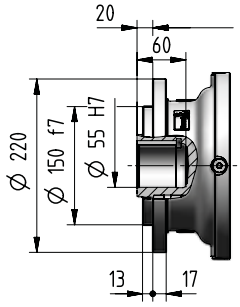

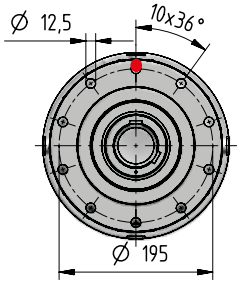

Z058M1 F05b

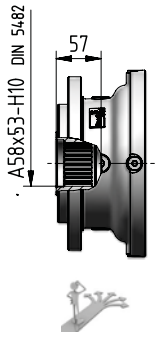

Z050M1 F05b

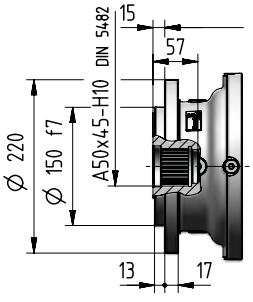

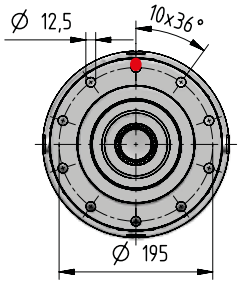

kg	Input Options **Code**												Output Options (Δ) **Code**	
	I14×160	**I19×200**	**I24×200**	**I28×250**	**I38×300**	**I42×350**	**I48×350**	**I55×400**	**I60×450**	**C…**	**U…**	**J…**	**C… S…**	**K… Z…**
1EL	–	–	–	43	47	53	53	56	65	48	40	–	+0	-12
2EL	42	45	45	46	50	56	55	–	–	48	44	–		
3EL	47	49	49	51	54	60	60	–	–	52	49	–		
4EL	51	54	54	55	59	65	64	–	–	56	53	–		
2EB	63	65	65	66	70	76	75	–	–	59	64	59		
3EB	58	61	60	62	66	72	71	–	–	55	60	55		
4EB	63	65	65	66	70	76	75	–	–	59	64	59		

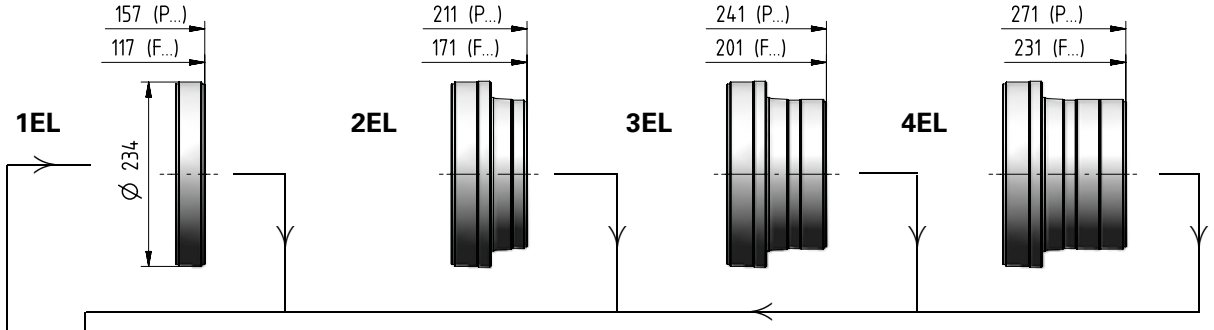

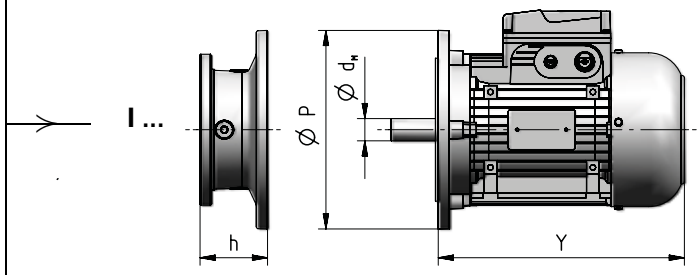

Motor size IEC	$d_M \times P$	Y		Train of gears 1EL	2EL	3EL	4EL	2EB	3EB	4EB	Code
			1)	Dimension **h**							
71	14×160	216	278	–	52	52	52	52	52	52	**I14×160**
80	19×200	233	302	–	72	72	72	72	72	72	**I19×200**
90	24×200	287	366	–	72	72	72	72	72	72	**I24×200**
100	28×250	310	405	103	82	82	82	82	82	82	**I28×250**
112	28×250	336	435	103	82	82	82	82	82	82	**I28×250**
132	38×300	445	553	120	102	102	102	102	102	102	**I38×300**
160	42×350	538	634	153	135	135	135	135	135	135	**I42×350**
180	48×350	573	640	153	135	135	135	135	135	135	**I48×350**
200	55×400	654	734	153	–	–	–	–	–	–	**I55×400**
225	60×450	710	–	183	–	–	–	–	–	–	**I60×450**

1) Values valid for brake motor; for other dimensions see TX catalog.

Train of gears	d	e	c	Code
1EL	48	82	115	**C48×82**
2EL	38	58	90	**C38×58**
3EL, 4EL	30	58	90	**C30×58**
2EB	38	58	90	**C38×58**
3EB, 4EB	38	58	90	**C38×58**

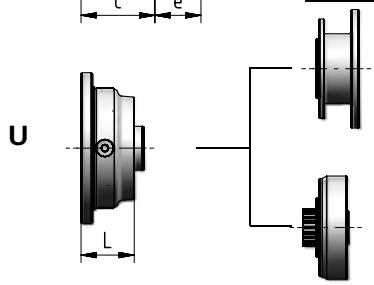

Train of gears	L	Code
1EL	62	
2EL ... 4EL	64	ch.7
2EB ... 4EB	64	

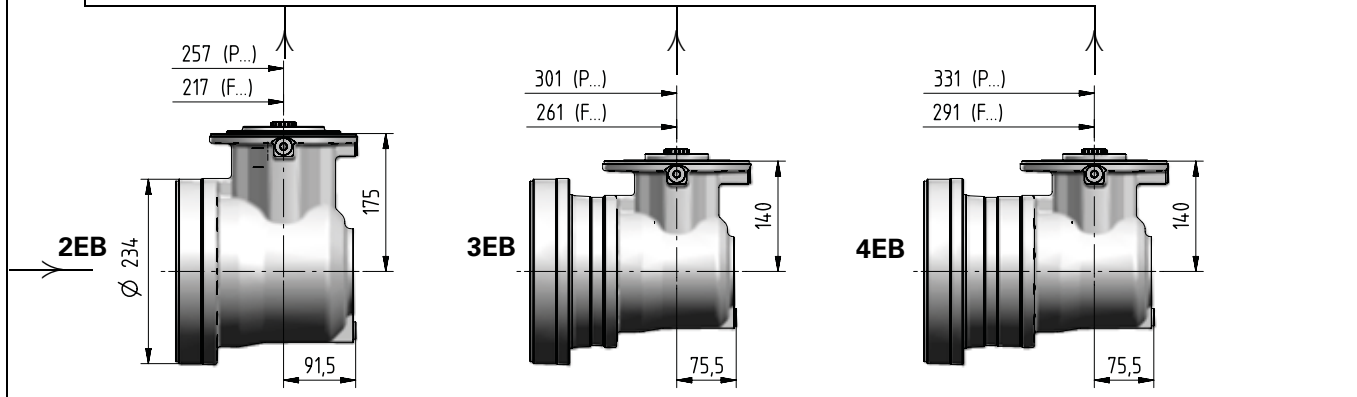

Ød×e	i_N	Code
30×58	⩽ 20	**J30×58**
24×50	⩾ 22,4	**J24×50**

Ød×e	i_N	Code
24×50	⩽ 80	**J24×50**
19×40	⩾ 90	**J19×40**

Ød×e	i_N	Code
24×50	⩽ 315	**J24×50**
19×40	⩾ 355	**J19×40**

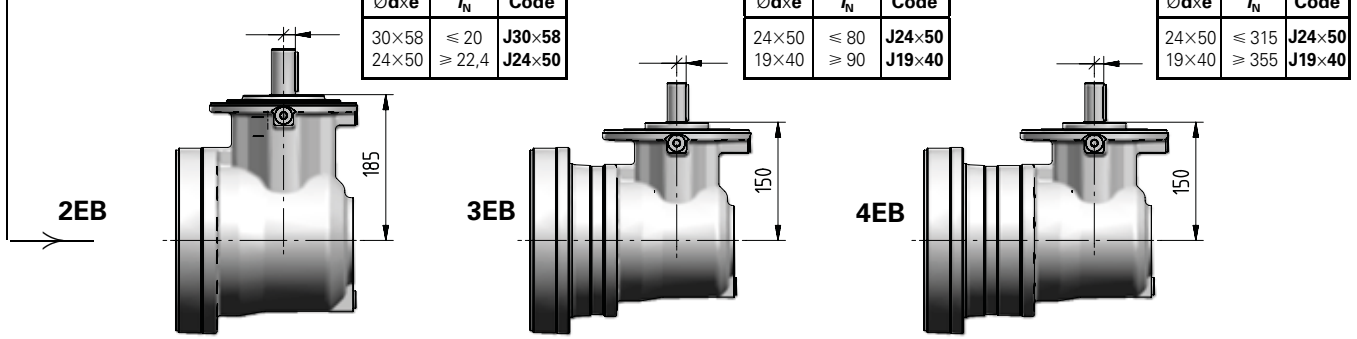

003A - Output side details

Suggested mating dimensions

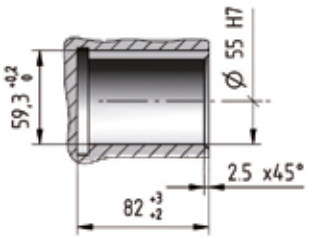

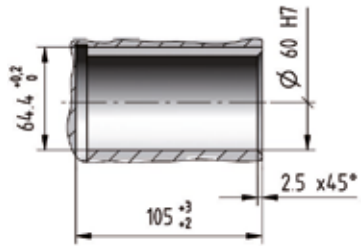

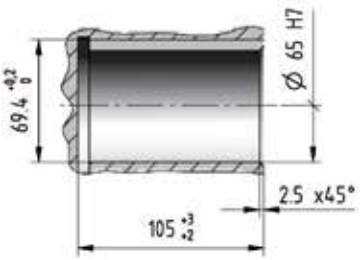

Gear reducer cylindrical shaft end

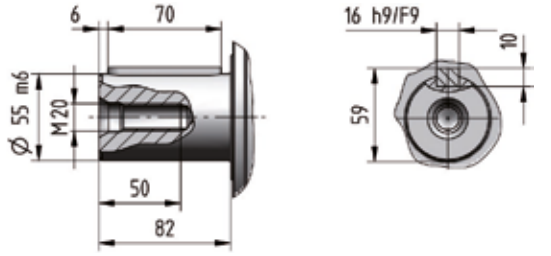

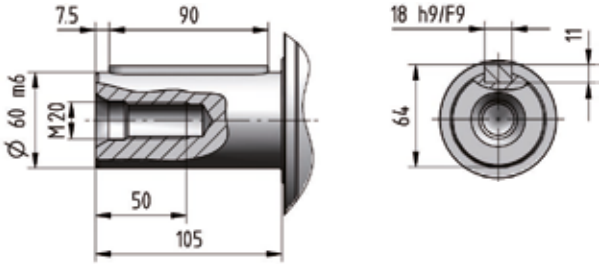

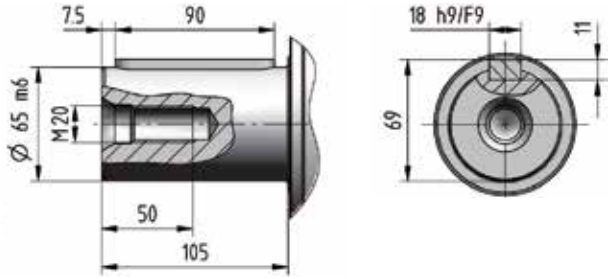

4

Suggested mating dimensions

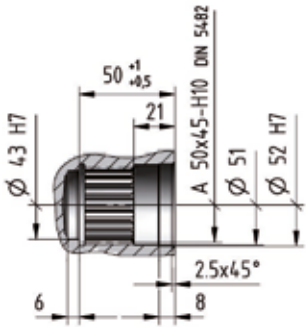

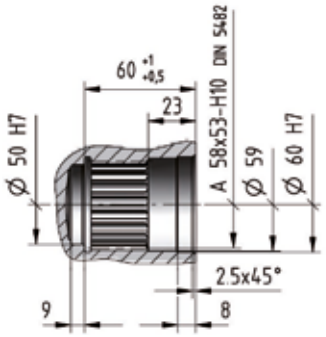

Gear reducer splined shaft end

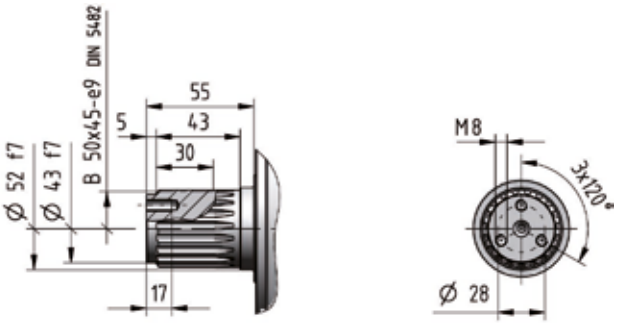

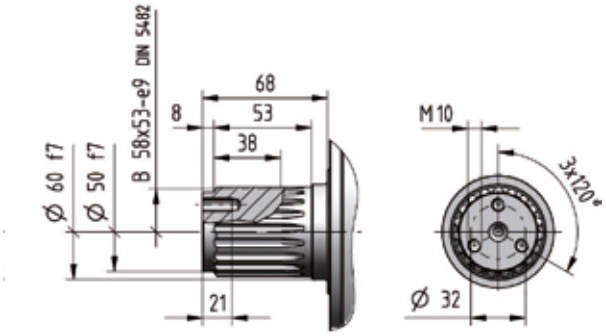

4

003A - Output side details

Suggested mating dimensions

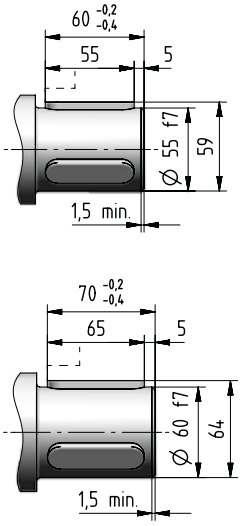

Gear reducer hollow shaft with keyway

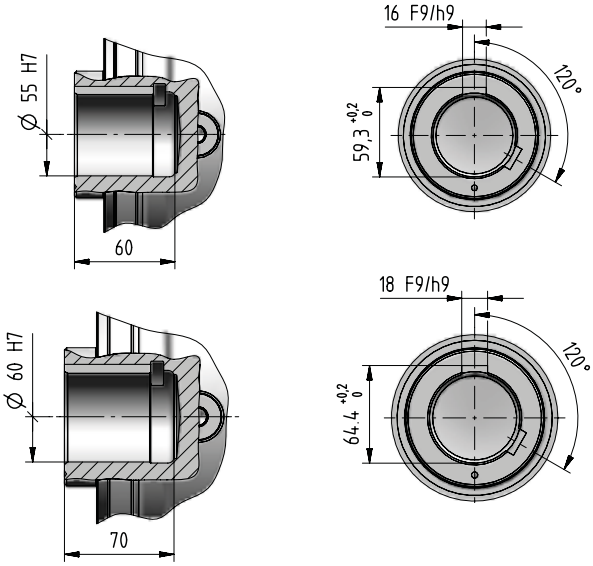

4

Key hardness HRC ⩾ 40.

Suggested mating dimensions

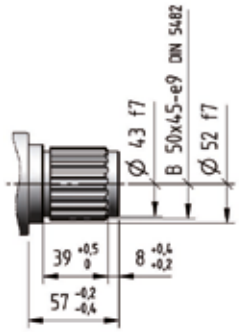

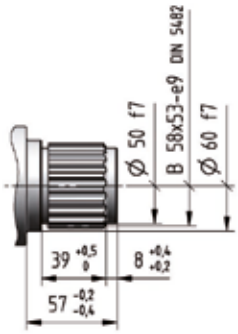

Splined hollow shaft

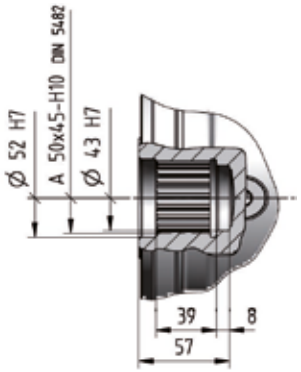

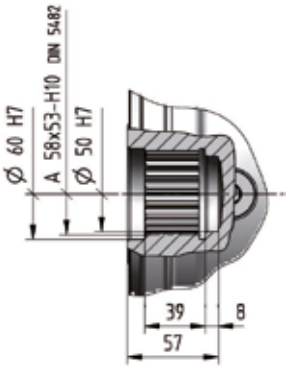

Suggested mating dimensions

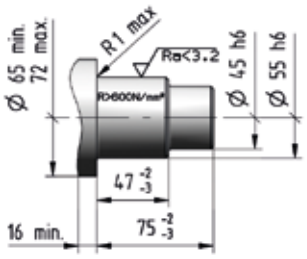

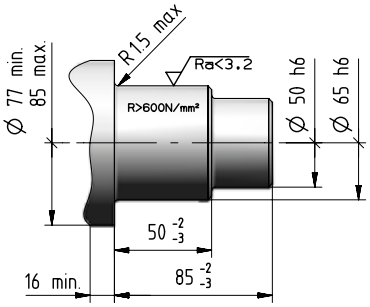

Gear reducer hollow shaft for shaft mounting

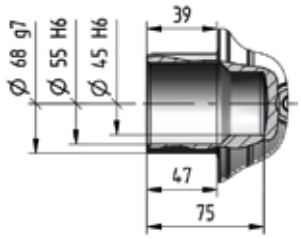

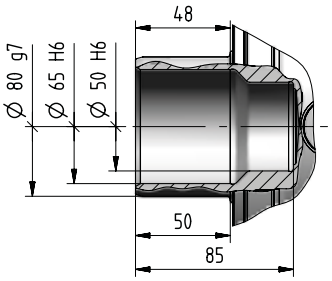

Gear reducer flanged shaft

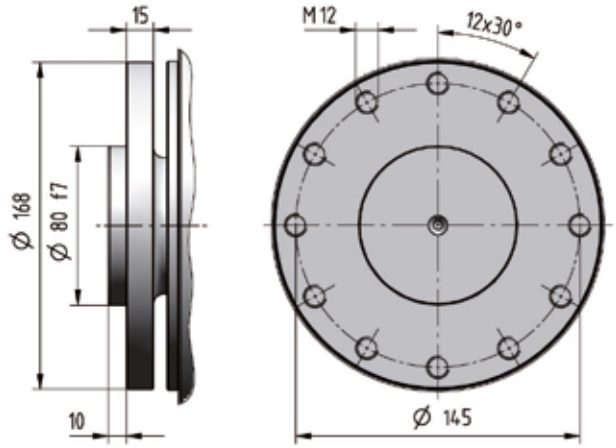

003A - Input side details

Gear reducer cylindrical shaft end

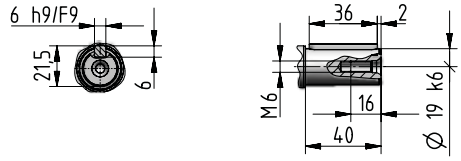

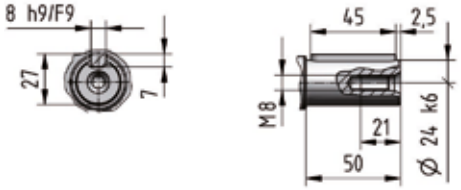

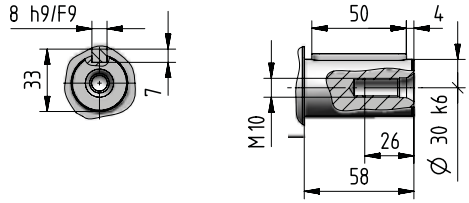

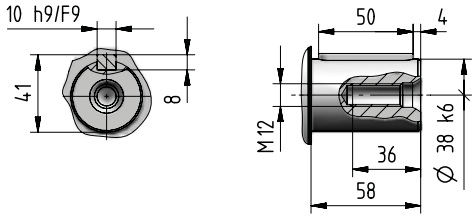

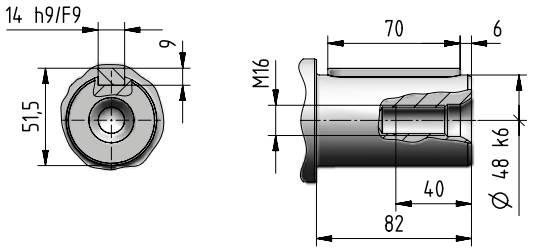

Suggested mating dimensions

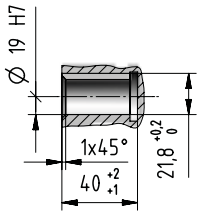

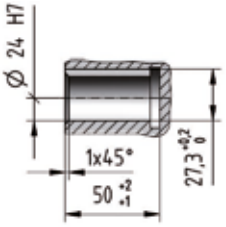

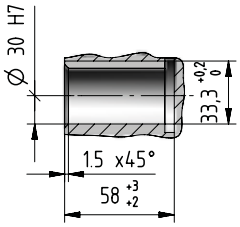

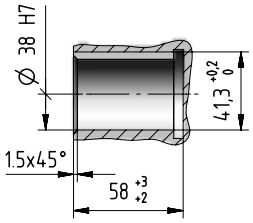

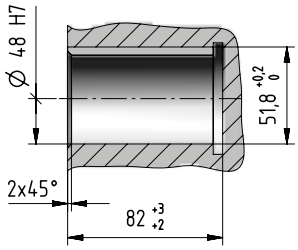

Bevel helical input flange

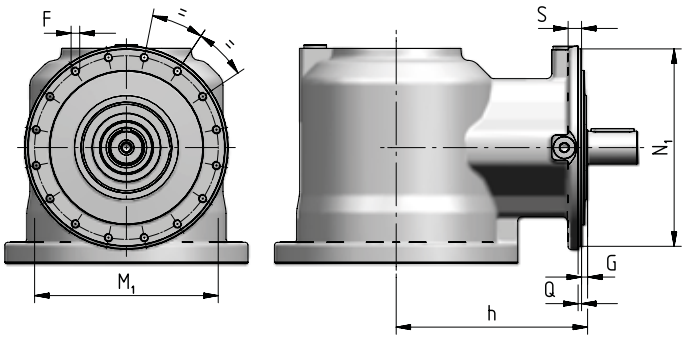

Train of gears	N_1 Ø h6	Q	M_1 Ø	F Ø	G	S	h
2EB	184	3,5	171	M8 (n. 12)	10	12	185
3EB, 4EB	184	3,5	171	M8 (n. 12)	10	12	150

IEC electric motor adapter

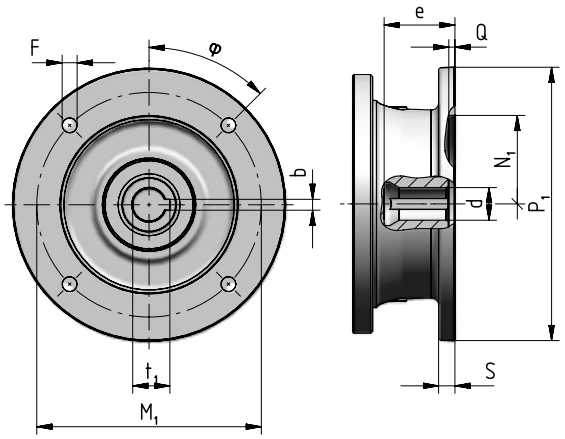

Motor. size IEC	P_1 ∅	S	d ∅	e max	b F9	t_1	M_1	F ∅	φ	N_1 ∅ G7	Q
71	160	–	14 F6	32	5	16,3	130	M8 x 16 (n.4)	45°	110	4,5
80	200	12	19 F6	41,5	6	21,8	165	11 (n.4)	45°	130	4,5
90	200	12	24 F6	52	8	27,3	165	11 (n.4)	45°	130	4,5
100	250	14	28 F6	62	8	31,3	215	14 (n.4)	45°	180	5
112	250	14	28 F6	62	8	31,3	215	14 (n.4)	45°	180	5
132	300	14	38 F6	82	10	41,3	265	14 (n.4)	45°	230	5
160	350	15	42 F6	113	12	45,3	300	18 (n.4)	45°	250	6
180	350	15	48 F6	113	14	51,8	300	18 (n.4)	45°	250	6
200	400	15	55 E6	113	16	59,3	350	18 (n.4)	45°	300	6
225	450	18	60 E6	143	18	64,4	400	18 (n.8)	22,5°	350	6

Universal flange adapter

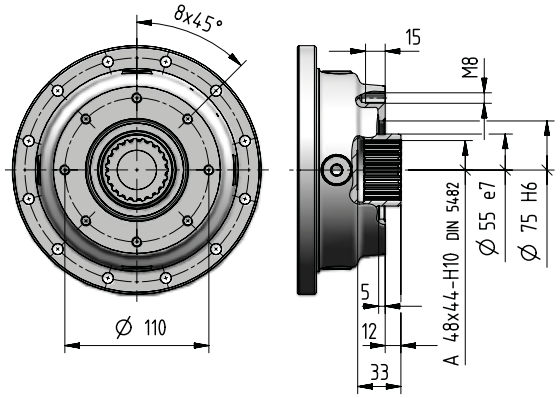

For more information see ch. 8.7.

003A - Accessories

Stop washer

[included]

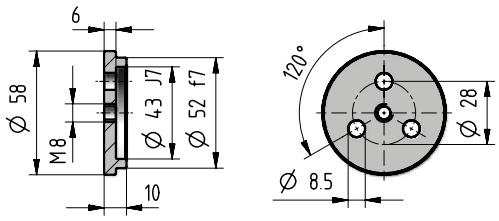

Code: **,SW050**

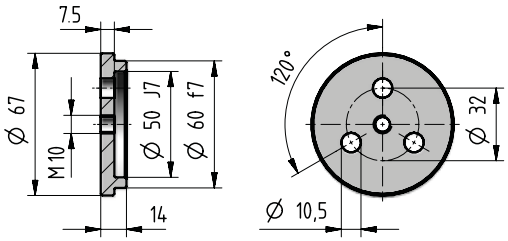

Code: **,SW058**

Splined bush

[included]

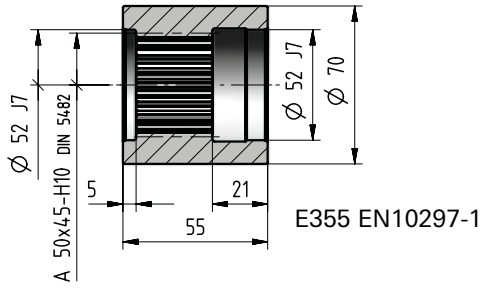

Code: **,SB050**

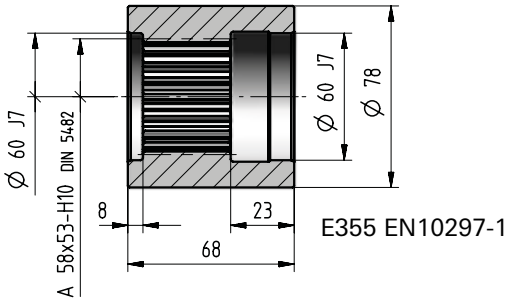

Code: **,SB058**

Wheel flange

[included]

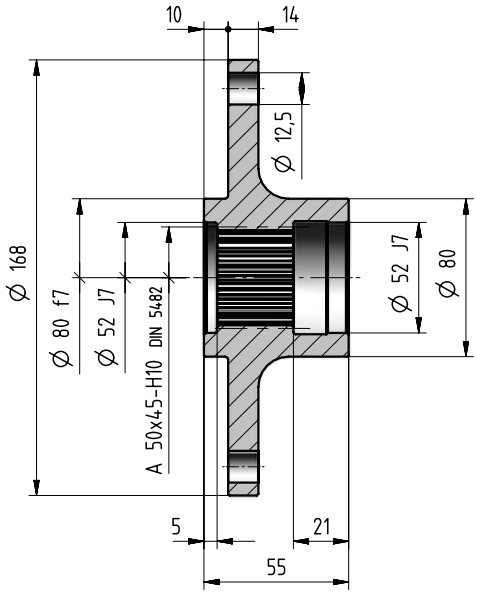

Code: **,WF050**

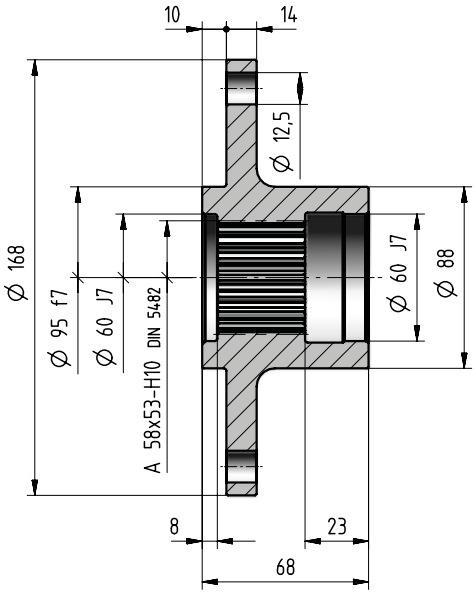

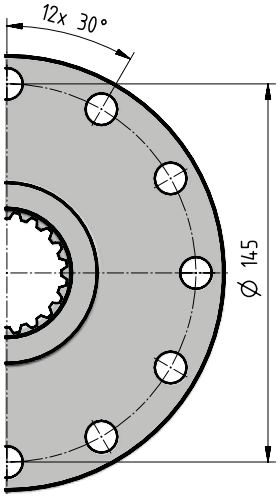

Code: **,WF058**

kg	Accessories										
	,SW050	**,SW058**	**,SB050**	**,SB058**	**,WF050**	**,WF058**	**,SC050**	**,SC058**	**,TA10b**	**,SD068**	**,SD080**
	0,14	0,24	0,95	1,4	3,2	3,8	2	2,8	3	1,3	2,4

Splined bar

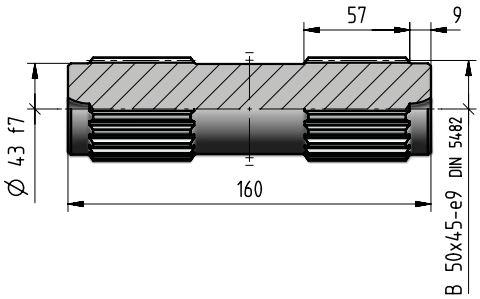

Code: **,SC050**

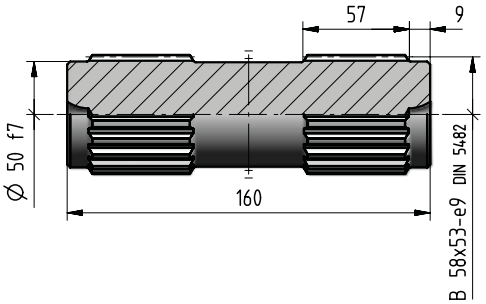

Code:**,SC058**

Torque arm

[included]

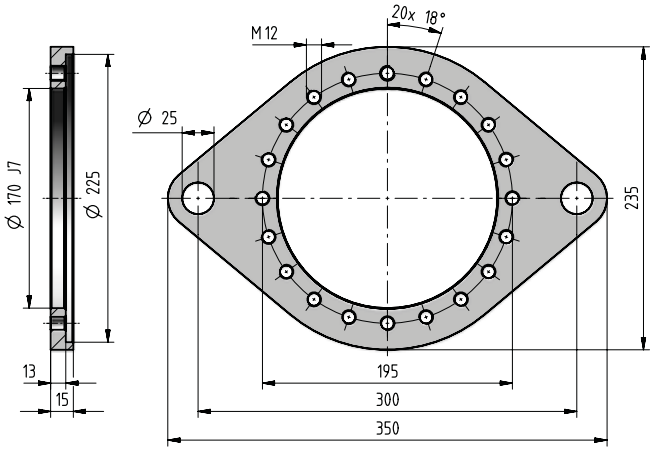

Code: **,TA10b**

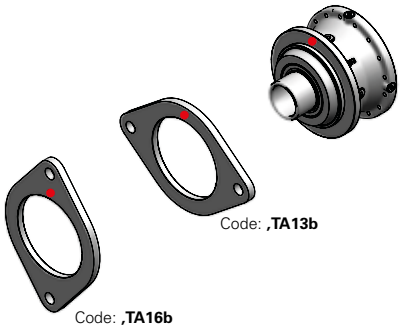

If an already mounted torque arm is required, state the relevant position between torque arm and gear reducer. This position is given by the flange upper reference hole (stated in red in the figure).

- Reference hole for the identification of the mounting position

Shrink disc

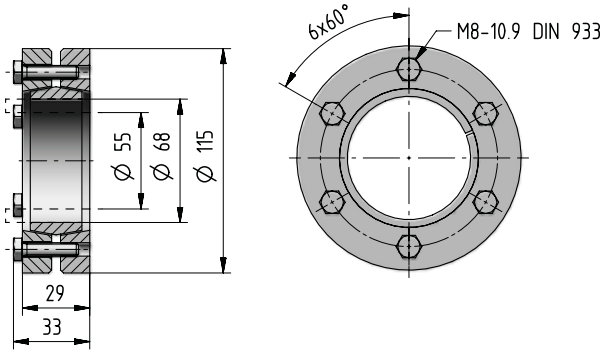

Code: **,SD068**

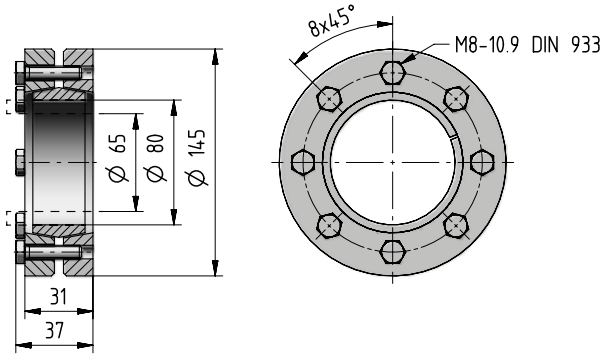

Code: **,SD080**

003A - Radial loads F_{r2} [N] and axial loads F_{a2} [N]

Radial loads $\boldsymbol{F}_{r2\ adm}$ and axial loads $\boldsymbol{F}_{a2\ adm}$ admitted on low speed shaft end of gear reducer.
For more information see ch. 2.2.

Output side: C055M1 F10b
S050M1 F10b

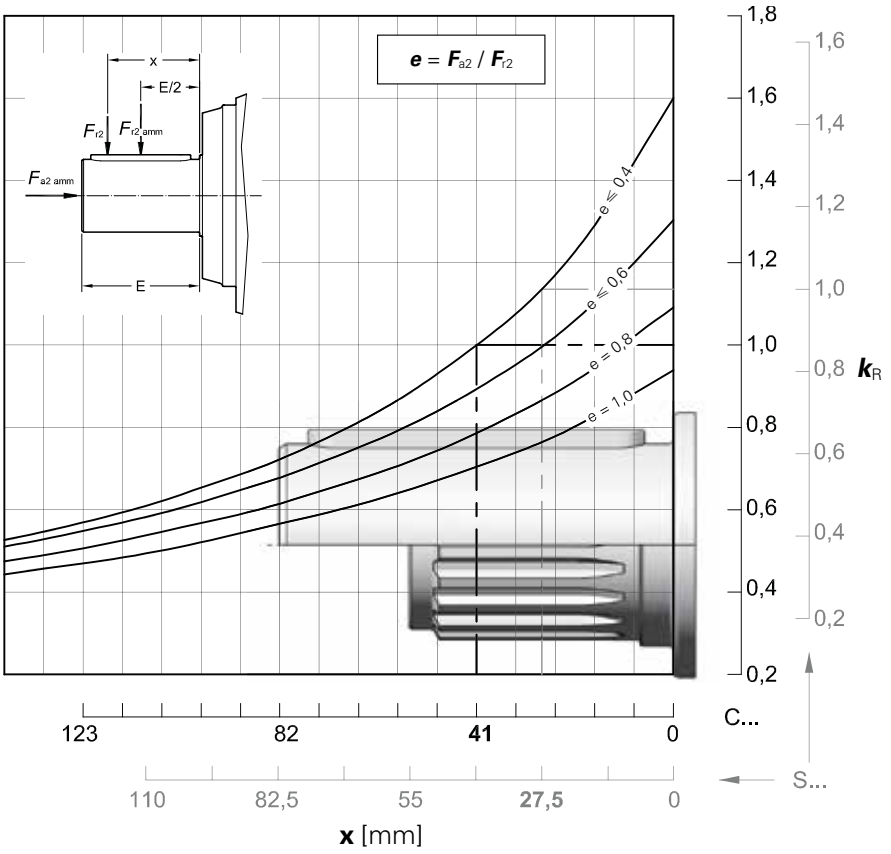

$n_2 \cdot L_h$	$F_{r2\ adm}$		$F_{a2\ adm}$	$F_{a2\ adm}$
min^{-1} · h	C ...	S ...	←	→
< **18 000**	47 500	53 000	56 000	63 000
22 400	45 000	50 000	53 000	60 000
28 000	42 500	47 500	50 000	56 000
35 500	40 000	45 000	47 500	53 000
45 000	37 500	42 500	45 000	50 000
56 000	33 500	40 000	40 000	45 000
71 000	31 500	35 500	37 500	42 500
90 000	30 000	33 500	35 500	40 000
112 000	28 000	31 500	33 500	37 500
140 000	26 500	30 000	31 500	35 500
180 000	23 600	28 000	28 000	31 500
224 000	22 400	26 500	26 500	30 000
280 000	21 200	23 600	25 000	28 000
355 000	20 000	22 400	23 600	26 500
450 000	18 000	21 200	22 400	25 000
560 000	17 000	20 000	20 000	22 400
710 000	16 000	18 000	19 000	21 200
900 000	15 000	17 000	18 000	20 000
1 120 000	14 000	16 000	17 000	19 000
1 400 000	13 200	15 000	16 000	17 000
1 800 000	11 800	14 000	14 000	16 000
2 240 000	11 200	13 200	13 200	15 000
2 800 000	10 600	11 800	12 500	14 000
max	**47 500**	**53 000**	**56 000**	**63 000**

Output side: C055M1 P20b
S050M1 P20b

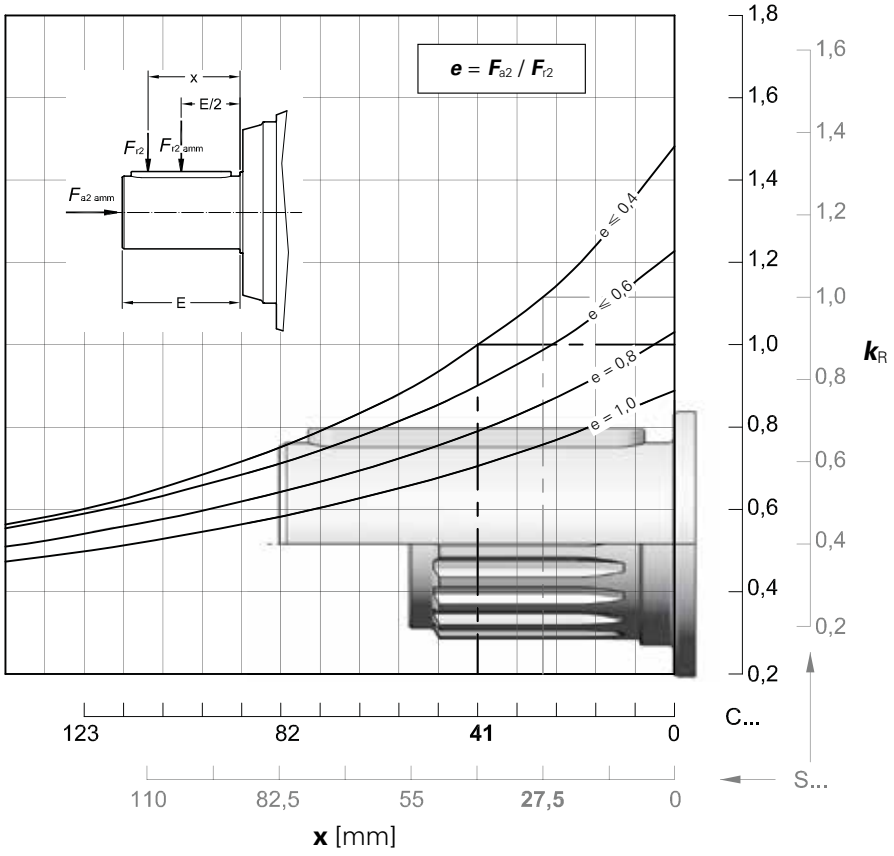

$n_2 \cdot L_h$	$F_{r2\ adm}$		$F_{a2\ adm}$	$F_{a2\ adm}$
min^{-1} · h	C ...	S ...	←	→
< **18 000**	60 000	67 000	63 000	80 000
22 400	60 000	67 000	60 000	75 000
28 000	56 000	63 000	56 000	71 000
35 500	50 000	56 000	53 000	67 000
45 000	47 500	53 000	50 000	63 000
56 000	45 000	50 000	45 000	56 000
71 000	42 500	47 500	42 500	53 000
90 000	40 000	42 500	40 000	50 000
112 000	35 500	40 000	37 500	47 500
140 000	33 500	37 500	35 500	45 000
180 000	31 500	35 500	31 500	40 000
224 000	30 000	33 500	30 000	37 500
280 000	28 000	31 500	28 000	35 500
355 000	26 500	28 000	26 500	33 500
450 000	23 600	26 500	25 000	31 500
560 000	22 400	25 000	22 400	30 000
710 000	21 200	23 600	21 200	26 500
900 000	20 000	22 400	20 000	25 000
1 120 000	18 000	20 000	19 000	23 600
1 400 000	17 000	19 000	17 000	22 400
1 800 000	16 000	18 000	16 000	20 000
2 240 000	15 000	17 000	15 000	19 000
2 800 000	14 000	16 000	14 000	18 000
max	**60 000**	**67 000**	**63 000**	**80 000**

Output side: C065M1 F30b
C065M1 P30b

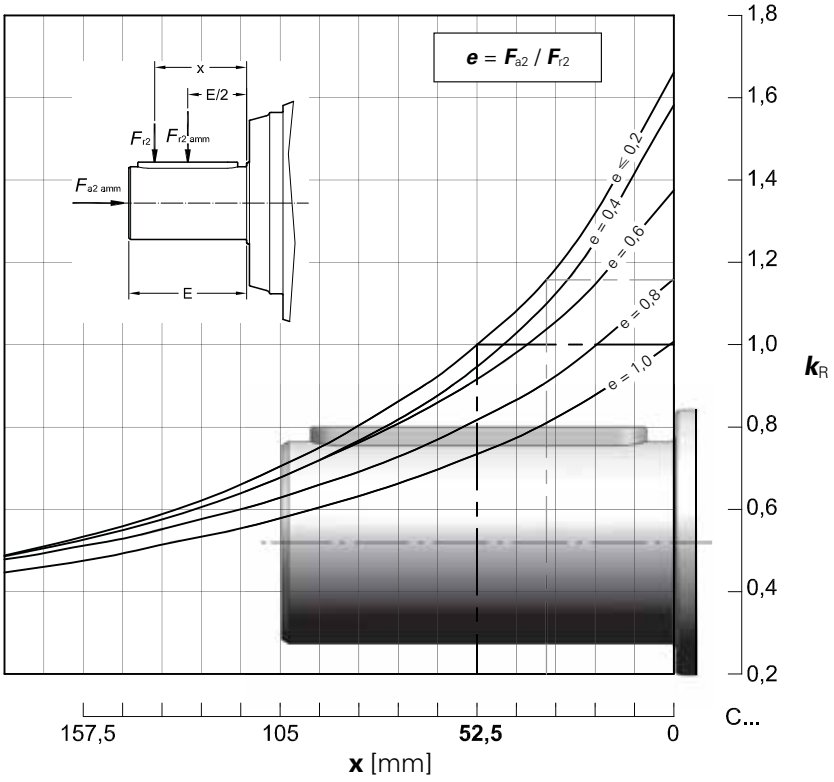

$n_2 \cdot L_h$ min^{-1} · h	$F_{r2\ adm}$ C ...	$F_{a2\ adm}$ ←	$F_{a2\ adm}$ →
< **18 000**	67 000	63 000	106 000
22 400	67 000	63 000	100 000
28 000	60 000	63 000	95 000
35 500	56 000	63 000	90 000
45 000	53 000	63 000	85 000
56 000	50 000	56 000	80 000
71 000	45 000	53 000	71 000
90 000	42 500	50 000	67 000
112 000	40 000	47 500	63 000
140 000	37 500	45 000	60 000
180 000	35 500	40 000	56 000
224 000	33 500	37 500	50 000
280 000	30 000	35 500	47 500
355 000	28 000	33 500	45 000
450 000	26 500	31 500	42 500
560 000	25 000	28 000	40 000
710 000	23 600	26 500	35 500
900 000	21 200	25 000	33 500
1 120 000	20 000	23 600	31 500
1 400 000	19 000	22 400	30 000
1 800 000	17 000	20 000	28 000
2 240 000	16 000	19 000	26 500
2 800 000	15 000	18 000	23 600
max	**67 000**	**63 000**	**106 000**

Output side: C060M1 F20b
S058M1 F20b
C060M1 P20b
S058M1 P20b

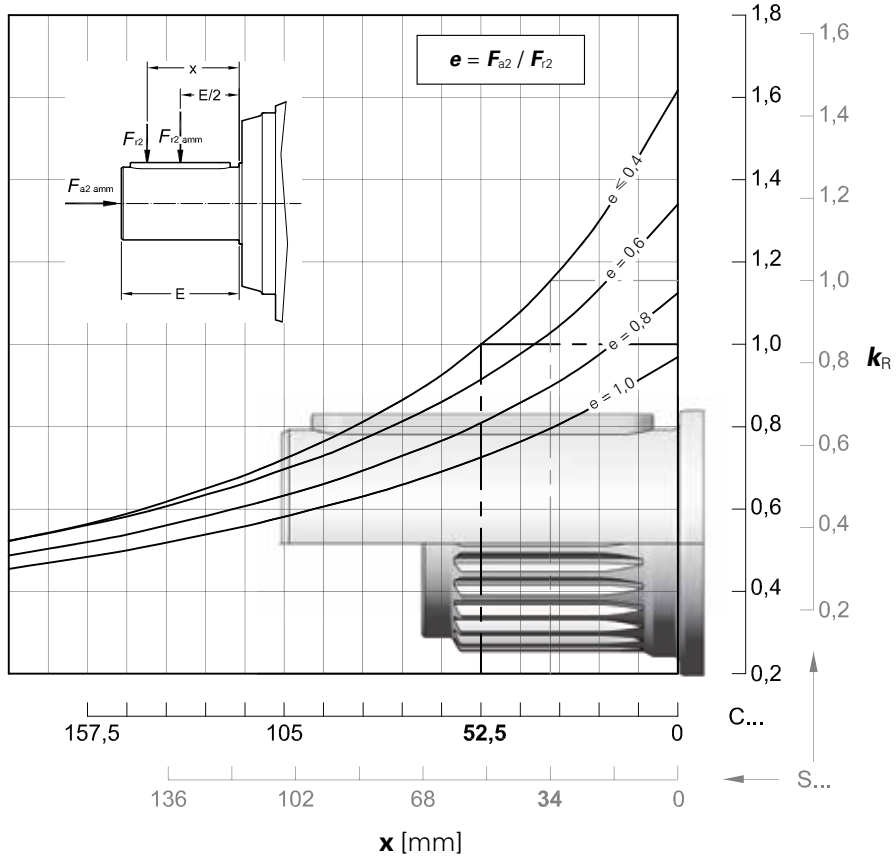

$n_2 \cdot L_h$ min^{-1} · h	$F_{r2\ adm}$ C ...	$F_{r2\ adm}$ S ...	$F_{a2\ adm}$ ←	$F_{a2\ adm}$ →
< **18 000**	56 000	63 000	63 000	80 000
22 400	53 000	63 000	60 000	75 000
28 000	50 000	60 000	56 000	71 000
35 500	47 500	56 000	53 000	67 000
45 000	45 000	50 000	50 000	63 000
56 000	40 000	47 500	45 000	56 000
71 000	37 500	45 000	42 500	53 000
90 000	35 500	42 500	40 000	50 000
112 000	33 500	37 500	37 500	47 500
140 000	31 500	35 500	35 500	45 000
180 000	28 000	33 500	31 500	40 000
224 000	26 500	31 500	30 000	37 500
280 000	25 000	30 000	28 000	35 500
355 000	23 600	28 000	26 500	33 500
450 000	22 400	25 000	25 000	31 500
560 000	21 200	23 600	22 400	30 000
710 000	19 000	22 400	21 200	26 500
900 000	18 000	21 200	20 000	25 000
1 120 000	17 000	19 000	19 000	23 600
1 400 000	16 000	18 000	17 000	22 400
1 800 000	15 000	17 000	16 000	20 000
2 240 000	14 000	16 000	15 000	19 000
2 800 000	12 500	15 000	14 000	18 000
max	**56 000**	**63 000**	**63 000**	**80 000**

003A - Radial loads F_{r1} [N] on input shaft

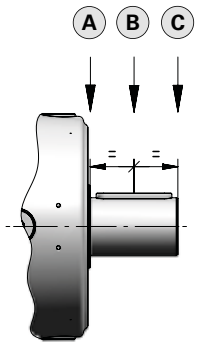

Radial loads $\boldsymbol{F}_{r1\ adm}$ admitted on high speed shaft end of **In Line** gear reducers.
For more information see ch. 2.2.

$n_1 \cdot L_h$	Train of gears											
	1EL			2EL			3EL			4EL		
	A	B	C	A	B	C	A	B	C	A	B	C
900 000	20 000	14 000	10 600	14 000	8 500	5 300	6 300	4 250	3 350	6 300	4 250	3 350
1 120 000	19 000	12 500	9 500	13 200	8 000	5 000	5 600	4 000	3 150	5 600	4 000	3 150
1 400 000	17 000	11 800	9 000	11 800	7 100	4 500	5 300	3 750	2 800	5 300	3 750	2 800
1 800 000	16 000	10 600	8 000	11 200	6 700	4 250	5 000	3 350	2 650	5 000	3 350	2 650
2 240 000	15 000	10 000	7 500	10 000	6 300	4 000	4 500	3 150	2 500	4 500	3 150	2 500
2 800 000	14 000	9 500	7 100	9 500	5 600	3 550	4 250	3 000	2 240	4 250	3 000	2 240
3 550 000	12 500	8 500	6 700	9 000	5 300	3 350	4 000	2 800	2 120	4 000	2 800	2 120
4 500 000	11 800	8 000	6 000	8 000	5 000	3 150	3 550	2 500	1 900	3 550	2 500	1 900
5 600 000	11 200	7 500	5 600	7 500	4 500	2 800	3 350	2 360	1 800	3 350	2 360	1 800
7 100 000	10 000	6 700	5 300	7 100	4 250	2 650	3 150	2 120	1 700	3 150	2 120	1 700
9 000 000	9 500	6 300	4 750	6 300	4 000	2 500	2 800	2 000	1 500	2 800	2 000	1 500
11 200 000	8 500	6 000	4 500	6 000	3 550	2 240	2 650	1 900	1 400	2 650	1 900	1 400
14 000 000	8 000	5 600	4 250	5 600	3 350	2 120	2 500	1 700	1 320	2 500	1 700	1 320
18 000 000	7 500	5 000	3 750	5 000	3 150	1 900	2 240	1 600	1 180	2 240	1 600	1 180
22 400 000	6 700	4 750	3 550	4 750	2 800	1 800	2 120	1 500	1 120	2 120	1 500	1 120
28 000 000	6 300	4 250	3 350	4 500	2 650	1 700	2 000	1 400	1 060	2 000	1 400	1 060
35 500 000	6 000	4 000	3 000	4 000	2 500	1 600	1 800	1 250	950	1 800	1 250	950
45 000 000	5 300	3 750	2 800	3 750	2 240	1 400	1 700	1 180	900	1 700	1 180	900

4

Radial loads $\boldsymbol{F}_{r1\ adm}$ admitted on high speed shaft end of **Bevel helical** gear reducers.
For more information see ch. 2.2.

$n_1 \cdot L_h$	Train of gears					
	2EB		3EB		4EB	
	$i_N \leqslant 25$	$i_N \geqslant 28$	$i_N \leqslant 100$	$i_N \geqslant 112$	$i_N \leqslant 315$	$i_N \geqslant 355$
900 000	4 000	3 350	2 800	2 360	2 800	2 360
1 120 000	3 750	3 150	2 650	2 240	2 650	2 240
1 400 000	3 550	2 800	2 360	2 000	2 360	2 000
1 800 000	3 150	2 650	2 240	1 900	2 240	1 900
2 240 000	3 000	2 500	2 000	1 700	2 000	1 700
2 800 000	2 800	2 240	1 900	1 600	1 900	1 600
3 550 000	2 500	2 120	1 800	1 500	1 800	1 500
4 500 000	2 360	2 000	1 600	1 400	1 600	1 400
5 600 000	2 240	1 800	1 500	1 320	1 500	1 320
7 100 000	2 000	1 700	1 400	1 180	1 400	1 180
9 000 000	1 900	1 600	1 320	1 120	1 320	1 120
11 200 000	1 700	1 400	1 180	1 000	1 180	1 000
14 000 000	1 600	1 320	1 120	950	1 120	950
18 000 000	1 500	1 250	1 000	850	1 000	850
22 400 000	1 400	1 120	950	800	950	800
28 000 000	1 250	1 060	900	750	900	750
35 500 000	1 180	1 000	800	710	800	710
45 000 000	1 120	900	750	630	750	630

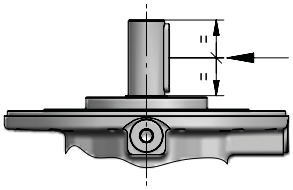

This page is intentionally left blank.

004A

Data and performance summary

			L_h = 10 000 h					n_1 = 1 400 min^{-1}		
			n_1 min^{-1}			M_{N2max} M_{2max}	n_{1max} n_{1peak}	Pt [kW] at		20°C 40°C
			n_2 min^{-1}							
			M_{N2} N m			N m	min^{-1}	–		
	i_N	i_{eff}	1 400	900	500					
1EL	3,55	**3,52**	398 1 790	256 2 040	142 2 440	3 350 4 000	2 500 2 800	18 14	27,2 20,6	36,5 27,2
	4,25	**4,17**	335 1 850	216 2 110	120 2 520	4 500 5 300	2 800 3 550			
	5	**5,29**	264 1 930	170 2 200	94,4 2 390	3 710 4 500	2 800 4 000			
	6	**6,21**	225 1 840	145 1 890	80,5 1 960	3 030 3 750	2 800 4 000			
	7,1	**7,64**	183 1 340	118 1 380	65,5 1 430	2 210 3 150	2 800 4 000			
2EL	12,5	**12,4**	113 2 180	72,8 2 490	40,4 2 970	3 350 4 000	2 800 3 150	12,5 9,5	18,5 14	24,3 18,5
	14	**14,7**	95,4 2 590	61,3 2 950	34,1 3 190	4 500 5 300	2 800 3 150			
	16	**17,4**	80,4 2 670	51,7 3 050	28,7 3 220	4 500 5 300	3 150 4 000			
	18	**18,6**	75,2 2 430	48,3 2 490	26,9 2 580	3 750 4 500	2 800 3 150			
	22,4	**22,1**	63,4 2 790	40,7 3 150	22,6 3 270	4 500 5 300	3 150 4 000			
	25	**25,9**	54,0 2 660	34,7 2 730	19,3 2 830	4 370 5 300	3 150 4 000			
	28	**28**	50,0 2 490	32,1 2 560	17,8 2 650	3 750 4 500	3 150 4 000			
	31,5	**31,9**	43,9 1 940	28,2 1 990	15,7 2 070	3 190 4 500	3 150 4 000			
	35,5	**32,9**	42,6 2 510	27,4 2 580	15,2 2 680	3 750 4 500	3 150 4 000			
	40	**40,4**	34,6 2 460	22,3 2 530	12,4 2 620	3 750 4 500	3 150 4 000			
	45	**47,5**	29,5 2 080	19,0 2 140	10,5 2 220	3 150 3 750	3 150 4 000			
3EL	50	**50,6**	27,6 3 230	17,8 3 320	9,87 3 440	4 500 5 300	2 800 3 150	9 6,7	13,2 10	18 13,6
	63	**61,1**	22,9 3 270	14,7 3 360	8,18 3 500	4 500 5 300	3 150 4 000			
	71	**72,5**	19,3 3 300	12,4 3 390	6,90 3 590	4 500 5 300	3 150 4 000			
	80	**76,2**	18,4 3 310	11,8 3 400	6,56 3 620	4 500 5 300	2 800 3 150			
	90	**92**	15,2 3 350	9,79 3 440	5,44 3 720	4 500 5 300	3 150 4 000			
	100	**105**	13,4 3 380	8,60 3 470	4,78 3 800	4 500 5 300	3 150 4 000			
	112	**109**	12,9 3 380	8,28 3 500	4,60 3 820	4 500 5 300	3 150 4 000			
	125	**124**	11,3 3 410	7,25 3 570	4,03 3 900	4 500 5 300	3 150 4 000			
	140	**136**	10,3 3 430	6,61 3 620	3,67 3 950	4 500 5 300	3 150 4 000			
	160	**157**	8,89 3 460	5,72 3 700	3,18 4 040	4 500 5 300	3 150 4 000			
	180	**185**	7,58 3 000	4,87 3 080	2,71 3 190	4 500 5 300	3 150 4 000			
	200	**200**	7,01 2 810	4,51 2 980	2,50 3 250	3 750 4 500	3 150 4 000			
	224	**221**	6,32 3 030	4,06 3 110	2,26 3 230	4 500 5 300	3 150 4 000			
	250	**249**	5,62 2 750	3,62 2 830	2,01 2 930	3 750 4 500	3 150 4 000			

			L_h = 10 000 h					n_1 = 1 400 min^{-1}		
			n_1 min^{-1}			M_{N2max} M_{2max}	n_{1max} n_{1peak}	Pt [kW] at		20°C 40°C
			n_2 min^{-1}							
			M_{N2} N m			N m	min^{-1}	–		
	i_N	i_{eff}	1 400	900	500					
4EL	180	**175**	8,01 3 510	5,15 3 760	2,86 4 100	4 500 5 300	2 800 3 150	8 6	11,8 8,75	15,5 11,8
	200	**207**	6,75 3 600	4,34 3 850	2,41 4 210	4 500 5 300	2 800 3 150			
	250	**250**	5,60 3 710	3,60 3 960	2,00 4 330	4 500 5 300	3 150 4 000			
	280	**296**	4,73 3 800	3,04 4 070	1,69 4 440	4 500 5 300	3 150 4 000			
	315	**317**	4,41 3 840	2,84 4 110	1,58 4 440	4 500 5 300	3 150 4 000			
	355	**357**	3,93 3 910	2,52 4 180	1,40 4 500	4 500 5 300	3 150 4 000			
	400	**422**	3,32 4 010	2,13 4 290	1,19 4 500	4 500 5 300	3 150 4 000			
	450	**452**	3,09 4 060	1,99 4 340	1,11 4 500	4 500 5 300	3 150 4 000			
	500	**517**	2,71 4 140	1,74 4 420	0,968 4 500	4 500 5 300	3 150 4 000			
	560	**566**	2,47 4 200	1,59 4 440	0,883 4 500	4 500 5 300	3 150 4 000			
	630	**611**	2,29 4 240	1,47 4 500	0,819 4 500	4 500 5 300	3 150 4 000			
	710	**732**	1,91 4 360	1,23 4 500	0,683 4 500	4 500 5 300	3 150 4 000			
	800	**838**	1,67 4 430	1,07 4 500	0,597 4 500	4 500 5 300	3 150 4 000			
	900	**916**	1,53 4 500	0,983 4 500	0,546 4 500	4 500 5 300	3 150 4 000			
	1000	**970**	1,44 4 500	0,928 4 500	0,516 4 500	4 500 5 300	3 150 4 000			
	1120	**1122**	1,25 4 500	0,802 4 500	0,446 4 500	4 500 5 300	3 150 4 000			
	1250	**1270**	1,10 4 150	0,709 4 260	0,394 4 420	4 500 5 300	3 150 4 000			
	1400	**1344**	1,04 4 500	0,669 4 500	0,372 4 500	4 500 5 300	3 150 4 000			
	1600	**1611**	0,869 4 500	0,559 4 500	0,310 4 500	4 500 5 300	3 150 4 000			
	1800	**1730**	0,809 3 750	0,520 3 750	0,289 3 750	3 750 4 500	3 150 4 000			
	2000	**2001**	0,699 3 750	0,450 3 750	0,250 3 750	3 750 4 500	3 150 4 000			
	2500	**2399**	0,584 3 750	0,375 3 750	0,208 3 750	3 750 4 500	3 150 4 000			
	2800	**2947**	0,475 3 350	0,305 3 590	0,170 3 750	3 750 4 500	3 150 4 000			
	3550	**3460**	0,405 3 150	0,260 3 150	0,145 3 150	3 150 3 750	3 150 4 000			



In case of alternative output design , refer to torque limits at page 4.70, if any.

Data and performance summary

	i_N	i_{eff}	L_h = 10 000 h n_1 min^{-1} n_2 min^{-1} M_{N2} N m 1 400	900	500	M_{N2max} M_{2max} N m	n_{1max} n_{1peak} min^{-1}	n_1 = 1 400 min^{-1} Pt [kW] at – 20°C 40°C
2EB	9	**8,79**	159 1 930	102 2 210	56,9 2 630	3 070 3 870	2 800 3 550	13,2 10 / 19,5 14,5 / 25,7 19,5
	10	**10,4**	134 2 290	86,3 2 620	47,9 3 120	3 640 4 500	2 800 3 550	
	11,2	**11,1**	126 1 960	81,1 2 240	45,1 2 670	3 070 3 870	2 800 3 550	
	12,5	**13,2**	106 2 370	68,0 2 440	37,8 2 530	3 750 4 500	2 800 3 550	
	14	**15,5**	90,1 1 950	57,9 2 000	32,2 2 070	3 150 3 750	2 800 3 550	
	16	**16,7**	83,8 2 410	53,9 2 480	29,9 2 570	3 750 4 500	2 800 3 550	
	20	**19,6**	71,4 1 970	45,9 2 030	25,5 2 100	3 150 3 750	2 800 3 550	
	22,4	**21,2**	66,1 2 440	42,5 2 510	23,6 2 600	3 750 4 500	2 800 3 550	
	25	**24,9**	56,3 2 000	36,2 2 060	20,1 2 130	3 150 3 750	2 800 3 550	
	28	**26,5**	52,9 2 140	34,0 2 440	18,9 2 640	3 160 3 870	2 800 3 550	
	31,5	**31,1**	45,1 2 030	29,0 2 090	16,1 2 160	3 150 3 750	2 800 3 550	
3EB	31,5	**30,9**	45,3 2 870	29,1 3 160	16,2 3 270	3 350 4 000	2 800 3 550	9,5 7,1 / 14,5 10,9 / 19 14,5
	35,5	**36,7**	38,1 3 170	24,5 3 250	13,6 3 370	4 500 5 300	2 800 3 550	
	40	**39**	35,9 3 080	23,1 3 200	12,8 3 320	3 350 4 000	2 800 3 550	
	45	**43,6**	32,1 3 200	20,7 3 290	11,5 3 410	4 500 5 300	2 800 3 550	
	50	**46,3**	30,2 3 210	19,4 3 300	10,8 3 420	4 500 5 300	2 800 3 550	
	56	**54,9**	25,5 3 250	16,4 3 340	9,10 3 460	4 500 5 300	2 800 3 550	
	63	**64,8**	21,6 2 810	13,9 2 890	7,71 2 990	4 500 5 300	2 800 3 550	
	71	**69,7**	20,1 3 290	12,9 3 380	7,17 3 570	4 500 5 300	2 800 3 550	
	80	**81,8**	17,1 2 850	11,0 2 930	6,11 3 040	4 500 5 300	2 800 3 550	
	90	**88,4**	15,8 3 340	10,2 3 430	5,66 3 700	4 500 5 300	2 800 3 550	
	100	**104**	13,5 2 890	8,67 2 970	4,82 3 080	4 500 5 300	2 800 3 550	
	112	**110**	12,7 3 390	8,15 3 500	4,53 3 830	4 500 5 300	2 800 3 550	
	125	**130**	10,8 2 930	6,94 3 010	3,86 3 120	4 500 5 300	2 800 3 550	
	140	**140**	9,99 2 740	6,42 2 820	3,57 3 080	3 750 4 500	2 800 3 550	
	160	**164**	8,51 2 770	5,47 2 890	3,04 3 160	3 750 4 500	2 800 3 550	
	200	**202**	6,93 2 720	4,45 2 790	2,47 2 900	3 750 4 500	2 800 3 550	

	i_N	i_{eff}	L_h = 10 000 h n_1 min^{-1} n_2 min^{-1} M_{N2} N m 1 400	900	500	M_{N2max} M_{2max} N m	n_{1max} n_{1peak} min^{-1}	n_1 = 1 400 min^{-1} Pt [kW] at – 20°C 40°C
4EB	160	**160**	8,76 3 470	5,63 3 700	3,13 4 050	4 500 5 300	2 800 3 550	8 6 / 11,8 9 / 16 12,2
	180	**181**	7,72 3 530	4,97 3 780	2,76 4 130	4 500 5 300	2 800 3 550	
	200	**193**	7,27 3 560	4,67 3 810	2,60 4 170	4 500 5 300	2 800 3 550	
	224	**229**	6,12 3 660	3,94 3 910	2,19 4 280	4 500 5 300	2 800 3 550	
	250	**240**	5,82 3 690	3,74 3 940	2,08 4 310	4 500 5 300	2 800 3 550	
	280	**290**	4,83 3 790	3,10 4 050	1,72 4 420	4 500 5 300	2 800 3 550	
	315	**310**	4,51 3 830	2,90 4 100	1,61 4 480	4 500 5 300	2 800 3 550	
	355	**362**	3,86 3 920	2,48 4 190	1,38 4 500	4 500 5 300	2 800 3 550	
	400	**418**	3,35 4 010	2,15 4 290	1,20 4 500	4 500 5 300	2 800 3 550	
	450	**460**	3,05 4 070	1,96 4 350	1,09 4 500	4 500 5 300	2 800 3 550	
	500	**497**	2,82 4 110	1,81 4 400	1,01 4 500	4 500 5 300	2 800 3 550	
	560	**544**	2,58 4 170	1,66 4 430	0,920 4 500	4 500 5 300	2 800 3 550	
	630	**630**	2,22 4 260	1,43 4 500	0,794 4 500	4 500 5 300	2 800 3 550	
	710	**680**	2,06 4 310	1,32 4 500	0,735 4 500	4 500 5 300	2 800 3 550	
	800	**787**	1,78 4 410	1,14 4 500	0,635 4 500	4 500 5 300	2 800 3 550	
	900	**943**	1,48 4 480	0,954 4 500	0,530 4 500	4 500 5 300	2 800 3 550	
	1000	**998**	1,40 3 550	0,901 3 750	0,501 3 750	3 750 4 500	2 800 3 550	
	1120	**1124**	1,25 3 620	0,801 3 750	0,445 3 750	3 750 4 500	2 800 3 550	
	1250	**1197**	1,17 3 650	0,752 3 750	0,418 3 750	3 750 4 500	2 800 3 550	
	1400	**1405**	0,997 3 740	0,641 3 750	0,356 3 750	3 750 4 500	2 800 3 550	
	1600	**1649**	0,849 3 060	0,546 3 150	0,303 3 150	3 150 3 750	2 800 3 550	
	1800	**1726**	0,811 3 100	0,521 3 310	0,290 3 610	3 750 4 500	2 800 3 550	
	2000	**2026**	0,691 3 150	0,444 3 150	0,247 3 150	3 150 3 750	2 800 3 550	



In case of alternative output design , refer to torque limits at page 4.70, if any.

004A - Main Dimensions



C065M1 F30b

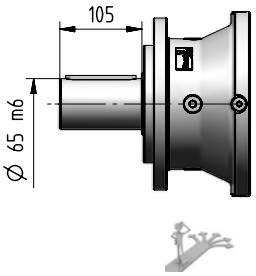

C070M1 F30b

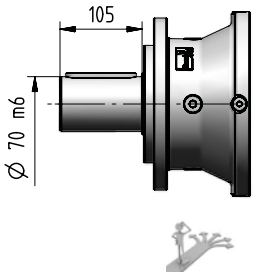

C060M1 F20b

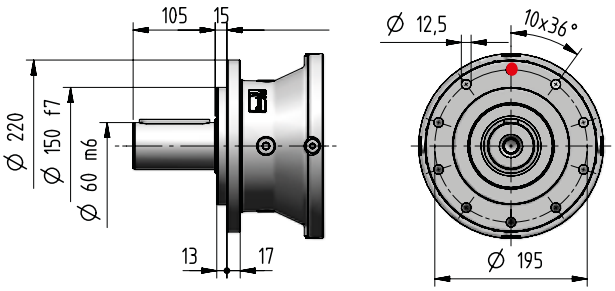

S062M1 F30b

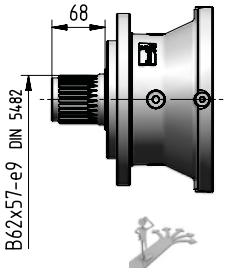

S058M1 F20b

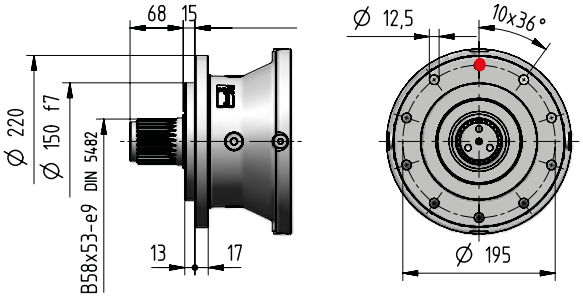

H070M1 A40b

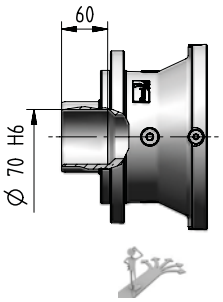

H065M1 A20b

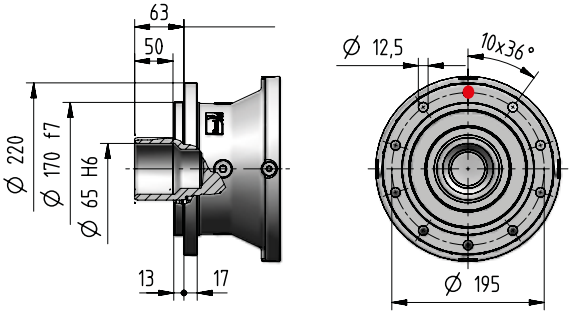

M095M1 A30b

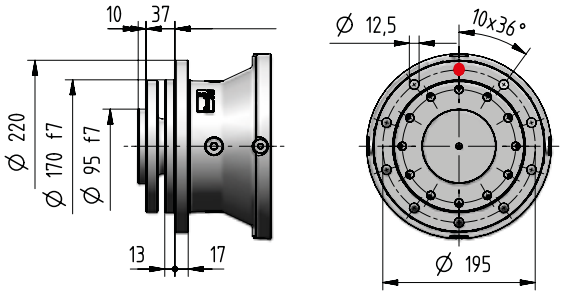

kg	Input Options **Code**												Output Options (Δ) **Code**	
	I14×160	**I19×200**	**I24×200**	**I28×250**	**I38×300**	**I42×350**	**I48×350**	**I55×400**	**I60×450**	**C…**	**U…**	**J…**	**C… S…**	**H… M…**
1EL	-	-	-	41	45	51	51	54	63	46	38	-	+0	-4
2EL	38	40	40	42	45	51	51	-	–	43	40	-		
3EL	42	45	44	46	50	56	55	-	–	47	44	-		
4EL	47	49	49	51	54	60	60	-	–	51	49	-		
2EB	60	62	62	64	67	73	73	-	–	64	62	56		
3EB	55	58	58	59	63	69	68	-	–	60	57	52		
4EB	60	62	62	64	67	73	73	-	–	64	62	56		

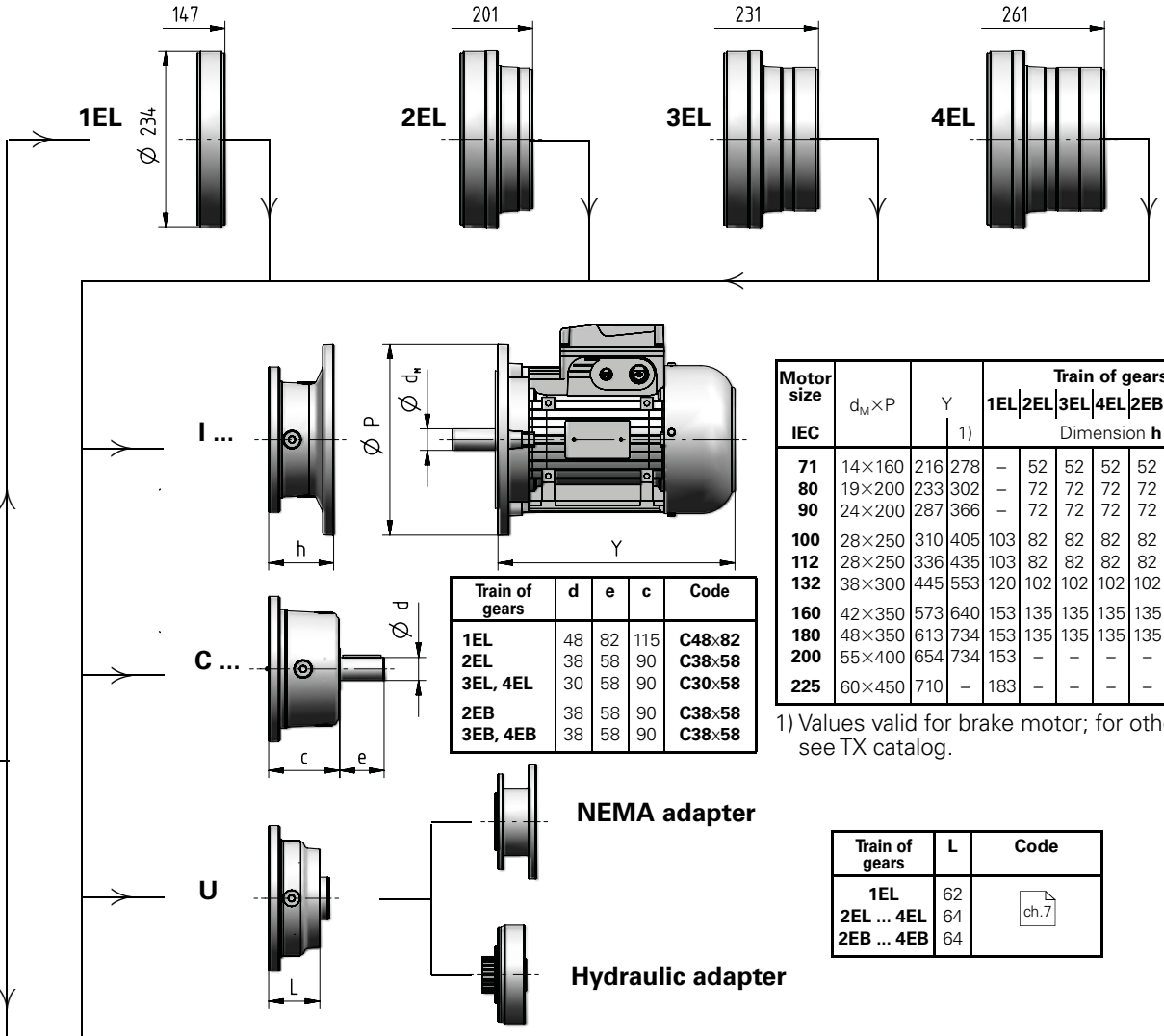

Motor size IEC	d_M×P	Y	Y 1)	Train of gears 1EL	2EL	3EL	4EL	2EB	3EB	4EB	Code
				Dimension **h**							
71	14×160	216	278	–	52	52	52	52	52	52	**I14×160**
80	19×200	233	302	–	72	72	72	72	72	72	**I19×200**
90	24×200	287	366	–	72	72	72	72	72	72	**I24×200**
100	28×250	310	405	103	82	82	82	82	82	82	**I28×250**
112	28×250	336	435	103	82	82	82	82	82	82	**I28×250**
132	38×300	445	553	120	102	102	102	102	102	135	**I38×300**
160	42×350	573	640	153	135	135	135	135	135	135	**I42×350**
180	48×350	613	734	153	135	135	135	135	135	135	**I48×350**
200	55×400	654	734	153	–	–	–	–	–	–	**I55×400**
225	60×450	710	–	183	–	–	–	–	–	–	**I60×450**

1) Values valid for brake motor; for other dimensions see TX catalog.

Train of gears	d	e	c	Code
1EL	48	82	115	**C48×82**
2EL	38	58	90	**C38×58**
3EL, 4EL	30	58	90	**C30×58**
2EB	38	58	90	**C38×58**
3EB, 4EB	38	58	90	**C38×58**

Train of gears	L	Code
1EL	62	ch.7
2EL ... 4EL	64	
2EB ... 4EB	64	

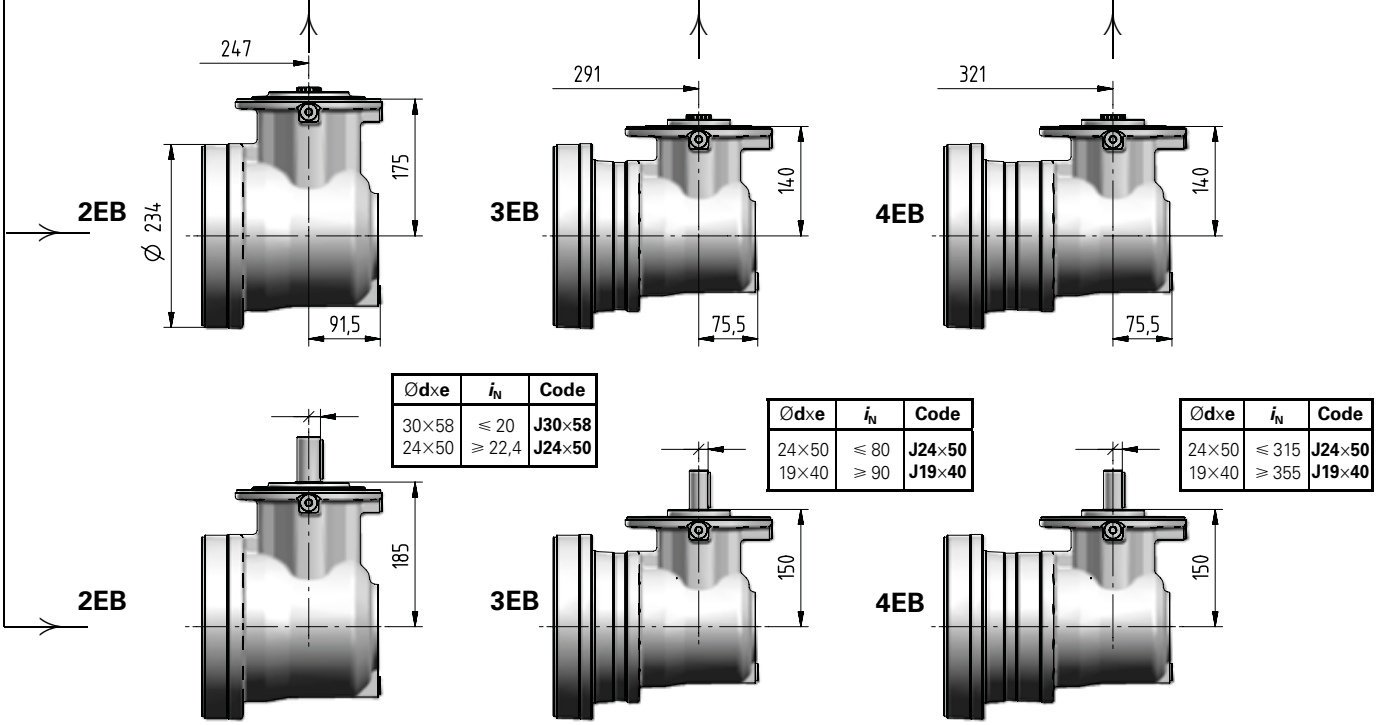

Ød×e	i_N	Code
30×58	⩽ 20	**J30×58**
24×50	⩾ 22,4	**J24×50**

Ød×e	i_N	Code
24×50	⩽ 80	**J24×50**
19×40	⩾ 90	**J19×40**

Ød×e	i_N	Code
24×50	⩽ 315	**J24×50**
19×40	⩾ 355	**J19×40**

004A - Main Dimensions

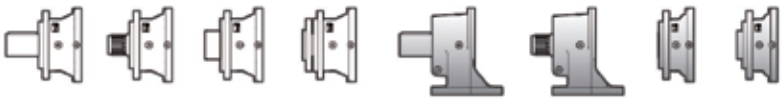

C065M1 P30b

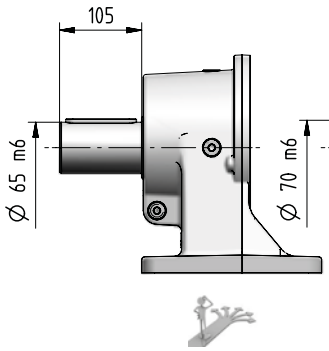

C070M1 P30b

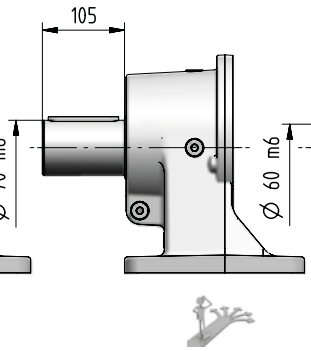

C060M1 P20b

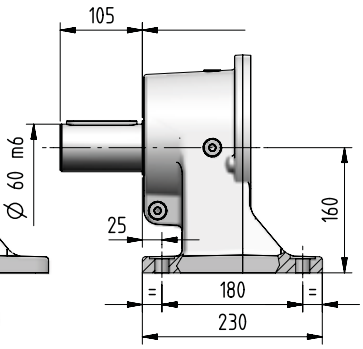

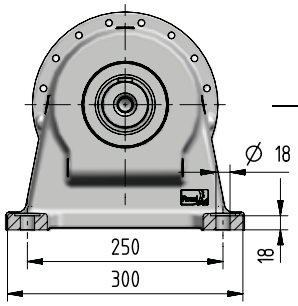

S062M1 P30b

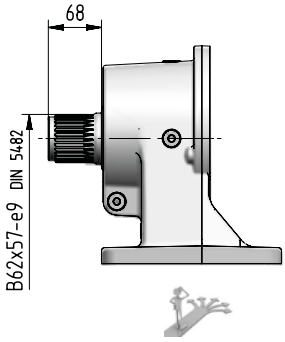

S058M1 P20b

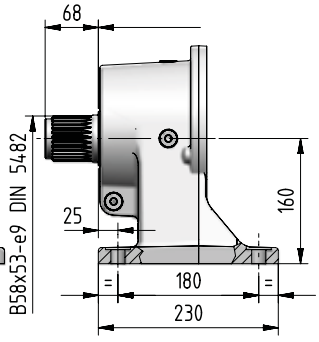

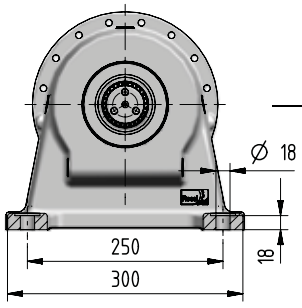

K065M1 F06b

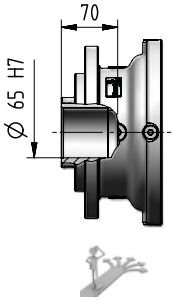

K060M1 F06b

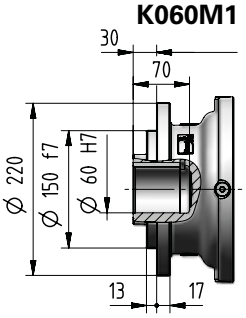

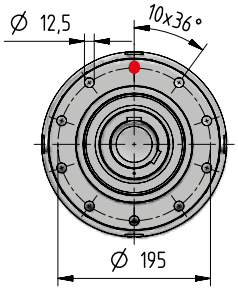

Z062M1 F05b

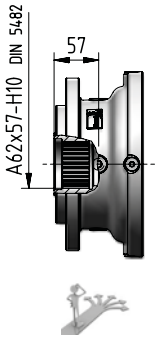

Z058M1 F05b

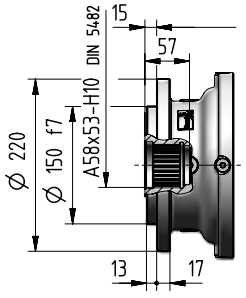

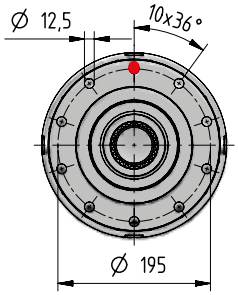

kg	Input Options											Output Options (Δ)	
	I14×160	I19×200	I24×200	I28×250	I38×300	I42×350	I48×350	I55×400	I60×450	C…	U…	J…	C… S…	K… Z…
1EL	–	–	–	47	51	57	57	60	69	52	44	–	+0	-14
2EL	44	46	46	48	51	57	57	–	–	49	46	–		
3EL	48	51	50	52	56	62	61	–	–	53	50	–		
4EL	53	55	55	57	60	66	66	–	–	57	55	–		
2EB	66	68	68	70	73	79	79	–	–	70	68	62		
3EB	61	64	64	65	69	75	74	–	–	66	63	58		
4EB	66	68	68	70	73	79	79	–	–	70	68	62		

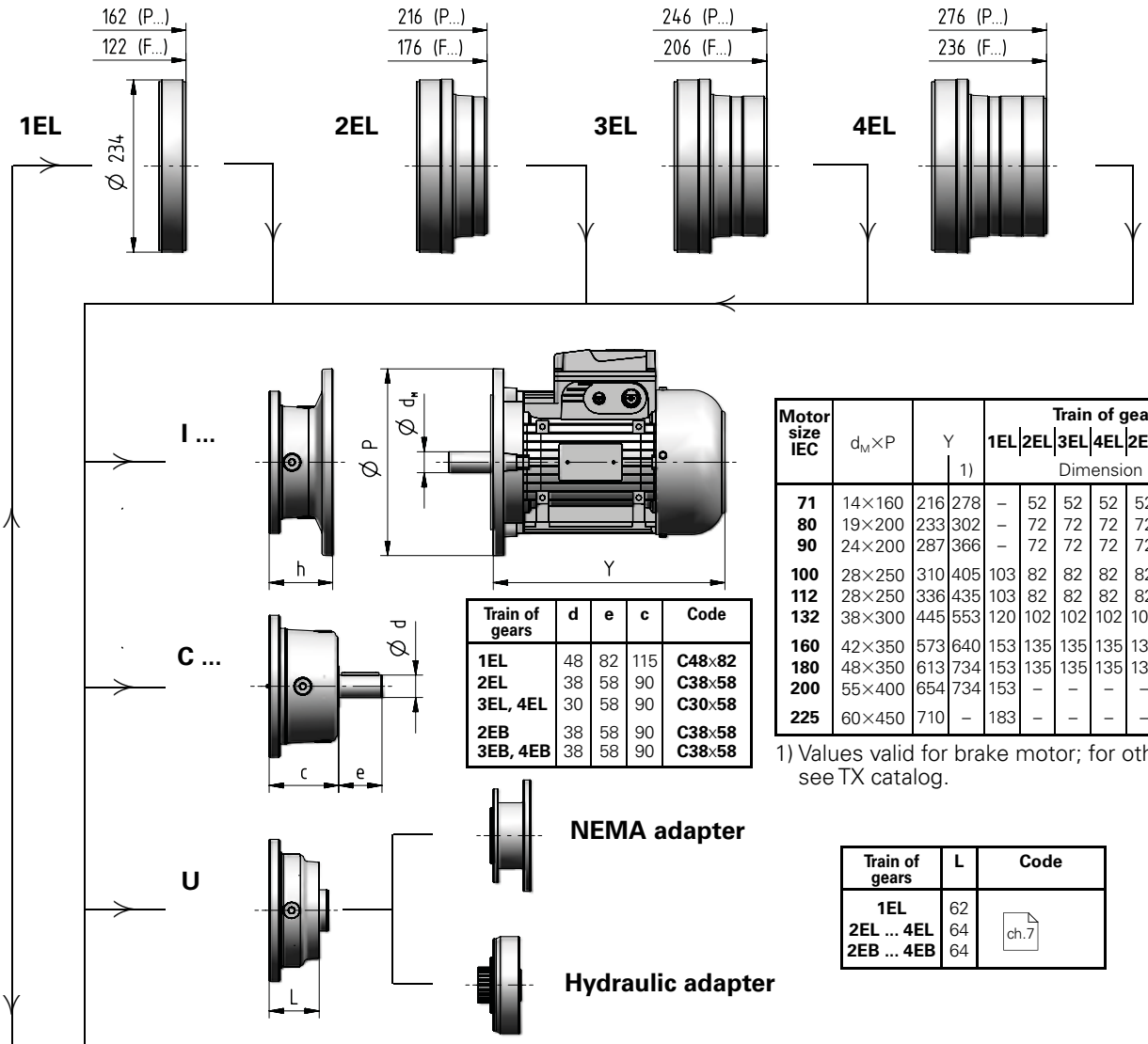

Motor size IEC	$d_M \times P$	Y		Train of gears 1EL	2EL	3EL	4EL	2EB	3EB	4EL	Code
			1)	Dimension **h**							
71	14×160	216	278	–	52	52	52	52	52	52	**I14×160**
80	19×200	233	302	–	72	72	72	72	72	72	**I19×200**
90	24×200	287	366	–	72	72	72	72	72	72	**I24×200**
100	28×250	310	405	103	82	82	82	82	82	82	**I28×250**
112	28×250	336	435	103	82	82	82	82	82	82	**I28×250**
132	38×300	445	553	120	102	102	102	102	102	135	**I38×300**
160	42×350	573	640	153	135	135	135	135	135	135	**I42×350**
180	48×350	613	734	153	135	135	135	135	135	135	**I48×350**
200	55×400	654	734	153	–	–	–	–	–	–	**I55×400**
225	60×450	710	–	183	–	–	–	–	–	–	**I60×450**

1) Values valid for brake motor; for other dimensions see TX catalog.

Train of gears	d	e	c	Code
1EL	48	82	115	**C48×82**
2EL	38	58	90	**C38×58**
3EL, 4EL	30	58	90	**C30×58**
2EB	38	58	90	**C38×58**
3EB, 4EB	38	58	90	**C38×58**

Train of gears	L	Code
1EL	62	
2EL ... 4EL	64	ch.7
2EB ... 4EB	64	

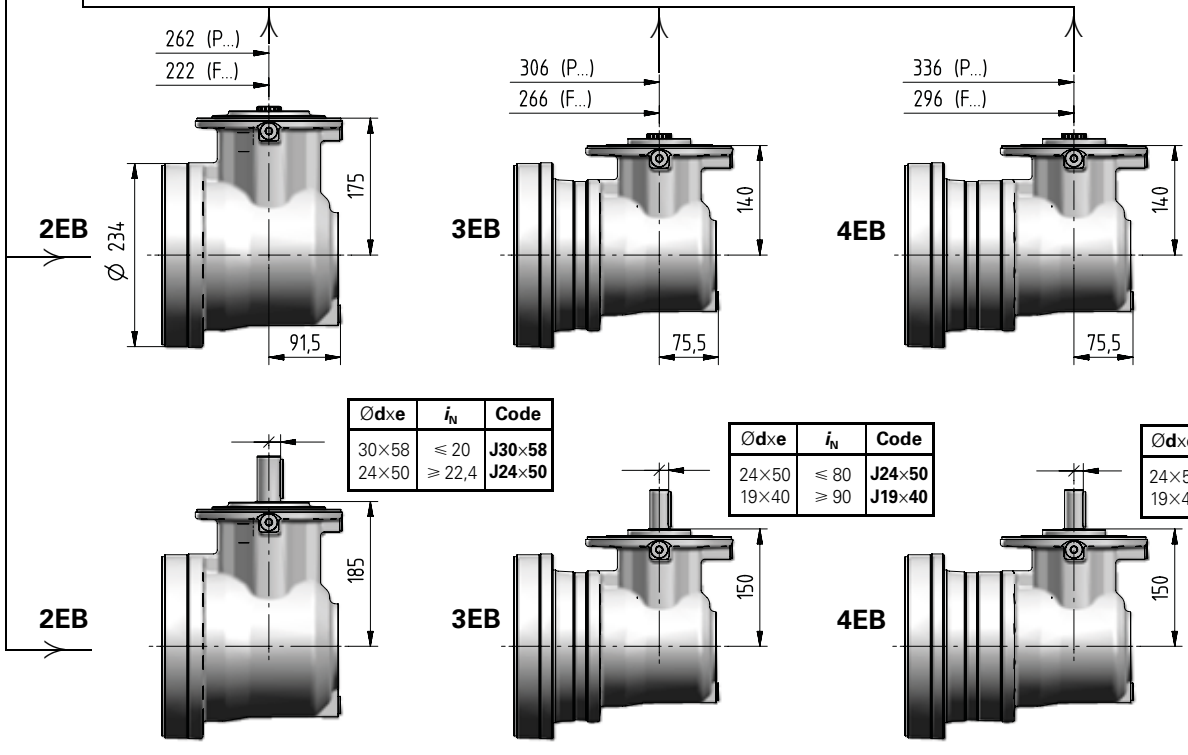

Ød×e	i_N	Code
30×58	⩽ 20	**J30×58**
24×50	⩾ 22,4	**J24×50**

Ød×e	i_N	Code
24×50	⩽ 80	**J24×50**
19×40	⩾ 90	**J19×40**

Ød×e	i_N	Code
24×50	⩽ 315	**J24×50**
19×40	⩾ 355	**J19×40**

004A - Output side details

Suggested mating dimensions

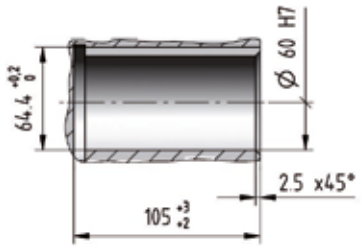

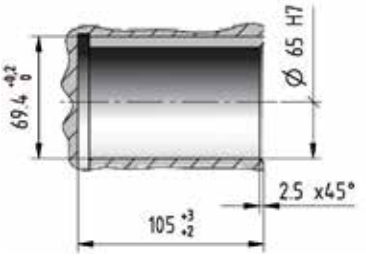

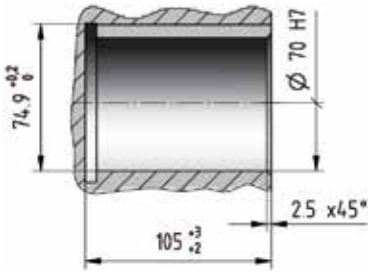

Gear reducer cylindrical shaft end

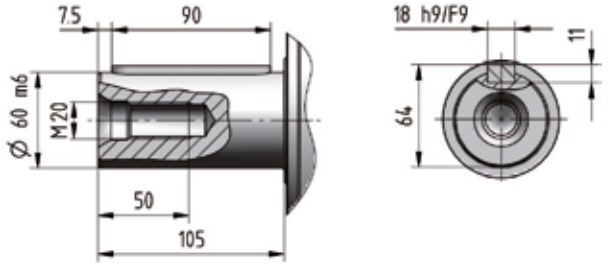

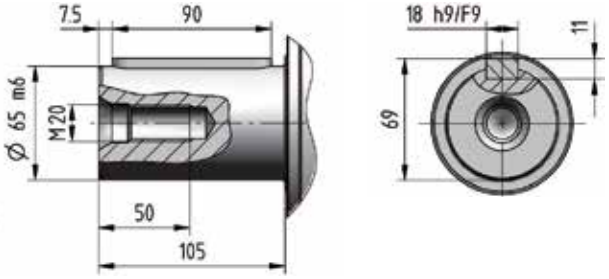

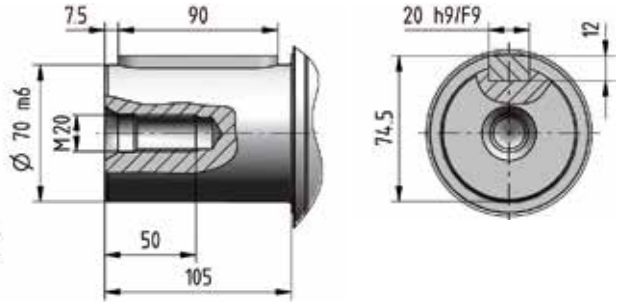

4

Suggested mating dimensions

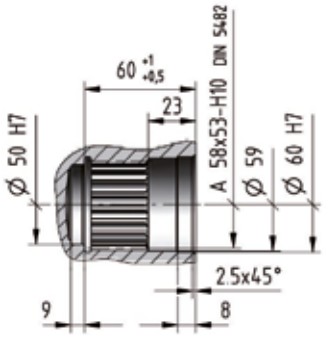

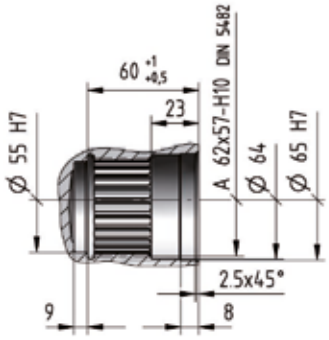

Gear reducer splined shaft end

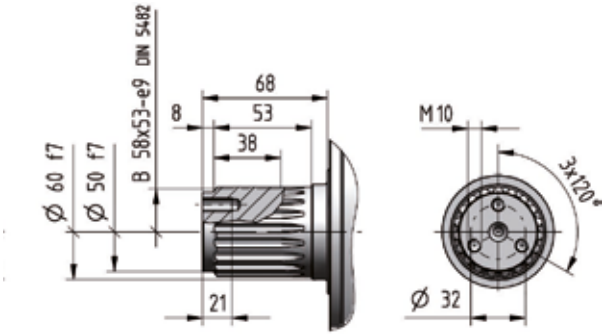

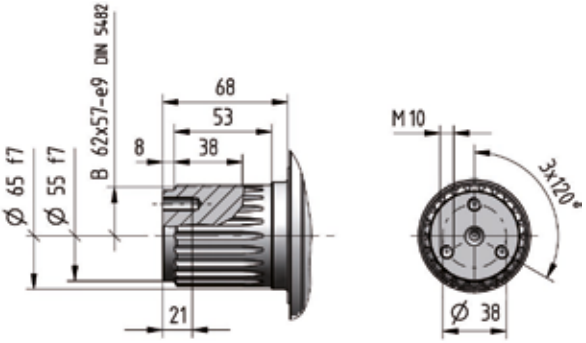

4

004A - Output side details

Suggested mating dimensions

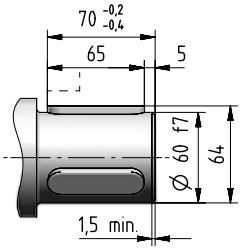



Key HRC hardness ⩾ 40.

Gear reducer hollow shaft with keyways

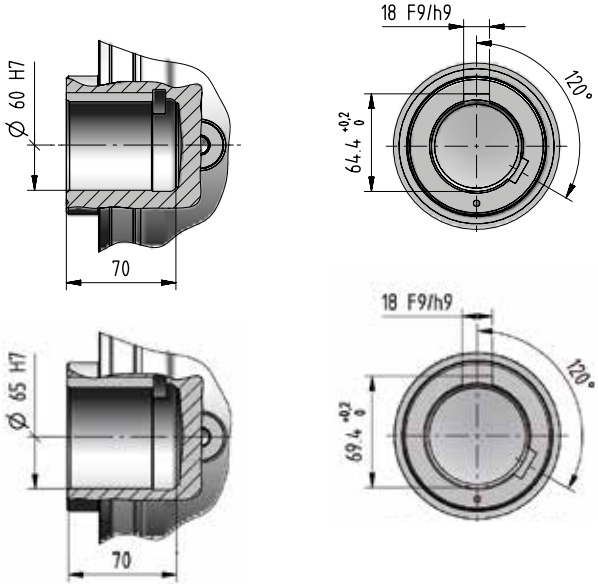

4

Suggested mating dimensions

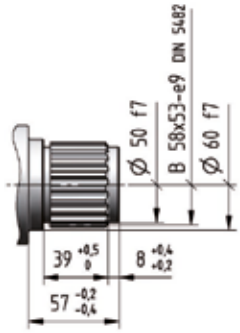

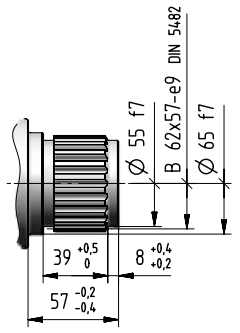

Splined hollow shaft

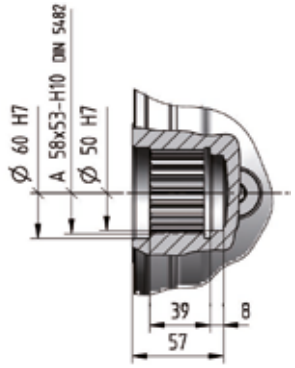

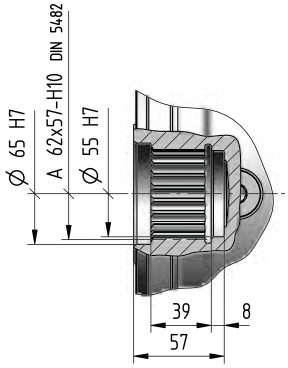

Suggested mating dimensions

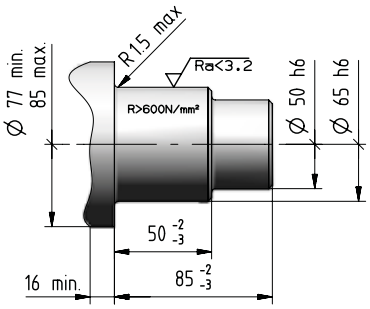

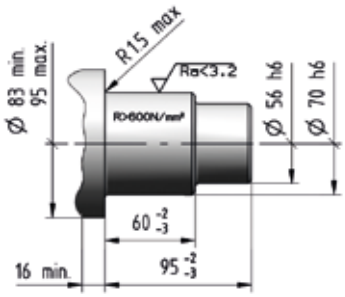

Gear reducer hollow shaft for shaft mounting

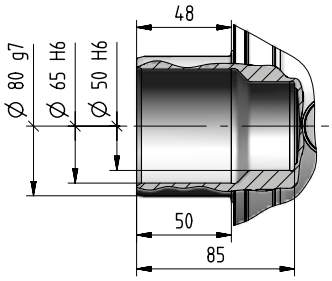

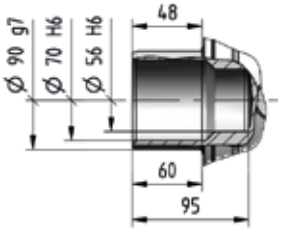

Gear reducer flanged shaft

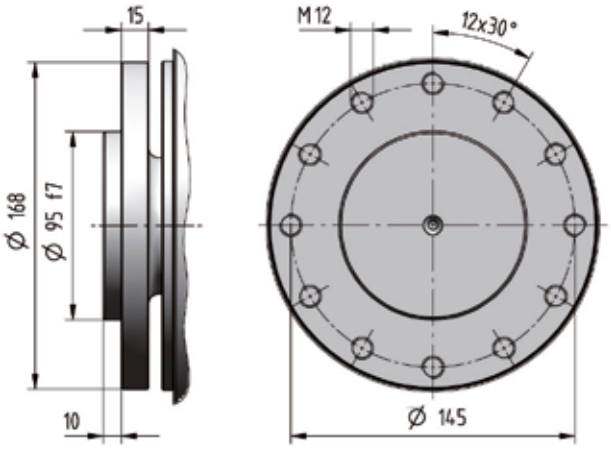

004A - Input side details

Gear reducer cylindrical shaft end

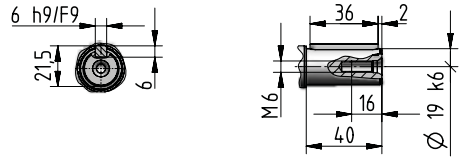

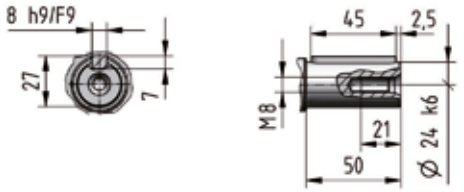

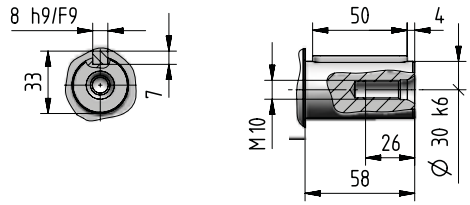

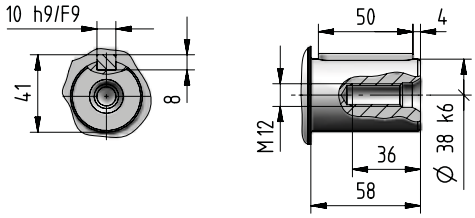

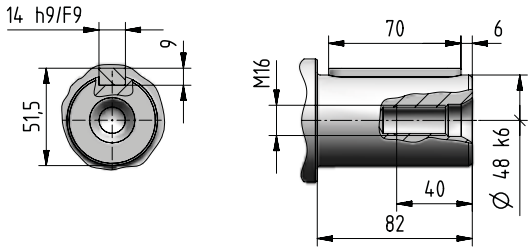

Suggested mating dimensions

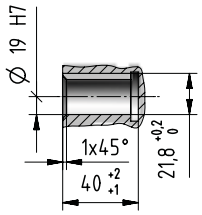

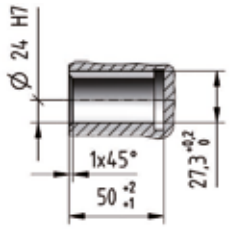

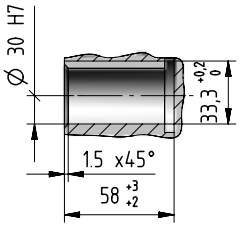

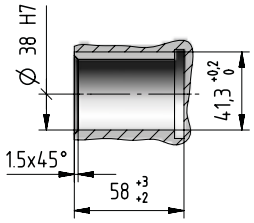

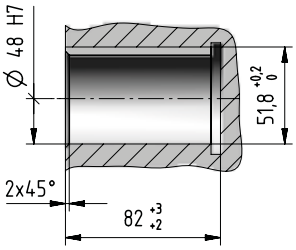

Bevel helical input flange

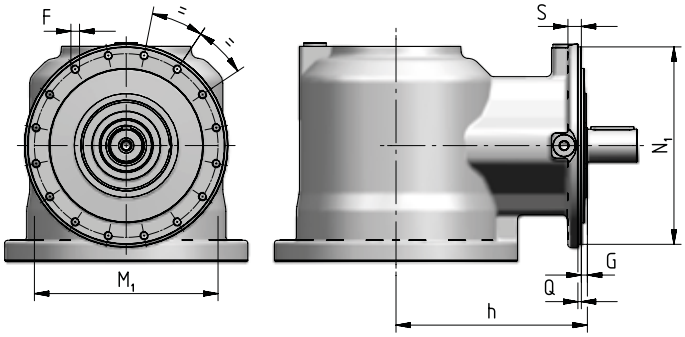

Train of gears	N_1 Ø h6	Q	M_1 Ø	F Ø	G	S	h
2EB	184	3,5	171	M8 (n. 12)	10	12	185
3EB, 4EB	184	3,5	171	M8 (n. 12)	10	12	150

IEC electric motor adapter

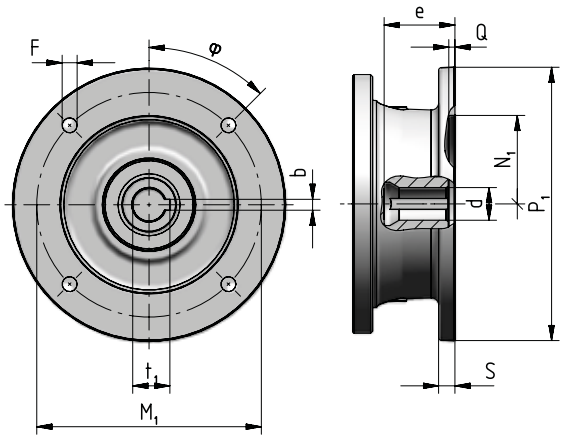

Motor size IEC	P_1 ∅	S	d ∅	e max	b F9	t_1	M_1	F ∅	φ	N_1 ∅ G7	Q
71	160	–	14 F6	32	5	16,3	130	M8 × 16 (n.4)	45°	110	4,5
80	200	12	19 F6	41,5	6	21,8	165	11 (n.4)	45°	130	4,5
90	200	12	24 F6	52	8	27,3	165	11 (n.4)	45°	130	4,5
100	250	14	28 F6	62	8	31,3	215	14 (n.4)	45°	180	5
112	250	14	28 F6	62	8	31,3	215	14 (n.4)	45°	180	5
132	300	14	38 F6	82	10	41,3	265	14 (n.4)	45°	230	5
160	350	15	42 F6	113	12	45,3	300	18 (n.4)	45°	250	6
180	350	15	48 F6	113	14	51,8	300	18 (n.4)	45°	250	6
200	400	15	55 E6	113	16	59,3	350	18 (n.4)	45°	300	6
225	450	18	60 E6	143	18	64,4	400	18 (n.8)	22,5°	350	6

Universal flange adapter

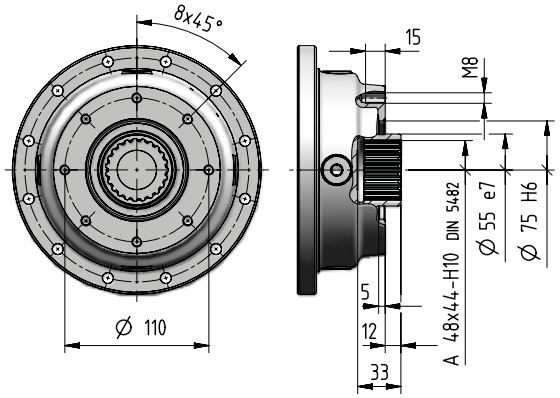

For more information see ch. 8.7.

004A - Accessories

Stop washer

[included]

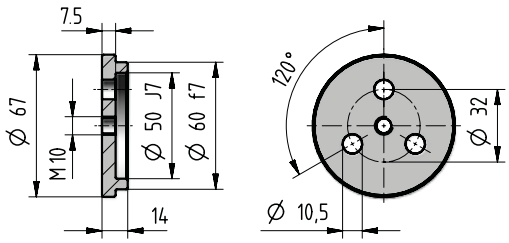

Code: **,SW058**

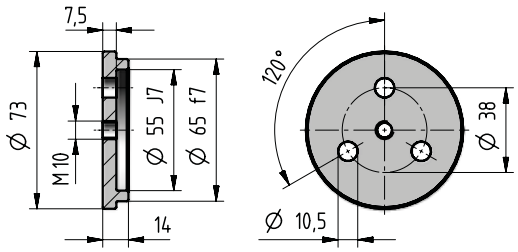

Code: **,SW062**

Splined bush

[included]

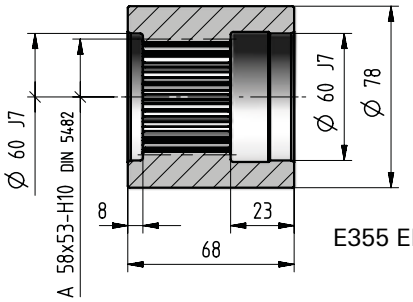

E355 EN10297-1

Code: **,SB058**

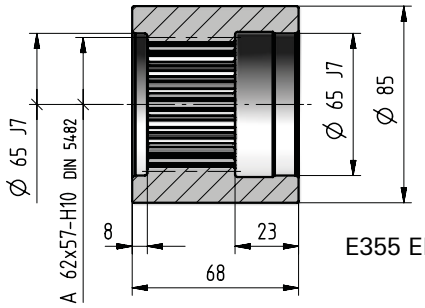

E355 EN10297-1

Code: **,SB062**

Wheel flange

[included]

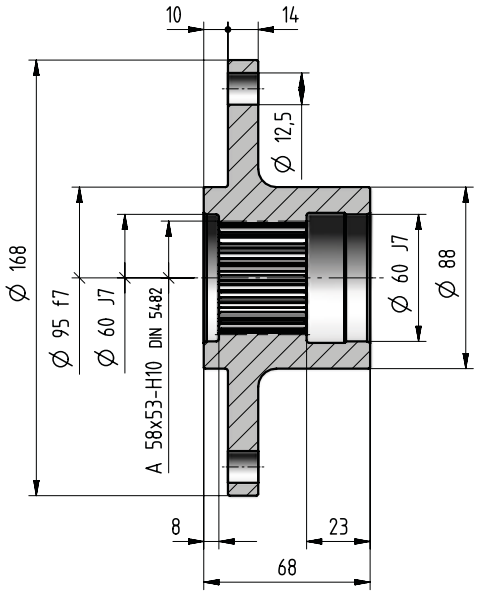

Code: **,WF058**

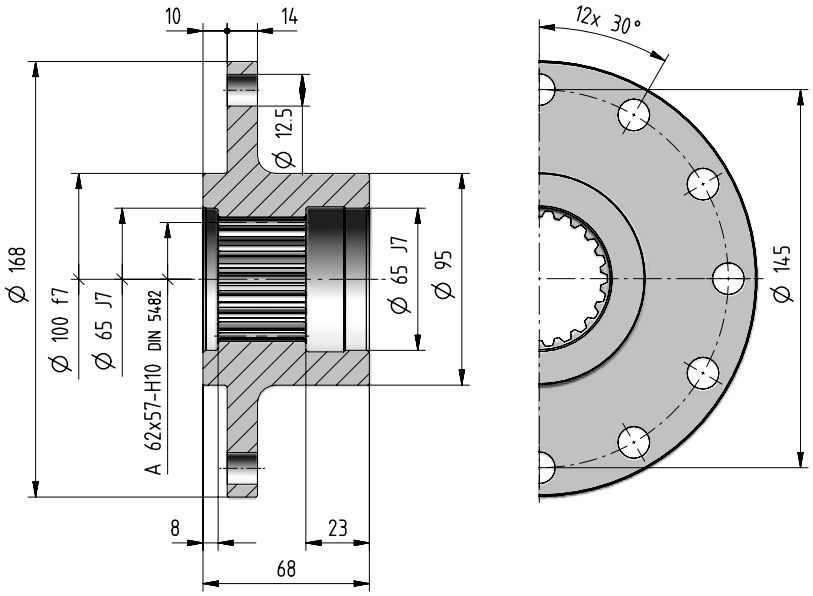

Code: **,WF062**

kg	Accessories																
	,SW058	**,SW062**	**,SB058**	**,SB062**	**,WF058**	**,WF062**	**,SC058**	**,SC062**	**,R006DA**	**,R006DB**	**,R006CC**	**,R006CD**	**,R006CE**	**,R006CF**	**,TA10b**	**,SD080**	**,SD090**
	0,24	0,28	1,4	1,7	3,2	4	2,8	3,3	4,5	5,5	3,8	4,5	5,3	6,2	3	2,4	3,3

Splined bar

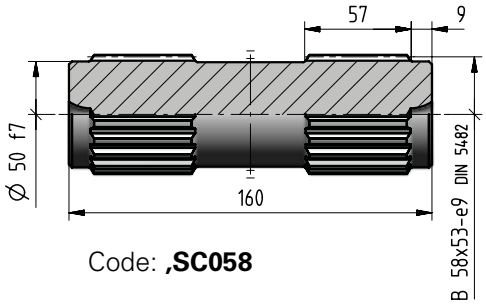

Code: **,SC058**

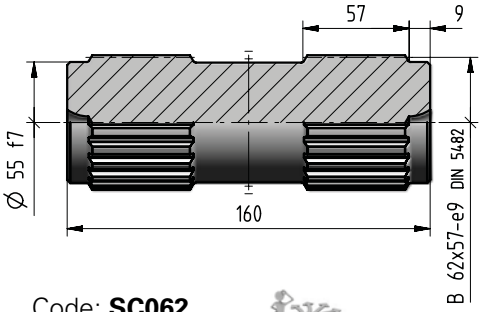

Code:**,SC062**

Pinion gear

[included]

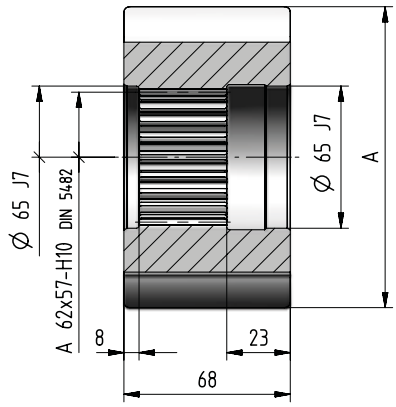

m_P	z_P	x	A Ø h9	Code
10	11	0,5	139	**,R006DA**
10	12	0,5	149	**,R006DB**
8	13	0,5	127	**,R006CC**
8	14	0,5	135	**,R006CD**
8	15	0,5	143	**,R006CE**
8	16	0,5	149,5	**,R006CF**

Torque arm

[included]

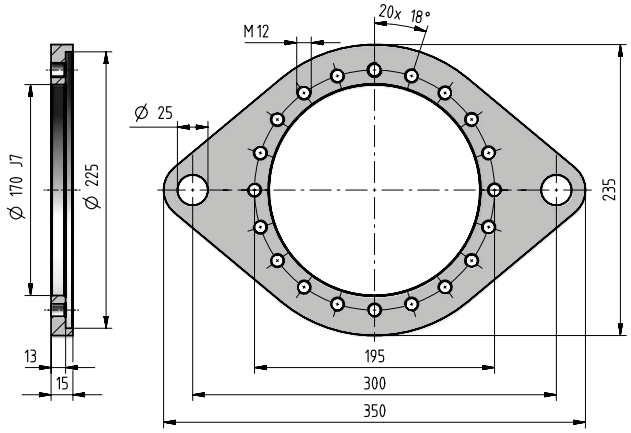

Code: **,TA10b**

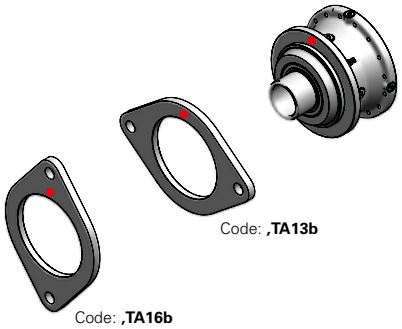

Code: **,TA13b**

Code: **,TA16b**

If an already mounted torque arm is required, state the relevant position between torque arm and gear reducer. This position is given by the flange upper reference hole (stated in red in the figure).

- Reference hole for the identification of the mounting position

Shrink disc

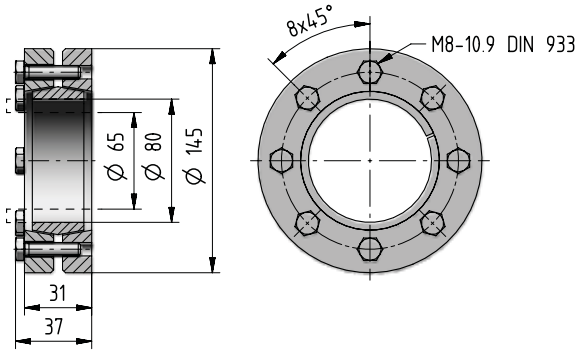

Code: **,SD080**

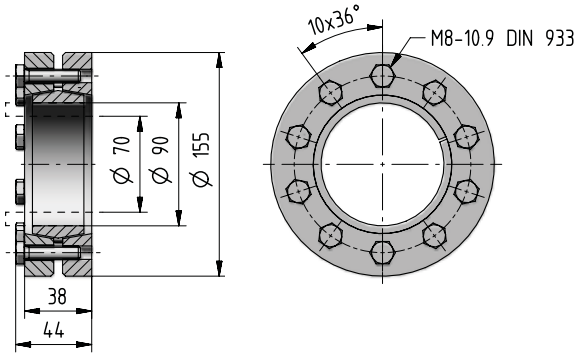

Code: **,SD090**

004A - Radial loads F_{r2} [N] and axial loads F_{a2} [N]

Radial loads $\boldsymbol{F}_{r2\,adm}$ and axial loads $\boldsymbol{F}_{a2\,adm}$ admitted on low speed shaft end of gear reducer.
For more information see ch. 2.2.

Output side: C060M1 F20b
S058M1 F20b
C060M1 P20b
S058M1 P20b

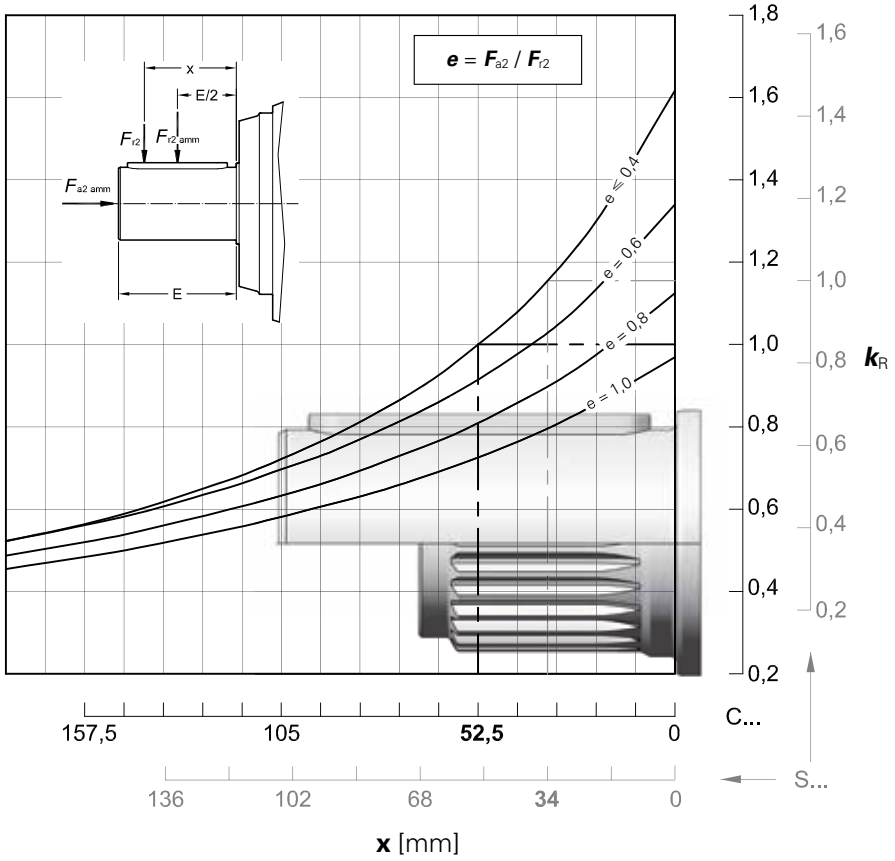

$\boldsymbol{n_2 \cdot L_h}$	$\boldsymbol{F_{r2\,adm}}$		$\boldsymbol{F_{a2\,adm}}$	$\boldsymbol{F_{a2\,adm}}$
min^{-1} · h	**C ...**	**S ...**	←	→
< **18 000**	56 000	63 000	63 000	80 000
22 400	53 000	63 000	60 000	75 000
28 000	50 000	60 000	56 000	71 000
35 500	47 500	56 000	53 000	67 000
45 000	45 000	50 000	50 000	63 000
56 000	40 000	47 500	45 000	56 000
71 000	37 500	45 000	42 500	53 000
90 000	35 500	42 500	40 000	50 000
112 000	33 500	37 500	37 500	47 500
140 000	31 500	35 500	35 500	45 000
180 000	28 000	33 500	31 500	40 000
224 000	26 500	31 500	30 000	37 500
280 000	25 000	30 000	28 000	35 500
355 000	23 600	28 000	26 500	33 500
450 000	22 400	25 000	25 000	31 500
560 000	21 200	23 600	22 400	30 000
710 000	19 000	22 400	21 200	26 500
900 000	18 000	21 200	20 000	25 000
1 120 000	17 000	19 000	19 000	23 600
1 400 000	16 000	18 000	17 000	22 400
1 800 000	15 000	17 000	16 000	20 000
2 240 000	14 000	16 000	15 000	19 000
2 800 000	12 500	15 000	14 000	18 000
max	**56 000**	**63 000**	**63 000**	**80 000**

Output side: C070M1 F30b
S062M1 F30b
C070M1 P30b
S062M1 P30b

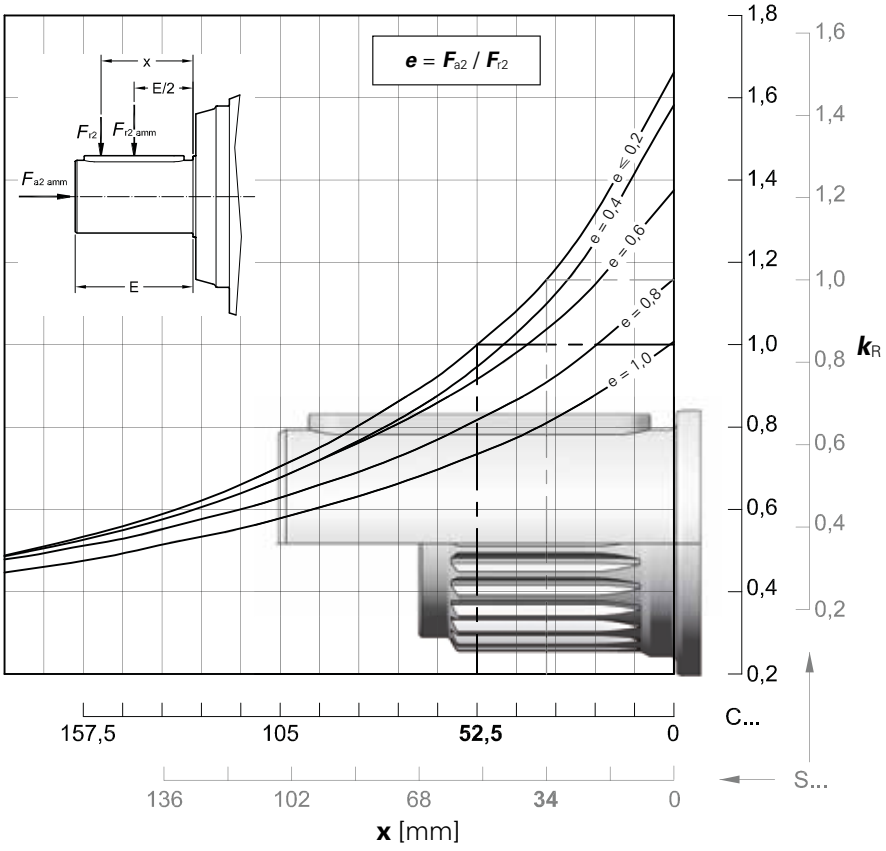

$n_2 \cdot L_h$	$F_{r2\ adm}$		$F_{a2\ adm}$	$F_{a2\ adm}$
min^{-1} · h	C ...	S ...	←	→
< **18 000**	67 000	80 000	63 000	106 000
22 400	67 000	75 000	63 000	100 000
28 000	60 000	71 000	63 000	95 000
35 500	56 000	67 000	63 000	90 000
45 000	53 000	63 000	63 000	85 000
56 000	50 000	56 000	56 000	80 000
71 000	45 000	53 000	53 000	71 000
90 000	42 500	50 000	50 000	67 000
112 000	40 000	47 500	47 500	63 000
140 000	37 500	45 000	45 000	60 000
180 000	35 500	40 000	40 000	56 000
224 000	33 500	37 500	37 500	50 000
280 000	30 000	35 500	35 500	47 500
355 000	28 000	33 500	33 500	45 000
450 000	26 500	31 500	31 500	42 500
560 000	25 000	28 000	28 000	40 000
710 000	23 600	26 500	26 500	35 500
900 000	21 200	25 000	25 000	33 500
1 120 000	20 000	23 600	26 000	31 500
1 400 000	19 000	22 400	22 400	30 000
1 800 000	17 000	20 000	20 000	28 000
2 240 000	16 000	19 000	19 000	26 500
2 800 000	15 000	18 000	18 000	23 600
max	**67 000**	**80 000**	**63 000**	**106 000**

Output side: C065M1 F30b
C065M1 P30b

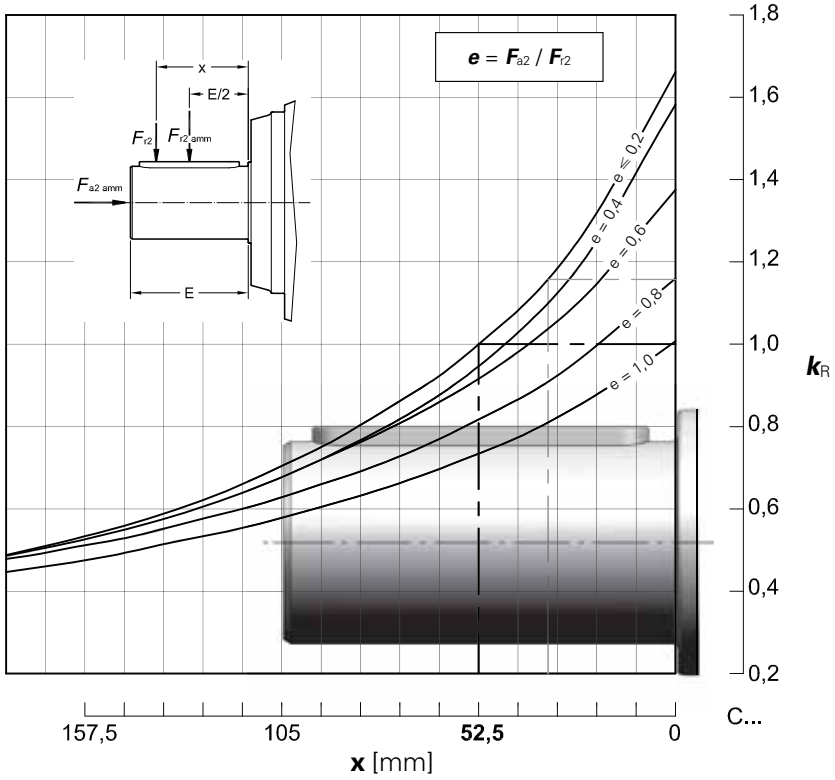

$n_2 \cdot L_h$	$F_{r2\ adm}$	$F_{a2\ adm}$	$F_{a2\ adm}$
min^{-1} · h	C ...	←	→
< **18 000**	67 000	63 000	106 000
22 400	67 000	63 000	100 000
28 000	60 000	63 000	95 000
35 500	56 000	63 000	90 000
45 000	53 000	63 000	85 000
56 000	50 000	56 000	80 000
71 000	45 000	53 000	71 000
90 000	42 500	50 000	67 000
112 000	40 000	47 500	63 000
140 000	37 500	45 000	60 000
180 000	35 500	40 000	56 000
224 000	33 500	37 500	50 000
280 000	30 000	35 500	47 500
355 000	28 000	33 500	45 000
450 000	26 500	31 500	42 500
560 000	25 000	28 000	40 000
710 000	23 600	26 500	35 500
900 000	21 200	25 000	33 500
1 120 000	20 000	26 000	31 500
1 400 000	19 000	22 400	30 000
1 800 000	17 000	20 000	28 000
2 240 000	16 000	19 000	26 500
2 800 000	15 000	18 000	23 600
max	**67 000**	**63 000**	**106 000**

004A - Radial F_{r1} [N] and axial loads F_{a2} [N]

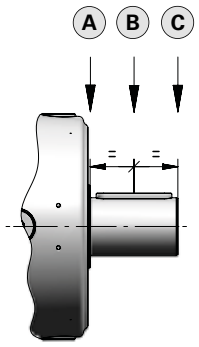

Radial loads $\boldsymbol{F}_{r1\ adm}$ admitted on high speed shaft end of **In Line** gear reducers.
For more information see ch. 2.2.

$n_1 \cdot L_h$	Train of gears											
	1EL			2EL			3EL			4EL		
	A	B	C	A	B	C	A	B	C	A	B	C
900 000	20 000	14 000	10 600	14 000	8 500	5 300	6 300	4 250	3 350	6 300	4 250	3 350
1 120 000	19 000	12 500	9 500	13 200	8 000	5 000	5 600	4 000	3 150	5 600	4 000	3 150
1 400 000	17 000	11 800	9 000	11 800	7 100	4 500	5 300	3 750	2 800	5 300	3 750	2 800
1 800 000	16 000	10 600	8 000	11 200	6 700	4 250	5 000	3 350	2 650	5 000	3 350	2 650
2 240 000	15 000	10 000	7 500	10 000	6 300	4 000	4 500	3 150	2 500	4 500	3 150	2 500
2 800 000	14 000	9 500	7 100	9 500	5 600	3 550	4 250	3 000	2 240	4 250	3 000	2 240
3 550 000	12 500	8 500	6 700	9 000	5 300	3 350	4 000	2 800	2 120	4 000	2 800	2 120
4 500 000	11 800	8 000	6 000	8 000	5 000	3 150	3 550	2 500	1 900	3 550	2 500	1 900
5 600 000	11 200	7 500	5 600	7 500	4 500	2 800	3 350	2 360	1 800	3 350	2 360	1 800
7 100 000	10 000	6 700	5 300	7 100	4 250	2 650	3 150	2 120	1 700	3 150	2 120	1 700
9 000 000	9 500	6 300	4 750	6 300	4 000	2 500	2 800	2 000	1 500	2 800	2 000	1 500
11 200 000	8 500	6 000	4 500	6 000	3 550	2 240	2 650	1 900	1 400	2 650	1 900	1 400
14 000 000	8 000	5 600	4 250	5 600	3 350	2 120	2 500	1 700	1 320	2 500	1 700	1 320
18 000 000	7 500	5 000	3 750	5 000	3 150	1 900	2 240	1 600	1 180	2 240	1 600	1 180
22 400 000	6 700	4 750	3 550	4 750	2 800	1 800	2 120	1 500	1 120	2 120	1 500	1 120
28 000 000	6 300	4 250	3 350	4 500	2 650	1 700	2 000	1 400	1 060	2 000	1 400	1 060
35 500 000	6 000	4 000	3 000	4 000	2 500	1 600	1 800	1 250	950	1 800	1 250	950
45 000 000	5 300	3 750	2 800	3 750	2 240	1 400	1 700	1 180	900	1 700	1 180	900

4

Radial loads $\boldsymbol{F}_{r1\ adm}$ admitted on high speed shaft end of **Bevel helical** gear reducers.
For more information see ch. 2.2.

$n_1 \cdot L_h$	Train of gears					
	2EB		3EB		4EB	
	$i_N \leqslant 25$	$i_N \geqslant 28$	$i_N \leqslant 100$	$i_N \geqslant 112$	$i_N \leqslant 315$	$i_N \geqslant 355$
900 000	4 000	3 350	2 800	2 360	2 800	2 360
1 120 000	3 750	3 150	2 650	2 240	2 650	2 240
1 400 000	3 550	2 800	2 360	2 000	2 360	2 000
1 800 000	3 150	2 650	2 240	1 900	2 240	1 900
2 240 000	3 000	2 500	2 000	1 700	2 000	1 700
2 800 000	2 800	2 240	1 900	1 600	1 900	1 600
3 550 000	2 500	2 120	1 800	1 500	1 800	1 500
4 500 000	2 360	2 000	1 600	1 400	1 600	1 400
5 600 000	2 240	1 800	1 500	1 320	1 500	1 320
7 100 000	2 000	1 700	1 400	1 180	1 400	1 180
9 000 000	1 900	1 600	1 320	1 120	1 320	1 120
11 200 000	1 700	1 400	1 180	1 000	1 180	1 000
14 000 000	1 600	1 320	1 120	950	1 120	950
18 000 000	1 500	1 250	1 000	850	1 000	850
22 400 000	1 400	1 120	950	800	950	800
28 000 000	1 250	1 060	900	750	900	750
35 500 000	1 180	1 000	800	710	800	710
45 000 000	1 120	900	750	630	750	630

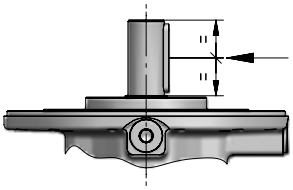

This page is intentionally left blank.

006A

Data and performance summary

			L_h = 10 000 h					n_1 = 1 400 min^{-1}		
			n_1 min^{-1}			M_{N2max}	n_{1max}	Pt [kW] at		
			n_2 min^{-1}			M_{2max}	n_{1peak}	20°C		
			M_{N2} N m			N m	min^{-1}	40°C		
	i_N	i_{act}	1 400	900	500			–		
1EL	3,55	**3,52**	398 2 560	256 2 920	142 3 480	4 750 5 600	2 500 2 800	19 14	28 21,2	37,5 28
	4,25	**4,17**	335 2 640	216 3 010	120 3 600	6 300 7 500	2 800 3 550			
	5	**5,29**	264 2 760	170 3 150	94,4 3 270	5 080 6 300	2 800 4 000			
	6	**6,21**	225 2 590	145 2 670	80,5 2 760	4 270 5 300	2 800 4 000			
	7,1	**7,64**	183 1 900	118 1 950	65,5 2 020	3 110 4 500	2 800 4 000			
2EL	12,5	**12,4**	113 3 100	72,8 3 540	40,4 4 220	4 750 5 600	2 800 3 150	12,5 9,5	19 14,5	25,7 19,5
	14	**14,7**	95,4 3 670	61,3 4 200	34,1 4 370	6 300 7 500	2 800 3 150			
	16	**17,4**	80,4 3 790	51,7 4 250	28,7 4 410	6 300 7 500	3 150 4 000			
	18	**18,6**	75,2 3 320	48,3 3 410	26,9 3 540	5 300 6 300	2 800 3 150			
	22,4	**22,1**	63,4 3 960	40,7 4 320	22,6 4 480	6 300 7 500	3 150 4 000			
	25	**25,9**	54,0 3 750	34,7 3 850	19,3 3 990	6 170 7 500	3 150 4 000			
	28	**28**	50,0 3 400	32,1 3 500	17,8 3 630	5 300 6 300	3 150 4 000			
	31,5	**31,9**	43,9 2 740	28,2 2 810	15,7 2 920	4 490 6 500	3 150 4 000			
	35,5	**32,9**	42,6 3 440	27,4 3 530	15,2 3 660	5 300 6 300	3 150 4 000			
	40	**40,4**	34,6 3 470	22,3 3 570	12,4 3 700	5 300 6 300	3 150 4 000			
	45	**47,5**	29,5 2 940	19,0 3 020	10,5 3 130	4 500 5 300	3 150 4 000			
3EL	50	**50,6**	27,6 4 420	17,8 4 540	9,87 4 710	6 300 7 500	2 800 3 150	9,5 7,1	14 10,6	18,5 14
	63	**61,1**	22,9 4 470	14,7 4 600	8,18 4 790	6 300 7 500	3 150 4 000			
	71	**72,5**	19,3 4 520	12,4 4 640	6,90 4 920	6 300 7 500	3 150 4 000			
	80	**76,2**	18,4 4 530	11,8 4 660	6,56 4 960	6 300 7 500	2 800 3 150			
	90	**92**	15,2 4 590	9,79 4 710	5,44 5 100	6 300 7 500	3 150 4 000			
	100	**105**	13,4 4 110	8,60 4 220	4,78 4 380	6 300 7 500	3 150 4 000			
	112	**109**	12,9 4 630	8,28 4 780	4,60 5 230	6 300 7 500	3 150 4 000			
	125	**124**	11,3 4 670	7,25 4 880	4,03 5 200	6 300 7 500	3 150 4 000			
	140	**136**	10,3 4 700	6,61 4 950	3,67 5 410	6 300 7 500	3 150 4 000			
	160	**157**	8,89 4 740	5,72 5 060	3,18 5 530	6 300 7 500	3 150 4 000			
	180	**189**	7,42 4 610	4,77 4 740	2,65 4 910	6 300 7 500	3 150 4 000			
	200	**203**	6,91 3 840	4,44 4 080	2,47 4 460	5 300 6 300	3 150 4 000			
	224	**221**	6,32 4 270	4,06 4 390	2,26 4 550	6 300 7 500	3 150 4 000			
	250	**239**	5,85 3 920	3,76 4 190	2,09 4 580	5 300 6 300	3 150 4 000			

			L_h = 10 000 h					n_1 = 1 400 min^{-1}		
			n_1 min^{-1}			M_{N2max}	n_{1max}	Pt [kW] at		
			n_2 min^{-1}			M_{2max}	n_{1peak}	20°C		
			M_{N2} N m			N m	min^{-1}	40°C		
	i_N	i_{act}	1 400	900	500			–		
4EL	180	**175**	8,01 4 810	5,15 5 140	2,86 5 620	6 300 7 500	2 800 3 150	8 6	12,2 9,25	16 12,2
	200	**207**	6,75 4 930	4,34 5 280	2,41 5 770	6 300 7 500	2 800 3 150			
	250	**250**	5,60 5 080	3,60 5 430	2,00 5 930	6 300 7 500	3 150 4 000			
	280	**296**	4,73 5 210	3,04 5 570	1,69 6 080	6 300 7 500	3 150 4 000			
	315	**317**	4,41 5 260	2,84 5 630	1,58 6 080	6 300 7 500	3 150 4 000			
	355	**357**	3,93 5 360	2,52 5 730	1,40 6 260	6 300 7 500	3 150 4 000			
	400	**422**	3,32 5 490	2,13 5 870	1,19 6 300	6 300 7 500	3 150 4 000			
	450	**452**	3,09 5 550	1,99 5 940	1,11 6 300	6 300 7 500	3 150 4 000			
	500	**517**	2,71 5 670	1,74 6 060	0,968 6 300	6 300 7 500	3 150 4 000			
	560	**566**	2,47 5 740	1,59 6 080	0,883 6 300	6 300 7 500	3 150 4 000			
	630	**611**	2,29 5 810	1,47 6 210	0,819 6 300	6 300 7 500	3 150 4 000			
	710	**732**	1,91 5 970	1,23 6 300	0,683 6 300	6 300 7 500	3 150 4 000			
	800	**838**	1,67 6 060	1,07 6 300	0,597 6 300	6 300 7 500	3 150 4 000			
	900	**916**	1,53 6 180	0,983 6 300	0,546 6 300	6 300 7 500	3 150 4 000			
	1000	**970**	1,44 6 160	0,928 6 300	0,516 6 300	6 300 7 500	3 150 4 000			
	1120	**1122**	1,25 6 290	0,802 6 300	0,446 6 300	6 300 7 500	3 150 4 000			
	1250	**1248**	1,12 5 030	0,721 5 300	0,401 5 300	5 300 6 300	3 150 4 000			
	1400	**1344**	1,04 6 300	0,669 6 300	0,372 6 300	6 300 7 500	3 150 4 000			
	1600	**1611**	0,869 5 260	0,559 5 410	0,310 5 600	6 300 7 500	3 150 4 000			
	1800	**1730**	0,809 5 280	0,520 5 300	0,289 5 300	5 300 6 300	3 150 4 000			
	2000	**2043**	0,685 5 300	0,440 5 300	0,245 5 300	5 300 6 300	3 150 4 000			
	2500	**2399**	0,584 5 300	0,375 5 300	0,208 5 300	5 300 6 300	3 150 4 000			
	2800	**2947**	0,475 4 730	0,305 5 060	0,170 5 300	5 300 6 300	3 150 4 000			
	3550	**3460**	0,405 4 500	0,260 4 500	0,145 4 500	4 500 5 300	3 150 4 000			



In case of alternative output design , refer to torque limits at page 4.88, if any.

Data and performance summary

	i_N	i_{eff}	L_h = 10 000 h n_1 min^{-1} n_2 min^{-1} M_{N2} N m 1 400	900	500	M_{N2max} M_{2max} N m	n_{1max} n_{1peak} min^{-1}	n_1 = 1 400 min^{-1} Pt [kW] at – 	20°C 40°C 
2EB	9	**8,79**	159 1 930	102 2 210	56,9 2 630	3 070 3 870	2 800 3 550	13,2 10	20 15	26,5 20
	10	**10,4**	134 2 290	86,3 2 620	47,9 3 120	3 640 4 500	2 800 3 550			
	11,2	**11,1**	126 1 960	81,1 2 240	45,1 2 670	3 070 3 870	2 800 3 550			
	12,5	**13,2**	106 2 910	68,0 3 320	37,8 3 460	4 620 5 800	2 800 3 550			
	14	**15,5**	90,1 2 740	57,9 2 820	32,2 2 920	4 500 5 300	2 800 3 550			
	16	**16,7**	83,8 2 950	53,9 3 370	29,9 3 510	4 620 5 800	2 800 3 550			
	20	**19,6**	71,4 2 780	45,9 2 860	25,5 2 970	4 500 5 300	2 800 3 550			
	22,4	**21,2**	66,1 3 200	42,5 3 360	23,6 3 560	3 980 4 870	2 800 3 550			
	25	**24,9**	56,3 2 820	36,2 2 900	20,1 3 010	4 500 5 300	2 800 3 550			
	28	**26,5**	52,9 2 140	34,0 2 440	18,9 2 910	3 160 3 870	2 800 3 550			
	31,5	**31,1**	45,1 2 510	29,0 2 870	16,1 3 050	3 710 4 500	2 800 3 550			
3EB	31,5	**30,9**	45,3 3 170	29,1 3 630	16,2 4 130	4 130 5 600	2 800 3 550	10 7,5	15 11,2	19,5 15
	35,5	**36,7**	38,1 3 770	24,5 4 300	13,6 4 620	4 900 7 300	2 800 3 550			
	40	**39**	35,9 3 210	23,1 3 660	12,8 4 130	4 130 5 600	2 800 3 550			
	45	**43,6**	32,1 4 380	20,7 4 500	11,5 4 670	5 820 7 500	2 800 3 550			
	50	**46,3**	30,2 3 810	19,4 4 350	10,8 4 680	4 900 7 300	2 800 3 550			
	56	**55,2**	25,3 4 450	16,3 4 570	9,05 4 730	6 300 7 500	2 800 3 550			
	63	**64,8**	21,6 3 960	13,9 4 070	7,71 4 220	6 300 7 500	2 800 3 550			
	71	**69,7**	20,1 4 510	12,9 4 630	7,17 4 890	6 300 7 500	2 800 3 550			
	80	**81,8**	17,1 4 020	11,0 4 130	6,11 4 280	6 300 7 500	2 800 3 550			
	90	**88,4**	15,8 4 580	10,2 4 700	5,66 5 070	6 300 7 500	2 800 3 550			
	100	**104**	13,5 4 080	8,67 4 190	4,82 4 350	6 300 7 500	2 800 3 550			
	112	**110**	12,7 4 490	8,15 4 710	4,53 5 030	5 050 7 300	2 800 3 550			
	125	**130**	10,8 4 140	6,94 4 250	3,86 4 410	5 930 7 500	2 800 3 550			
	140	**140**	9,99 3 760	6,42 3 860	3,57 4 220	5 300 6 300	2 800 3 550			
	160	**164**	8,51 3 790	5,47 3 960	3,04 4 330	5 300 6 300	2 800 3 550			
	200	**202**	6,93 3 830	4,45 3 940	2,47 4 080	5 300 6 300	2 800 3 550			

	i_N	i_{eff}	L_h = 10 000 h n_1 min^{-1} n_2 min^{-1} M_{N2} N m 1 400	900	500	M_{N2max} M_{2max} N m	n_{1max} n_{1peak} min^{-1}	n_1 = 1 400 min^{-1} Pt [kW] at – 	20°C 40°C 
4EB	160	**160**	8,76 4 740	5,63 5 070	3,13 5 540	6 300 7 500	2 800 3 550	8 6,3	12,2 9,25	16,5 12,5
	180	**181**	7,72 4 840	4,97 5 170	2,76 5 650	6 300 7 500	2 800 3 550			
	200	**193**	7,27 4 880	4,67 5 220	2,60 5 700	6 300 7 500	2 800 3 550			
	224	**229**	6,12 5 010	3,94 5 350	2,19 5 850	6 300 7 500	2 800 3 550			
	250	**240**	5,82 5 050	3,74 5 400	2,08 5 900	6 300 7 500	2 800 3 550			
	280	**290**	4,83 5 190	3,10 5 550	1,72 6 050	6 300 7 500	2 800 3 550			
	315	**305**	4,59 5 230	2,95 5 590	1,64 6 070	6 300 7 500	2 800 3 550			
	355	**362**	3,86 5 370	2,48 5 740	1,38 6 270	6 300 7 500	2 800 3 550			
	400	**381**	3,67 5 410	2,36 5 780	1,31 6 250	6 300 7 500	2 800 3 550			
	450	**460**	3,05 5 570	1,96 5 950	1,09 6 300	6 300 7 500	2 800 3 550			
	500	**497**	2,82 5 310	1,81 5 460	1,01 5 660	6 300 7 500	2 800 3 550			
	560	**544**	2,58 5 710	1,66 6 070	0,920 6 300	6 300 7 500	2 800 3 550			
	630	**630**	2,22 5 840	1,43 6 170	0,794 6 300	6 300 7 500	2 800 3 550			
	710	**680**	2,06 5 910	1,32 6 240	0,735 6 300	6 300 7 500	2 800 3 550			
	800	**787**	1,78 6 040	1,14 6 300	0,635 6 300	6 300 7 500	2 800 3 550			
	900	**943**	1,48 5 090	0,954 5 230	0,530 5 420	6 300 7 500	2 800 3 550			
	1000	**1013**	1,38 4 870	0,888 5 210	0,494 5 300	5 300 6 300	2 800 3 550			
	1120	**1124**	1,25 4 950	0,801 5 290	0,445 5 300	5 300 6 300	2 800 3 550			
	1250	**1197**	1,17 5 000	0,752 5 300	0,418 5 300	5 300 6 300	2 800 3 550			
	1400	**1405**	0,997 5 120	0,641 5 300	0,356 5 300	5 300 6 300	2 800 3 550			
	1600	**1621**	0,864 4 300	0,555 4 500	0,308 4 500	4 500 5 300	2 800 3 550			
	1800	**1726**	0,811 4 370	0,521 4 660	0,290 5 100	5 300 6 300	2 800 3 550			
	2000	**2026**	0,691 4 450	0,444 4 500	0,247 4 500	4 500 5 300	2 800 3 550			



In case of alternative output design , refer to torque limits at page 4.88, if any.

006A - Main Dimensions



C060M1 F20b

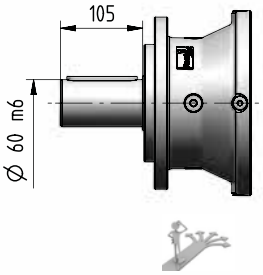

C065M1 F30b

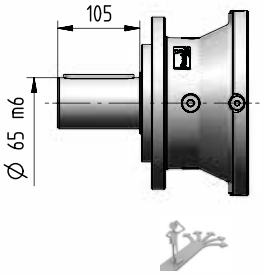

C070M1 F30b

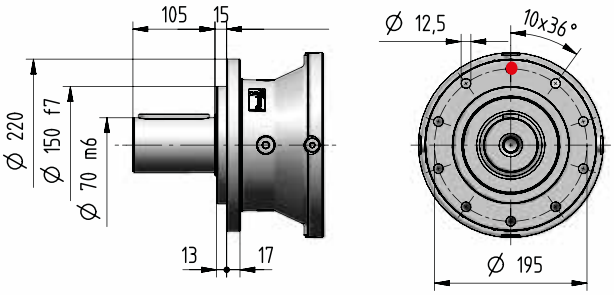

S058M1 F20b

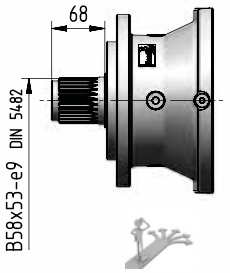

S062M1 F30b

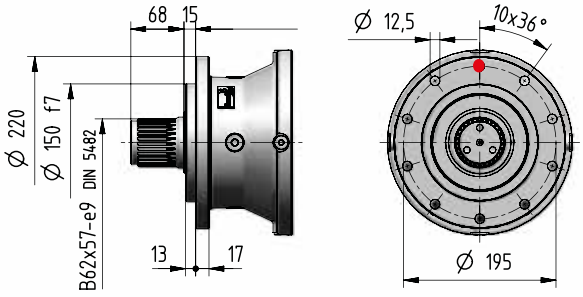

H065M1 A20b

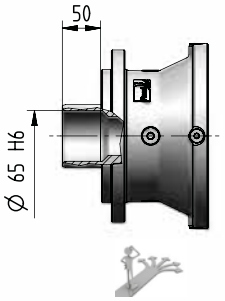

H070M1 A40b

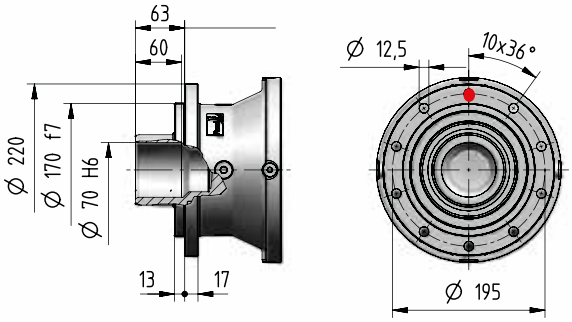

M095M1 A30b

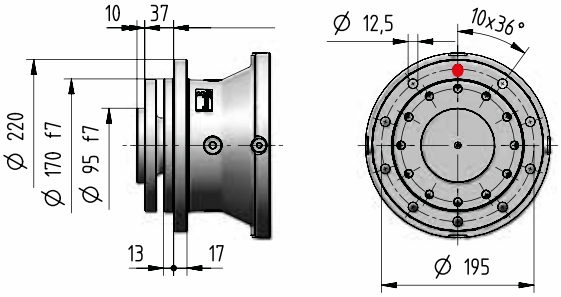

see page 4.89

kg	Input Options Code											Output Options (Δ) Code	
	I14×160	I19×200	I24×200	I28×250	I38×300	I42×350	I48×350	I55×400	I60×450	C…	U…	J…	C… S…	H… M…
1EL	-	-	-	44	48	54	54	56	65	49	41	–	+0	-4
2EL	45	48	48	49	53	59	58	–	–	50	47	–		
3EL	50	52	52	54	57	63	63	–	–	55	52	–		
4EL	53	56	56	57	61	67	66	–	–	58	55	–		
2EB	65	67	67	68	72	78	77	–	–	69	66	61		
3EB	62	65	64	66	70	76	75	–	–	67	64	59		
4EB	67	69	69	70	74	80	79	–	–	71	68	63		

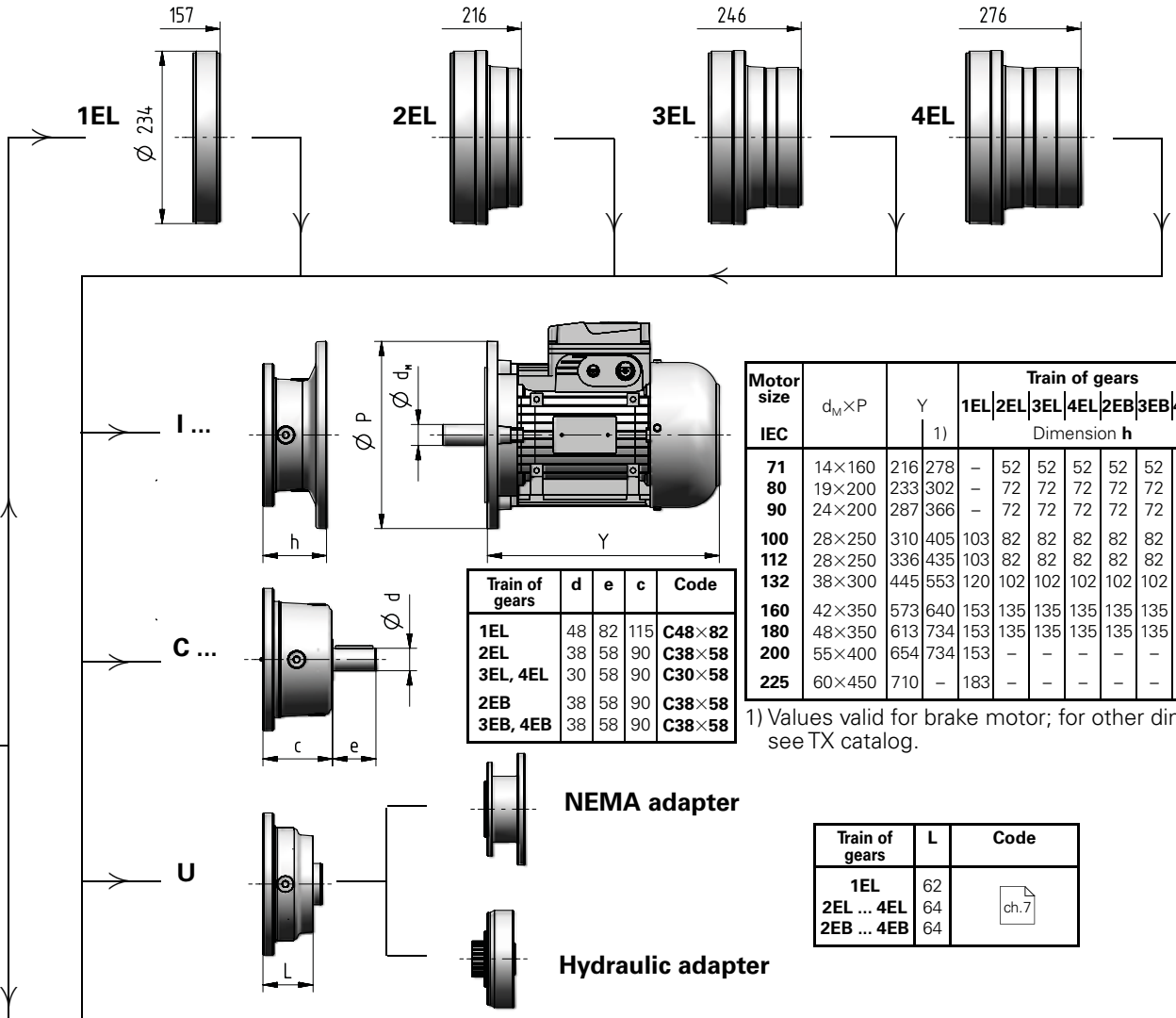

Motor size IEC	$d_M \times P$	Y	Y 1)	Train of gears 1EL	2EL	3EL	4EL	2EB	3EB	4EB	Code
				Dimension **h**							
71	14×160	216	278	–	52	52	52	52	52	52	**I14×160**
80	19×200	233	302	–	72	72	72	72	72	72	**I19×200**
90	24×200	287	366	–	72	72	72	72	72	72	**I24×200**
100	28×250	310	405	103	82	82	82	82	82	82	**I28×250**
112	28×250	336	435	103	82	82	82	82	82	82	**I28×250**
132	38×300	445	553	120	102	102	102	102	102	102	**I38×300**
160	42×350	573	640	153	135	135	135	135	135	135	**I42×350**
180	48×350	613	734	153	135	135	135	135	135	135	**I48×350**
200	55×400	654	734	153	–	–	–	–	–	–	**I55×400**
225	60×450	710	–	183	–	–	–	–	–	–	**I60×450**

1) Values valid for brake motor; for other dimensions see TX catalog.

Train of gears	d	e	c	Code
1EL	48	82	115	**C48×82**
2EL	38	58	90	**C38×58**
3EL, 4EL	30	58	90	**C30×58**
2EB	38	58	90	**C38×58**
3EB, 4EB	38	58	90	**C38×58**

Train of gears	L	Code
1EL	62	ch.7
2EL ... 4EL	64	
2EB ... 4EB	64	

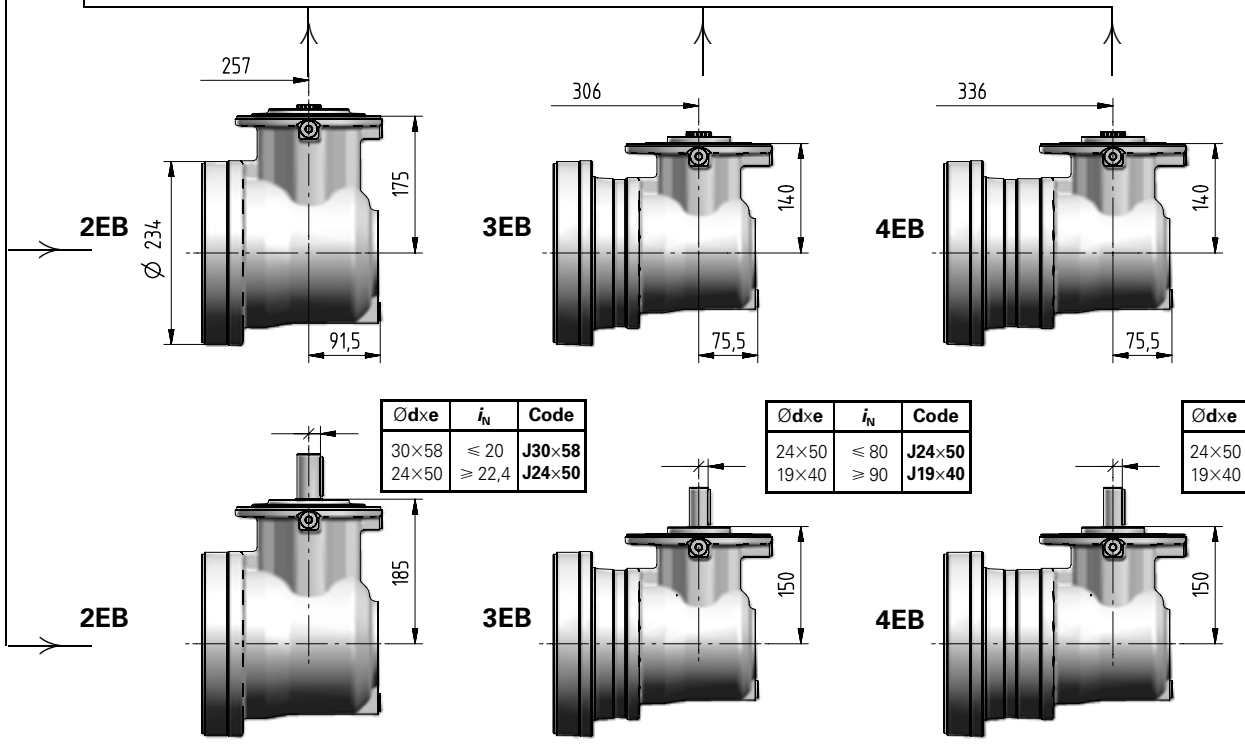

Ød×e	i_N	Code
30×58	⩽ 20	**J30×58**
24×50	⩾ 22,4	**J24×50**

Ød×e	i_N	Code
24×50	⩽ 80	**J24×50**
19×40	⩾ 90	**J19×40**

Ød×e	i_N	Code
24×50	⩽ 280	**J24×50**
19×40	⩾ 315	**J19×40**

006A - Main Dimensions

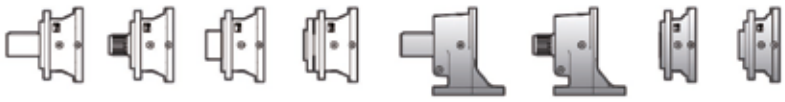

C060M1 P20b

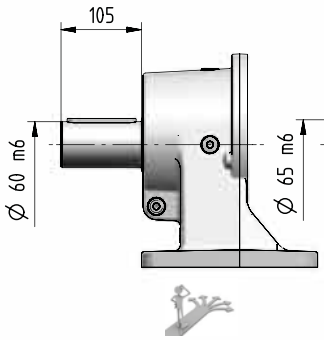

C065M1 P30b

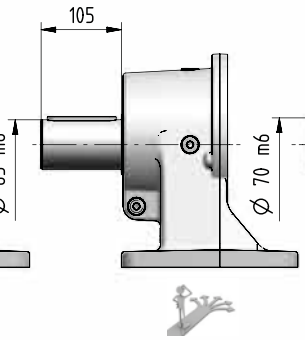

C070M1 P30b

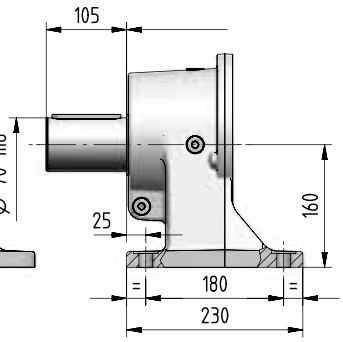

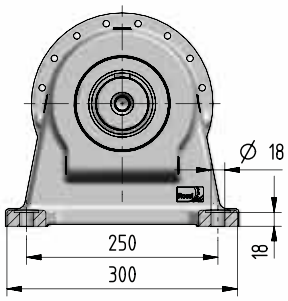

S058M1 P20b

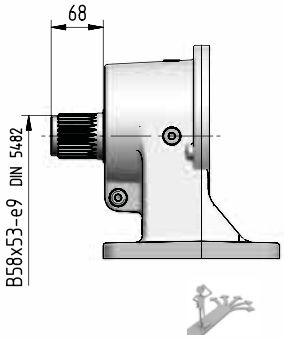

S062M1 P30b

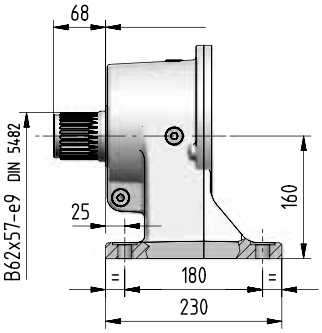

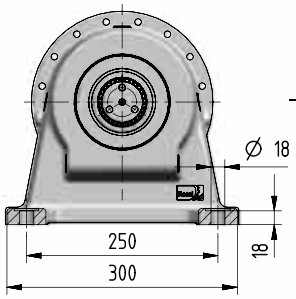

K060M1 F06b

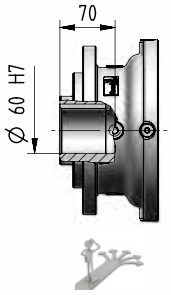

K065M1 F06b

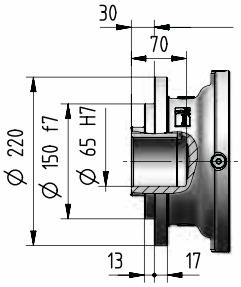

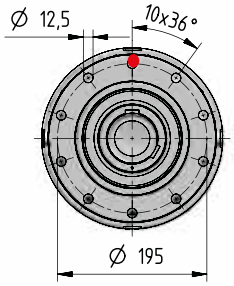

Z058M1 F05b

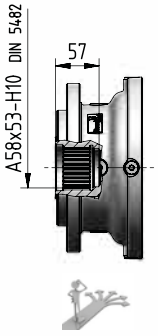

Z062M1 F05b

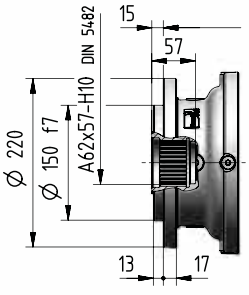

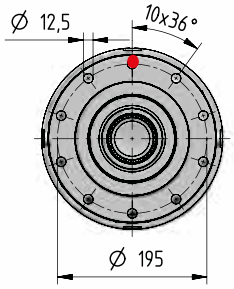

ved. pag. 4.89

kg	Input Options **Code**												Output Options (Δ) **Code**	
	I14×160	**I19×200**	**I24×200**	**I28×250**	**I38×300**	**I42×350**	**I48×350**	**I55×400**	**I60×450**	**C…**	**U…**	**J…**	**C… S…**	**K… Z…**
1EL	–	–	–	50	54	60	60	62	71	55	47	–	+0	-14
2EL	51	54	54	55	59	65	64	–	–	56	53	–		
3EL	56	58	58	60	63	69	69	–	–	61	58	–		
4EL	59	62	62	63	67	73	72	–	–	64	61	–		
2EB	71	73	73	74	78	84	83	–	–	75	72	67		
3EB	68	71	70	72	76	82	81	–	–	73	70	65		
4EB	73	75	75	76	80	86	85	–	–	77	74	69		

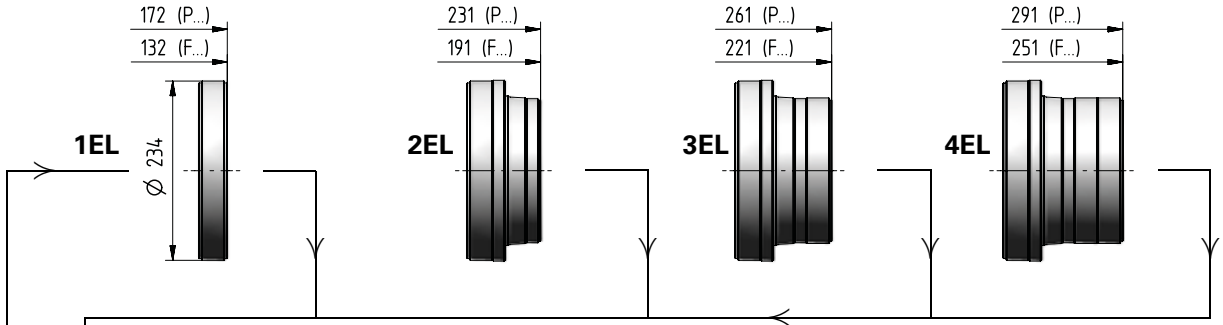

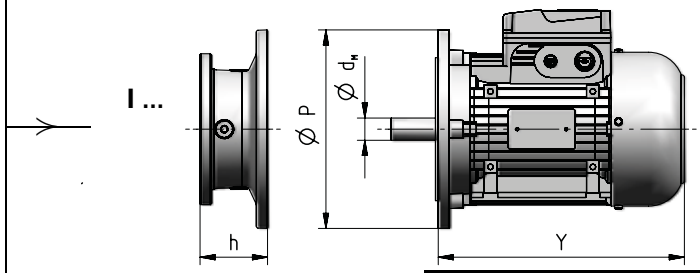

Motor size IEC	d_M×P	Y		Train of gears 1EL	2EL	3EL	4EL	2EB	3EB	4EB	Code
			1)	Dimension **h**							
71	14×160	216	278	–	52	52	52	52	52	52	**I14×160**
80	19×200	233	302	–	72	72	72	72	72	72	**I19×200**
90	24×200	287	366	–	72	72	72	72	72	72	**I24×200**
100	28×250	310	405	103	82	82	82	82	82	82	**I28×250**
112	28×250	336	435	103	82	82	82	82	82	82	**I28×250**
132	38×300	445	553	120	102	102	102	102	102	102	**I38×300**
160	42×350	573	640	153	135	135	135	135	135	135	**I42×350**
180	48×350	613	734	153	135	135	135	135	135	135	**I48×350**
200	55×400	654	734	153	–	–	–	–	–	–	**I55×400**
225	60×450	710	–	183	–	–	–	–	–	–	**I60×450**

1) Values valid for brake motor; for other dimensions see TX catalog.

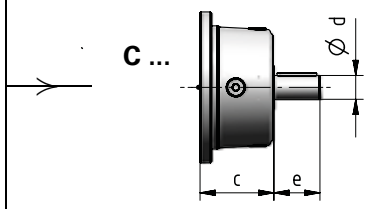

Train of gears	d	e	c	Code
1EL	48	82	115	**C48×82**
2EL	38	58	90	**C38×58**
3EL, 4EL	30	58	90	**C30×58**
2EB	38	58	90	**C38×58**
3EB, 4EB	38	58	90	**C38×58**

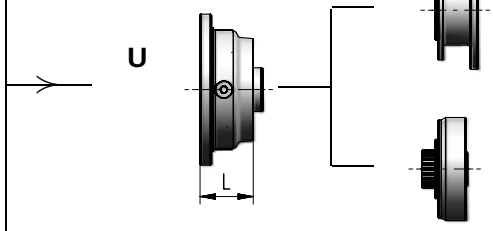

NEMA adapter

Hydraulic adapter

Train of gears	L	Code
1EL	62	ch.7
2EL ... 4EL	64	
2EB ... 4EB	64	

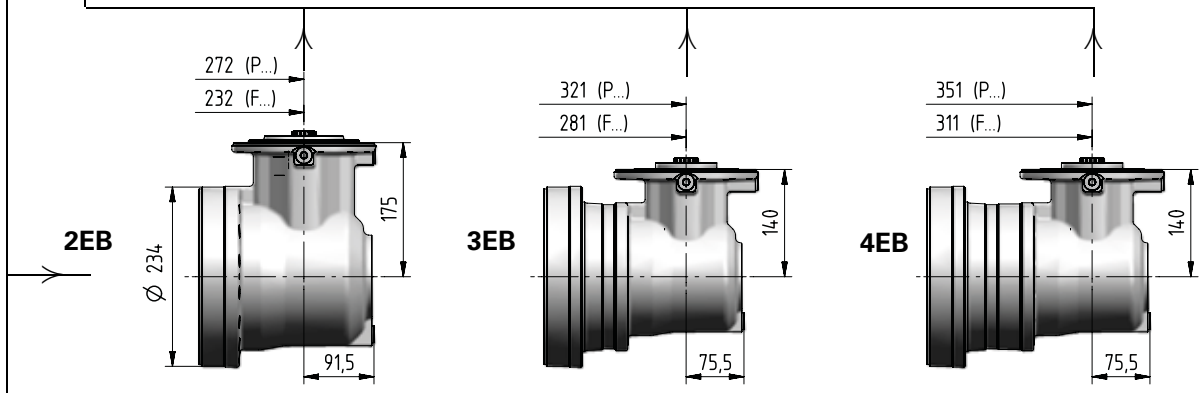

Ø d x e	i_N	Code
30×58	⩽ 20	**J30×58**
24×50	⩾ 22,4	**J24×50**

Ø d x e	i_N	Code
24×50	⩽ 80	**J24×50**
19×40	⩾ 90	**J19×40**

Ø d x e	i_N	Code
24×50	⩽ 280	**J24×50**
19×40	⩾ 315	**J19×40**

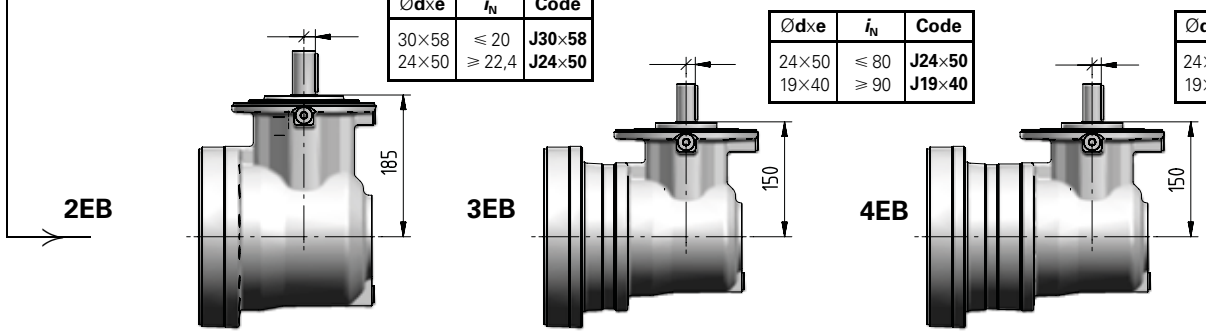

006A - Output side details

Suggested mating dimensions

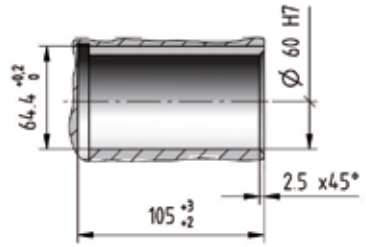

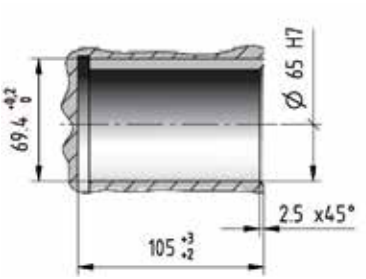

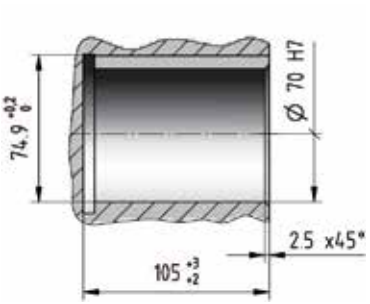

Gear reducer cylindrical shaft end

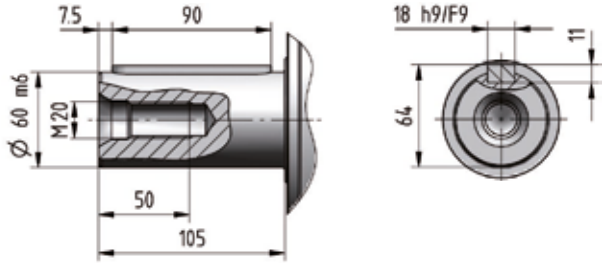

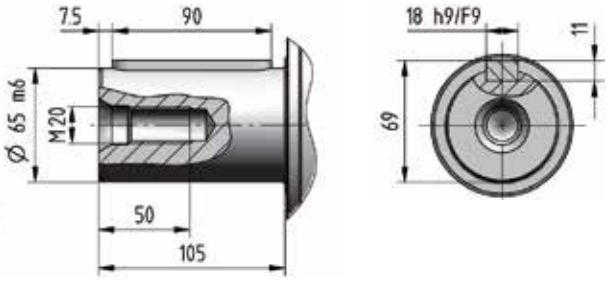

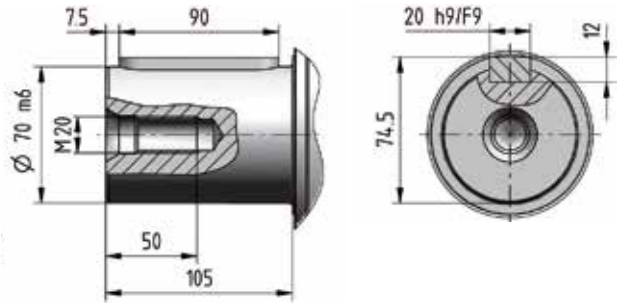

4

Suggested mating dimensions

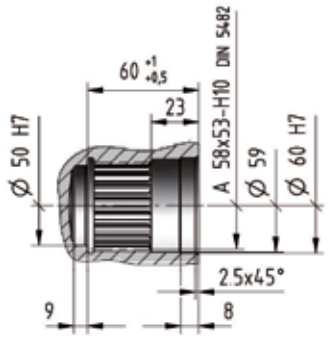

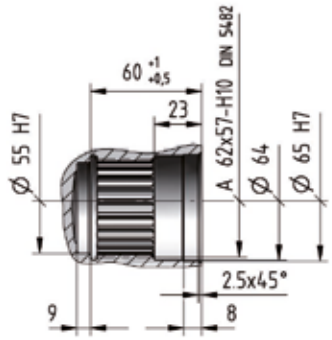

Gear reducer splined shaft end

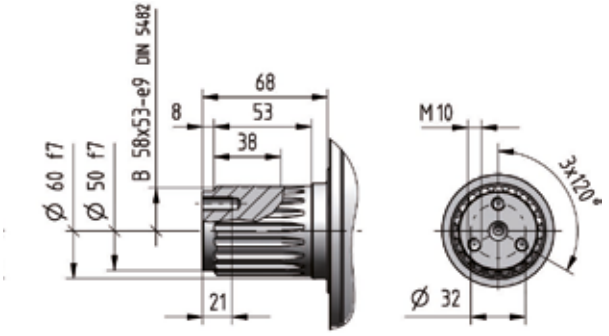

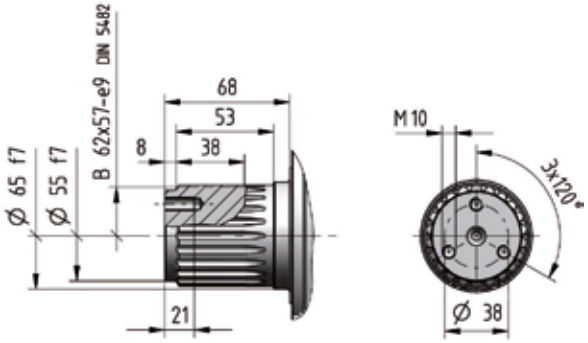

4

006A - Output side details

Suggested mating dimensions

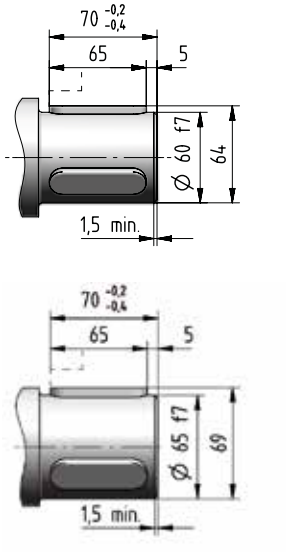

Key HRC hardness ⩾ 40.

Gear reducer hollow shaft with keyways

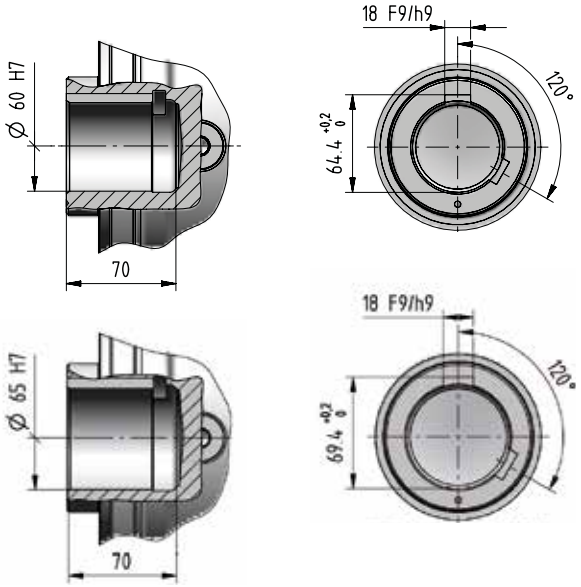

4

Suggested mating dimensions

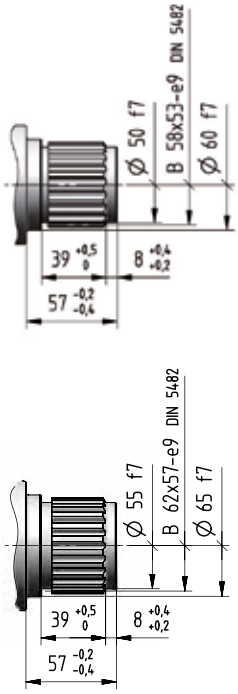

Splined hollow shaft

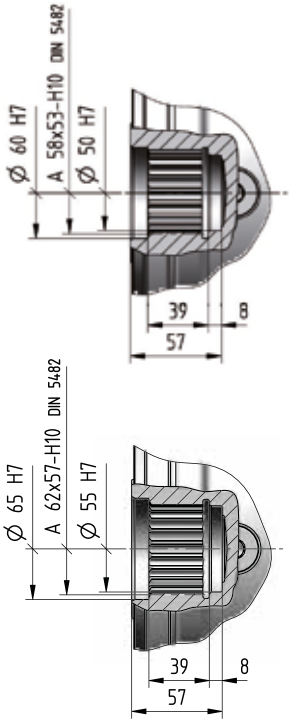

Suggested mating dimensions

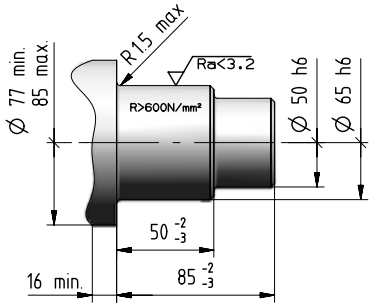

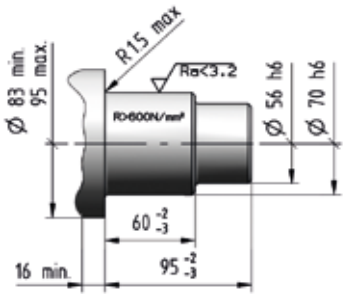

Gear reducer hollow shaft for shaft mounting

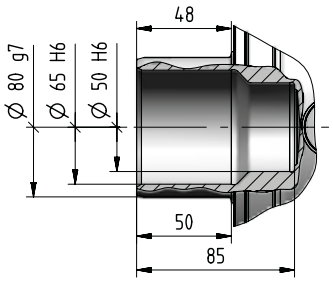

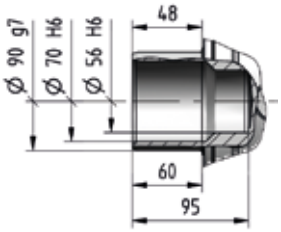

Gear reducer flanged shaft

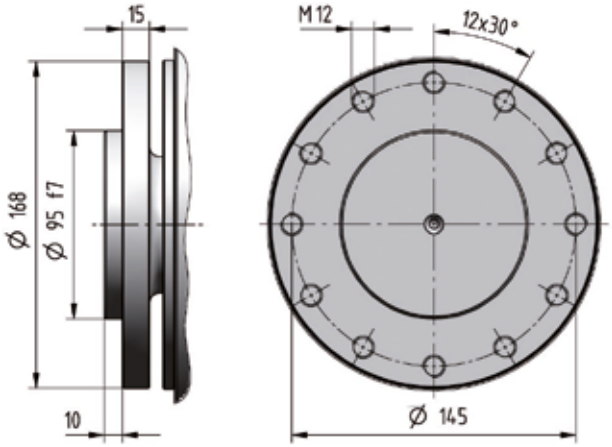

006A - Input side details

Gear reducer cylindrical shaft end

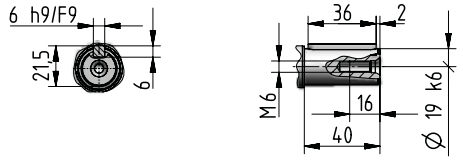

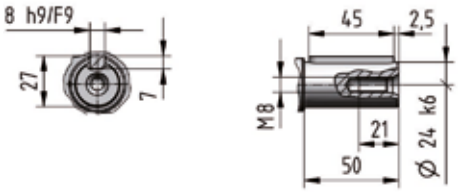

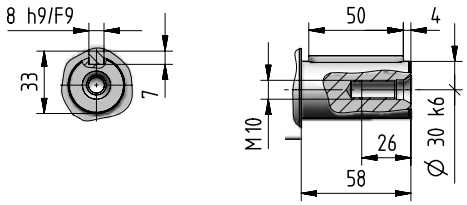

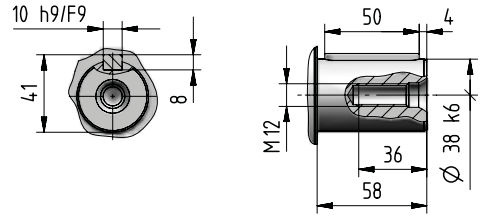

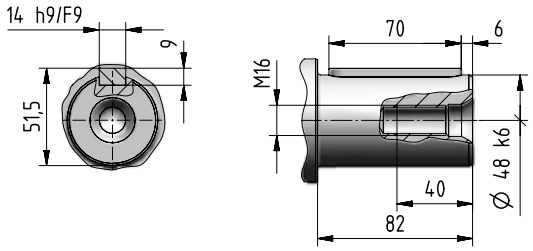

Suggested mating dimensions

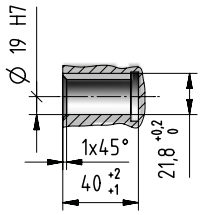

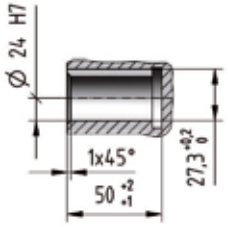

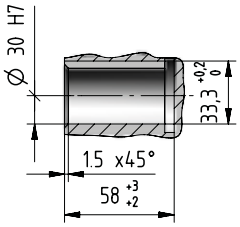

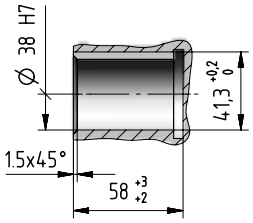

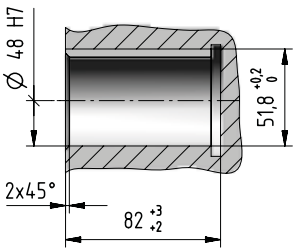

Bevel helical input flange

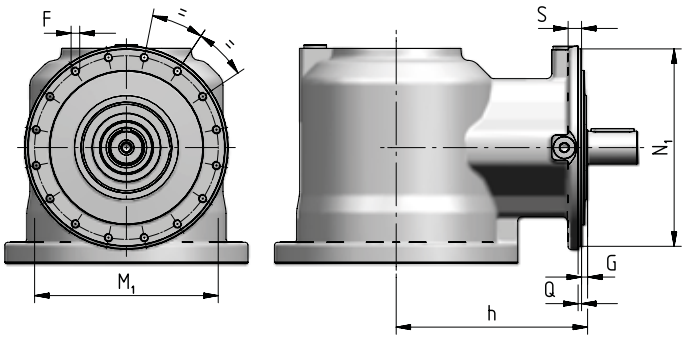

Train of gears	N_1 Ø h6	Q	M_1 Ø	F Ø	G	S	h
2EB	184	3,5	171	M8 (n. 12)	10	12	185
3EB, 4EB	184	3,5	171	M8 (n. 12)	10	12	150

IEC electric motor adapter

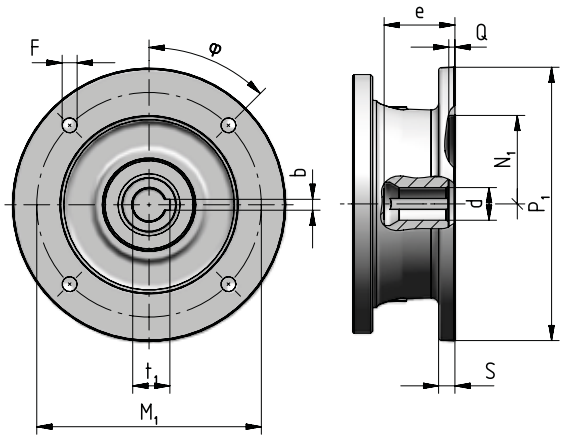

Motor size IEC	P_1 ∅	S	d ∅	e max	b F9	t_1	M_1	F ∅	φ	N_1 ∅ G7	Q
71	160	–	14 F6	32	5	16,3	130	M8 x 16 (n.4)	45°	110	4,5
80	200	12	19 F6	41,5	6	21,8	165	11 (n.4)	45°	130	4,5
90	200	12	24 F6	52	8	27,3	165	11 (n.4)	45°	130	4,5
100	250	14	28 F6	62	8	31,3	215	14 (n.4)	45°	180	5
112	250	14	28 F6	62	8	31,3	215	14 (n.4)	45°	180	5
132	300	14	38 F6	82	10	41,3	265	14 (n.4)	45°	230	5
160	350	15	42 F6	113	12	45,3	300	18 (n.4)	45°	250	6
180	350	15	48 F6	113	14	51,8	300	18 (n.4)	45°	250	6
200	400	15	55 E6	113	16	59,3	350	18 (n.4)	45°	300	6
225	450	18	60 E6	143	18	66,4	400	18 (n.8)	22,5°	350	6

Universal flange adapter

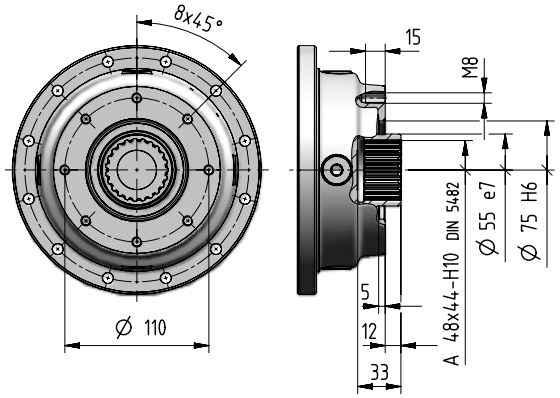

For more information see ch. 8.7.

006A - Accessories

Stop washer

[included]

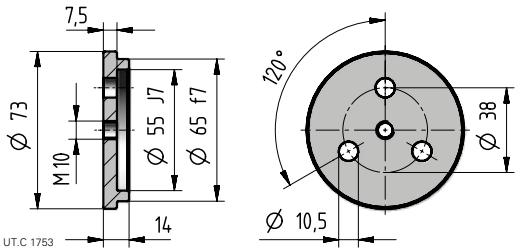

Code: **,SW062**

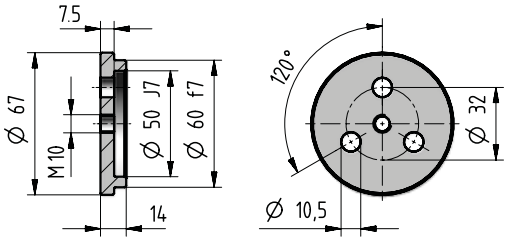

Code: **,SW058**

Splined bush

[included]

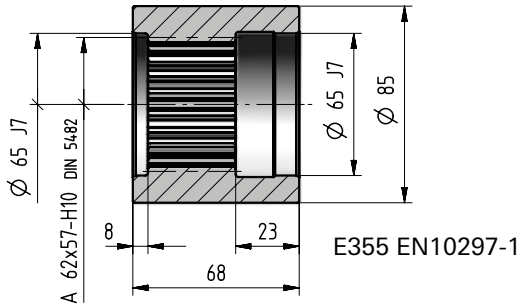

E355 EN10297-1

Code: **,SB062**

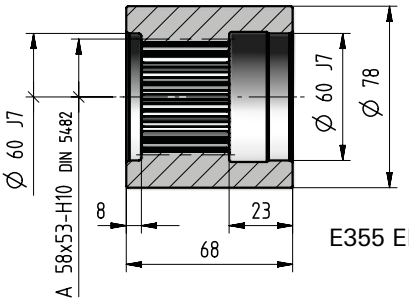

E355 EN10297-1

Code: **,SB058**

Wheel flange

[included]

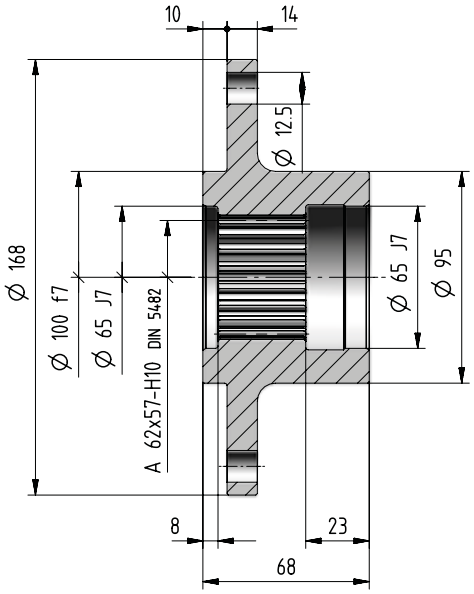

Code: **,WF062**

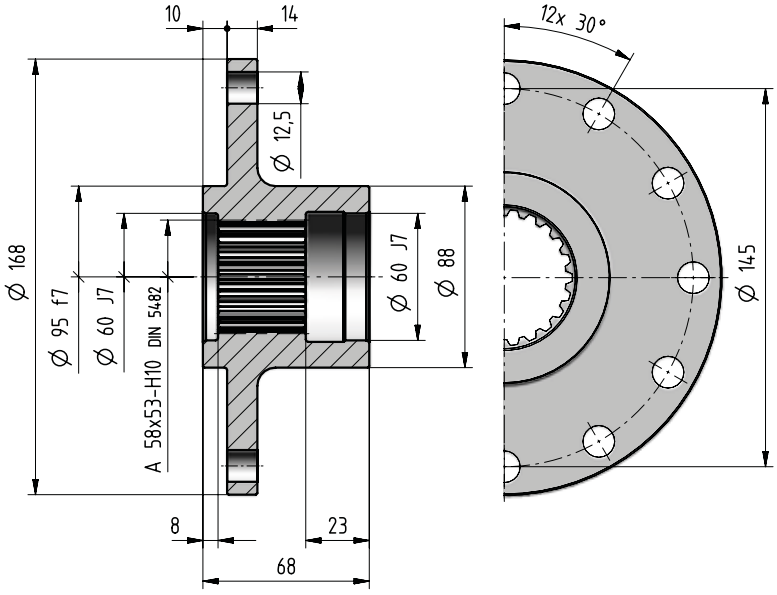

Code: **,WF058**

kg	Accessories																
	,SW062	**,SW058**	**,SB062**	**,SB058**	**,WF062**	**,WF058**	**,SC062**	**,SC058**	**,R006DA**	**,R006DB**	**,R006CC**	**,R006CD**	**,R006CE**	**,R006CF**	**,TA10b**	**,SD090**	**,SD080**
	0,28	0,24	1,7	1,4	4	3,2	3,3	2,8	4,5	5,5	3,8	4,5	5,3	6,2	3	3,3	2,4

Splined bar

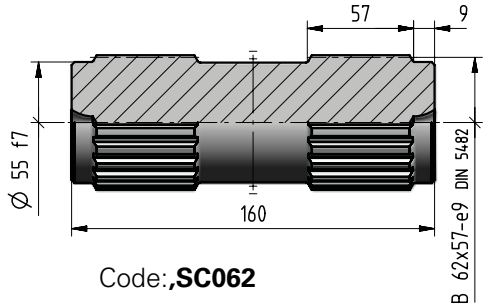

Code:**,SC062**

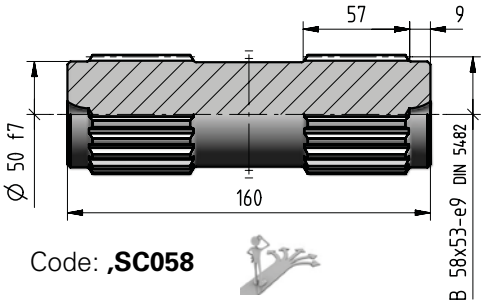

Code: **,SC058**

Pinion gear

[included]

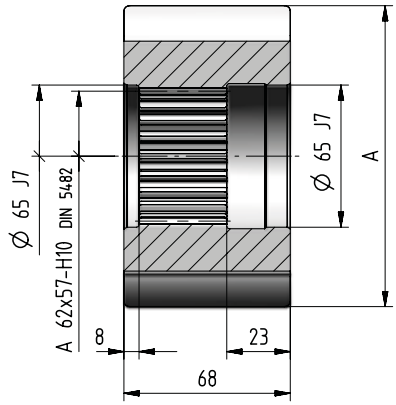

m_P	z_P	x	A Ø h9	Code
10	11	0,5	139	**,R006DA**
10	12	0,5	149	**,R006DB**
8	13	0,5	127	**,R006CC**
8	14	0,5	135	**,R006CD**
8	15	0,5	143	**,R006CE**
8	16	0,5	149,5	**,R006CF**

Torque arm

[included]

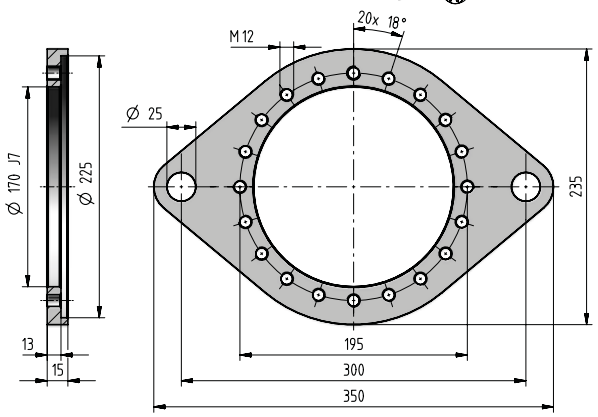

Code: **,TA10b**

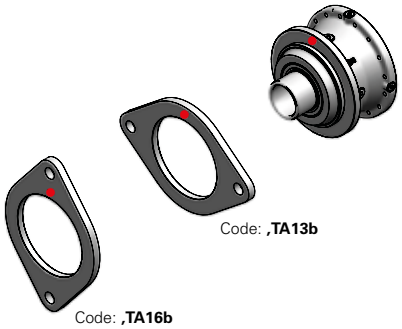

Code: **,TA13b**

Code: **,TA16b**

If an already mounted torque arm is required, state the relevant position between torque arm and gear reducer. This position is given by the flange upper reference hole (stated in red in the figure).

- Reference hole for the identification of the mounting position

Shrink disc

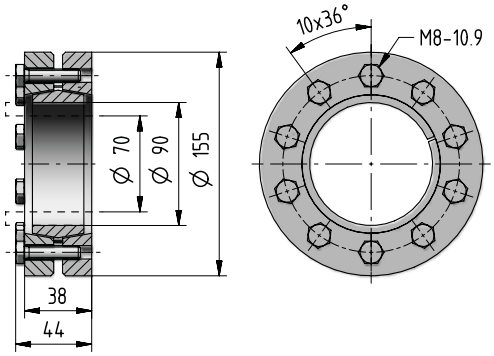

Code: **,SD090**

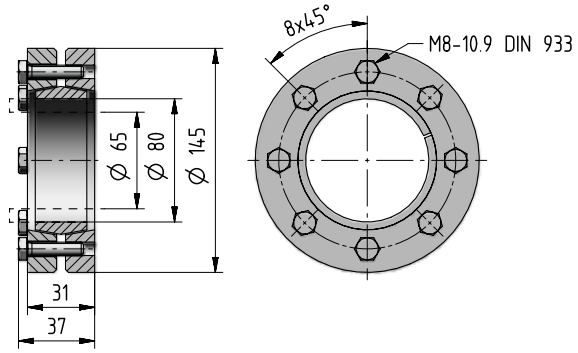

Code: **,SD080**

006A - Radial loads F_{r2} [N] and axial loads F_{a2} [N]

Radial loads $\boldsymbol{F}_{r2\ adm}$ and axial loads $\boldsymbol{F}_{a2\ adm}$ admitted on low speed shaft end of gear reducer.
For more information see ch. 2.2.

Output side: C070M1 F30b
S062M1 F30b
C070M1 P30b
S062M1 P30b

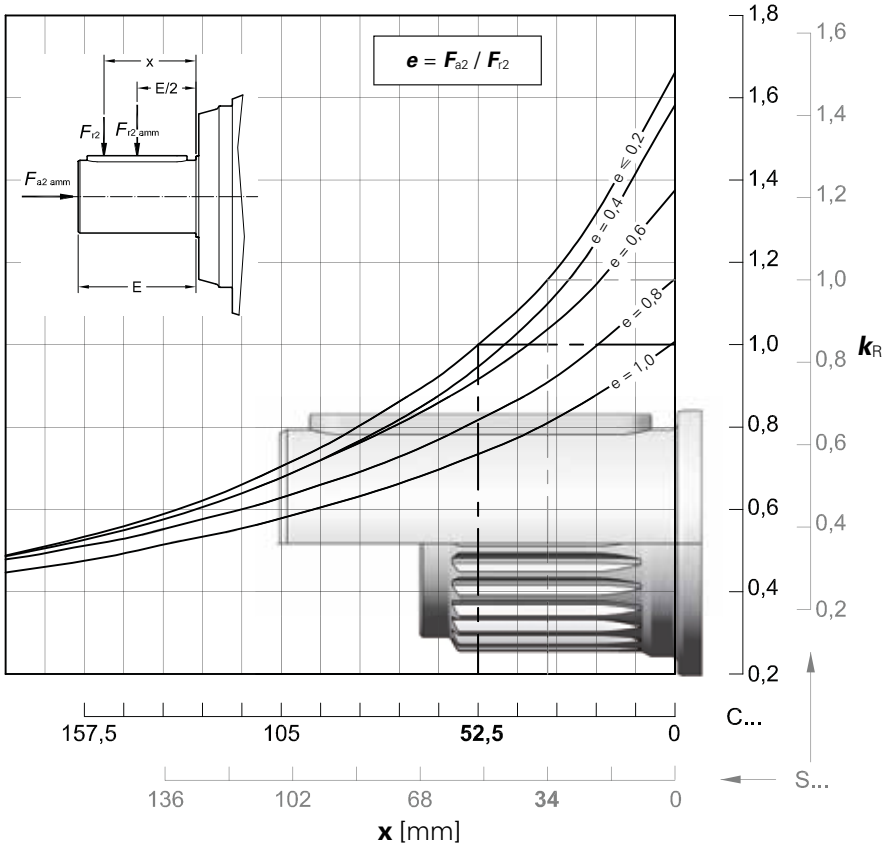

$\boldsymbol{n_2 \cdot L_h}$	$\boldsymbol{F_{r2\ adm}}$		$\boldsymbol{F_{a2\ adm}}$	$\boldsymbol{F_{a2\ adm}}$
$min^{-1} \cdot h$	**C ...**	**S ...**	←	→
< **18 000**	67 000	80 000	63 000	106 000
22 400	67 000	75 000	63 000	100 000
28 000	60 000	71 000	63 000	95 000
35 500	56 000	67 000	63 000	90 000
45 000	53 000	63 000	63 000	85 000
56 000	50 000	56 000	56 000	80 000
71 000	45 000	53 000	53 000	71 000
90 000	42 500	50 000	50 000	67 000
112 000	40 000	47 500	47 500	63 000
140 000	37 500	45 000	45 000	60 000
180 000	35 500	40 000	40 000	56 000
224 000	33 500	37 500	37 500	50 000
280 000	30 000	35 500	35 500	47 500
355 000	28 000	33 500	33 500	45 000
450 000	26 500	31 500	31 500	42 500
560 000	25 000	28 000	28 000	40 000
710 000	23 600	26 500	26 500	35 500
900 000	21 200	25 000	25 000	33 500
1 120 000	20 000	23 600	26 000	31 500
1 400 000	19 000	22 400	22 400	30 000
1 800 000	17 000	20 000	20 000	28 000
2 240 000	16 000	19 000	19 000	26 500
2 800 000	15 000	18 000	18 000	23 600
max	**67 000**	**80 000**	**63 000**	**106 000**

Output side: C060M1 F20b
S058M1 F20b
C060M1 P20b
S058M1 P20b



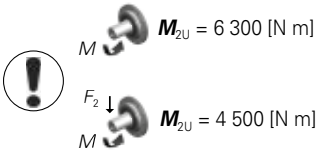

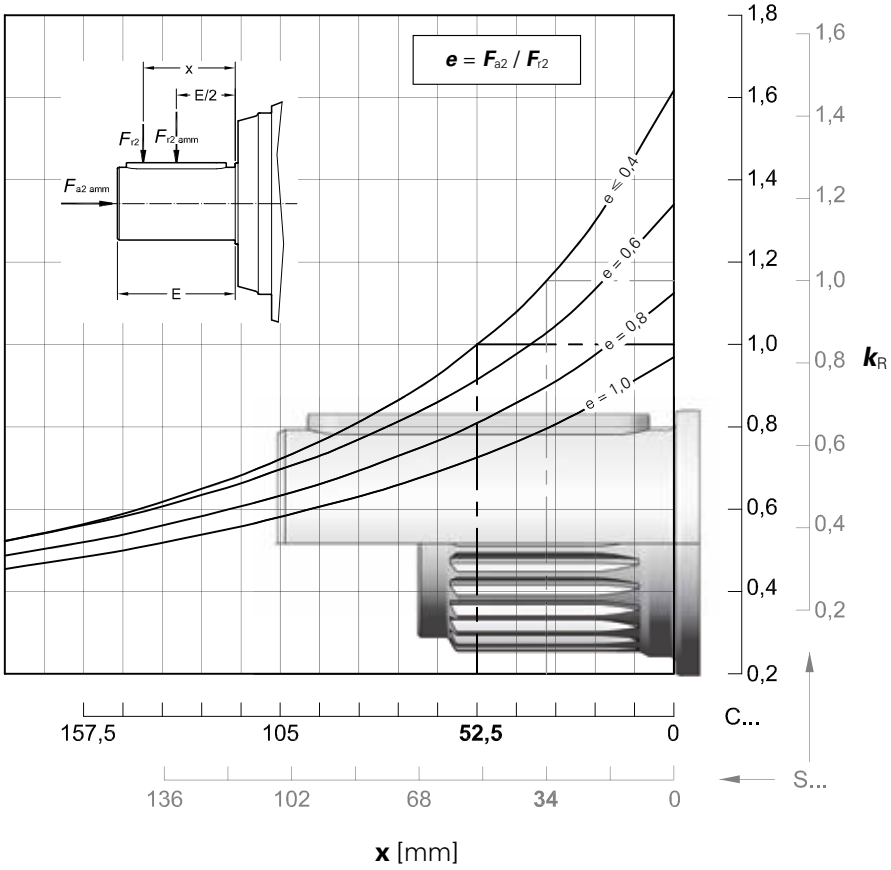

$n_2 \cdot L_h$	$F_{r2\,adm}$		$F_{a2\,adm}$	$F_{a2\,adm}$
min^{-1} · h	C ...	S ...	←	→
< **18 000**	56 000	63 000	63 000	80 000
22 400	53 000	63 000	60 000	75 000
28 000	50 000	60 000	56 000	71 000
35 500	47 500	56 000	53 000	67 000
45 000	45 000	50 000	50 000	63 000
56 000	40 000	47 500	45 000	56 000
71 000	37 500	45 000	42 500	53 000
90 000	35 500	42 500	40 000	50 000
112 000	33 500	37 500	37 500	47 500
140 000	31 500	35 500	35 500	45 000
180 000	28 000	33 500	31 500	40 000
224 000	26 500	31 500	30 000	37 500
280 000	25 000	30 000	28 000	35 500
355 000	23 600	28 000	26 500	33 500
450 000	22 400	25 000	25 000	31 500
560 000	21 200	23 600	22 400	30 000
710 000	19 000	22 400	21 200	26 500
900 000	18 000	21 200	20 000	25 000
1 120 000	17 000	19 000	19 000	23 600
1 400 000	16 000	18 000	17 000	22 400
1 800 000	15 000	17 000	16 000	20 000
2 240 000	14 000	16 000	15 000	19 000
2 800 000	12 500	15 000	14 000	18 000
max	**56 000**	**63 000**	**63 000**	**80 000**

Output side: C065M1 F30b
C065M1 P30b



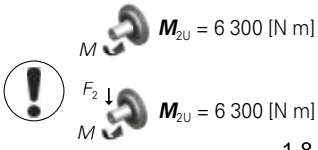

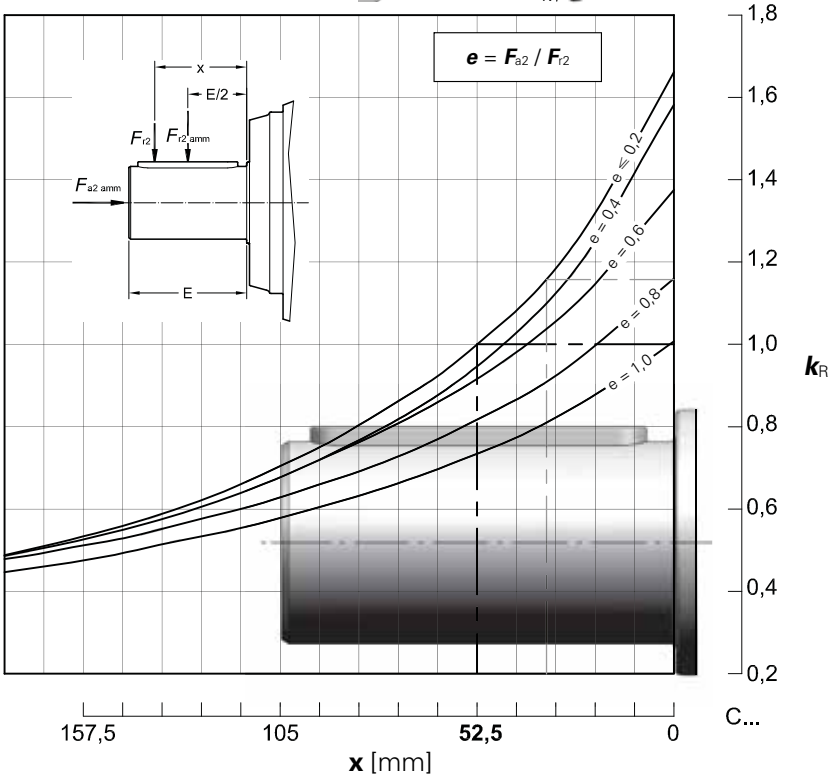

$n_2 \cdot L_h$	$F_{r2\,adm}$	$F_{a2\,adm}$	$F_{a2\,adm}$
min^{-1} · h	C ...	←	→
< **18 000**	67 000	63 000	106 000
22 400	67 000	63 000	100 000
28 000	60 000	63 000	95 000
35 500	56 000	63 000	90 000
45 000	53 000	63 000	85 000
56 000	50 000	56 000	80 000
71 000	45 000	53 000	71 000
90 000	42 500	50 000	67 000
112 000	40 000	47 500	63 000
140 000	37 500	45 000	60 000
180 000	35 500	40 000	56 000
224 000	33 500	37 500	50 000
280 000	30 000	35 500	47 500
355 000	28 000	33 500	45 000
450 000	26 500	31 500	42 500
560 000	25 000	28 000	40 000
710 000	23 600	26 500	35 500
900 000	21 200	25 000	33 500
1 120 000	20 000	26 000	31 500
1 400 000	19 000	22 400	30 000
1 800 000	17 000	20 000	28 000
2 240 000	16 000	19 000	26 500
2 800 000	15 000	18 000	23 600
max	**67 000**	**63 000**	**106 000**

006A - Radial loads F_{r1} [N] on input shaft

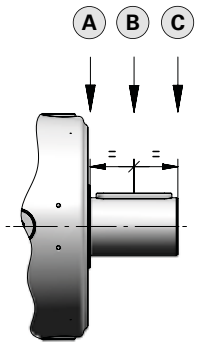

Radial loads $\boldsymbol{F}_{r1\,adm}$ admitted on high speed shaft end of **In Line** gear reducers.
For more information see ch. 2.2.

$n_1 \cdot L_h$	Train of gears											
	1EL			2EL			3EL			4EL		
	A	B	C	A	B	C	A	B	C	A	B	C
900 000	20 000	14 000	10 600	14 000	8 500	5 300	6 300	4 250	3 350	6 300	4 250	3 350
1 120 000	19 000	12 500	9 500	13 200	8 000	5 000	5 600	4 000	3 150	5 600	4 000	3 150
1 400 000	17 000	11 800	9 000	11 800	7 100	4 500	5 300	3 750	2 800	5 300	3 750	2 800
1 800 000	16 000	10 600	8 000	11 200	6 700	4 250	5 000	3 350	2 650	5 000	3 350	2 650
2 240 000	15 000	10 000	7 500	10 000	6 300	4 000	4 500	3 150	2 500	4 500	3 150	2 500
2 800 000	14 000	9 500	7 100	9 500	5 600	3 550	4 250	3 000	2 240	4 250	3 000	2 240
3 550 000	12 500	8 500	6 700	9 000	5 300	3 350	4 000	2 800	2 120	4 000	2 800	2 120
4 500 000	11 800	8 000	6 000	8 000	5 000	3 150	3 550	2 500	1 900	3 550	2 500	1 900
5 600 000	11 200	7 500	5 600	7 500	4 500	2 800	3 350	2 360	1 800	3 350	2 360	1 800
7 100 000	10 000	6 700	5 300	7 100	4 250	2 650	3 150	2 120	1 700	3 150	2 120	1 700
9 000 000	9 500	6 300	4 750	6 300	4 000	2 500	2 800	2 000	1 500	2 800	2 000	1 500
11 200 000	8 500	6 000	4 500	6 000	3 550	2 240	2 650	1 900	1 400	2 650	1 900	1 400
14 000 000	8 000	5 600	4 250	5 600	3 350	2 120	2 500	1 700	1 320	2 500	1 700	1 320
18 000 000	7 500	5 000	3 750	5 000	3 150	1 900	2 240	1 600	1 180	2 240	1 600	1 180
22 400 000	6 700	4 750	3 550	4 750	2 800	1 800	2 120	1 500	1 120	2 120	1 500	1 120
28 000 000	6 300	4 250	3 350	4 500	2 650	1 700	2 000	1 400	1 060	2 000	1 400	1 060
35 500 000	6 000	4 000	3 000	4 000	2 500	1 600	1 800	1 250	950	1 800	1 250	950
45 000 000	5 300	3 750	2 800	3 750	2 240	1 400	1 700	1 180	900	1 700	1 180	900

4

Radial loads $\boldsymbol{F}_{r1adm}$ admitted on high speed shaft end of **Bevel helical** gear reducers.
For more information see ch. 2.2.

$n_1 \cdot L_h$	Train of gears					
	2EB		3EB		4EB	
	$i_N \leqslant 25$	$i_N \geqslant 28$	$i_N \leqslant 100$	$i_N \geqslant 112$	$i_N \leqslant 315$	$i_N \geqslant 355$
900 000	4 000	3 350	2 800	2 360	2 800	2 360
1 120 000	3 750	3 150	2 650	2 240	2 650	2 240
1 400 000	3 550	2 800	2 360	2 000	2 360	2 000
1 800 000	3 150	2 650	2 240	1 900	2 240	1 900
2 240 000	3 000	2 500	2 000	1 700	2 000	1 700
2 800 000	2 800	2 240	1 900	1 600	1 900	1 600
3 550 000	2 500	2 120	1 800	1 500	1 800	1 500
4 500 000	2 360	2 000	1 600	1 400	1 600	1 400
5 600 000	2 240	1 800	1 500	1 320	1 500	1 320
7 100 000	2 000	1 700	1 400	1 180	1 400	1 180
9 000 000	1 900	1 600	1 320	1 120	1 320	1 120
11 200 000	1 700	1 400	1 180	1 000	1 180	1 000
14 000 000	1 600	1 320	1 120	950	1 120	950
18 000 000	1 500	1 250	1 000	850	1 000	850
22 400 000	1 400	1 120	950	800	950	800
28 000 000	1 250	1 060	900	750	900	750
35 500 000	1 180	1 000	800	710	800	710
45 000 000	1 120	900	750	630	750	630

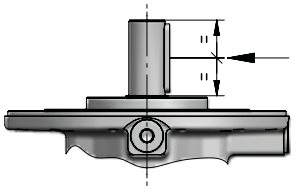

This page is intentionally left blank.

009A

Data and performance summary



	i_N	i_{eff}	L_h = 10 000 h n_1 min^{-1} n_2 min^{-1} M_{N2} N m 1 400	900	500	M_{N2max} M_{2max} N m	n_{1max} n_{1peak} min^{-1}	n_1 = 1 400 min^{-1} Pt [kW] at – 20°C	40°C
1EL	3,55	**3,52**	398 3 640	256 4 160	142 4 960	6 700 8 000	2 240 2 800	28 21,2	41,2 31,5	56 42,5
	4,25	**4,17**	335 3 760	216 4 290	120 5 120	9 000 10 600	2 240 3 150			
	5	**5,29**	264 3 930	170 4 450	94,4 4 620	7 160 9 000	2 240 3 550			
	6	**6,21**	225 3 660	145 3 760	80,5 3 900	6 020 7 500	2 240 3 550			
	7,1	**7,64**	183 2 670	118 2 750	65,5 2 850	4 390 6 300	2 240 3 550			
2EL	12,5	**12,4**	113 4 250	72,8 4 860	40,4 5 790	6 700 8 000	2 500 2 800	19 14	28 21,2	37,5 29
	14	**14,7**	95,4 5 050	61,3 5 760	34,1 6 340	9 000 10 600	2 500 2 800			
	16	**17,4**	80,4 5 210	51,7 5 950	28,7 6 410	9 000 10 600	2 800 3 550			
	18	**18,6**	75,2 4 680	48,3 4 810	26,9 4 990	7 500 9 000	2 500 2 800			
	22,4	**22,1**	63,4 5 440	40,7 6 210	22,6 6 500	9 000 10 600	2 800 4 000			
	25	**25,9**	54,0 5 280	34,7 5 430	19,3 5 630	8 700 10 600	2 800 4 000			
	28	**28**	50,0 4 800	32,1 4 930	17,8 5 110	7 500 9 000	2 800 4 000			
	31,5	**31,9**	43,9 3 860	28,2 3 970	15,7 4 110	6 330 9 000	2 800 4 000			
	35,5	**32,9**	42,6 4 850	27,4 4 980	15,2 5 160	7 500 9 000	2 800 4 000			
	40	**40,4**	34,6 4 900	22,3 5 030	12,4 5 220	7 500 9 000	2 800 4 000			
	45	**47,5**	29,5 4 140	19,0 4 260	10,5 4 410	6 300 7 500	2 800 4 000			
3EL	50	**51,6**	27,1 6 430	17,4 6 610	9,68 6 850	9 000 10 600	2 800 3 150	14 10,6	20,6 15,5	27,2 20,6
	63	**61,3**	22,8 6 500	14,7 6 680	8,16 6 960	9 000 10 600	2 800 3 150			
	71	**72,7**	19,3 6 570	12,4 6 750	6,88 7 150	9 000 10 600	3 150 4 000			
	80	**77,7**	18,0 6 590	11,6 6 770	6,43 7 220	9 000 10 600	2 800 3 150			
	90	**92,2**	15,2 6 660	9,76 6 840	5,42 7 410	9 000 10 600	3 150 4 000			
	100	**98,6**	14,2 5 180	9,13 5 330	5,07 5 650	7 500 9 000	3 150 4 000			
	112	**108**	12,9 6 730	8,31 6 940	4,62 7 590	9 000 10 600	3 150 4 000			
	125	**117**	12,0 6 760	7,69 7 030	4,27 7 680	9 000 10 600	3 150 4 000			
	140	**137**	10,2 6 830	6,55 7 200	3,64 7 870	9 000 10 600	3 150 4 000			
	160	**169**	8,30 6 950	5,33 7 430	2,96 8 010	9 000 10 600	3 150 4 000			
	180	**174**	8,04 5 370	5,17 5 630	2,87 6 150	7 500 9 000	3 150 4 000			
	200	**198**	7,07 5 980	4,54 6 150	2,52 6 370	9 000 10 600	3 150 4 000			
	224	**214**	6,54 5 440	4,21 5 810	2,34 6 350	7 500 9 000	3 150 4 000			
	250	**251**	5,57 5 570	3,58 5 950	1,99 6 500	7 500 9 000	3 150 4 000			



	i_N	i_{eff}	L_h = 10 000 h n_1 min^{-1} n_2 min^{-1} M_{N2} N m 1 400	900	500	M_{N2max} M_{2max} N m	n_{1max} n_{1peak} min^{-1}	n_1 = 1 400 min^{-1} Pt [kW] at – 20°C	40°C
4EL	180	**178**	7,86 7 000	5,05 7 490	2,81 8 180	9 000 10 600	2 800 3 150	11,8 9	17,5 13,2	23,6 18
	200	**211**	6,62 7 190	4,26 7 680	2,37 8 400	9 000 10 600	2 800 3 150			
	250	**255**	5,49 7 390	3,53 7 910	1,96 8 640	9 000 10 600	3 150 4 000			
	280	**301**	4,64 7 580	2,99 8 110	1,66 8 860	9 000 10 600	3 150 4 000			
	315	**323**	4,33 7 670	2,78 8 190	1,55 8 960	9 000 10 600	3 150 4 000			
	355	**358**	3,91 7 780	2,52 8 320	1,40 9 000	9 000 10 600	3 150 4 000			
	400	**404**	3,47 7 930	2,23 8 150	1,24 8 620	9 000 10 600	2 800 3 150			
	450	**448**	3,13 8 050	2,01 8 610	1,12 9 000	9 000 10 600	3 150 4 000			
	500	**518**	2,70 8 230	1,74 8 800	0,965 9 000	9 000 10 600	3 150 4 000			
	560	**568**	2,46 8 350	1,58 8 920	0,880 9 000	9 000 10 600	3 150 4 000			
	630	**657**	2,13 8 530	1,37 9 000	0,761 9 000	9 000 10 600	3 150 4 000			
	710	**720**	1,94 8 220	1,25 8 610	0,694 9 000	9 000 10 600	3 150 4 000			
	800	**788**	1,78 8 770	1,14 9 000	0,635 9 000	9 000 10 600	3 150 4 000			
	900	**924**	1,51 8 980	0,974 9 000	0,541 9 000	9 000 10 600	3 150 4 000			
	1000	**999**	1,40 8 470	0,901 9 000	0,501 9 000	9 000 10 600	3 150 4 000			
	1120	**1136**	1,23 8 970	0,792 9 000	0,440 9 000	9 000 10 600	3 150 4 000			
	1250	**1202**	1,16 8 710	0,749 9 000	0,416 9 000	9 000 10 600	3 150 4 000			
	1400	**1441**	0,972 8 950	0,625 9 000	0,347 9 000	9 000 10 600	3 150 4 000			
	1600	**1691**	0,828 7 100	0,532 7 590	0,296 8 290	9 000 10 600	3 150 4 000			
	1800	**1790**	0,782 7 490	0,503 7 500	0,279 7 500	7 500 9 000	3 150 4 000			
	2000	**1901**	0,736 6 240	0,473 6 670	0,263 7 290	7 500 9 000	3 150 4 000			
	2240	**2145**	0,653 7 500	0,420 7 500	0,233 7 500	7 500 9 000	3 150 4 000			
	2500	**2636**	0,531 6 560	0,341 7 010	0,190 7 500	7 500 9 000	3 150 4 000			
	3150	**3094**	0,452 6 300	0,291 6 300	0,162 6 300	6 300 7 500	3 150 4 000			



In case of alternative output design , refer to torque limits at page 4.106, if any.

Data and performance summary



	i_N	i_{eff}	L_h = 10 000 h n_1 min^{-1} n_2 min^{-1} M_{N2} N m 1 400	900	500	M_{N2max} M_{2max} N m	n_{1max} n_{1peak} min^{-1}	n_1 = 1 400 min^{-1} Pt [kW] at 20°C 40°C –		
2EB	9	**8,79**	159 3 720	102 4 250	56,9 5 070	6 140 7 750	2 240 2 800	20 15	30,7 23	41,2 30,7
	10	**10,4**	134 4 420	86,3 5 040	47,9 6 010	7 290 9 000	2 240 2 800			
	11,2	**11,1**	126 3 760	81,1 4 300	45,1 5 120	6 140 7 750	2 240 2 800			
	12,5	**13,2**	106 4 580	68,0 4 710	37,8 4 880	7 500 9 000	2 240 2 800			
	14	**15,5**	90,1 3 870	57,9 3 980	32,2 4 120	6 300 7 500	2 240 2 800			
	16	**16,7**	83,8 4 650	53,9 4 780	29,9 4 950	7 500 9 000	2 240 2 800			
	20	**19,6**	71,4 3 920	45,9 4 030	25,5 4 180	6 300 7 500	2 240 2 800			
	22,4	**21,2**	66,1 4 720	42,5 4 850	23,6 5 030	7 500 9 000	2 240 2 800			
	25	**24,9**	56,3 3 980	36,2 4 090	20,1 4 240	6 300 7 500	2 240 2 800			
	28	**26,5**	52,9 4 260	34,0 4 870	18,9 5 090	6 270 7 750	2 240 2 800			
	31,5	**31,1**	45,1 4 040	29,0 4 150	16,1 4 300	6 300 7 500	2 240 2 800			
3EB	31,5	**30,9**	45,3 5 600	29,1 6 310	16,2 6 540	6 700 8 000	2 800 3 550	14 10,6	21,2 16	28 21,2
	35,5	**36,7**	38,1 6 300	24,5 6 470	13,6 6 710	9 000 10 600	2 800 3 550			
	40	**39**	35,9 6 000	23,1 6 400	12,8 6 640	6 700 8 000	2 800 3 550			
	45	**43,6**	32,1 6 360	20,7 6 540	11,5 6 780	9 000 10 600	2 800 3 550			
	50	**46,3**	30,2 6 390	19,4 6 560	10,8 6 800	9 000 10 600	2 800 3 550			
	56	**54,9**	25,5 6 450	16,4 6 630	9,10 6 870	9 000 10 600	2 800 3 550			
	63	**64,8**	21,6 5 590	13,9 5 740	7,71 5 950	9 000 10 600	2 800 3 550			
	71	**69,7**	20,1 6 550	12,9 6 730	7,17 7 100	9 000 10 600	2 800 3 550			
	80	**81,8**	17,1 5 670	11,0 5 820	6,11 6 040	9 000 10 600	2 800 3 550			
	90	**88,4**	15,8 6 640	10,2 6 830	5,66 7 360	9 000 10 600	2 800 3 550			
	100	**104**	13,5 5 750	8,67 5 910	4,82 6 130	9 000 10 600	2 800 3 550			
	112	**110**	12,7 6 740	8,15 6 970	4,53 7 610	9 000 10 600	2 800 3 550			
	125	**130**	10,8 5 830	6,94 5 990	3,86 6 210	9 000 10 600	2 800 3 550			
	140	**140**	9,99 5 300	6,42 5 450	3,57 5 950	7 500 9 000	2 800 3 550			
	160	**164**	8,51 5 350	5,47 5 580	3,04 6 100	7 500 9 000	2 800 3 550			
	200	**202**	6,93 5 400	4,45 5 550	2,47 5 760	7 500 9 000	2 800 3 550			



	i_N	i_{eff}	L_h = 10 000 h n_1 min^{-1} n_2 min^{-1} M_{N2} N m 1 400	900	500	M_{N2max} M_{2max} N m	n_{1max} n_{1peak} min^{-1}	n_1 = 1 400 min^{-1} Pt [kW] at 20°C 40°C –		
4EB	160	**163**	8,60 6 910	5,53 7 390	3,07 8 070	9 000 10 600	2 800 3 550	11,2 8,5	17 12,8	22,4 17
	180	**182**	7,70 7 030	4,95 7 510	2,75 8 210	9 000 10 600	2 800 3 550			
	200	**194**	7,21 7 100	4,63 7 590	2,57 8 290	9 000 10 600	2 800 3 550			
	224	**229**	6,10 7 280	3,92 7 780	2,18 8 500	9 000 10 600	2 800 3 550			
	250	**245**	5,71 7 350	3,67 7 860	2,04 8 590	9 000 10 600	2 800 3 550			
	280	**271**	5,17 7 460	3,33 7 980	1,85 8 720	9 000 10 600	2 800 3 550			
	315	**311**	4,50 7 620	2,89 8 150	1,61 8 900	9 000 10 600	2 800 3 550			
	355	**364**	3,85 7 800	2,48 8 340	1,38 9 000	9 000 10 600	2 800 3 550			
	400	**389**	3,60 7 880	2,32 8 430	1,29 9 000	9 000 10 600	2 800 3 550			
	450	**461**	3,04 8 090	1,95 8 650	1,08 9 000	9 000 10 600	2 800 3 550			
	500	**493**	2,84 6 160	1,83 6 590	1,01 7 200	7 500 9 000	2 800 3 550			
	560	**541**	2,59 8 290	1,66 8 860	0,924 9 000	9 000 10 600	2 800 3 550			
	630	**585**	2,39 8 120	1,54 8 350	0,855 9 000	9 000 10 600	2 800 3 550			
	710	**687**	2,04 8 200	1,31 8 550	0,728 9 000	9 000 10 600	2 800 3 550			
	800	**844**	1,66 8 300	1,07 8 820	0,593 9 000	9 000 10 600	2 800 3 550			
	900	**871**	1,61 6 720	1,03 7 180	0,574 7 500	7 500 9 000	2 800 3 550			
	1000	**990**	1,41 6 610	0,909 7 000	0,505 7 650	9 000 10 600	2 800 3 550			
	1120	**1070**	1,31 6 930	0,841 7 410	0,467 7 500	7 500 9 000	2 800 3 550			
	1250	**1256**	1,11 7 100	0,716 7 500	0,398 7 500	7 500 9 000	2 800 3 550			
	1400	**1450**	0,966 5 960	0,621 6 300	0,345 6 300	6 300 7 500	2 800 3 550			
	1600	**1544**	0,907 6 120	0,583 6 460	0,324 7 070	7 500 9 000	2 800 3 550			
	1800	**1812**	0,773 6 160	0,497 6 300	0,276 6 300	6 300 7 500	2 800 3 550			

In case of alternative output design , refer to torque limits at page 4.106, if any.

009A - Main Dimensions



C080M1 F10c

C090M1 F20c

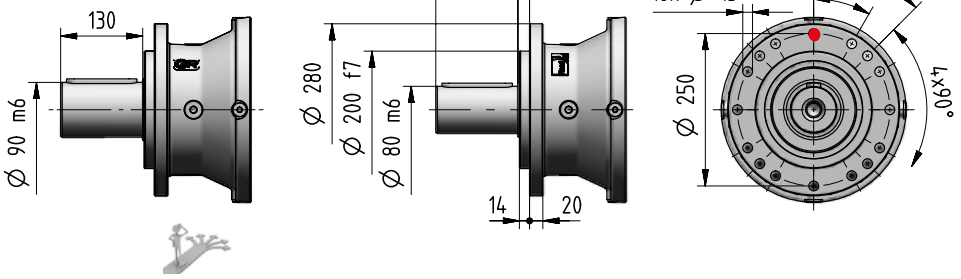

C090M2 F30c

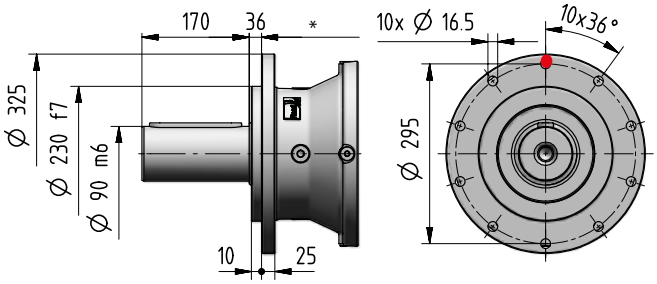

S070M1 F10c

S080M1 F20c

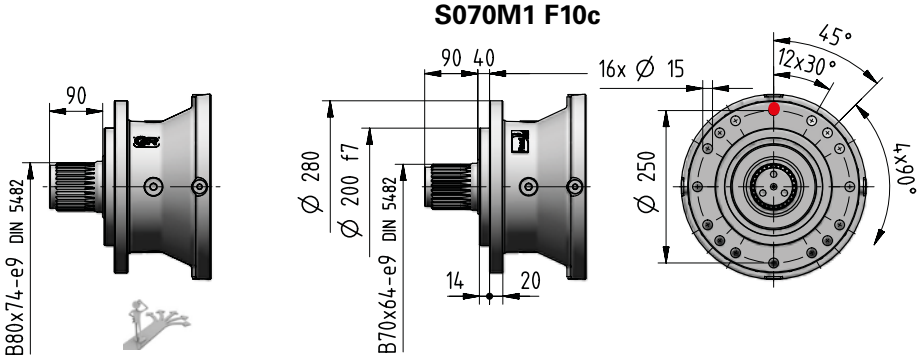

S080M1 F30c

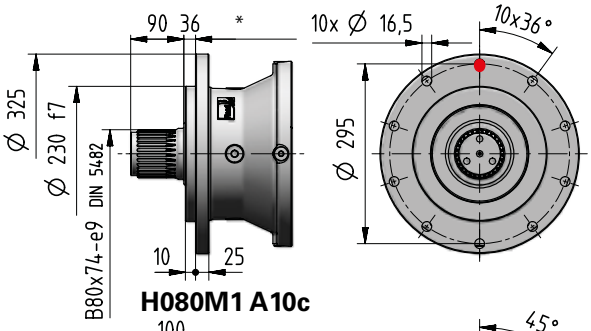

H080M1 A10c

H090M1 A20c

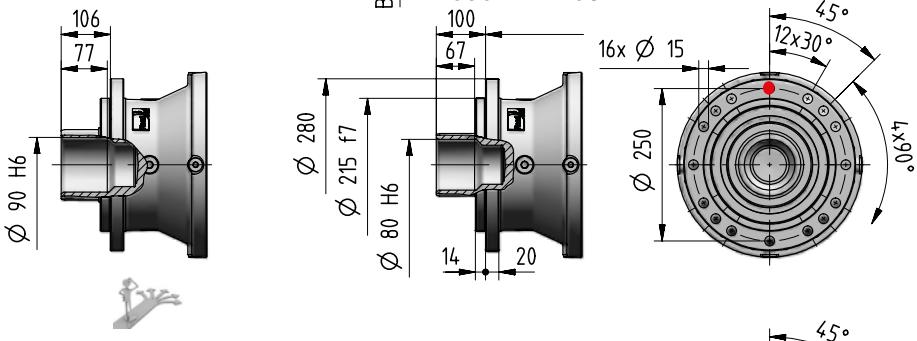

M125M1 A10c

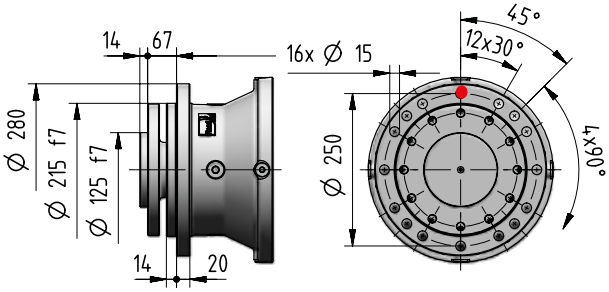

See page 4.96

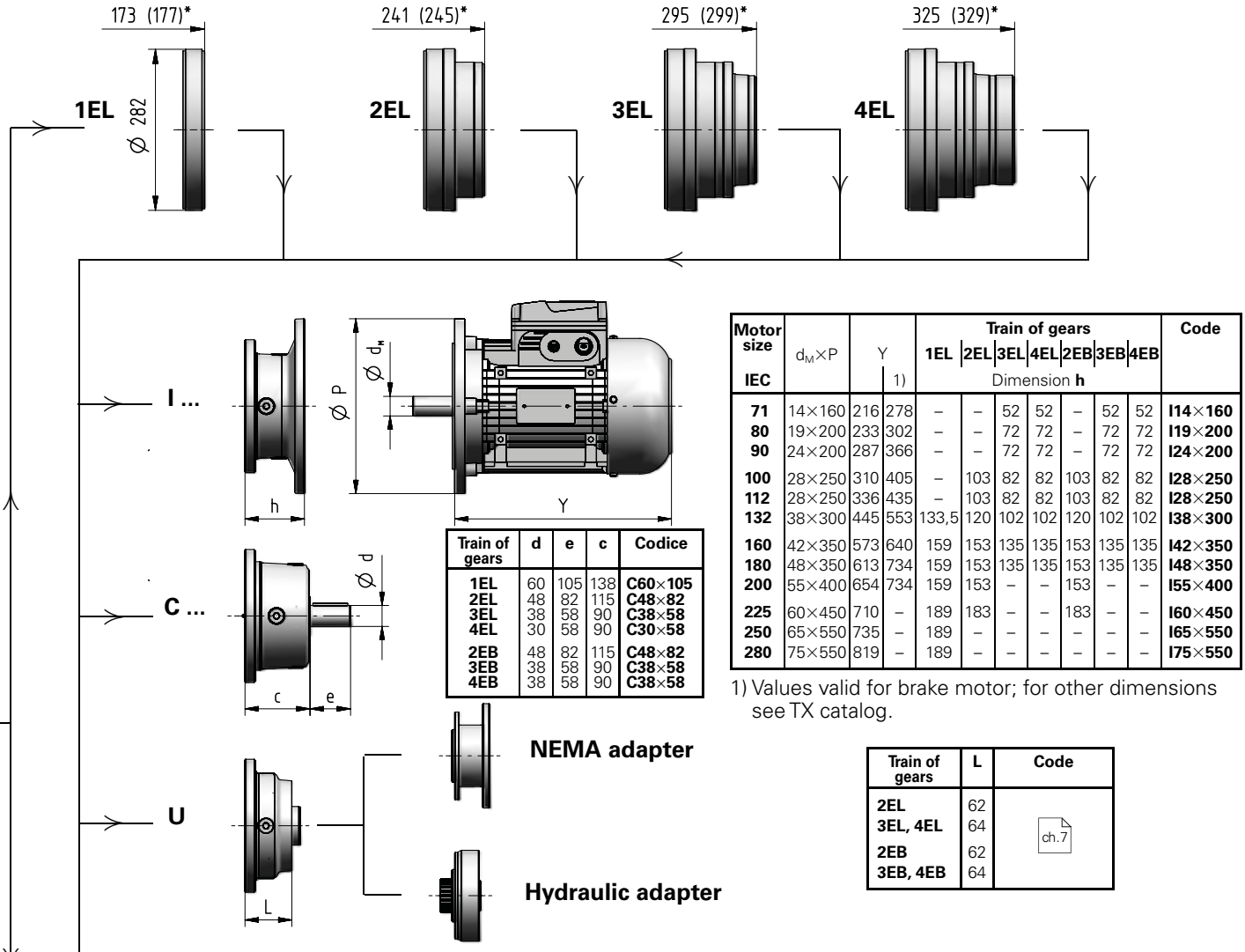

Motor size IEC	$d_M \times P$	Y	Y 1)	Train of gears 1EL	2EL	3EL	4EL	2EB	3EB	4EB	Code
				Dimension **h**							
71	14×160	216	278	–	–	52	52	–	52	52	**I14×160**
80	19×200	233	302	–	–	72	72	–	72	72	**I19×200**
90	24×200	287	366	–	–	72	72	–	72	72	**I24×200**
100	28×250	310	405	–	103	82	82	103	82	82	**I28×250**
112	28×250	336	435	–	103	82	82	103	82	82	**I28×250**
132	38×300	445	553	133,5	120	102	102	120	102	102	**I38×300**
160	42×350	573	640	159	153	135	135	153	135	135	**I42×350**
180	48×350	613	734	159	153	135	135	153	135	135	**I48×350**
200	55×400	654	734	159	153	–	–	153	–	–	**I55×400**
225	60×450	710	–	189	183	–	–	183	–	–	**I60×450**
250	65×550	735	–	189	–	–	–	–	–	–	**I65×550**
280	75×550	819	–	189	–	–	–	–	–	–	**I75×550**

1) Values valid for brake motor; for other dimensions see TX catalog.

Train of gears	d	e	c	Codice
1EL	60	105	138	**C60×105**
2EL	48	82	115	**C48×82**
3EL	38	58	90	**C38×58**
4EL	30	58	90	**C30×58**
2EB	48	82	115	**C48×82**
3EB	38	58	90	**C38×58**
4EB	38	58	90	**C38×58**

Train of gears	L	Code
2EL	62	ch.7
3EL, 4EL	64	
2EB	62	
3EB, 4EB	64	

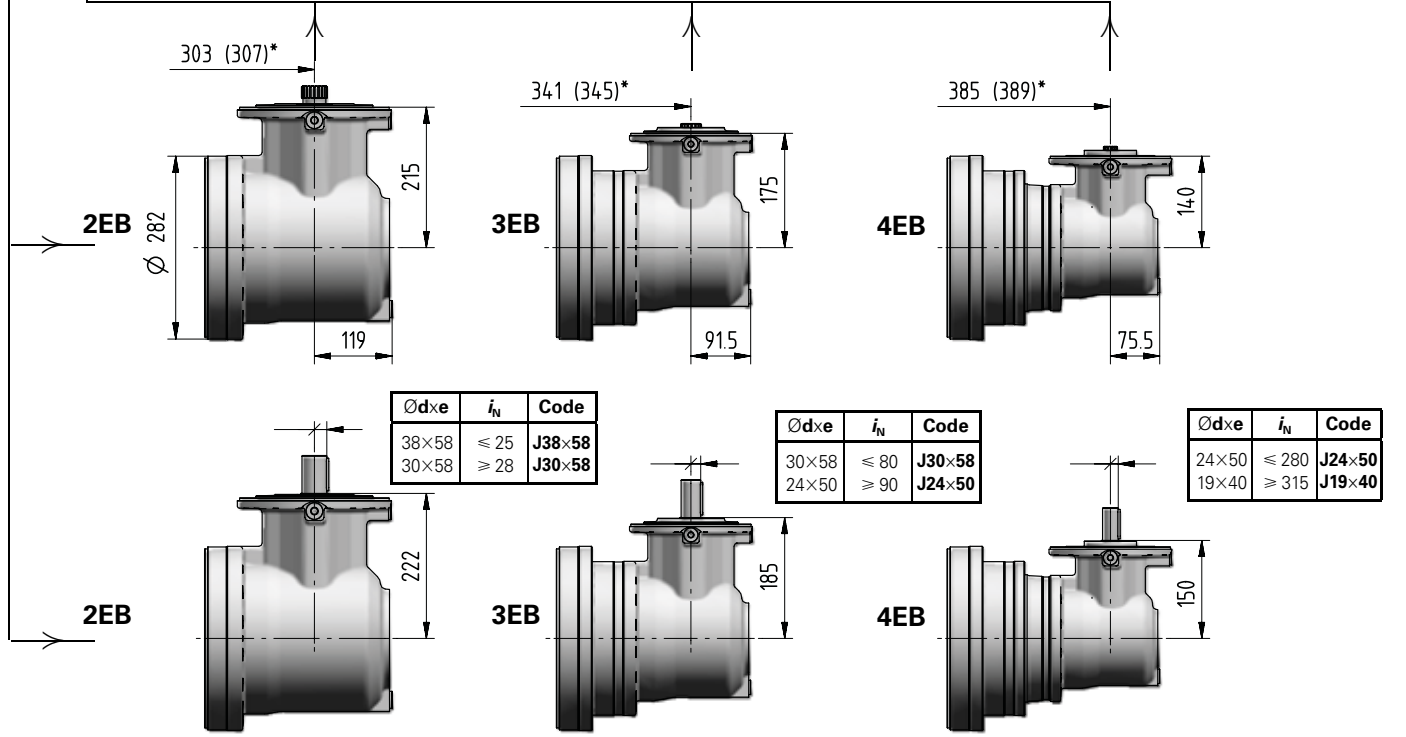

Ød×e	i_N	Code
38×58	⩽ 25	**J38×58**
30×58	⩾ 28	**J30×58**

Ød×e	i_N	Code
30×58	⩽ 80	**J30×58**
24×50	⩾ 90	**J24×50**

Ød×e	i_N	Code
24×50	⩽ 280	**J24×50**
19×40	⩾ 315	**J19×40**

009A - Main Dimensions

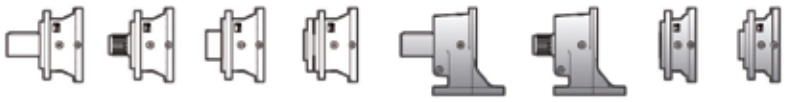

C090M1 P20c

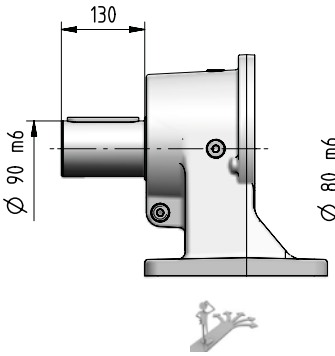

C080M1 P10c

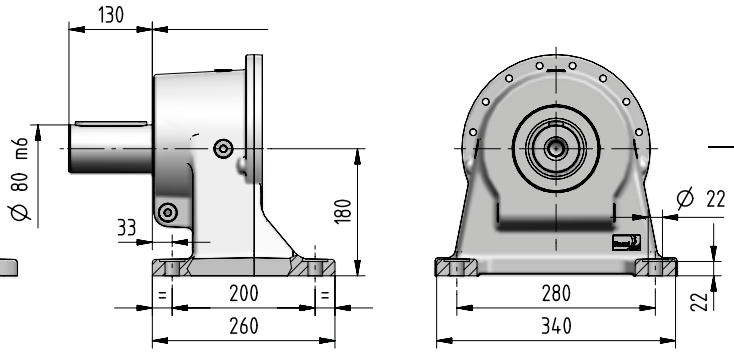

S080M1 P20c

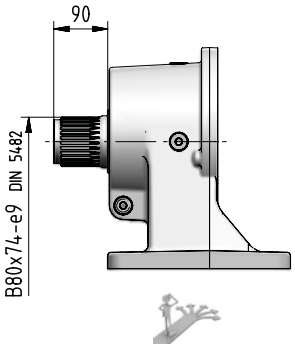

S070M1 P10c

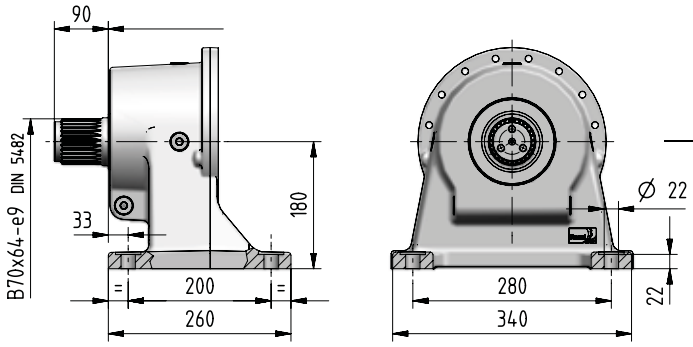

K090M1 F06c

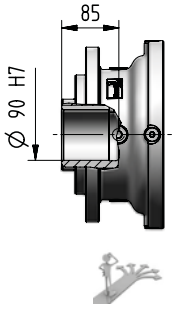

K080M1 F05c

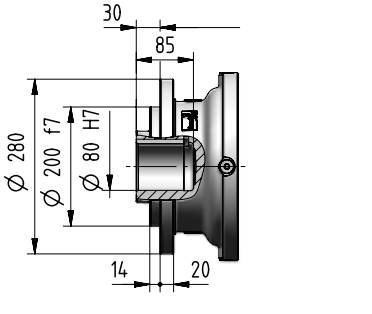

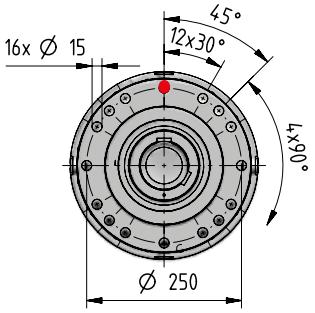

Z080M1 F05c

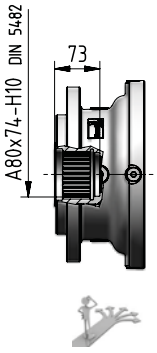

Z070M1 F05c

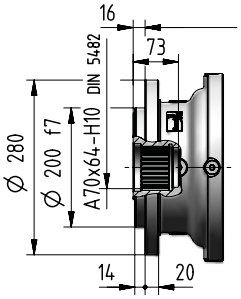

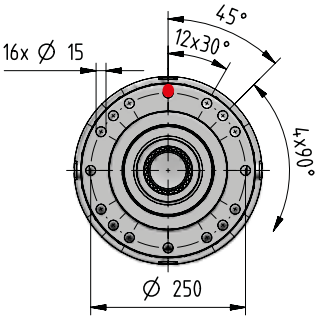

kg	Input options Code														Output options (Δ) Code			
	I14×160	I19×200	I24×200	I28×250	I38×300	I42×350	I48×350	I55×400	I60×450	I65×550	I75×550	C...	U...	J...	C... S...	H... M...	C... P... S... P...	K... Z...
1EL	-	-	-	-	78	84	83	86	95	103	103	87	-	-				
2EL	-	-	-	82	86	92	92	95	104	-	-	87	79	-				
3EL	81	83	83	85	88	94	94	-	-	-	-	86	82	-				
4EL	86	88	88	89	93	99	98	-	-	-	-	90	87	-	+0	-5	+8	-12,5
2EB	-	-	-	117	121	127	127	130	139	-	-	121	114	107				
3EB	102	104	104	106	109	115	115	-	-	-	-	106	103	98				
4EB	99	101	101	103	106	112	112	-	-	-	-	103	100	95				

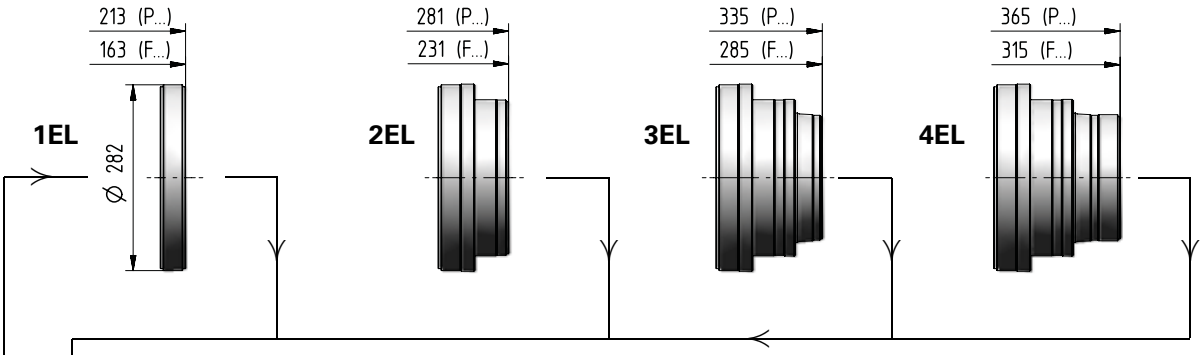

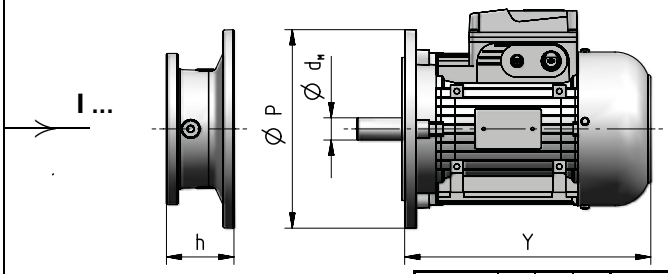

Motor size IEC	d_M×P	Y	Y 1)	Train of gears 1EL	2EL	3EL	4EL	2EB	3EB	4EB	Code
				Dimension **h**							
71	I14×160	216	278	–	–	52	52	–	52	52	**I14×160**
80	I19×200	233	302	–	–	72	72	–	72	72	**I19×200**
90	I24×200	287	366	–	–	72	72	–	72	72	**I24×200**
100	I28×250	310	405	–	103	82	82	103	82	82	**I28×250**
112	I28×250	336	435	–	103	82	82	103	82	82	**I28×250**
132	I38×300	445	553	133,5	120	102	102	120	102	102	**I38×300**
160	I42×350	573	640	159	153	135	135	153	135	135	**I42×350**
180	I48×350	613	734	159	153	135	135	153	135	135	**I48×350**
200	I55×400	654	734	159	153	–	–	153	–	–	**I55×400**
225	I60×450	710	–	189	183	–	–	183	–	–	**I60×450**
250	I65×550	735	–	189	–	–	–	–	–	–	**I65×550**
280	I75×550	819	–	189	–	–	–	–	–	–	**I75×550**

1) Values valid for brake motor; for other dimensions see TX catalog.

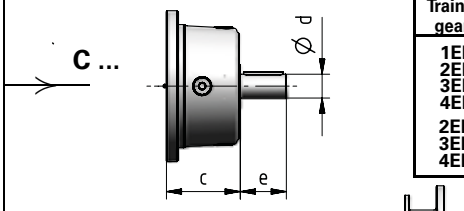

Train of gears	d	e	c	Code
1EL	60	105	138	**C60×105**
2EL	48	82	115	**C48×82**
3EL	38	58	90	**C38×58**
4EL	30	58	90	**C30×58**
2EB	48	82	115	**C48×82**
3EB	38	58	90	**C38×58**
4EB	38	58	90	**C38×58**

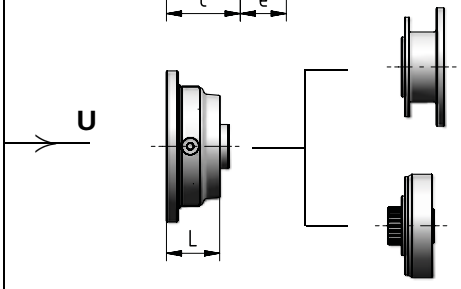

NEMA adapter

Hydraulic adapter

Train of gear	L	Code
2EL	62	ch.7
3EL, 4EL	64	
2EB	62	
3EB, 4EB	64	

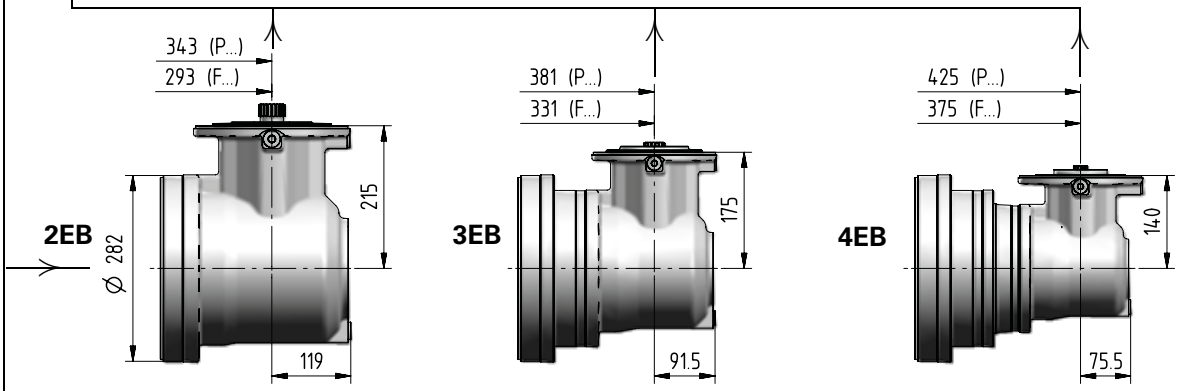

Ø d x e	i_N	Code
38×58	⩽ 25	**J38×58**
30×58	⩾ 28	**J30×58**

Ø d x e	i_N	Code
30×58	⩽ 80	**J30×58**
24×50	⩾ 90	**J24×50**

Ø d x e	i_N	Code
24×50	⩽ 280	**J24×50**
19×40	⩾ 315	**J19×40**

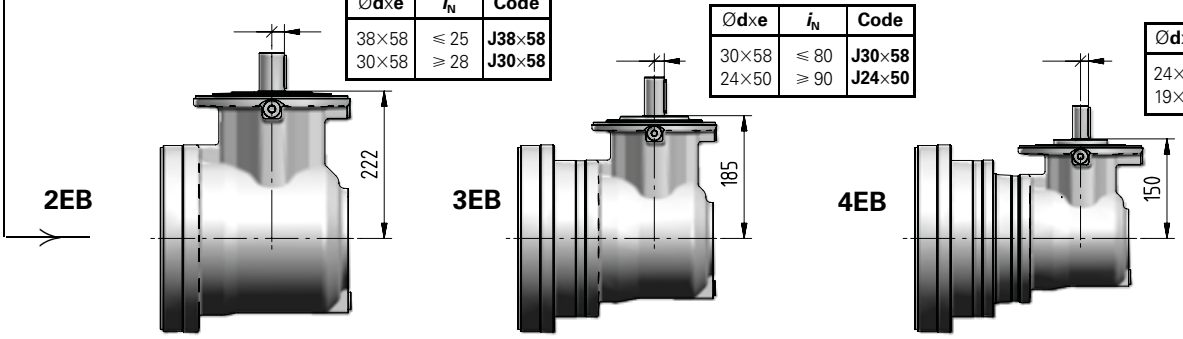

009A - Output side details

Suggested mating dimensions

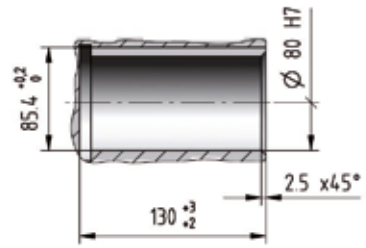

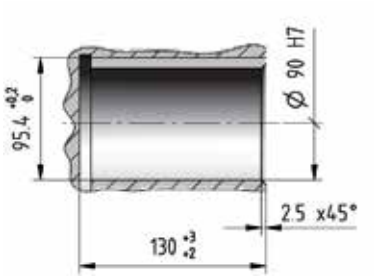

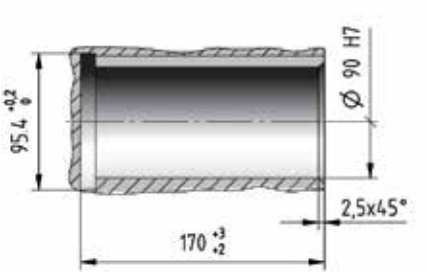

Gear reducer cylindrical shaft end

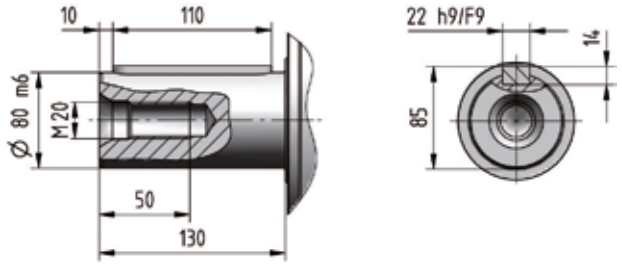

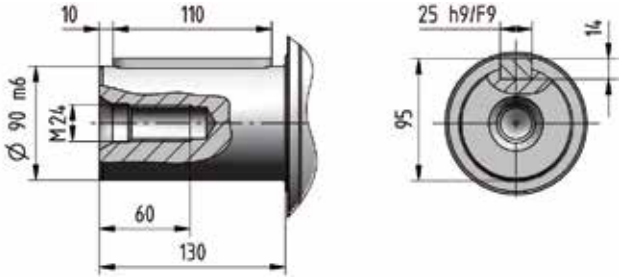

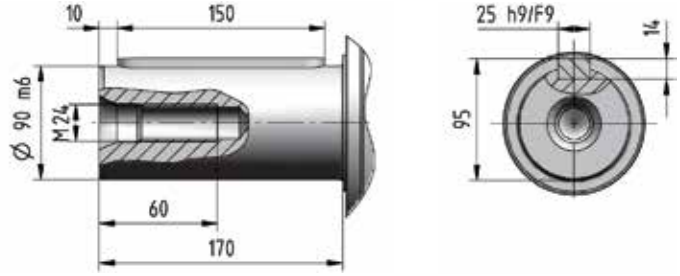

4

Suggested mating dimensions

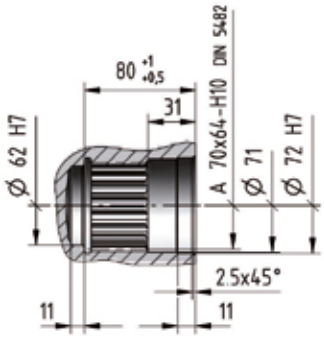

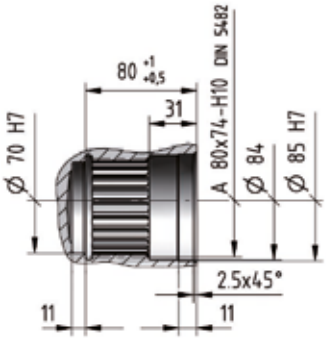

Gear reducer splined shaft end

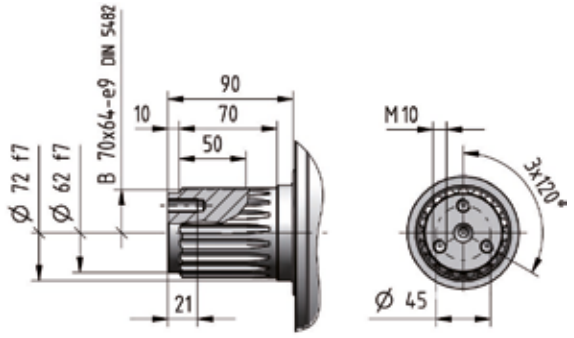

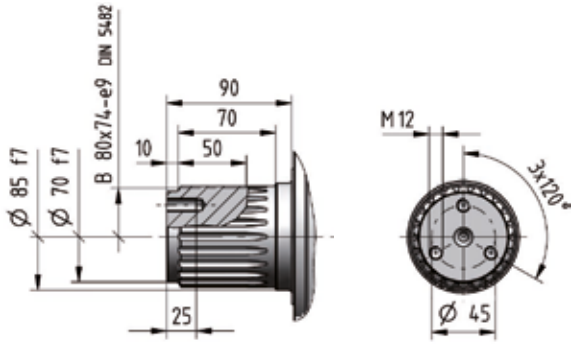

4

009A - Output side details

Suggested mating dimensions

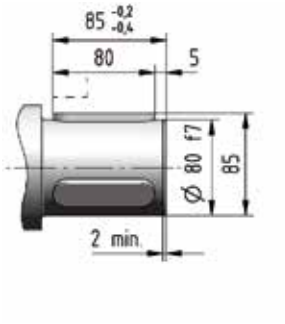

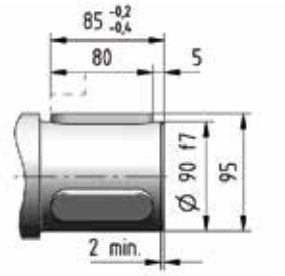

Keys hardness HRC ⩾ 40.

Gear reducer hollow shaft with keyways

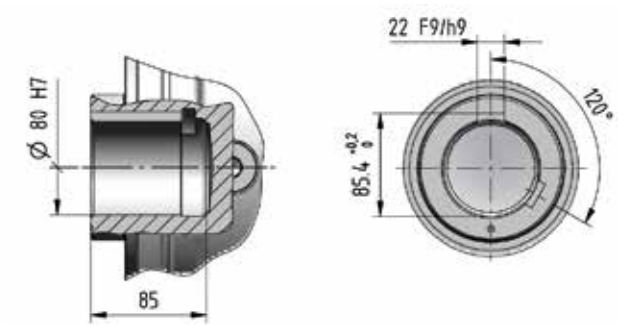

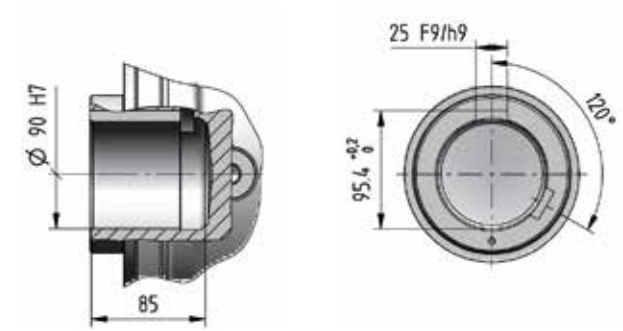

Suggested mating dimensions

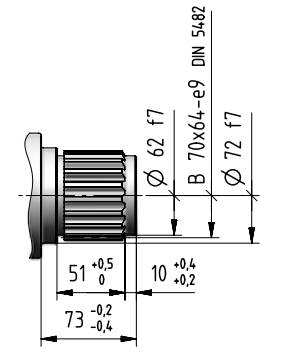

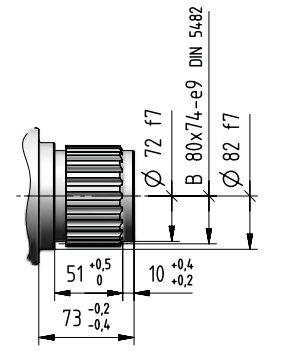

Splined hollow shaft

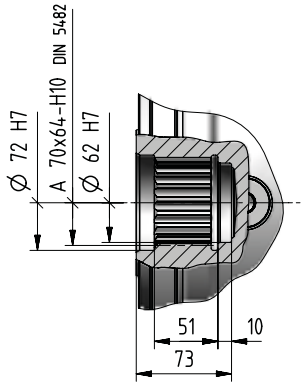

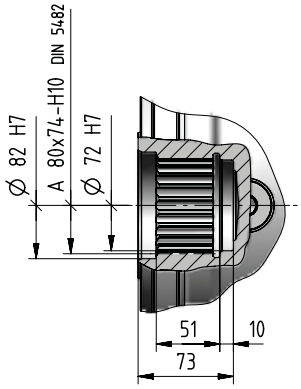

Suggested mating dimensions

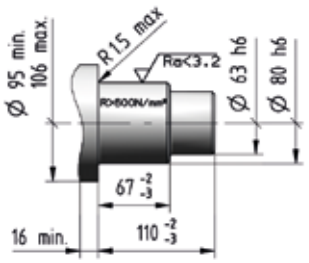

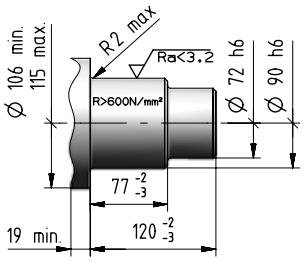

Gear reducer hollow shaft for shaft mounting

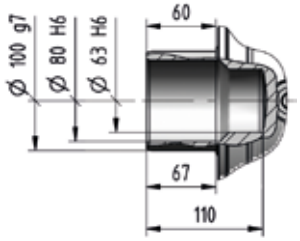

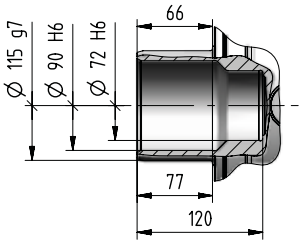

Gear reducer flanged shaft

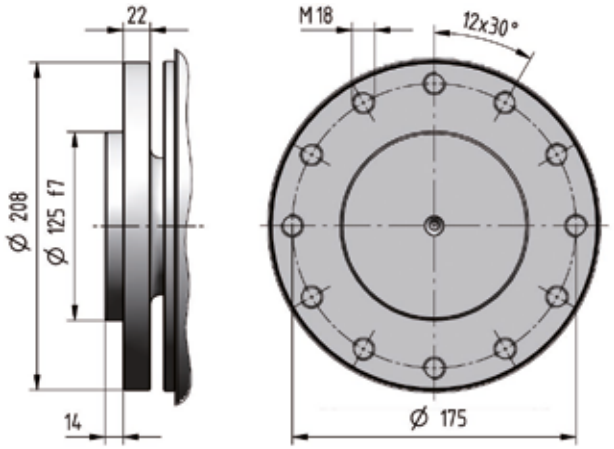

009A -Input side details

Gear reducer cylindrical shaft end

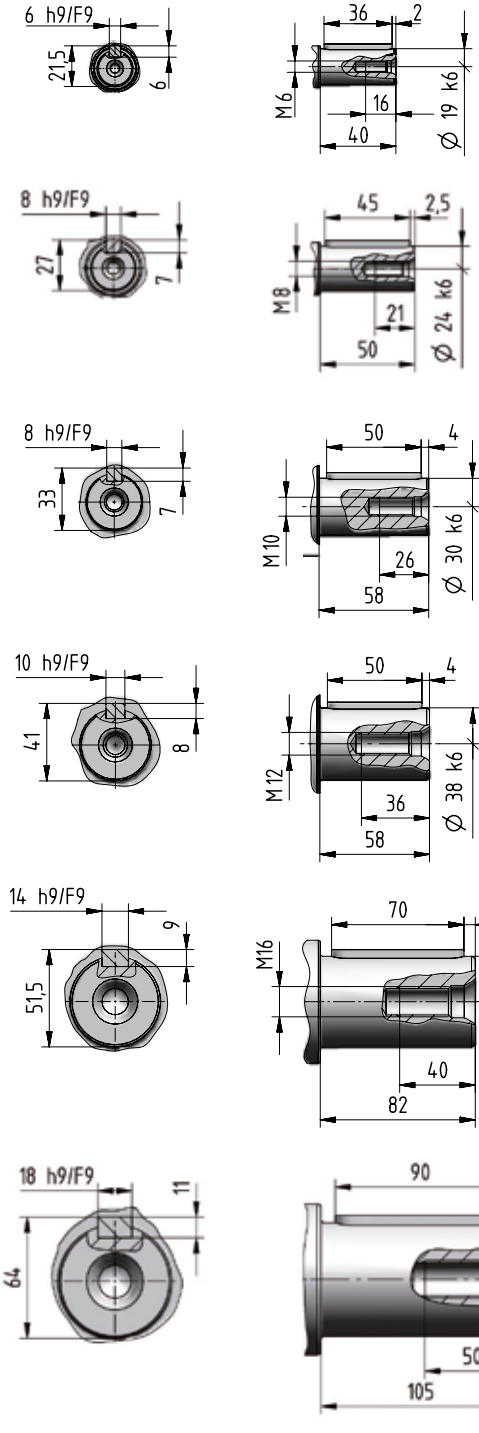

Suggested mating dimensions

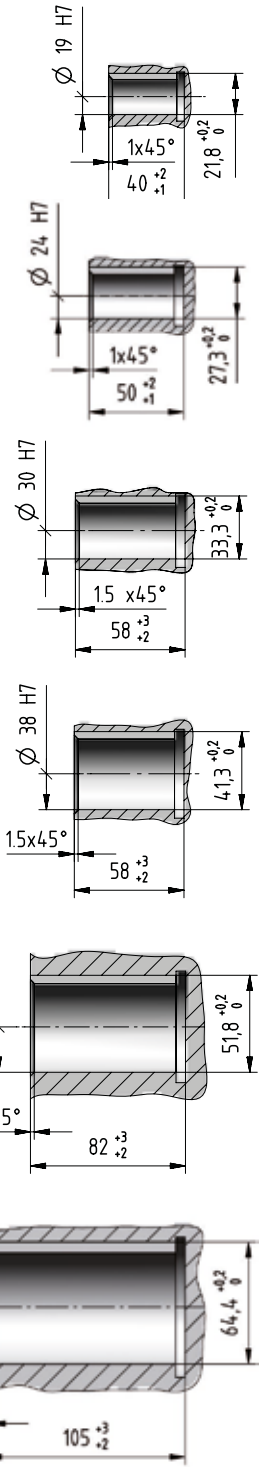

Bevel helical input flange

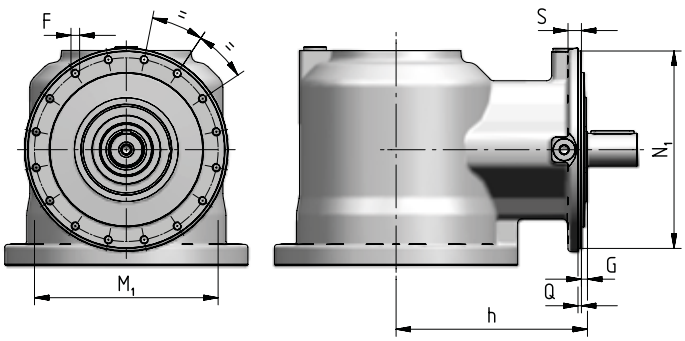

Train of gears	N_1 Ø h6	Q	G	h	S	M_1 Ø	F Ø
2EB	229	4	7	222	15	213	M10 (n. 16)
3EB	184	3,5	10	185	12	171	M8 (n. 12)
4EB	184	3,5	10	150	12	171	M8 (n. 12)

IEC electric motor adapter

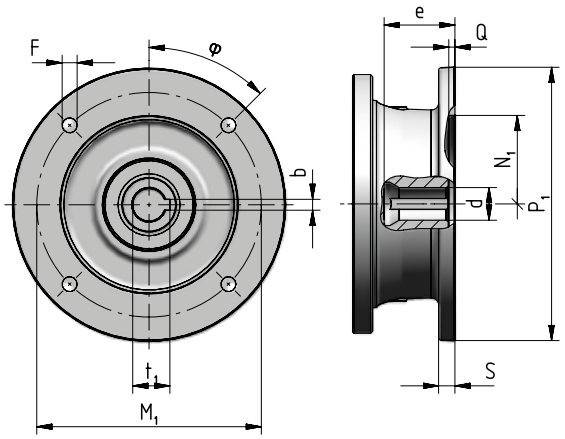

Motor size IEC	P_1 Ø	S	d Ø	e max	b F9	t_1	M_1	F Ø	φ	N_1 Ø G7	Q
71	160	–	14 F6	32	5	16,3	130	M8 × 16 (n.4)	45°	110	4,5
80	200	12	19 F6	41,5	6	21,8	165	11 (n.4)	45°	130	4,5
90	200	12	24 F6	52	8	27,3	165	11 (n.4)	45°	130	4,5
100	250	14	28 F6	62	8	31,3	215	14 (n.4)	45°	180	5
112	250	14	28 F6	62	8	31,3	215	14 (n.4)	45°	180	5
132	300	14	38 F6	82	10	41,3	265	14 (n.4)	45°	230	5
160	350	15	42 F6	113	12	45,3	300	18 (n.4)	45°	250	6
180	350	15	48 F6	113	14	51,8	300	18 (n.4)	45°	250	6
200	400	15	55 E6	113	16	59,3	350	18 (n.4)	45°	300	6
225	450	18	60 E6	143	18	64,4	400	18 (n.8)	22,5°	350	6
250	550	18	65 E6	142	18	69,4	500	18 (n.8)	22,5°	450	6
280	550	18	75 E6	142	20	79,9	500	18 (n.8)	22,5°	450	6

Universal flange adapter

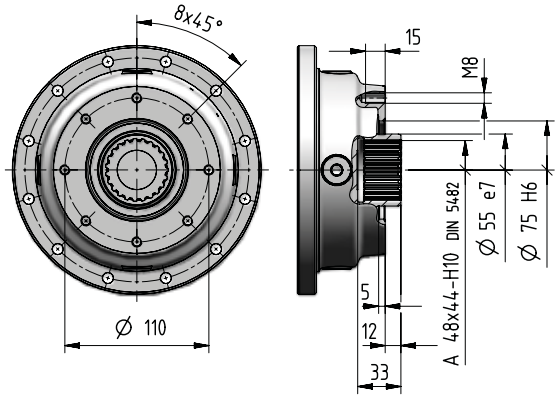

For more information see ch. 8.7.

009A - Accessories

Stop washer

[included]

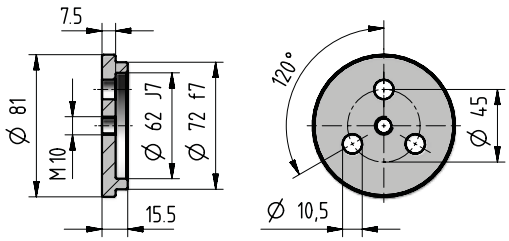

Code: **,SW070**

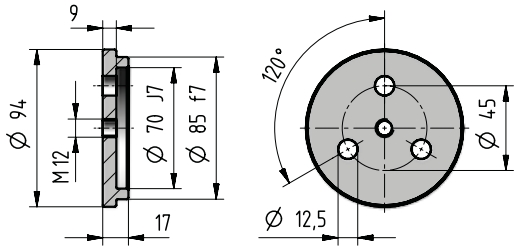

Code: **,SW080**

Splined bush

[included]

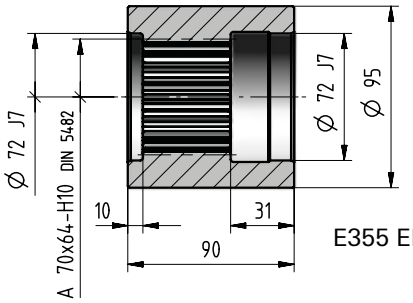

E355 EN10297-1

Code: **,SB070**

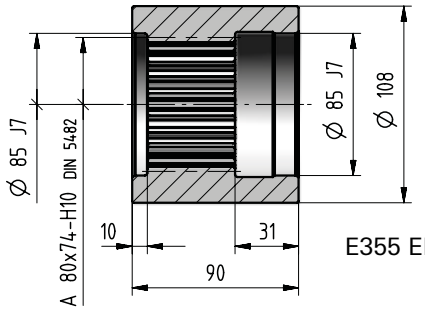

E355 EN10297-1

Code: **,SB080**

Wheel flange

[included]

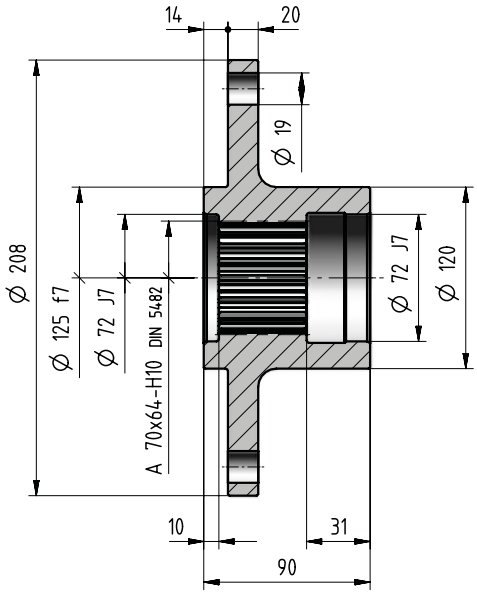

Code: **,WF070**

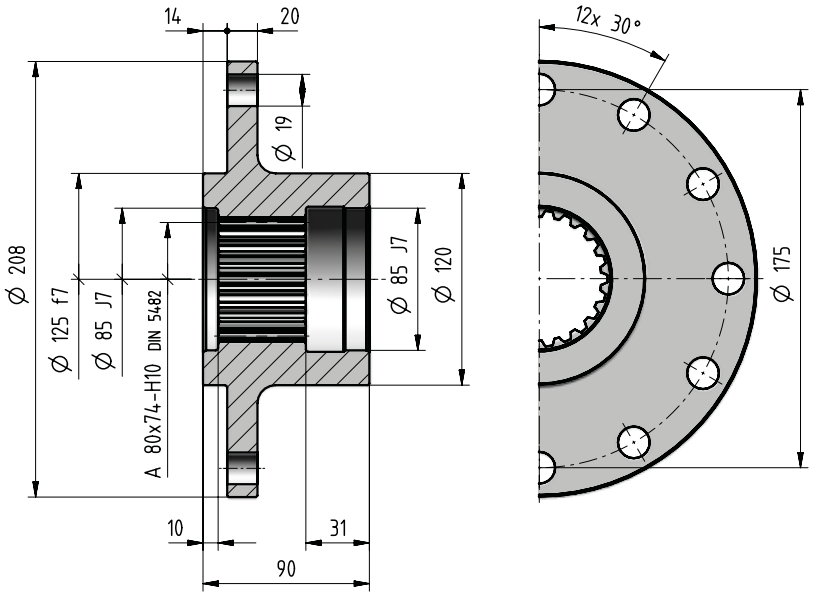

Code: **,WF080**

kg	Accessories																
	,SW070	**,SW080**	**,SB070**	**,SB080**	**,WF070**	**,WF080**	**,SC070**	**,SC080**	**,R012FA**	**,R012EB**	**,R012EC**	**,R012DD**	**,R012DE**	**,R012DF**	**,TA10c**	**,SD100**	**,SD115**
	0,35	0,6	2,7	3,4	8,9	8,2	5,2	7	12	10	12	9	10,8	12,6	6,5	4,4	7,2

Splined bar

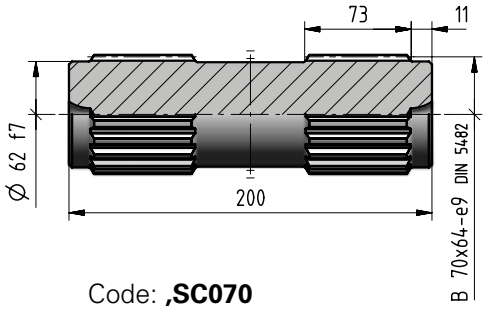

Code: **,SC070**

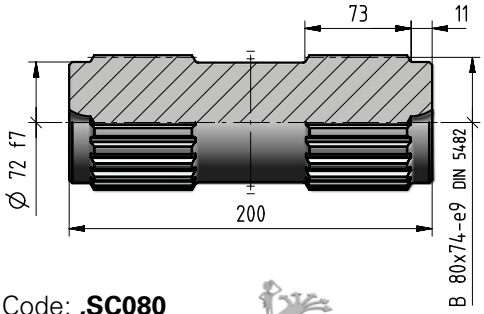

Code: **,SC080**

Pinion gear

[included]

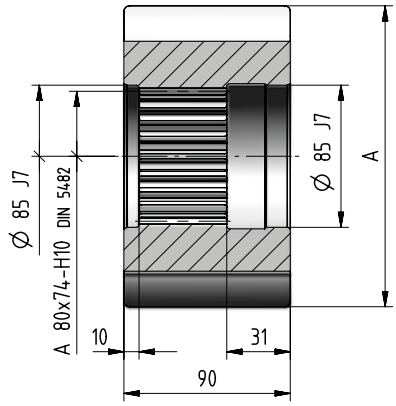

m_P	z_P	x	A ∅ h9	Code
14	11	0,5	194,5	**,R012FA**
12	12	0,5	179	**,R012EB**
12	13	0,5	191	**,R012EC**
10	14	0,5	169	**,R012DD**
10	15	0,5	179	**,R012DE**
10	16	0,5	189	**,R012DF**

Torque arm

[included]

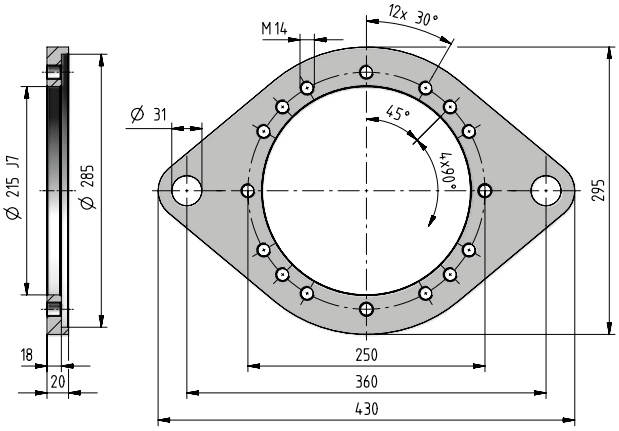

Code: **,TA10c**

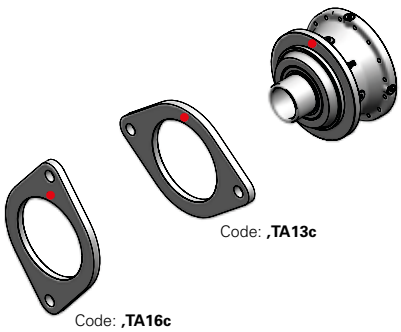

Code: **,TA13c**

Code: **,TA16c**

If an already mounted torque arm is required, state the relevant position between torque arm and gear reducer. This position is given by the flange upper fastening hole (stated in red in the figure).

- Reference hole for the identification of the mounting position

Shrink disc

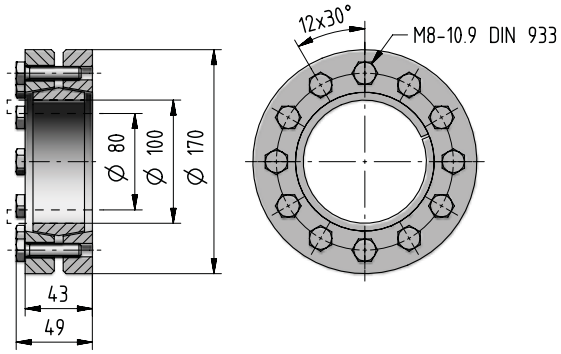

Code: **,SD100**

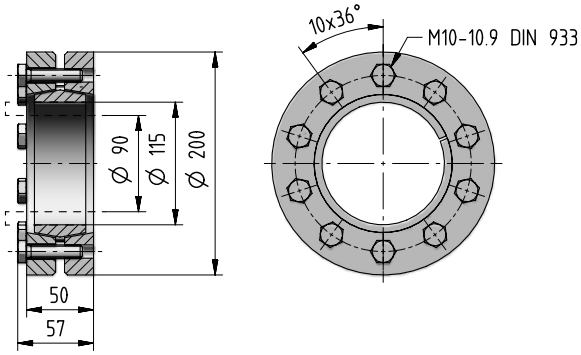

Code: **,SD115**

009A - Radial loads F_{r2} [N] and axial loads F_{a2} [N]

Radial loads $\boldsymbol{F}_{r2\ adm}$ and axial loads $\boldsymbol{F}_{a2\ adm}$ admitted on low speed shaft end of gear reducer.
For more information see ch. 2.2.

Output side: C080M1 F10c
S070M1 F10c
C080M1 P10c
S070M1 P10c

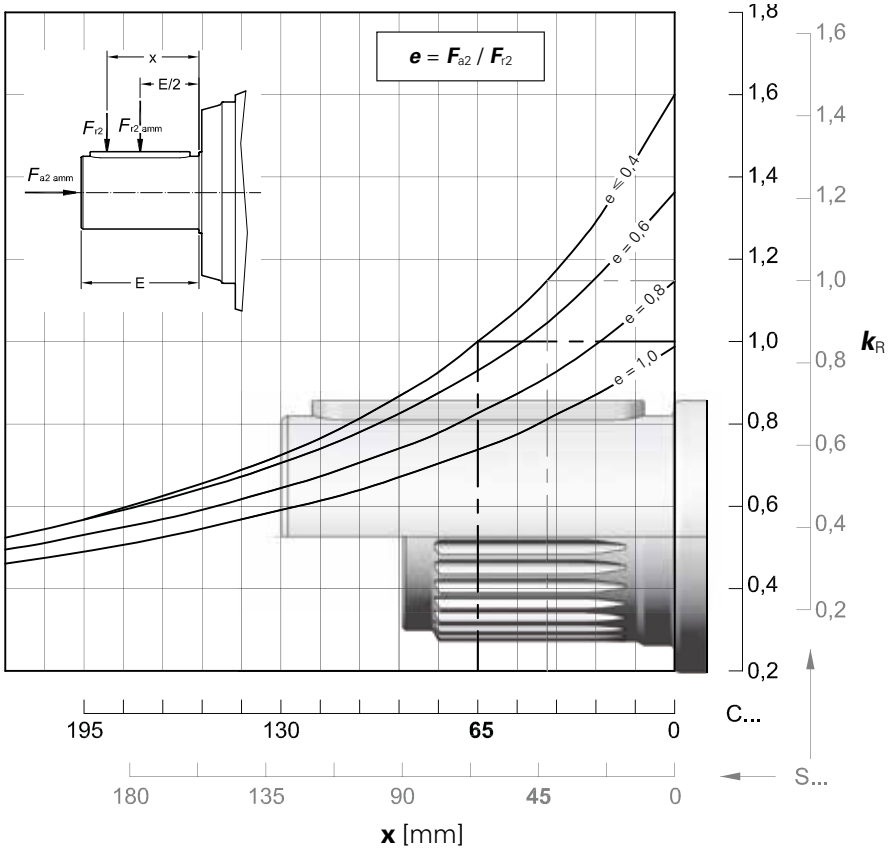

$n_2 \cdot L_h$	$F_{r2\ adm}$		$F_{a2\ adm}$	$F_{a2\ adm}$
min^{-1} · h	C ...	S ...	←	→
< **18 000**	90 000	100 000	100 000	125 000
22 400	85 000	95 000	100 000	125 000
28 000	80 000	90 000	90 000	112 000
35 500	75 000	85 000	85 000	106 000
45 000	71 000	80 000	80 000	100 000
56 000	67 000	75 000	75 000	95 000
71 000	60 000	67 000	71 000	85 000
90 000	56 000	63 000	67 000	80 000
112 000	53 000	60 000	60 000	75 000
140 000	50 000	56 000	56 000	71 000
180 000	45 000	53 000	53 000	67 000
224 000	42 500	47 500	50 000	60 000
280 000	40 000	45 000	47 500	56 000
355 000	37 500	42 500	42 500	53 000
450 000	35 500	40 000	40 000	50 000
560 000	33 500	37 500	37 500	47 500
710 000	30 000	33 500	35 500	42 500
900 000	28 000	31 500	33 500	40 000
1 120 000	26 500	30 000	30 000	37 500
1 400 000	25 000	28 000	28 000	35 500
1 800 000	22 400	26 500	26 500	33 500
2 240 000	21 200	25 000	25 000	31 500
2 800 000	20 000	22 400	23 600	28 000
max	**90 000**	**100 000**	**100000**	**125 000**

Output side: C090M2 F30c
S080M1 F30c

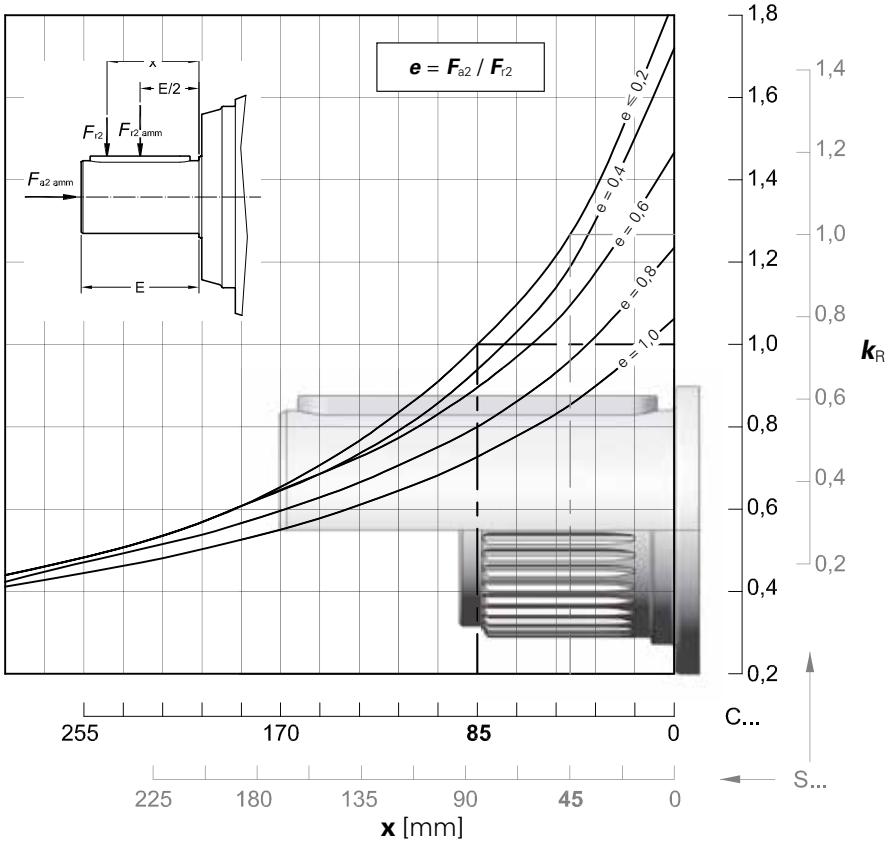

$n_2 \cdot L_h$	$F_{r2\ adm}$		$F_{a2\ adm}$	$F_{a2\ adm}$
min^{-1} · h	C ...	S ...	←	→
< **18 000**	100 000	132 000	118 000	170 000
22 400	100 000	125 000	118 000	160 000
28 000	95 000	118 000	112 000	150 000
35 500	85 000	112 000	106 000	140 000
45 000	80 000	100 000	100 000	132 000
56 000	75 000	95 000	95 000	118 000
71 000	71 000	90 000	85 000	112 000
90 000	67 000	85 000	80 000	106 000
112 000	60 000	80 000	75 000	100 000
140 000	56 000	75 000	71 000	90 000
180 000	53 000	67 000	67 000	85 000
224 000	50 000	63 000	60 000	80 000
280 000	47 500	60 000	56 000	75 000
355 000	42 500	56 000	53 000	71 000
450 000	40 000	50 000	50 000	63 000
560 000	37 500	47 500	47 500	60 000
710 000	35 500	45 000	42 500	56 000
900 000	33 500	42 500	40 000	53 000
1 120 000	31 500	40 000	37 500	50 000
1 400 000	28 000	37 500	35 500	45 000
1 800 000	26 500	33 500	33 500	42 500
2 240 000	25 000	31 500	31 500	40 000
2 800 000	23 500	30 000	28 000	37 500
max	**100 000**	**132 000**	**118 000**	**170 000**

Output side: C090M1 F20c
S080M1 F20c
C090M1 P20c
S080M1 P20c

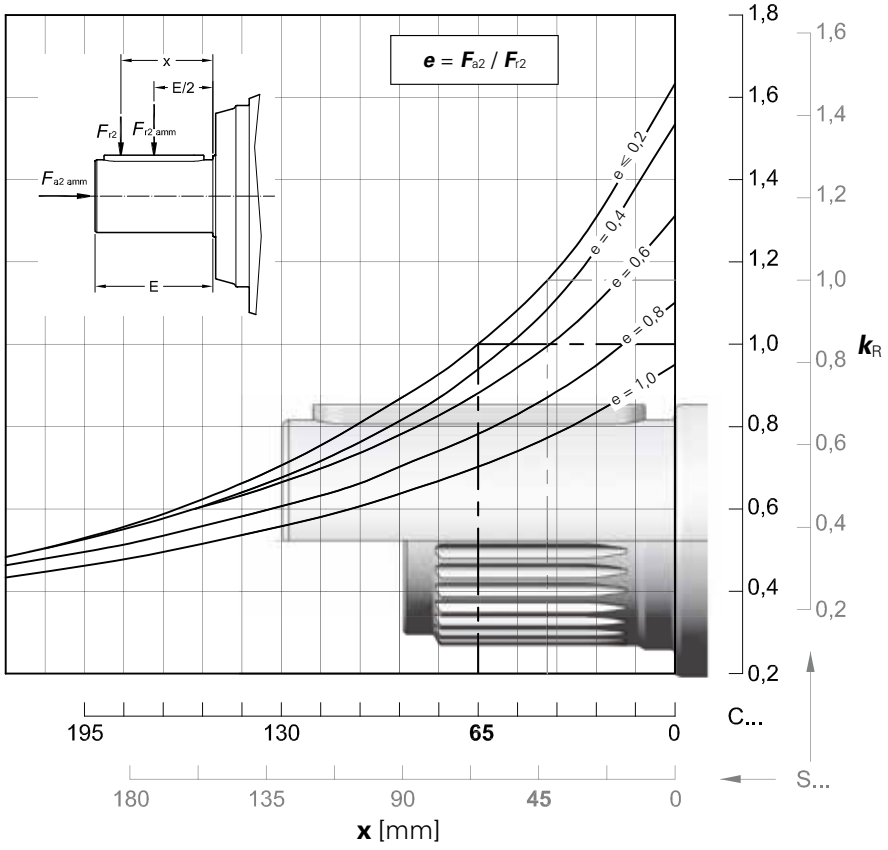

$n_2 \cdot L_h$	$F_{r2\ adm}$		$F_{a2\ adm}$	$F_{a2\ adm}$
min^{-1} · h	C ...	S ...	←	→
< **18 000**	118 000	132 000	106 000	170 000
22 400	112 000	125 000	106 000	160 000
28 000	106 000	118 000	106 000	150 000
35 500	95 000	112 000	106 000	140 000
45 000	90 000	100 000	100 000	132 000
56 000	85 000	95 000	95 000	125 000
71 000	80 000	90 000	85 000	118 000
90 000	75 000	85 000	80 000	106 000
112 000	67 000	80 000	75 000	100 000
140 000	63 000	75 000	71 000	95 000
180 000	60 000	67 000	67 000	90 000
224 000	56 000	63 000	60 000	80 000
280 000	53 000	60 000	56 000	75 000
355 000	47 500	56 000	53 000	71 000
450 000	45 000	50 000	50 000	67 000
560 000	42 500	47 500	47 500	63 000
710 000	40 000	45 000	42 500	60 000
900 000	37 500	42 500	40 000	53 000
1 120 000	33 500	40 000	37 500	50 000
1 400 000	31 500	37 500	35 500	47 500
1 800 000	30 000	33 500	33 500	45 000
2 240 000	28 000	31 500	30 000	42 500
2 800 000	26 500	30 000	28 000	37 500
max	**118 000**	**132 000**	**106 000**	**170 000**

4

009A - Radial loads F_{r1} [N] on input shaft

Radial loads $\boldsymbol{F}_{r1\ adm}$ admitted on high speed shaft end of **In Line** gear reducers. For more information see ch. 2.2.

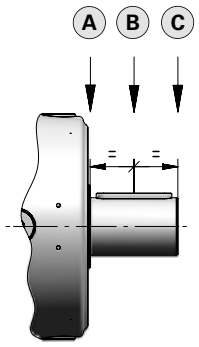

$n_1 \cdot L_h$	Train of gears 1EL			2EL			3EL			4EL		
	A	B	C	A	B	C	A	B	C	A	B	C
900 000	28 000	19 000	14 000	20 000	14 000	10 600	14 000	8 500	5 300	6 300	4 250	3 350
1 120 000	26 500	18 000	13 200	19 000	12 500	9 500	13 200	8 000	5 000	5 600	4 000	3 150
1 400 000	25 000	16 000	12 500	17 000	11 800	9 000	11 800	7 100	4 500	5 300	3 750	2 800
1 800 000	22 400	15 000	11 200	16 000	10 600	8 000	11 200	6 700	4 250	5 000	3 350	2 650
2 240 000	21 200	14 000	10 600	15 000	10 000	7 500	10 000	6 300	4 000	4 500	3 150	2 500
2 800 000	20 000	13 200	9 500	14 000	9 500	7 100	9 500	5 600	3 550	4 250	3 000	2 240
3 550 000	18 000	11 800	9 000	12 500	8 500	6 700	9 000	5 300	3 350	4 000	2 800	2 120
4 500 000	17 000	11 200	8 500	11 800	8 000	6 000	8 000	5 000	3 150	3 550	2 500	1 900
5 600 000	16 000	10 600	7 500	11 200	7 500	5 600	7 500	4 500	2 800	3 350	2 360	1 800
7 100 000	14 000	9 500	7 100	10 000	6 700	5 300	7 100	4 250	2 650	3 150	2 120	1 700
9 000 000	13 200	9 000	6 700	9 500	6 300	4 750	6 300	4 000	2 500	2 800	2 000	1 500
11 200 000	12 500	8 000	6 000	8 500	6 000	4 500	6 000	3 550	2 240	2 650	1 900	1 400
14 000 000	11 200	7 500	5 600	8 000	5 600	4 250	5 600	3 350	2 120	2 500	1 700	1 320
18 000 000	10 600	7 100	5 300	7 500	5 000	3 750	5 000	3 150	1 900	2 240	1 600	1 180
22 400 000	10 000	6 700	4 750	6 700	4 750	3 550	4 750	2 800	1 800	2 120	1 500	1 120
28 000 000	9 000	6 000	4 500	6 300	4 250	3 350	4 500	2 650	1 700	2 000	1 400	1 060
35 500 000	8 500	5 600	4 250	6 000	4 000	3 000	4 000	2 500	1 600	1 800	1 250	950
45 000 000	8 000	5 300	3 750	5 300	3 750	2 800	3 750	2 240	1 400	1 700	1 180	900

4

Radial loads $\boldsymbol{F}_{r1\ adm}$ admitted on high speed shaft end of **Bevel helical** gear reducers. For more information see ch. 2.2.

$n_1 \cdot L_h$	Train of gears 2EB		3EB		4EB	
	$i_N \leqslant 25$	$i_N \geqslant 28$	$i_N \leqslant 100$	$i_N \geqslant 112$	$i_N \leqslant 315$	$i_N \geqslant 355$
900 000	5 600	4 750	4 000	3 350	2 800	2 360
1 120 000	5 300	4 500	3 750	3 150	2 650	2 240
1 400 000	4 750	4 000	3 550	2 800	2 360	2 000
1 800 000	4 500	3 750	3 150	2 650	2 240	1 900
2 240 000	4 000	3 550	3 000	2 500	2 000	1 700
2 800 000	3 750	3 150	2 800	2 240	1 900	1 600
3 550 000	3 550	3 000	2 500	2 120	1 800	1 500
4 500 000	3 350	2 800	2 360	2 000	1 600	1 400
5 600 000	3 000	2 650	2 240	1 800	1 500	1 320
7 100 000	2 800	2 360	2 000	1 700	1 400	1 180
9 000 000	2 650	2 240	1 900	1 600	1 320	1 120
11 200 000	2 360	2 000	1 700	1 400	1 180	1 000
14 000 000	2 240	1 900	1 600	1 320	1 120	950
18 000 000	2 000	1 700	1 500	1 250	1 000	850
22 400 000	1 900	1 600	1 400	1 120	950	800
28 000 000	1 800	1 500	1 250	1 060	900	750
35 500 000	1 600	1 400	1 180	1 000	800	710
45 000 000	1 500	1 320	1 120	900	750	630

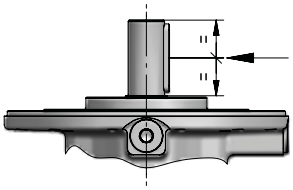

This page is intentionally left blank.

012A

Data and performance summary

			L_h = 10 000 h n_1 min^{-1} n_2 min^{-1} M_{N2} N m			M_{N2max} M_{2max} N m	n_{1max} n_{1peak} min^{-1}	n_1 = 1 400 min^{-1} Pt [kW] at 20°C 40°C –		
	i_N	i_{eff}	1 400	900	500					
1EL	3,55	**3,52**	398 5 060	256 5 780	142 6 890	9 500 11 200	2 240 2 800	28 21,2	42,5 32,5	58 43,7
	4,25	**4,17**	335 5 230	216 5 970	120 7 120	12 500 15 000	2 240 3 150			
	5	**5,29**	264 5 460	170 6 230	94,4 6 510	10 090 12 500	2 240 3 550			
	6	**6,21**	225 5 160	145 5 300	80,5 5 490	8 490 10 600	2 240 3 550			
	7,1	**7,64**	183 3 770	118 3 870	65,5 4 010	6 180 9 000	2 240 3 550			
2EL	12,5	**12,4**	113 6 110	72,8 6 970	40,4 8 320	9 500 11 200	2 500 2 800	20 15	29 22,4	38,7 30
	14	**14,7**	95,4 7 250	61,3 8 270	34,1 8 780	12 500 15 000	2 500 2 800			
	16	**17,4**	80,4 7 480	51,7 8 540	28,7 8 870	12 500 15 000	2 800 3 550			
	18	**18,6**	75,2 6 600	48,3 6 780	26,9 7 030	10 600 12 500	2 500 2 800			
	22,4	**22,1**	63,4 7 810	40,7 8 680	22,6 9 000	12 500 15 000	2 800 4 000			
	25	**25,9**	54,0 7 450	34,7 7 650	19,3 7 930	12 260 15 000	2 800 4 000			
	28	**28**	50,0 6 770	32,1 6 950	17,8 7 210	10 600 12 500	2 800 4 000			
	31,5	**31,9**	43,9 5 440	28,2 5 590	15,7 5 800	8 930 12 800	2 800 4 000			
	35,5	**32,9**	42,6 6 830	27,4 7 020	15,2 7 280	10 600 12 500	2 800 4 000			
	40	**40,4**	34,6 6 900	22,3 7 090	12,4 7 350	10 600 12 500	2 800 4 000			
	45	**47,5**	29,5 5 840	19,0 6 000	10,5 6 220	9 000 10 600	2 800 4 000			
3EL	50	**51,6**	27,1 8 830	17,4 9 140	9,68 9 480	12 500 15 000	2 800 3 150	14 10,6	21,2 16	28 21,2
	63	**61,3**	22,8 8 990	14,7 9 240	8,16 9 640	12 500 15 000	2 800 3 150			
	71	**72,7**	19,3 9 090	12,4 9 340	6,88 9 890	12 500 15 000	3 150 4 000			
	80	**77,7**	18,0 9 130	11,6 9 380	6,43 9 990	12 500 15 000	2 800 3 150			
	90	**92,2**	15,2 9 220	9,76 9 480	5,42 10 260	12 500 15 000	3 150 4 000			
	100	**98,6**	14,2 7 310	9,13 7 510	5,07 7 960	10 600 12 500	3 150 4 000			
	112	**108**	12,9 9 310	8,31 9 610	4,62 10 510	12 500 15 000	3 150 4 000			
	125	**117**	12,0 9 360	7,69 9 730	4,27 10 630	12 500 15 000	3 150 4 000			
	140	**137**	10,2 9 450	6,55 9 970	3,64 10 830	12 500 15 000	3 150 4 000			
	160	**169**	8,30 9 620	5,33 10 240	2,96 10 620	12 500 15 000	3 150 4 000			
	180	**174**	8,04 7 570	5,17 7 940	2,87 8 680	10 600 12 500	3 150 4 000			
	200	**198**	7,07 8 440	4,54 8 670	2,52 8 990	12 500 15 000	3 150 4 000			
	224	**214**	6,54 7 670	4,21 8 190	2,34 8 950	10 600 12 500	3 150 4 000			
	250	**251**	5,57 7 850	3,58 8 390	1,99 9 170	10 600 12 500	3 150 4 000			

			L_h = 10 000 h n_1 min^{-1} n_2 min^{-1} M_{N2} N m			M_{N2max} M_{2max} N m	n_{1max} n_{1peak} min^{-1}	n_1 = 1 400 min^{-1} Pt [kW] at 20°C 40°C –		
	i_N	i_{eff}	1 400	900	500					
4EL	180	**178**	7,86 9 700	5,05 10 370	2,81 11 330	12 500 15 000	2 800 3 150	12,5 9	18,5 14	24,3 18,5
	200	**211**	6,62 9 950	4,26 10 640	2,37 11 630	12 500 15 000	2 800 3 150			
	250	**255**	5,49 10 240	3,53 10 940	1,96 11 960	12 500 15 000	3 150 4 000			
	280	**301**	4,64 10 500	2,99 11 230	1,66 12 270	12 500 15 000	3 150 4 000			
	315	**323**	4,33 10 610	2,78 11 350	1,55 12 400	12 500 15 000	3 150 4 000			
	355	**358**	3,91 10 780	2,52 11 520	1,40 12 500	12 500 15 000	3 150 4 000			
	400	**404**	3,47 10 860	2,23 11 160	1,24 11 810	12 500 15 000	2 800 3 150			
	450	**448**	3,13 11 150	2,01 11 920	1,12 12 500	12 500 15 000	3 150 4 000			
	500	**518**	2,70 11 400	1,74 12 180	0,965 12 500	12 500 15 000	3 150 4 000			
	560	**568**	2,46 11 560	1,58 12 350	0,880 12 500	12 500 15 000	3 150 4 000			
	630	**657**	2,13 11 810	1,37 12 500	0,761 12 500	12 500 15 000	3 150 4 000			
	710	**720**	1,94 11 260	1,25 11 790	0,694 12 500	12 500 15 000	3 150 4 000			
	800	**788**	1,78 12 140	1,14 12 500	0,635 12 500	12 500 15 000	3 150 4 000			
	900	**924**	1,51 12 270	0,974 12 500	0,541 12 500	12 500 15 000	3 150 4 000			
	1000	**999**	1,40 11 590	0,901 12 390	0,501 12 500	12 500 15 000	3 150 4 000			
	1120	**1172**	1,19 11 870	0,768 12 500	0,426 12 500	12 500 15 000	3 150 4 000			
	1250	**1259**	1,11 10 010	0,715 10 600	0,397 10 600	10 600 12 500	3 150 4 000			
	1400	**1441**	0,972 11 370	0,625 11 690	0,347 12 110	12 500 15 000	3 150 4 000			
	1600	**1691**	0,828 10 010	0,532 10 700	0,296 11 690	12 500 15 000	3 150 4 000			
	1800	**1827**	0,766 10 590	0,492 10 600	0,274 10 600	10 600 12 500	3 150 4 000			
	2000	**1901**	0,736 8 800	0,473 9 410	0,263 10 280	10 600 12 500	3 150 4 000			
	2240	**2145**	0,653 10 600	0,420 10 600	0,233 10 600	10 600 12 500	3 150 4 000			
	2500	**2636**	0,531 9 240	0,341 9 880	0,190 10 600	10 600 12 500	3 150 4 000			
	3150	**3094**	0,452 9 000	0,291 9 000	0,162 9 000	9 000 10 600	3 150 4 000			

In case of alternative output design , refer to torque limits at page 4.124, if any.

Data and performance summary

	i_N	i_{eff}	L_h = 10 000 h n_1 min^{-1} n_2 min^{-1} M_{N2} N m 1 400	900	500	M_{N2max} M_{2max} N m	n_{1max} n_{1peak} min^{-1}	n_1 = 1 400 min^{-1} **Pt** [kW] at – 20°C	40°C
2EB	9	**8,79**	159 3 720	102 4 250	56,9 5 070	6 140 7 750	2 240 2 800	21,2 16	31,5 23,6	41,2 31,5
	10	**10,4**	134 4 420	86,3 5 040	47,9 6 010	7 290 9 000	2 240 2 800			
	11,2	**11,1**	126 3 760	81,1 4 300	45,1 5 120	6 140 7 750	2 240 2 800			
	12,5	**13,2**	106 5 600	68,0 6 400	37,8 6 880	9 240 11 500	2 240 2 800			
	14	**15,5**	90,1 5 460	57,9 5 610	32,2 5 810	9 000 10 600	2 240 2 800			
	16	**16,7**	83,8 5 660	53,9 6 470	29,9 6 980	9 240 11 500	2 240 2 800			
	20	**19,6**	71,4 5 530	45,9 5 690	25,5 5 890	9 000 10 600	2 240 2 800			
	22,4	**21,2**	66,1 5 930	42,5 6 590	23,6 7 040	7 960 9 750	2 240 2 800			
	25	**24,9**	56,3 5 620	36,2 5 770	20,1 5 980	9 000 10 600	2 240 2 800			
	28	**26,5**	52,9 4 260	34,0 4 870	18,9 5 750	6 270 7 750	2 240 2 800			
	31,5	**31,1**	45,1 5 000	29,0 5 710	16,1 6 060	7 350 9 000	2 240 2 800			
3EB	31,5	**30,9**	45,3 6 600	29,1 7 530	16,2 8 980	9 500 11 200	2 800 3 550	14 11,2	21,8 16,5	29 21,8
	35,5	**36,7**	38,1 7 830	24,5 8 940	13,6 9 280	12 430 15 000	2 800 3 550			
	40	**39**	35,9 6 680	23,1 7 630	12,8 9 100	9 500 11 200	2 800 3 550			
	45	**43,6**	32,1 8 810	20,7 9 050	11,5 9 380	12 500 15 000	2 800 3 550			
	50	**46,3**	30,2 7 930	19,4 9 050	10,8 9 420	12 430 15 000	2 800 3 550			
	56	**54,9**	25,5 8 930	16,4 9 180	9,10 9 520	12 500 15 000	2 800 3 550			
	63	**64,8**	21,6 7 880	13,9 8 100	7,71 8 390	12 500 15 000	2 800 3 550			
	71	**69,7**	20,1 9 070	12,9 9 310	7,17 9 830	12 500 15 000	2 800 3 550			
	80	**81,8**	17,1 7 990	11,0 8 210	6,11 8 510	12 500 15 000	2 800 3 550			
	90	**88,4**	15,8 9 200	10,2 9 450	5,66 10 190	12 500 15 000	2 800 3 550			
	100	**104**	13,5 8 110	8,67 8 330	4,82 8 640	12 500 15 000	2 800 3 550			
	112	**110**	12,7 8 660	8,15 9 640	4,53 10 540	12 500 15 000	2 800 3 550			
	125	**130**	10,8 8 220	6,94 8 450	3,86 8 760	12 500 15 000	2 800 3 550			
	140	**140**	9,99 7 470	6,42 7 680	3,57 8 390	10 600 12 500	2 800 3 550			
	160	**164**	8,51 7 540	5,47 7 870	3,04 8 600	10 600 12 500	2 800 3 550			
	200	**202**	6,93 7 620	4,45 7 830	2,47 8 120	10 600 12 500	2 800 3 550			

	i_N	i_{eff}	L_h = 10 000 h n_1 min^{-1} n_2 min^{-1} M_{N2} N m 1 400	900	500	M_{N2max} M_{2max} N m	n_{1max} n_{1peak} min^{-1}	n_1 = 1 400 min^{-1} **Pt** [kW] at – 20°C	40°C
4EB	160	**163**	8,60 9 570	5,53 10 230	3,07 11 180	12 500 15 000	2 800 3 550	11,8 9	17,5 13,2	23 17,5
	180	**182**	7,70 9 730	4,95 10 400	2,75 11 370	12 500 15 000	2 800 3 550			
	200	**194**	7,21 9 820	4,63 10 500	2,57 11 480	12 500 15 000	2 800 3 550			
	224	**229**	6,10 10 070	3,92 10 770	2,18 11 770	12 500 15 000	2 800 3 550			
	250	**245**	5,71 10 180	3,67 10 880	2,04 11 890	12 500 15 000	2 800 3 550			
	280	**271**	5,17 10 330	3,33 11 040	1,85 12 070	12 500 15 000	2 800 3 550			
	315	**311**	4,50 10 550	2,89 11 280	1,61 12 330	12 500 15 000	2 800 3 550			
	355	**364**	3,85 10 800	2,48 11 550	1,38 12 500	12 500 15 000	2 800 3 550			
	400	**389**	3,60 10 910	2,32 11 660	1,29 12 500	12 500 15 000	2 800 3 550			
	450	**461**	3,04 11 200	1,95 11 970	1,08 12 500	12 500 15 000	2 800 3 550			
	500	**493**	2,84 8 690	1,83 9 290	1,01 10 150	10 600 12 500	2 800 3 550			
	560	**541**	2,59 11 470	1,66 12 200	0,924 12 500	12 500 15 000	2 800 3 550			
	630	**585**	2,39 11 110	1,54 11 430	0,855 12 490	12 500 15 000	2 800 3 550			
	710	**687**	2,04 11 220	1,31 11 710	0,728 12 500	12 500 15 000	2 800 3 550			
	800	**844**	1,66 11 010	1,07 11 310	0,593 11 720	12 500 15 000	2 800 3 550			
	900	**871**	1,61 9 470	1,03 10 130	0,574 10 600	10 600 12 500	2 800 3 550			
	1000	**990**	1,41 9 310	0,909 9 870	0,505 10 780	12 500 15 000	2 800 3 550			
	1120	**1070**	1,31 9 770	0,841 10 450	0,467 10 600	10 600 12 500	2 800 3 550			
	1250	**1256**	1,11 10 010	0,716 10 600	0,398 10 600	10 600 12 500	2 800 3 550			
	1400	**1450**	0,966 8 400	0,621 8 980	0,345 9 000	9 000 10 600	2 800 3 550			
	1600	**1544**	0,907 8 630	0,583 9 120	0,324 9 960	10 600 12 500	2 800 3 550			
	1800	**1812**	0,773 8 690	0,497 9 000	0,276 9 000	9 000 10 600	2 800 3 550			

In case of alternative output design , refer to torque limits at page 4.124, if any.

012A - Main Dimensions



C080M1 F10c

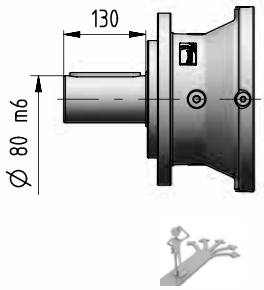

C090M1 F20c

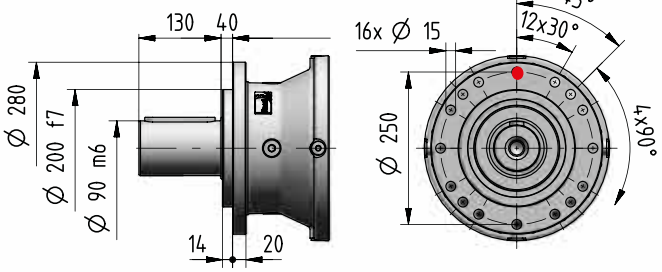

C090M2 F30c

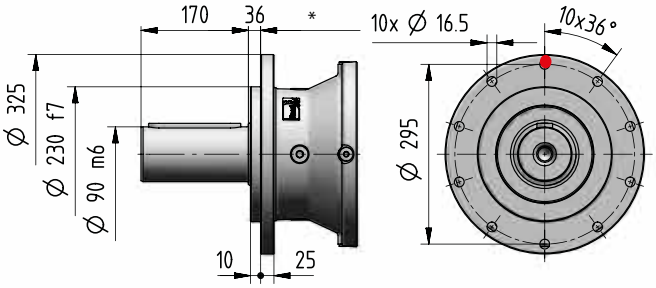

S070M1 F10c

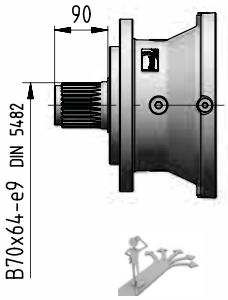

S080M1 F20c

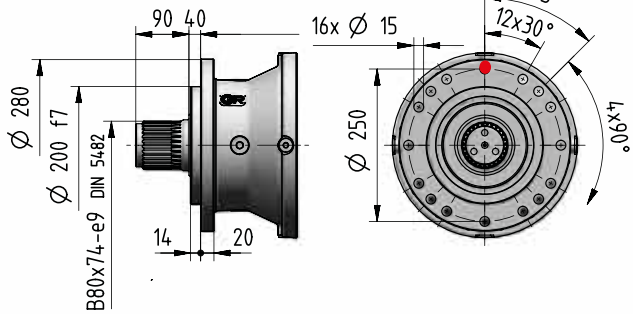

S080M1 F30c

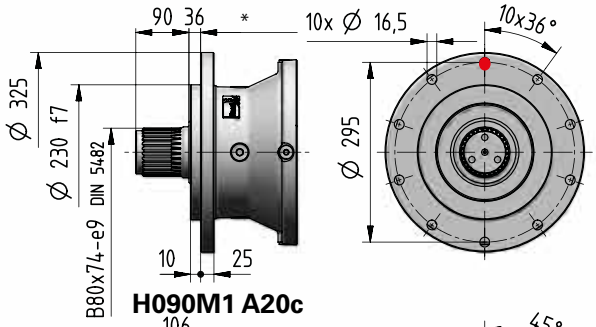

H080M1 A10c

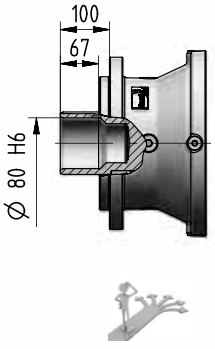

H090M1 A20c

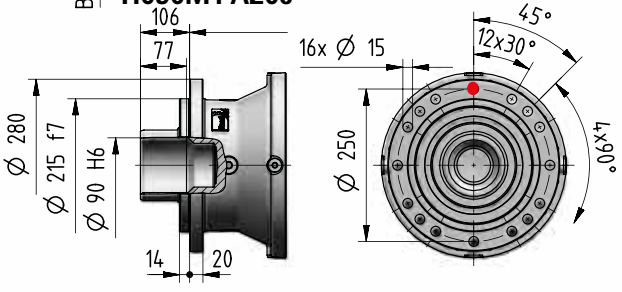

M125M1 A10c

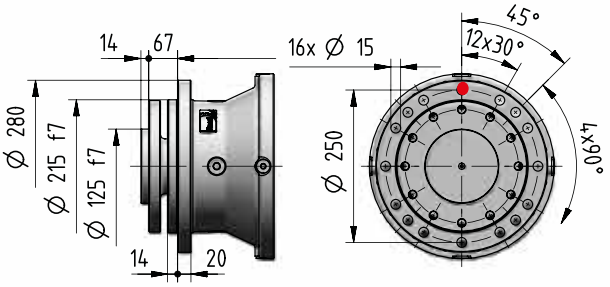

see page 4.125

See page 4.114

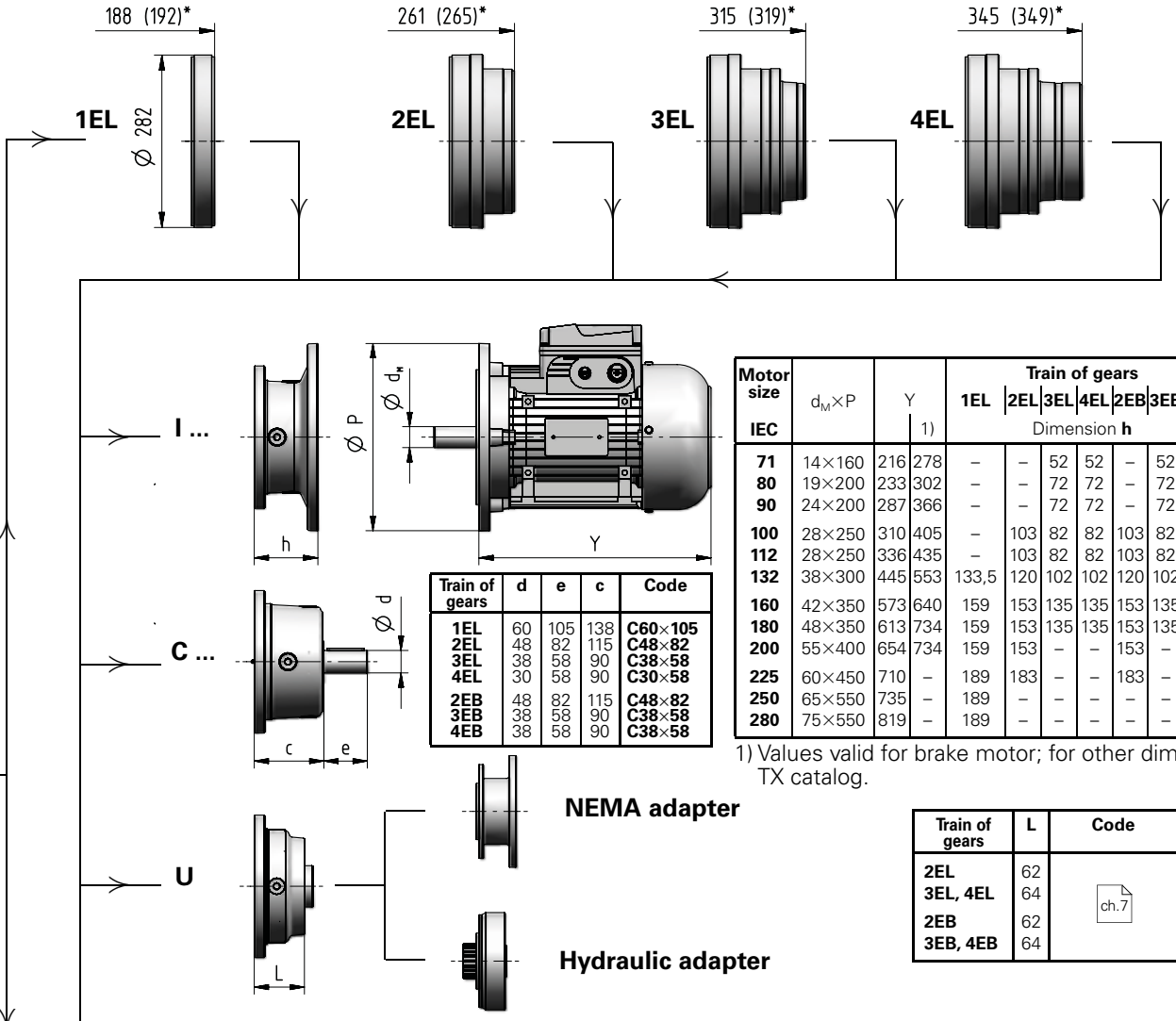

Motor size IEC	$d_M \times P$	Y	Y 1)	Train of gears 1EL	2EL	3EL	4EL	2EB	3EB	4EB	Code
				Dimension **h**							
71	14×160	216	278	–	–	52	52	–	52	52	**I14×160**
80	19×200	233	302	–	–	72	72	–	72	72	**I19×200**
90	24×200	287	366	–	–	72	72	–	72	72	**I24×200**
100	28×250	310	405	–	103	82	82	103	82	82	**I28×250**
112	28×250	336	435	–	103	82	82	103	82	82	**I28×250**
132	38×300	445	553	133,5	120	102	102	120	102	102	**I38×300**
160	42×350	573	640	159	153	135	135	153	135	135	**I42×350**
180	48×350	613	734	159	153	135	135	153	135	135	**I48×350**
200	55×400	654	734	159	153	–	–	153	–	–	**I55×400**
225	60×450	710	–	189	183	–	–	183	–	–	**I60×450**
250	65×550	735	–	189	–	–	–	–	–	–	**I65×550**
280	75×550	819	–	189	–	–	–	–	–	–	**I75×550**

1) Values valid for brake motor; for other dimensions see TX catalog.

Train of gears	d	e	c	Code
1EL	60	105	138	**C60×105**
2EL	48	82	115	**C48×82**
3EL	38	58	90	**C38×58**
4EL	30	58	90	**C30×58**
2EB	48	82	115	**C48×82**
3EB	38	58	90	**C38×58**
4EB	38	58	90	**C38×58**

Train of gears	L	Code
2EL	62	ch.7
3EL, 4EL	64	
2EB	62	
3EB, 4EB	64	

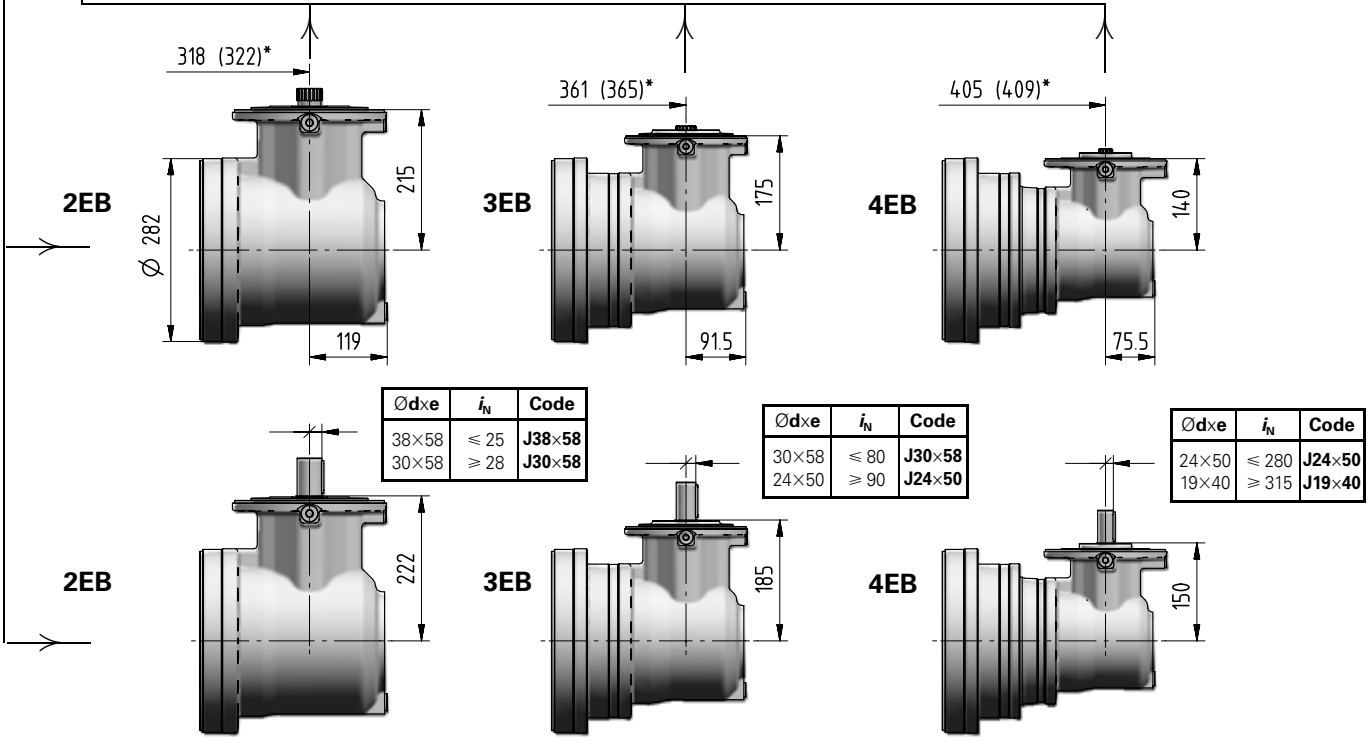

Ød×e	i_N	Code
38×58	⩽ 25	**J38×58**
30×58	⩾ 28	**J30×58**

Ød×e	i_N	Code
30×58	⩽ 80	**J30×58**
24×50	⩾ 90	**J24×50**

Ød×e	i_N	Code
24×50	⩽ 280	**J24×50**
19×40	⩾ 315	**J19×40**

012A - Main Dimensions

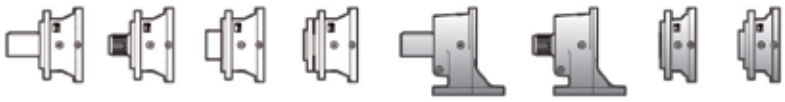

C080M1 P10c

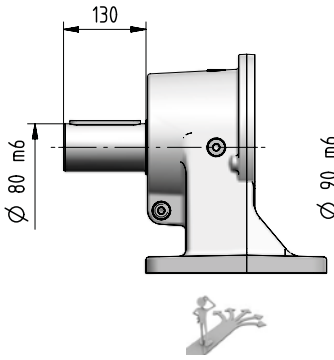

C090M1 P20c

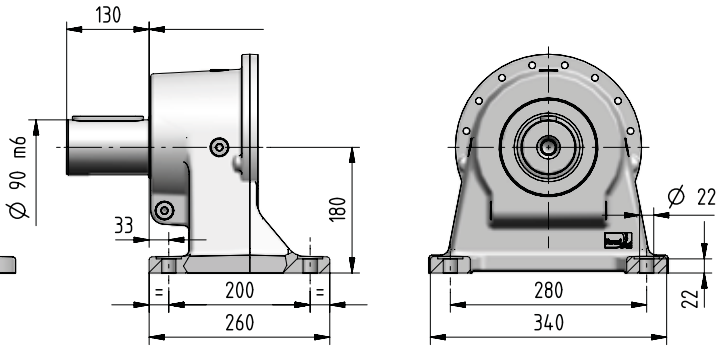

S070M1 P10c

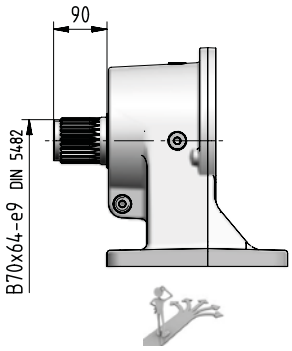

S080M1 P20c

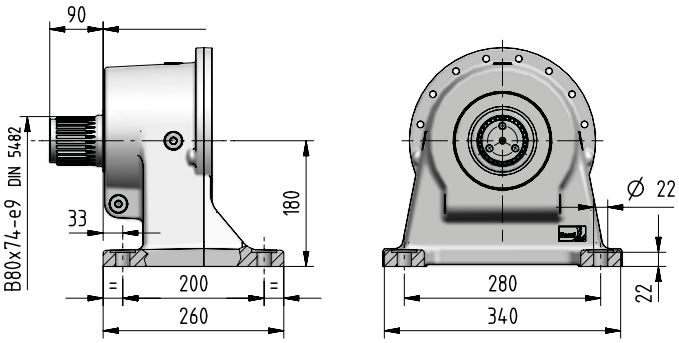

K080M1 F05c

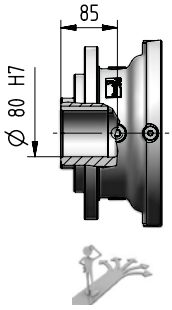

K090M1 F06c

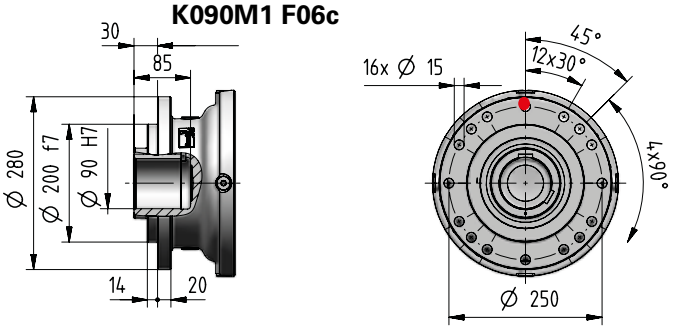

Z070M1 F05c

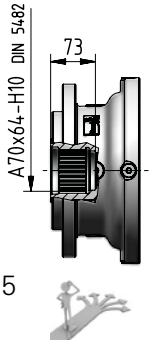

Z080M1 F05c

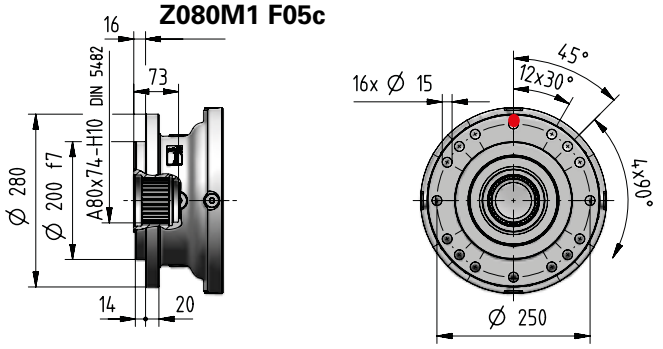

see page 4.125

kg	Input options **Code**													Output options (Δ) **Code**			
	I14×160	I19×200	I24×200	I28×250	I38×300	I42×350	I48×350	I55×400	I60×450	I65×550	I75×550	C…	U…	J…	C… S…	H… M…	C… P… S… P…	K… Z…
1EL	-	-	-	-	86	92	92	94	104	112	112	95	-	-				
2EL	-	-	-	93	97	103	103	106	115	-	-	98	90	-				
3EL	92	94	94	96	99	105	105	-	-	-	-	97	93	-				
4EL	97	99	99	100	104	110	109	-	-	-	-	101	98	-	+0	-6	+10	-13,5
2EB	-	-	-	126	130	136	136	138	147	-	-	129	123	115				
3EB	112	114	114	116	119	125	125	-	-	-	-	116	113	108				
4EB	110	112	112	114	117	123	123	-	-	-	-	114	111	106				

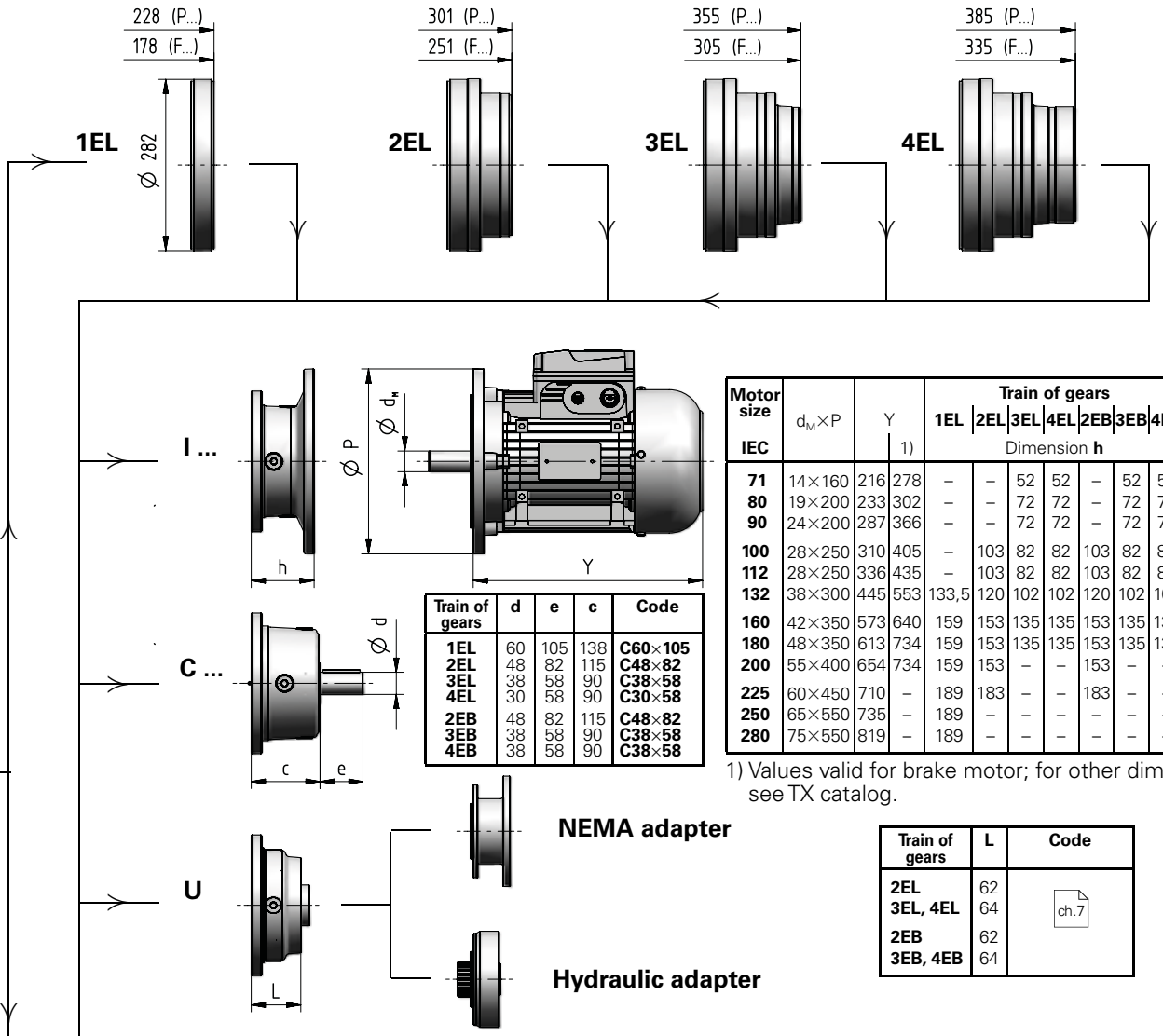

Motor size IEC	d_M×P	Y	Y 1)	Train of gears 1EL	2EL	3EL	4EL	2EB	3EB	4EB	Code
				Dimension **h**							
71	14×160	216	278	–	–	52	52	–	52	52	**I14×160**
80	19×200	233	302	–	–	72	72	–	72	72	**I19×200**
90	24×200	287	366	–	–	72	72	–	72	72	**I24×200**
100	28×250	310	405	–	103	82	82	103	82	82	**I28×250**
112	28×250	336	435	–	103	82	82	103	82	82	**I28×250**
132	38×300	445	553	133,5	120	102	102	120	102	102	**I38×300**
160	42×350	573	640	159	153	135	135	153	135	135	**I42×350**
180	48×350	613	734	159	153	135	135	153	135	135	**I48×350**
200	55×400	654	734	159	153	–	–	153	–	–	**I55×400**
225	60×450	710	–	189	183	–	–	183	–	–	**I60×450**
250	65×550	735	–	189	–	–	–	–	–	–	**I65×550**
280	75×550	819	–	189	–	–	–	–	–	–	**I75×550**

1) Values valid for brake motor; for other dimensions see TX catalog.

Train of gears	d	e	c	Code
1EL	60	105	138	**C60×105**
2EL	48	82	115	**C48×82**
3EL	38	58	90	**C38×58**
4EL	30	58	90	**C30×58**
2EB	48	82	115	**C48×82**
3EB	38	58	90	**C38×58**
4EB	38	58	90	**C38×58**

Train of gears	L	Code
2EL	62	ch.7
3EL, 4EL	64	
2EB	62	
3EB, 4EB	64	

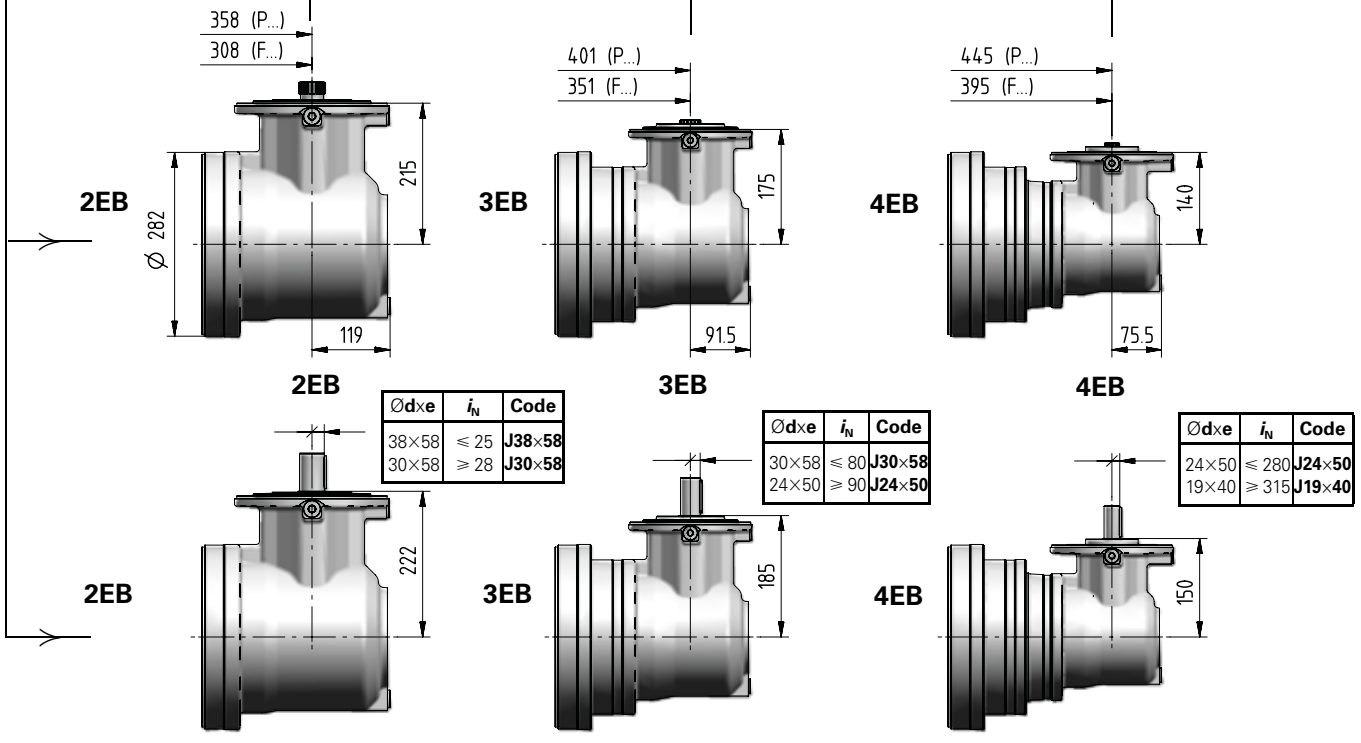

Ød×e	i_N	Code
38×58	⩽ 25	**J38×58**
30×58	⩾ 28	**J30×58**

Ød×e	i_N	Code
30×58	⩽ 80	**J30×58**
24×50	⩾ 90	**J24×50**

Ød×e	i_N	Code
24×50	⩽ 280	**J24×50**
19×40	⩾ 315	**J19×40**

012A - Output side details

Suggested mating dimensions

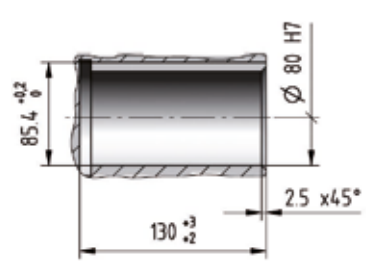

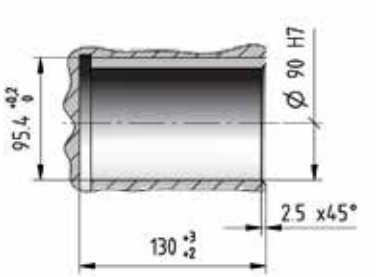

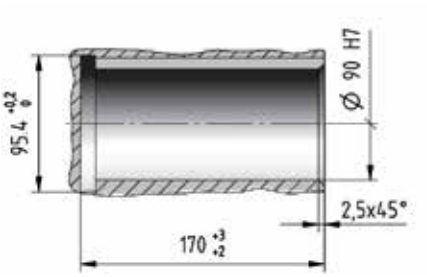

Gear reducer cylindrical shaft end

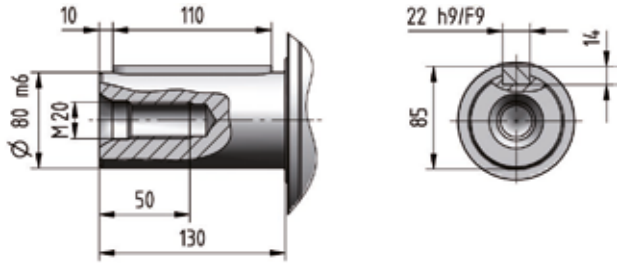

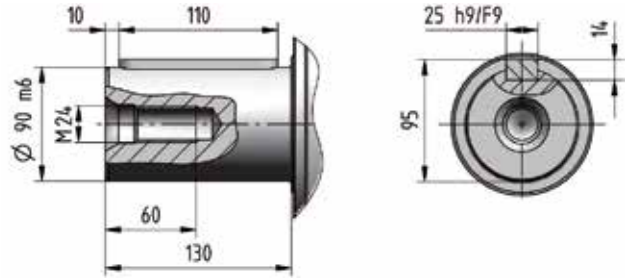

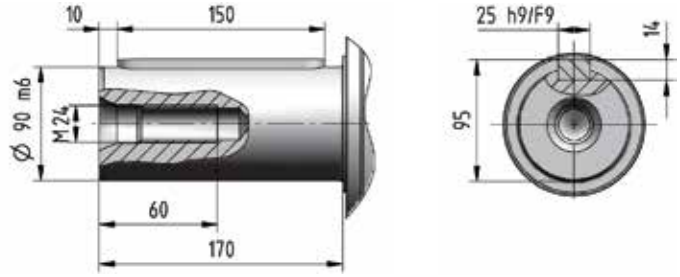

4

Suggested mating dimensions

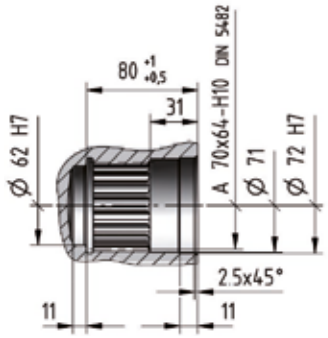

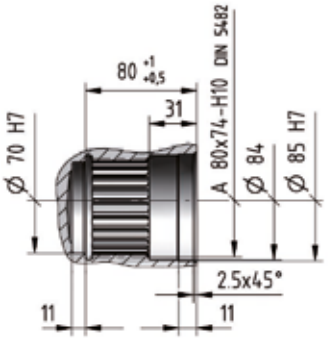

Gear reducer splined shaft end

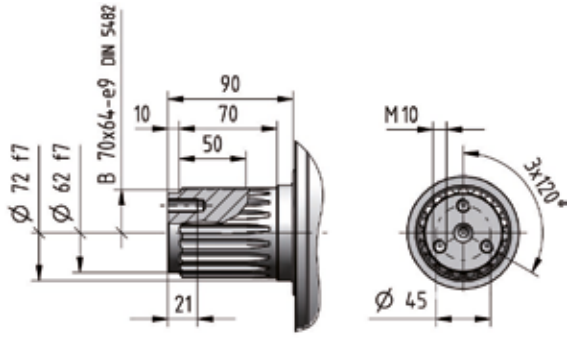

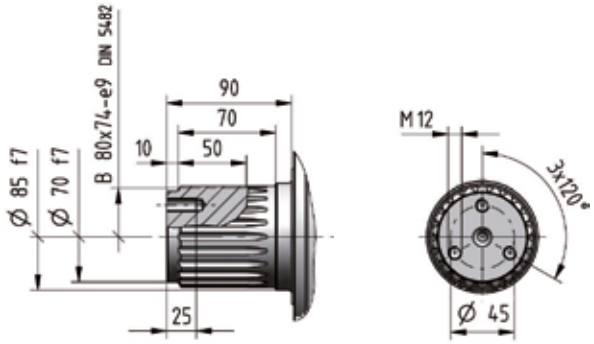

4

012A - Output side details

Suggested mating dimensions

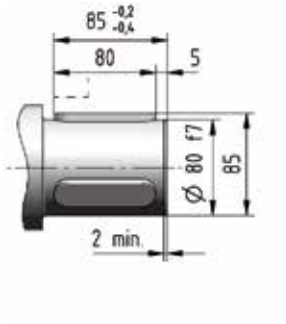

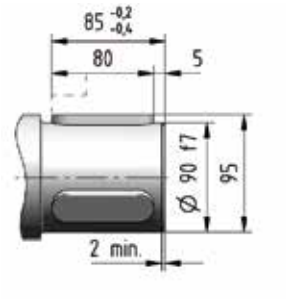

Keys hardness HRC ⩾ 40.

Gear reducer hollow shaft with keyway

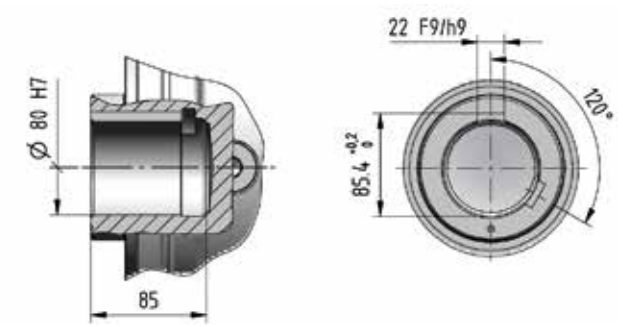

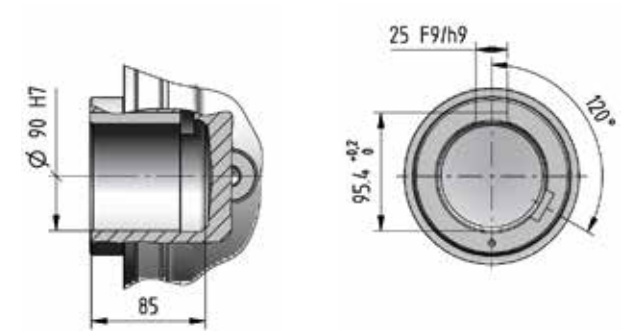

Suggested mating dimensions

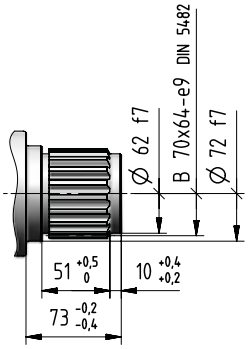

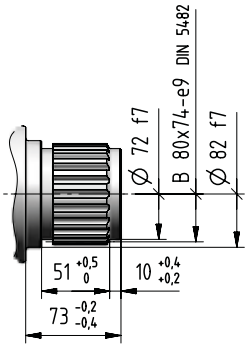

Splined hollow shaft

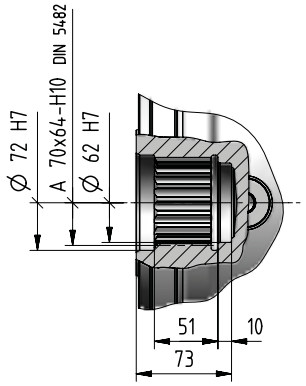

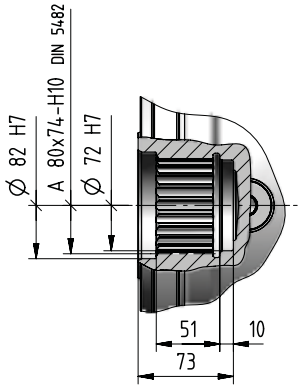

Suggested mating dimensions

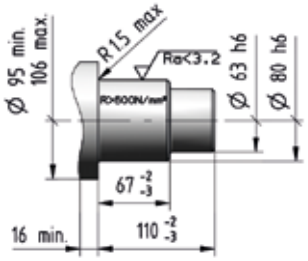

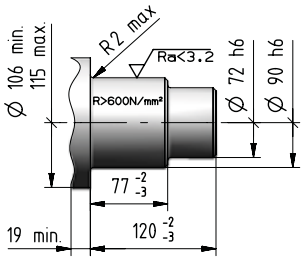

Gear reducer hollow shaft for shaft mounting

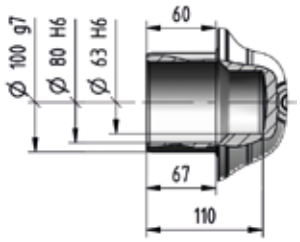

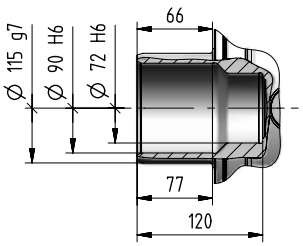

Gear reducer flanged shaft

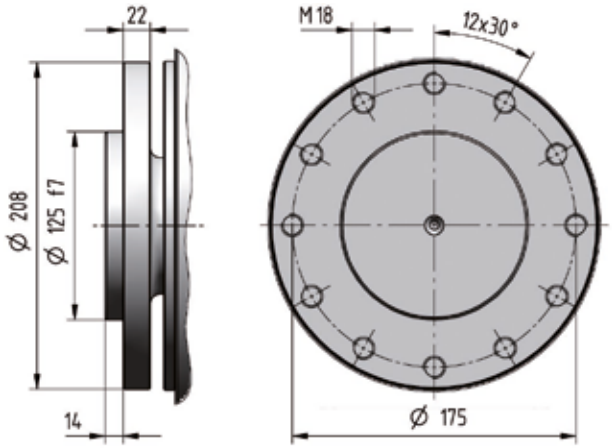

012A - Input side details

Gear reducer cylindrical shaft end

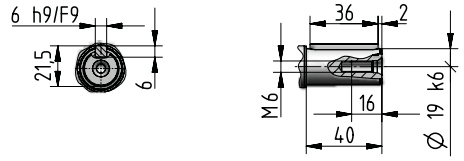

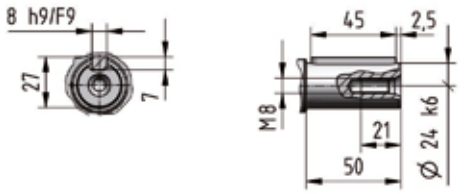

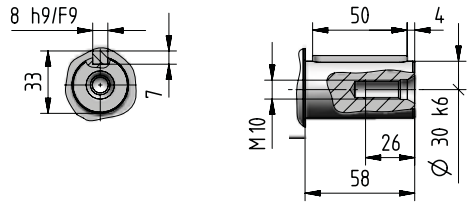

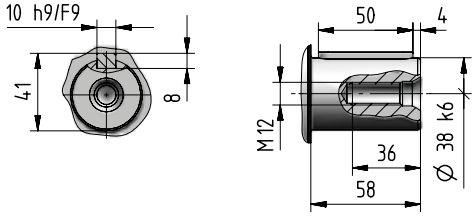

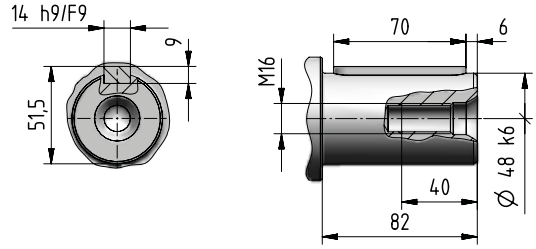

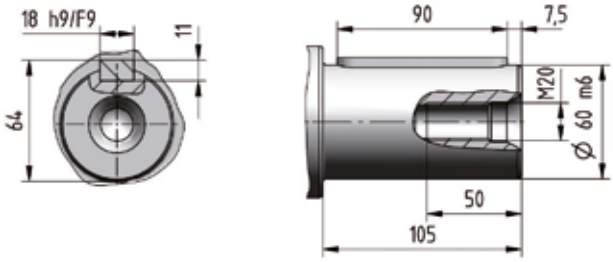

Suggested mating dimensions

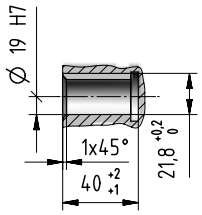

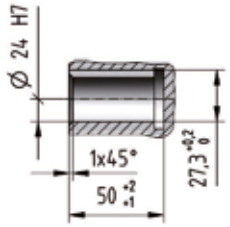

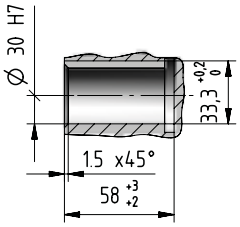

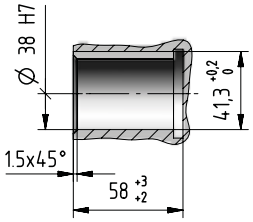

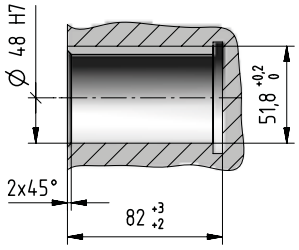

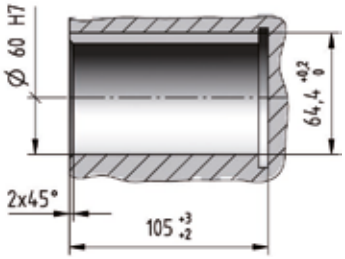

Bevel helical input flange

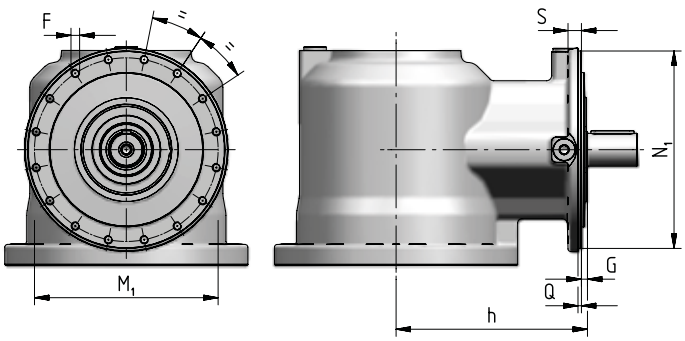

Train of gears	N_1 ∅ h6	Q	G	h	S	M_1 ∅	F ∅
2EB	229	4	7	222	15	213	M10 (n. 16)
3EB	184	3,5	10	185	12	171	M8 (n. 12)
4EB	184	3,5	10	150	12	171	M8 (n. 12)

IEC electric motor adapter

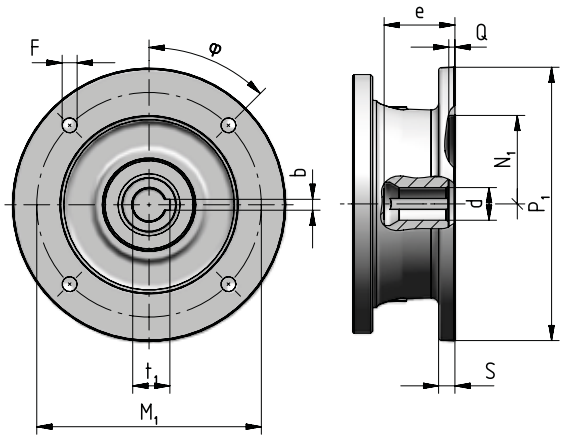

Motor size IEC	P_1 ∅	S	d ∅	e max	b F9	t_1	M_1	F ∅	φ	N_1 ∅ G7	Q
71	160	–	14 F6	32	5	16,3	130	M8 × 16 (n.4)	45°	110	4,5
80	200	12	19 F6	41,5	6	21,8	165	11 (n.4)	45°	130	4,5
90	200	12	24 F6	52	8	27,3	165	11 (n.4)	45°	130	4,5
100	250	14	28 F6	62	8	31,3	215	14 (n.4)	45°	180	5
112	250	14	28 F6	62	8	31,3	215	14 (n.4)	45°	180	5
132	300	14	38 F6	82	10	41,3	265	14 (n.4)	45°	230	5
160	350	15	42 F6	113	12	45,3	300	18 (n.4)	45°	250	6
180	350	15	48 F6	113	14	51,8	300	18 (n.4)	45°	250	6
200	400	15	55 E6	113	16	59,3	350	18 (n.4)	45°	300	6
225	450	18	60 E6	143	18	64,4	400	18 (n.8)	22,5°	350	6
250	550	18	65 E6	142	18	69,4	500	18 (n.8)	22,5°	450	6
280	550	18	75 E6	142	20	79,9	500	18 (n.8)	22,5°	450	6

Universal flange adapter

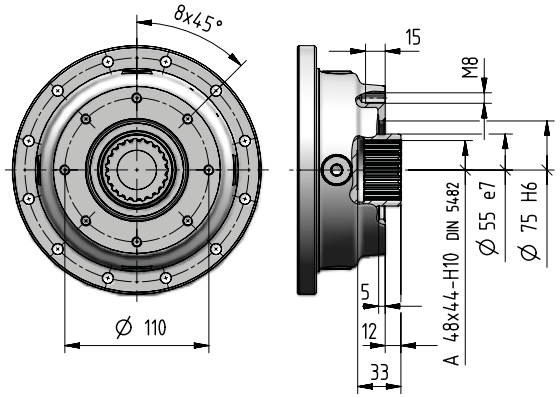

For more information see ch. 8.7.

012A - Accessories

Stop washer

[included]

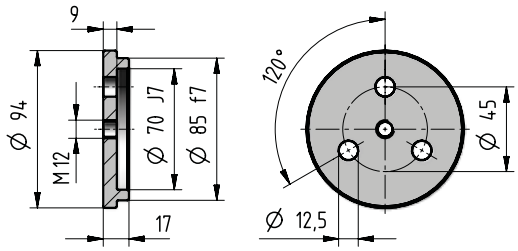

Code: **,SW080**

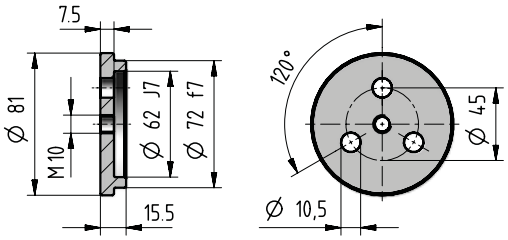

Code: **,SW070**

Splined bush

[included]

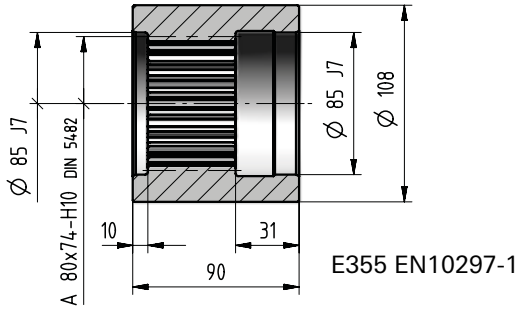

E355 EN10297-1

Code: **,SB080**

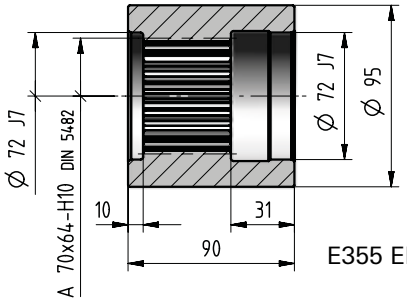

E355 EN10297-1

Code: **,SB070**

Wheel flange

[included]

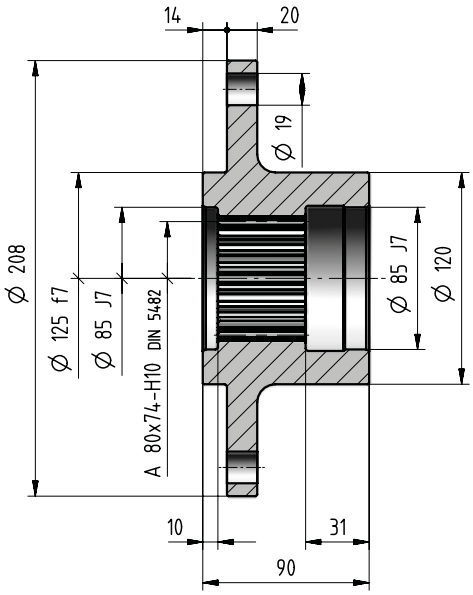

Code: **,WF080**

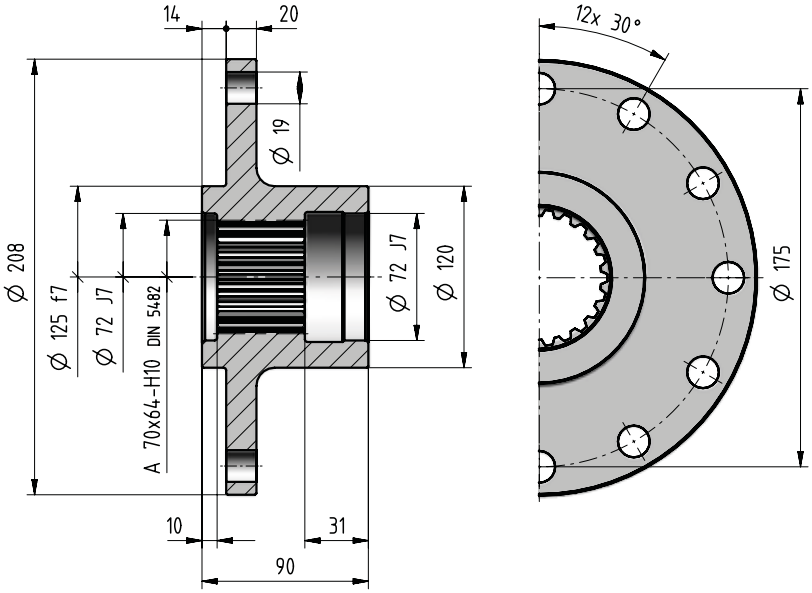

Code: **,WF070**

kg	Accessories																
	,SW080	**,SW070**	**,SB080**	**,SB070**	**,WF080**	**,WF070**	**,SC080**	**,SC070**	**,R012FA**	**,R012EB**	**,R012EC**	**,R012DD**	**,R012DE**	**,R012DF**	**,TA10c**	**,SD115**	**,SD100**
	0,6	0,35	3,4	2,7	8,2	8,9	7	5,2	12	10	12	9	10,8	12,6	6,5	7,2	4,4

Splined bar

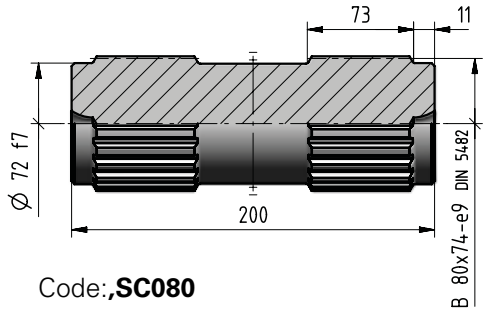

Code:**,SC080**

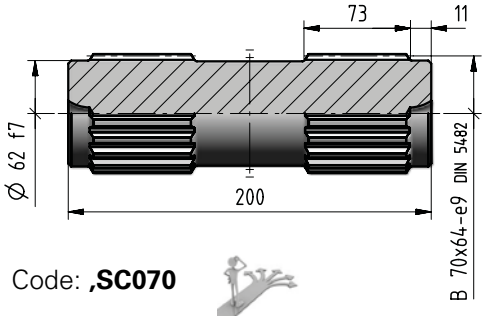

Code: **,SC070**

Pinion gear

[included]

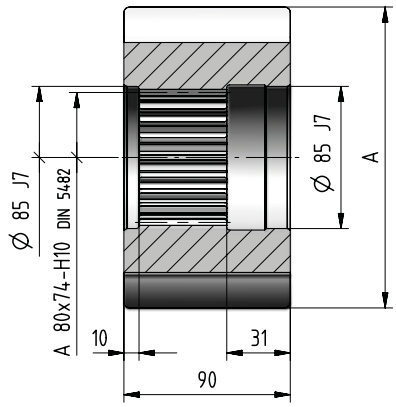

m_P	z_P	x	A Ø h9	Code
14	11	0,5	194,5	**,R012FA**
12	12	0,5	179	**,R012EB**
12	13	0,5	191	**,R012EC**
10	14	0,5	169	**,R012DD**
10	15	0,5	179	**,R012DE**
10	16	0,5	189	**,R012DF**

Torque arm

[included]

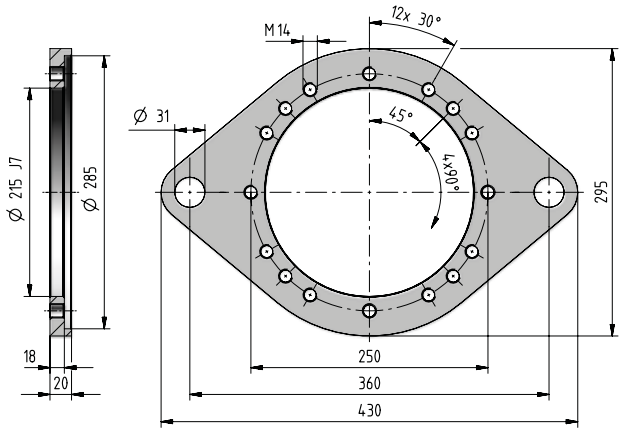

Code: **,TA10c**

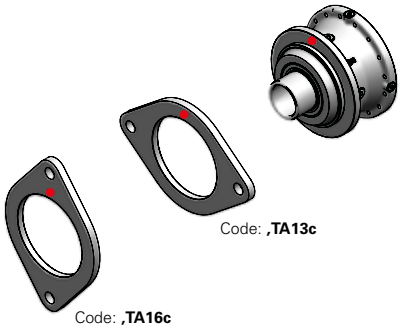

If an already mounted torque arm is required, state the relevant position between torque arm and gear reducer. This position is given by the flange upper fastening hole (stated in red in the figure).

- Reference hole for the identification of the mounting position

Shrink disc

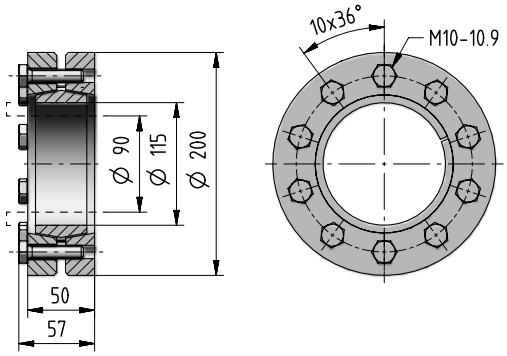

Code: **,SD115**

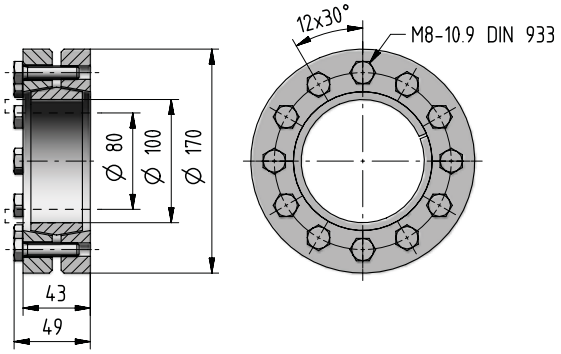

Code: **,SD100**

012A - Radial loads F_{r2} [N] and axial loads F_{a2} [N]

Radial loads $\boldsymbol{F}_{r2\ adm}$ and axial loads $\boldsymbol{F}_{a2\ adm}$ admitted on low speed shaft end of gear reducer.
For more information see ch. 2.2.

Output side: C090M1 F20c
S080M1 F20c
C090M1 P20c[1)]
S080M1 P20c[1)]

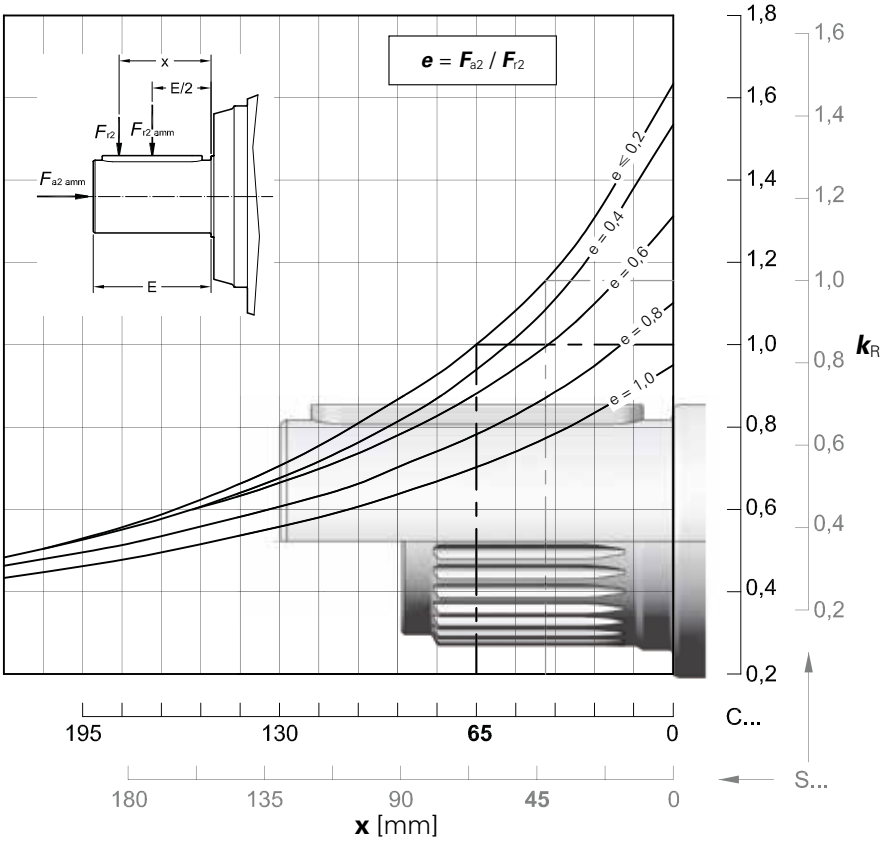

$n_2 \cdot L_h$	$F_{r2\ adm}$		$F_{a2\ adm}$	$F_{a2\ adm}$
min^{-1} · h	C ...	S ...	←	→
< **18 000**	118 000	132 000	106 000	170 000
22 400	112 000	125 000	106 000	160 000
28 000	106 000	118 000	106 000	150 000
35 500	95 000	112 000	106 000	140 000
45 000	90 000	100 000	100 000	132 000
56 000	85 000	95 000	95 000	125 000
71 000	80 000	90 000	85 000	118 000
90 000	75 000	85 000	80 000	106 000
112 000	67 000	80 000	75 000	100 000
140 000	63 000	75 000	71 000	95 000
180 000	60 000	67 000	67 000	90 000
224 000	56 000	63 000	60 000	80 000
280 000	53 000	60 000	56 000	75 000
355 000	47 500	56 000	53 000	71 000
450 000	45 000	50 000	50 000	67 000
560 000	42 500	47 500	47 500	63 000
710 000	40 000	45 000	42 500	60 000
900 000	37 500	42 500	40 000	53 000
1 120 000	33 500	40 000	37 500	50 000
1 400 000	31 500	37 500	35 500	47 500
1 800 000	30 000	33 500	33 500	45 000
2 240 000	28 000	31 500	30 000	42 500
2 800 000	26 500	30 000	28 000	37 500
max	**118 000**	**132 000**	**106 000**	**170 000**

1) For foot mounting design multipy $\boldsymbol{F}_{r2\ adm}$ by 0,85 and $\boldsymbol{F}_{a2\ adm}$ by 0,56.

Output side: C090M2 F30c
S080M1 F30c

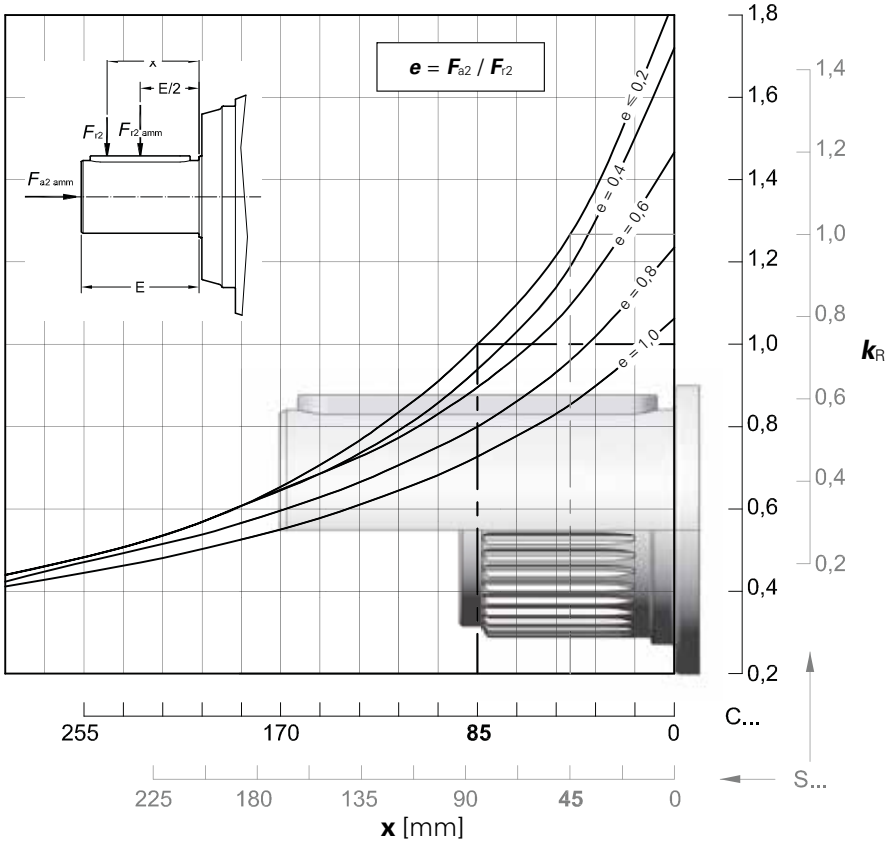

$n_2 \cdot L_h$	$F_{r2\ adm}$		$F_{a2\ adm}$	$F_{a2\ adm}$
min^{-1} · h	C ...	S ...	←	→
< **18 000**	100 000	132 000	118 000	170 000
22 400	100 000	125 000	118 000	160 000
28 000	95 000	118 000	112 000	150 000
35 500	85 000	112 000	106 000	140 000
45 000	80 000	100 000	100 000	132 000
56 000	75 000	95 000	95 000	118 000
71 000	71 000	90 000	85 000	112 000
90 000	67 000	85 000	80 000	106 000
112 000	60 000	80 000	75 000	100 000
140 000	56 000	75 000	71 000	90 000
180 000	53 000	67 000	67 000	85 000
224 000	50 000	63 000	60 000	80 000
280 000	47 500	60 000	56 000	75 000
355 000	42 500	56 000	53 000	71 000
450 000	40 000	50 000	50 000	63 000
560 000	37 500	47 500	47 500	60 000
710 000	35 500	45 000	42 500	56 000
900 000	33 500	42 500	40 000	53 000
1 120 000	31 500	40 000	37 500	50 000
1 400 000	28 000	37 500	35 500	45 000
1 800 000	26 500	33 500	33 500	42 500
2 240 000	25 000	31 500	31 500	40 000
2 800 000	23 600	30 000	28 000	37 500
max	**100 000**	**132 000**	**118 000**	**170 000**

Output side: **C080M1 F10c**
S070M1 F10c
C080M1 P10c[1)]
S070M1 P10c[1)]





M  M_{2U} = 11 800 [N m]

F_2 M  M_{2U} = 9 000 [N m]

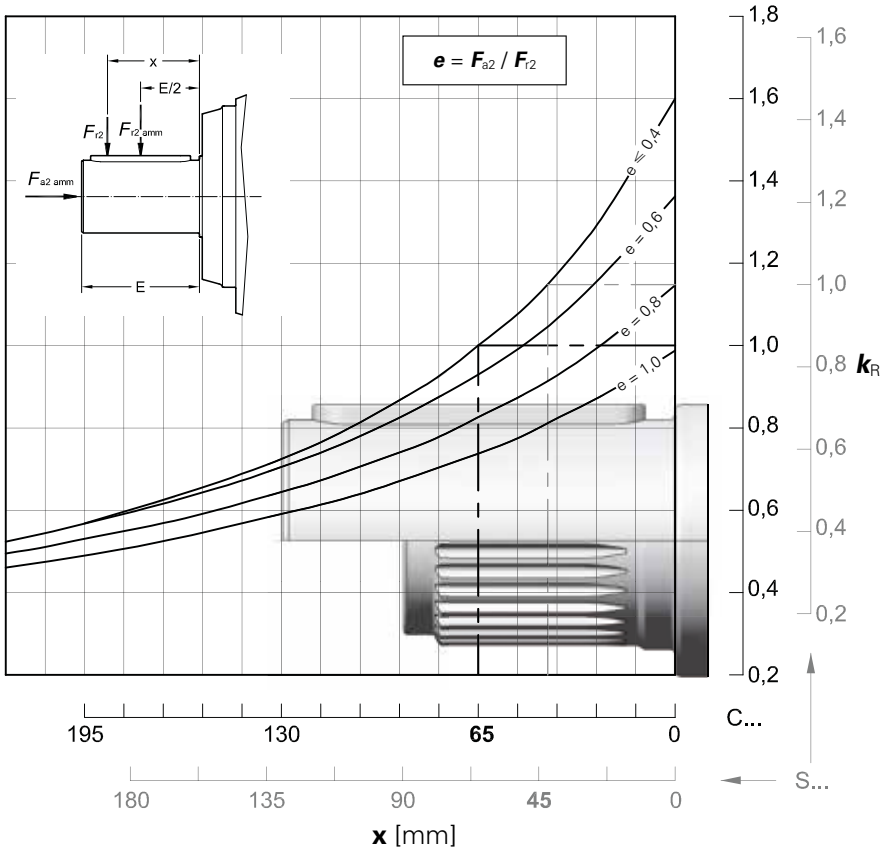

$n_2 \cdot L_h$	$F_{r2\ amm}$		$F_{a2\ adm}$	$F_{a2\ adm}$
min^{-1} · h	**C ...**	**S ...**	←	→
< **18 000**	90 000	100 000	100 000	125 000
22 400	85 000	95 000	100 000	125 000
28 000	80 000	90 000	90 000	112 000
35 500	75 000	85 000	85 000	106 000
45 000	71 000	80 000	80 000	100 000
56 000	67 000	75 000	75 000	95 000
71 000	60 000	67 000	71 000	85 000
90 000	56 000	63 000	67 000	80 000
112 000	53 000	60 000	60 000	75 000
140 000	50 000	56 000	56 000	71 000
180 000	45 000	53 000	53 000	67 000
224 000	42 500	47 500	50 000	60 000
280 000	40 000	45 000	47 500	56 000
355 000	37 500	42 500	42 500	53 000
450 000	35 500	40 000	40 000	50 000
560 000	33 500	37 500	37 500	47 500
710 000	30 000	33 500	35 500	42 500
900 000	28 000	31 500	33 500	40 000
1 120 000	26 500	30 000	30 000	37 500
1 400 000	25 000	28 000	28 000	35 500
1 800 000	22 400	26 500	26 500	33 500
2 240 000	21 200	25 000	25 000	31 500
2 800 000	20 000	22 400	23 600	28 000
max	**90 000**	**100 000**	**100000**	**125 000**

1) For foot mounting design multipy $F_{r2\ adm}$ by 0,85 and $F_{a2\ adm}$ by 0,56.

4

012A - Radial loads F_{r1} [N] on input shaft

Radial loads $\boldsymbol{F}_{r1\ adm}$ admitted on high speed shaft end of **In Line** gear reducers.
For more information see ch. 2.2.

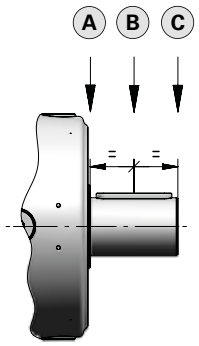

$n_1 \cdot L_h$	Train of gears											
	1EL			2EL			3EL			4EL		
	A	B	C	A	B	C	A	B	C	A	B	C
900 000	28 000	19 000	14 000	20 000	14 000	10 600	14 000	8 500	5 300	6 300	4 250	3 350
1 120 000	26 500	18 000	13 200	19 000	12 500	9 500	13 200	8 000	5 000	5 600	4 000	3 150
1 400 000	25 000	16 000	12 500	17 000	11 800	9 000	11 800	7 100	4 500	5 300	3 750	2 800
1 800 000	22 400	15 000	11 200	16 000	10 600	8 000	11 200	6 700	4 250	5 000	3 350	2 650
2 240 000	21 200	14 000	10 600	15 000	10 000	7 500	10 000	6 300	4 000	4 500	3 150	2 500
2 800 000	20 000	13 200	9 500	14 000	9 500	7 100	9 500	5 600	3 550	4 250	3 000	2 240
3 550 000	18 000	11 800	9 000	12 500	8 500	6 700	9 000	5 300	3 350	4 000	2 800	2 120
4 500 000	17 000	11 200	8 500	11 800	8 000	6 000	8 000	5 000	3 150	3 550	2 500	1 900
5 600 000	16 000	10 600	7 500	11 200	7 500	5 600	7 500	4 500	2 800	3 350	2 360	1 800
7 100 000	14 000	9 500	7 100	10 000	6 700	5 300	7 100	4 250	2 650	3 150	2 120	1 700
9 000 000	13 200	9 000	6 700	9 500	6 300	4 750	6 300	4 000	2 500	2 800	2 000	1 500
11 200 000	12 500	8 000	6 000	8 500	6 000	4 500	6 000	3 550	2 240	2 650	1 900	1 400
14 000 000	11 200	7 500	5 600	8 000	5 600	4 250	5 600	3 350	2 120	2 500	1 700	1 320
18 000 000	10 600	7 100	5 300	7 500	5 000	3 750	5 000	3 150	1 900	2 240	1 600	1 180
22 400 000	10 000	6 700	4 750	6 700	4 750	3 550	4 750	2 800	1 800	2 120	1 500	1 120
28 000 000	9 000	6 000	4 500	6 300	4 250	3 350	4 500	2 650	1 700	2 000	1 400	1 060
35 500 000	8 500	5 600	4 250	6 000	4 000	3 000	4 000	2 500	1 600	1 800	1 250	950
45 000 000	8 000	5 300	3 750	5 300	3 750	2 800	3 750	2 240	1 400	1 700	1 180	900

4

Radial loads $\boldsymbol{F}_{r1\ adm}$ admitted on high speed shaft end of **Bevel helical** gear reducers.
For more information see ch. 2.2.

$n_1 \cdot L_h$	Train of gears					
	2EB		3EB		4EB	
	$i_N \leqslant 25$	$i_N \geqslant 28$	$i_N \leqslant 100$	$i_N \geqslant 112$	$i_N \leqslant 315$	$i_N \geqslant 355$
900 000	5 600	4 750	4 000	3 350	2 800	2 360
1 120 000	5 300	4 500	3 750	3 150	2 650	2 240
1 400 000	4 750	4 000	3 550	2 800	2 360	2 000
1 800 000	4 500	3 750	3 150	2 650	2 240	1 900
2 240 000	4 000	3 550	3 000	2 500	2 000	1 700
2 800 000	3 750	3 150	2 800	2 240	1 900	1 600
3 550 000	3 550	3 000	2 500	2 120	1 800	1 500
4 500 000	3 350	2 800	2 360	2 000	1 600	1 400
5 600 000	3 000	2 650	2 240	1 800	1 500	1 320
7 100 000	2 800	2 360	2 000	1 700	1 400	1 180
9 000 000	2 650	2 240	1 900	1 600	1 320	1 120
11 200 000	2 360	2 000	1 700	1 400	1 180	1 000
14 000 000	2 240	1 900	1 600	1 320	1 120	950
18 000 000	2 000	1 700	1 500	1 250	1 000	850
22 400 000	1 900	1 600	1 400	1 120	950	800
28 000 000	1 800	1 500	1 250	1 060	900	750
35 500 000	1 600	1 400	1 180	1 000	800	710
45 000 000	1 500	1 320	1 120	900	750	630

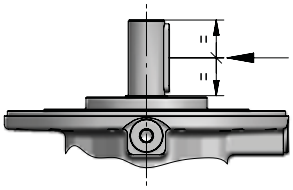

This page is intentionally left blank.

015A

Data and performance summary

			L_h = 10 000 h			M_{N2max}	n_{1max}	n_1 = 1 400 min^{-1}		
			n_1 min^{-1}					Pt [kW] at		20°C
			n_2 min^{-1}			M_{2max}	n_{1peak}			40°C
			M_{N2} N m			N m	min^{-1}	–		
	i_N	i_{eff}	1 400	900	500					
1EL	3,55	**3,52**	398 6 740	256 7 690	142 9 170	11 200 13 200	2 240 2 800	28 21,2	42,5 32,5	58 43,7
	4,25	**4,17**	335 6 970	216 7 960	120 9 490	15 000 18 000	2 240 3 150			
	5	**5,29**	264 7 280	170 7 780	94,4 8 070	12 190 15 000	2 240 3 550			
	6	**5,87**	239 6 400	153 6 570	85,2 6 810	10 270 12 500	2 240 3 550			
2EL	12,5	**12,4**	113 8 720	72,8 9 800	40,4 10 160	11 200 13 200	2 500 2 800	20 15	29 22,4	38,7 30
	14	**14,7**	95,4 10 160	61,3 10 490	34,1 10 880	15 000 18 000	2 500 2 800			
	16	**17,4**	80,4 10 320	51,7 10 600	28,7 10 990	15 000 18 000	2 800 3 550			
	18	**18,6**	75,2 8 180	48,3 8 400	26,9 8 710	12 500 15 000	2 500 2 800			
	22,4	**22,1**	63,4 10 470	40,7 10 760	22,6 11 150	15 000 18 000	2 800 4 000			
	25	**25,9**	54,0 10 500	34,7 10 790	19,3 11 190	15 000 18 000	2 800 4 000			
	28	**28**	50,0 8 390	32,1 8 620	17,8 8 930	12 500 15 000	2 800 4 000			
	31,5	**31,9**	43,9 7 670	28,2 7 880	15,7 8 170	12 590 18 000	2 800 4 000			
	35,5	**32,9**	42,6 8 470	27,4 8 700	15,2 9 020	12 500 15 000	2 800 4 000			
	40	**40,4**	34,6 8 580	22,3 8 810	12,4 9 140	12 500 15 000	2 800 4 000			
	45	**44,8**	31,3 7 250	20,1 7 440	11,2 7 720	10 600 12 500	2 800 4 000			
3EL	50	**51,6**	27,1 11 030	17,4 11 330	9,68 11 750	15 000 18 000	2 800 3 150	14 10,6	21,2 16	28 21,2
	63	**61,3**	22,8 11 150	14,7 11 450	8,16 11 870	15 000 18 000	3 150 4 000			
	71	**72,7**	19,3 11 260	12,4 11 570	6,88 12 000	15 000 18 000	3 150 4 000			
	80	**77,7**	18,0 11 310	11,6 11 620	6,43 12 070	15 000 18 000	3 150 4 000			
	90	**92,2**	15,2 11 430	9,76 11 740	5,42 12 390	15 000 18 000	3 150 4 000			
	100	**98,6**	14,2 9 060	9,13 9 310	5,07 9 650	12 500 15 000	3 150 4 000			
	112	**108**	12,9 11 540	8,31 11 860	4,62 12 690	15 000 18 000	3 150 4 000			
	125	**117**	12,0 11 600	7,69 11 920	4,27 12 840	15 000 18 000	3 150 4 000			
	140	**137**	10,2 11 710	6,55 12 040	3,64 13 160	15 000 18 000	3 150 4 000			
	160	**169**	8,30 11 860	5,33 12 420	2,96 13 570	15 000 18 000	3 150 4 000			
	180	**174**	8,04 9 380	5,17 9 640	2,87 10 480	12 500 15 000	3 150 4 000			
	200	**198**	7,07 11 900	4,54 12 220	2,52 12 670	15 000 18 000	3 150 4 000			
	224	**214**	6,54 9 500	4,21 9 890	2,34 10 810	12 500 15 000	3 150 4 000			
	250	**251**	5,57 9 600	3,58 10 130	1,99 11 070	12 500 15 000	3 150 4 000			

			L_h = 10 000 h			M_{N2max}	n_{1max}	n_1 = 1 400 min^{-1}		
			n_1 min^{-1}					Pt [kW] at		20°C
			n_2 min^{-1}			M_{2max}	n_{1peak}			40°C
			M_{N2} N m			N m	min^{-1}	–		
	i_N	i_{eff}	1 400	900	500					
4EL	180	**178**	7,86 11 900	5,05 12 520	2,81 13 680	15 000 18 000	2 800 3 150	12,5 9	18,5 14	24,3 18,5
	200	**211**	6,62 12 030	4,26 12 850	2,37 14 040	15 000 18 000	2 800 3 150			
	250	**255**	5,49 12 360	3,53 13 220	1,96 14 450	15 000 18 000	3 150 4 000			
	280	**301**	4,64 12 680	2,99 13 560	1,66 14 820	15 000 18 000	3 150 4 000			
	315	**323**	4,33 12 820	2,78 13 700	1,55 14 980	15 000 18 000	3 150 4 000			
	355	**358**	3,91 13 010	2,52 13 910	1,40 15 000	15 000 18 000	3 150 4 000			
	400	**404**	3,47 13 250	2,23 14 170	1,24 15 000	15 000 18 000	2 800 3 150			
	450	**448**	3,13 13 460	2,01 14 390	1,12 15 000	15 000 18 000	3 150 4 000			
	500	**518**	2,70 13 760	1,74 14 710	0,965 15 000	15 000 18 000	3 150 4 000			
	560	**568**	2,46 13 960	1,58 14 920	0,880 15 000	15 000 18 000	3 150 4 000			
	630	**657**	2,13 14 270	1,37 15 000	0,761 15 000	15 000 18 000	3 150 4 000			
	710	**720**	1,94 14 470	1,25 15 000	0,694 15 000	15 000 18 000	3 150 4 000			
	800	**788**	1,78 14 660	1,14 15 000	0,635 15 000	15 000 18 000	3 150 4 000			
	900	**846**	1,66 14 820	1,06 15 000	0,591 15 000	15 000 18 000	3 150 4 000			
	1000	**999**	1,40 15 000	0,901 15 000	0,501 15 000	15 000 18 000	3 150 4 000			
	1120	**1172**	1,19 15 000	0,768 15 000	0,426 15 000	15 000 18 000	3 150 4 000			
	1250	**1267**	1,11 12 110	0,710 12 500	0,395 12 500	12 500 15 000	3 150 4 000			
	1400	**1441**	0,972 15 000	0,625 15 000	0,347 15 000	15 000 18 000	3 150 4 000			
	1600	**1691**	0,828 14 110	0,532 15 000	0,296 15 000	15 000 18 000	3 150 4 000			
	1800	**1827**	0,766 12 500	0,492 12 500	0,274 12 500	12 500 15 000	3 150 4 000			
	2240	**2145**	0,653 12 500	0,420 12 500	0,233 12 500	12 500 15 000	3 150 4 000			
	2500	**2636**	0,531 12 500	0,341 12 500	0,190 12 500	12 500 15 000	3 150 4 000			
	2800	**2921**	0,479 10 600	0,308 10 600	0,171 10 600	10 600 12 500	3 150 4 000			

Data and performance summary



	i_N	i_{eff}	L_h = 10 000 h n_1 min^{-1} n_2 min^{-1} M_{N2} N m 1 400	900	500	M_{N2max} M_{2max} N m	n_{1max} n_{1peak} min^{-1}	n_1 = 1 400 min^{-1} **Pt** [kW] at –	20°C	40°C H$_2$O
2EB	9	**8,79**	159 3 720	102 4 250	56,9 5 070	6 140 7 750	2 240 2 800	21,2 16	31,5 23,6	41,2 31,5
	10	**10,4**	134 4 420	86,3 5 040	47,9 6 010	7 290 9 000	2 240 2 800			
	11,2	**11,1**	126 3 760	81,1 4 300	45,1 5 120	6 140 7 750	2 240 2 800			
	12,5	**13,2**	106 5 600	68,0 6 400	37,8 7 630	9 240 11 500	2 240 2 800			
	14	**14,7**	95,5 6 210	61,4 6 950	34,1 7 210	10 240 12 500	2 240 2 800			
	16	**16,7**	83,8 5 660	53,9 6 470	29,9 7 710	9 240 11 500	2 240 2 800			
	20	**18,5**	75,7 6 280	48,6 7 050	27,0 7 310	10 240 12 500	2 240 2 800			
	22,4	**21,2**	66,1 5 930	42,5 6 590	23,6 7 040	7 960 9 750	2 240 2 800			
	25	**23,5**	59,7 6 570	38,4 7 160	21,3 7 420	8 820 10 900	2 240 2 800			
	28	**26,5**	52,9 4 260	34,0 4 870	18,9 5 750	6 270 7 750	2 240 2 800			
	31,5	**29,3**	47,7 4 720	30,7 5 390	17,0 6 370	6 940 8 500	2 240 2 800			
3EB	31,5	**30,9**	45,3 6 600	29,1 7 530	16,2 8 980	10 480 13 200	2 800 3 550	14 11,2	21,8 16,5	29 21,8
	35,5	**36,7**	38,1 7 830	24,5 8 940	13,6 10 660	12 430 15 500	2 800 3 550			
	40	**39**	35,9 6 680	23,1 7 630	12,8 9 100	10 480 13 200	2 800 3 550			
	45	**43,6**	32,1 9 290	20,7 10 610	11,5 11 630	14 750 18 000	2 800 3 550			
	50	**46,6**	30,1 9 930	19,3 10 630	10,7 11 020	11 200 13 200	2 800 3 550			
	56	**55,2**	25,3 11 080	16,3 11 380	9,05 11 800	15 000 18 000	2 800 3 550			
	63	**64,8**	21,6 11 110	13,9 11 420	7,71 11 830	15 000 18 000	2 800 3 550			
	71	**69,7**	20,1 11 240	12,9 11 540	7,17 11 970	15 000 18 000	2 800 3 550			
	80	**81,8**	17,1 11 270	11,0 11 580	6,11 12 000	15 000 18 000	2 800 3 550			
	90	**88,4**	15,8 11 400	10,2 11 710	5,66 12 310	15 000 18 000	2 800 3 550			
	100	**104**	13,5 11 440	8,67 11 750	4,82 12 180	15 000 18 000	2 800 3 550			
	112	**110**	12,7 8 660	8,15 9 890	4,53 11 800	12 790 15 500	2 800 3 550			
	125	**130**	10,8 10 170	6,94 11 610	3,86 12 350	15 000 18 000	2 800 3 550			
	140	**140**	9,99 9 260	6,42 9 510	3,57 10 140	12 500 15 000	2 800 3 550			
	160	**164**	8,51 9 350	5,47 9 610	3,04 10 390	12 500 15 000	2 800 3 550			
	200	**202**	6,93 9 470	4,45 9 800	2,47 10 720	12 500 15 000	2 800 3 550			



	i_N	i_{eff}	L_h = 10 000 h n_1 min^{-1} n_2 min^{-1} M_{N2} N m 1 400	900	500	M_{N2max} M_{2max} N m	n_{1max} n_{1peak} min^{-1}	n_1 = 1 400 min^{-1} **Pt** [kW] at –	20°C	40°C H$_2$O
4EB	160	**153**	9,14 11 790	5,88 12 240	3,26 13 370	15 000 18 000	2 800 3 550	11,8 9	17,5 13,2	23 17,5
	180	**182**	7,70 11 920	4,95 12 560	2,75 13 730	15 000 18 000	2 800 3 550			
	200	**194**	7,21 11 960	4,63 12 690	2,57 13 860	15 000 18 000	2 800 3 550			
	224	**229**	6,10 12 170	3,92 13 010	2,18 14 220	15 000 18 000	2 800 3 550			
	250	**245**	5,71 12 290	3,67 13 140	2,04 14 360	15 000 18 000	2 800 3 550			
	280	**271**	5,17 12 470	3,33 13 340	1,85 14 580	15 000 18 000	2 800 3 550			
	315	**311**	4,50 12 740	2,89 13 620	1,61 14 890	15 000 18 000	2 800 3 550			
	355	**364**	3,85 13 040	2,48 13 950	1,38 15 000	15 000 18 000	2 800 3 550			
	400	**389**	3,60 13 180	2,32 14 090	1,29 15 000	15 000 18 000	2 800 3 550			
	450	**461**	3,04 13 520	1,95 14 460	1,08 15 000	15 000 18 000	2 800 3 550			
	500	**493**	2,84 10 490	1,83 11 220	1,01 12 260	12 500 15 000	2 800 3 550			
	560	**541**	2,59 13 850	1,66 14 810	0,924 15 000	15 000 18 000	2 800 3 550			
	630	**645**	2,17 12 790	1,40 13 140	0,776 14 250	15 000 18 000	2 800 3 550			
	710	**687**	2,04 14 360	1,31 15 000	0,728 15 000	15 000 18 000	2 800 3 550			
	800	**844**	1,66 14 820	1,07 15 000	0,593 15 000	15 000 18 000	2 800 3 550			
	900	**871**	1,61 11 440	1,03 12 230	0,574 12 500	12 500 15 000	2 800 3 550			
	1000	**990**	1,41 13 130	0,909 13 910	0,505 15 000	15 000 18 000	2 800 3 550			
	1120	**1070**	1,31 11 800	0,841 12 500	0,467 12 500	12 500 15 000	2 800 3 550			
	1250	**1256**	1,11 12 090	0,716 12 500	0,398 12 500	12 500 15 000	2 800 3 550			
	1400	**1392**	1,01 10 190	0,647 10 600	0,359 10 600	10 600 12 500	2 800 3 550			
	1600	**1544**	0,907 12 170	0,583 12 500	0,324 12 500	12 500 15 000	2 800 3 550			
	1800	**1711**	0,818 10 510	0,526 10 600	0,292 10 600	10 600 12 500	2 800 3 550			

015A - Main Dimensions



C090M2 F20c

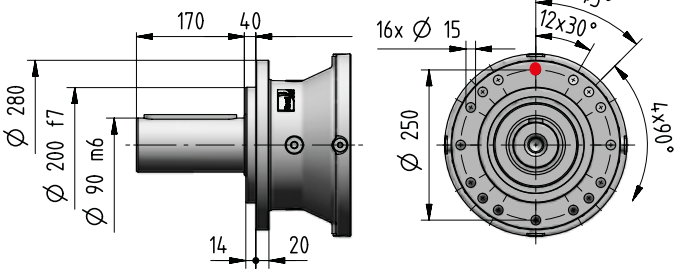

C090M2 F30c

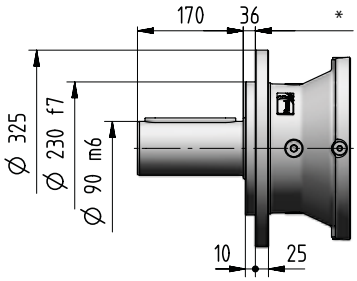

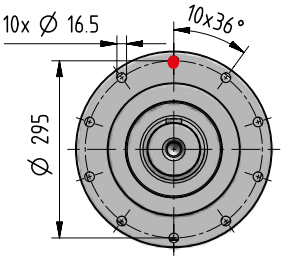

S080M1 F20c

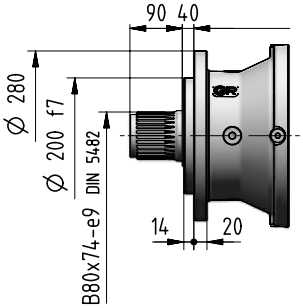

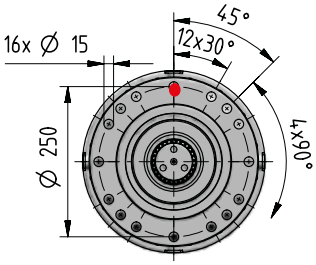

S080M1 F30c

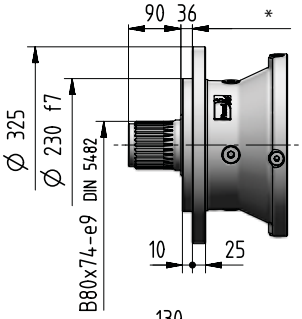

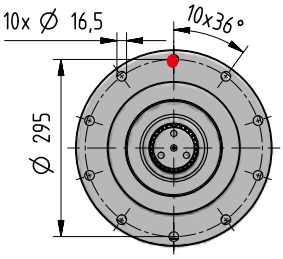

H095M1 A20c

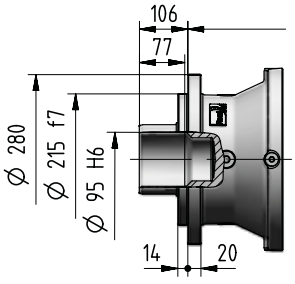

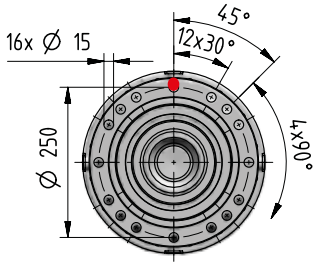

H100M1 A20c

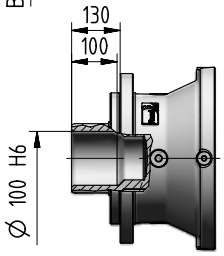

M125M1 A10c

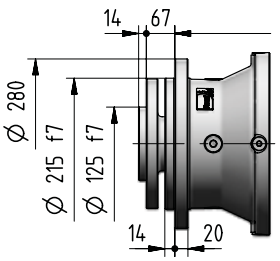

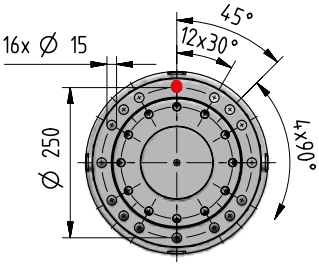

See page 4.132

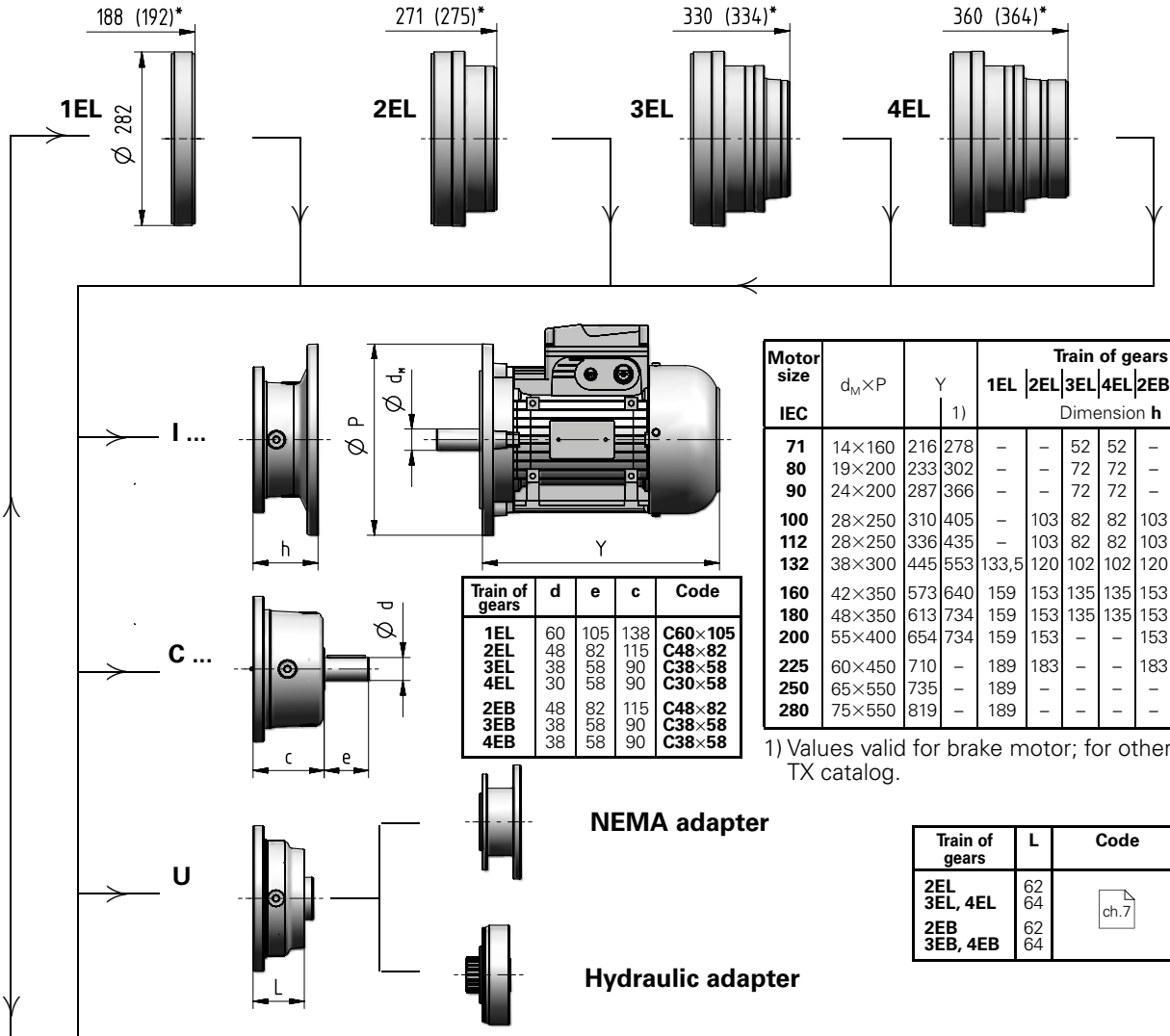

Motor size IEC	$d_M \times P$	Y	Y 1)	Train of gears 1EL	2EL	3EL	4EL	2EB	3EB	4EB	Code
				Dimension **h**							
71	14×160	216	278	–	–	52	52	–	52	52	**I14×160**
80	19×200	233	302	–	–	72	72	–	72	72	**I19×200**
90	24×200	287	366	–	–	72	72	–	72	72	**I24×200**
100	28×250	310	405	–	103	82	82	103	82	82	**I28×250**
112	28×250	336	435	–	103	82	82	103	82	82	**I28×250**
132	38×300	445	553	133,5	120	102	102	120	102	102	**I38×300**
160	42×350	573	640	159	153	135	135	153	135	135	**I42×350**
180	48×350	613	734	159	153	135	135	153	135	135	**I48×350**
200	55×400	654	734	159	153	–	–	153	–	–	**I55×400**
225	60×450	710	–	189	183	–	–	183	–	–	**I60×450**
250	65×550	735	–	189	–	–	–	–	–	–	**I65×550**
280	75×550	819	–	189	–	–	–	–	–	–	**I75×550**

1) Values valid for brake motor; for other dimensions see TX catalog.

Train of gears	d	e	c	Code
1EL	60	105	138	**C60×105**
2EL	48	82	115	**C48×82**
3EL	38	58	90	**C38×58**
4EL	30	58	90	**C30×58**
2EB	48	82	115	**C48×82**
3EB	38	58	90	**C38×58**
4EB	38	58	90	**C38×58**

Train of gears	L	Code
2EL 3EL, 4EL	62 64	ch.7
2EB 3EB, 4EB	62 64	

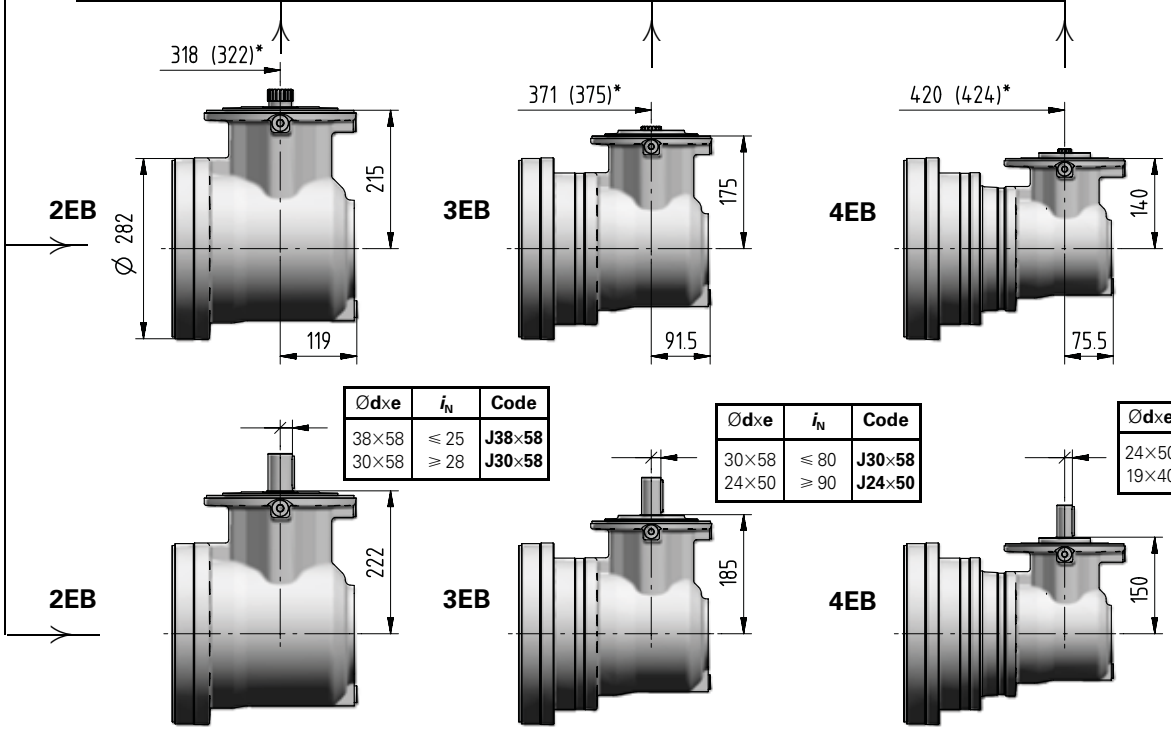

Ødxe	i_N	Code
38×58	⩽ 25	**J38×58**
30×58	⩾ 28	**J30×58**

Ødxe	i_N	Code
30×58	⩽ 80	**J30×58**
24×50	⩾ 90	**J24×50**

Ødxe	i_N	Code
24×50	⩽ 280	**J24×50**
19×40	⩾ 315	**J19×40**

015A - Main Dimensions

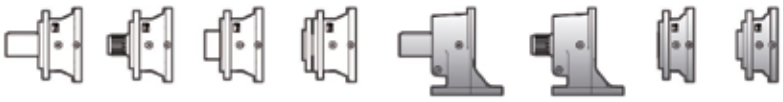

C090M2 P20c

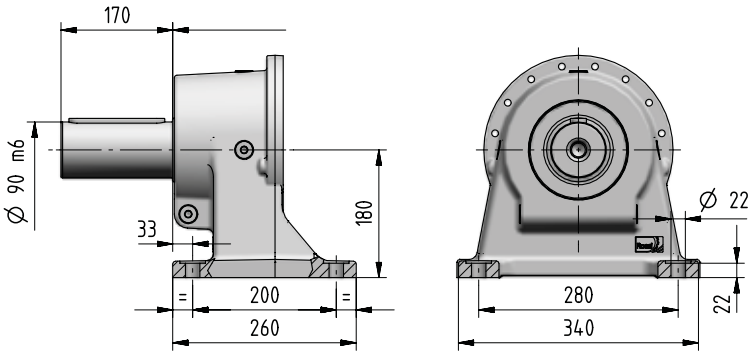

S080M1 P20c

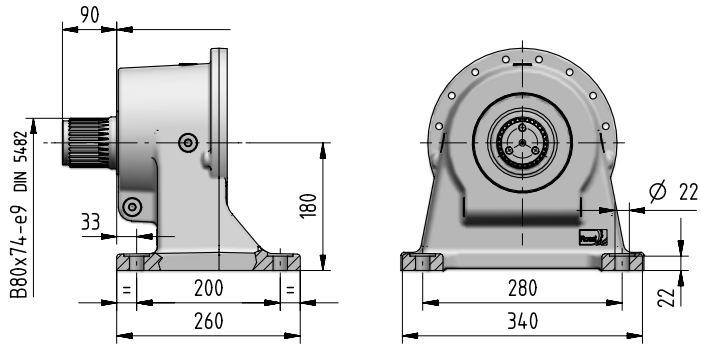

K090M1 F06c

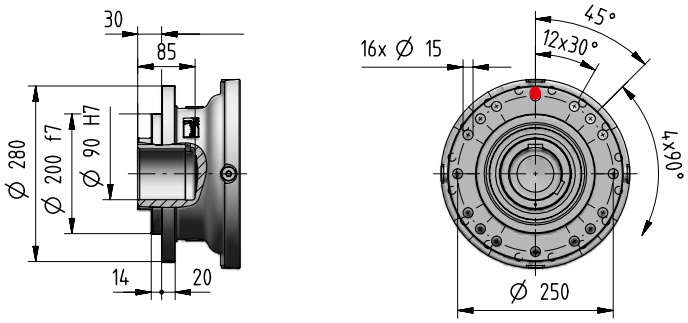

Z080M1 F05c

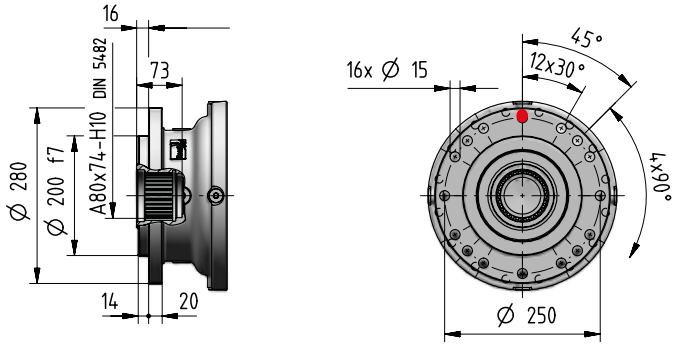

kg	Input options **Code**														Output options (Δ) **Code**			
	I14×160	**I19×200**	**I24×200**	**I28×250**	**I38×300**	**I42×350**	**I48×350**	**I55×400**	**I60×450**	**I65×550**	**I75×550**	**C...**	**U...**	**J...**	**C... S...**	**H... M...**	**C... P... S... P...**	**K... Z...**
1EL	-	-	-	-	89	95	95	98	107	115	115	99	-	-				
2EL	-	-	-	97	101	107	107	109	118	-	-	102	94	-				
3EL	98	100	100	102	106	111	111	-	-	-	-	103	100	-				
4EL	103	105	105	107	110	116	116	-	-	-	-	108	104	-	+0	-6	+10	-15,5
2EB	-	-	-	129	133	139	139	141	150	-	-	132	126	118				
3EB	115	117	117	119	122	128	128	-	-	-	-	119	116	111				
4EB	113	115	115	117	120	126	126	-	-	-	-	117	114	109				

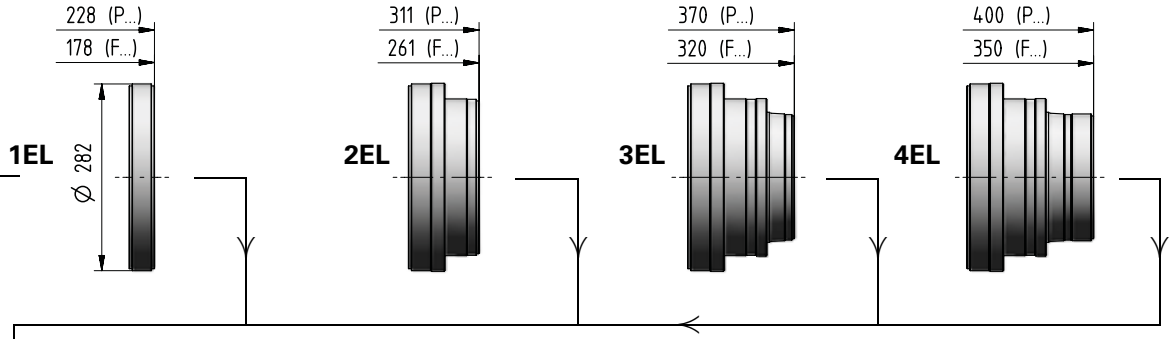

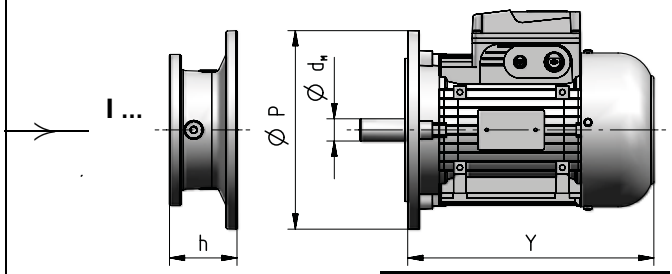

Motor size IEC	d_M×P	Y	Y 1)	Train of gears 1EL	2EL	3EL	4EL	2EB	3EB	4EB	Code
				Dimension **h**							
71	14×160	216	278	–	–	52	52	–	52	52	**I14×160**
80	19×200	233	302	–	–	72	72	–	72	72	**I19×200**
90	24×200	287	366	–	–	72	72	–	72	72	**I24×200**
100	28×250	310	405	–	103	82	82	103	82	82	**I28×250**
112	28×250	336	435	–	103	82	82	103	82	82	**I28×250**
132	38×300	445	553	133,5	120	102	102	120	102	102	**I38×300**
160	42×350	573	640	159	153	135	135	153	135	135	**I42×350**
180	48×350	613	734	159	153	135	135	153	135	135	**I48×350**
200	55×400	654	734	159	153	–	–	153	–	–	**I55×400**
225	60×450	710	–	189	183	–	–	183	–	–	**I60×450**
250	65×550	735	–	189	–	–	–	–	–	–	**I65×550**
280	75×550	819	–	189	–	–	–	–	–	–	**I75×550**

1) Values valid for brake motor; for other dimensions see TX catalog.

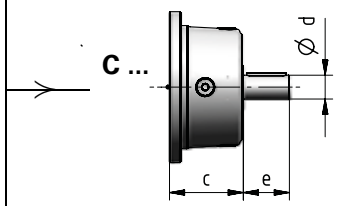

Train of gears	d	e	c	Code
1EL	60	105	138	**C60×105**
2EL	48	82	115	**C48×82**
3EL	38	58	90	**C38×58**
4EL	30	58	90	**C30×58**
2EB	48	82	115	**C48×82**
3EB	38	58	90	**C38×58**
4EB	38	58	90	**C38×58**

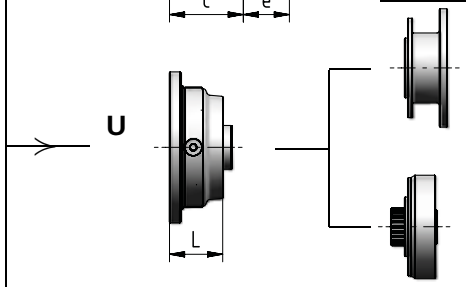

NEMA adapter

Hydraulic adapter

Train of gears	L	Code
2EL	62	ch.7
3EL, 4EL	64	
2EB	62	
3EB, 4EB	64	

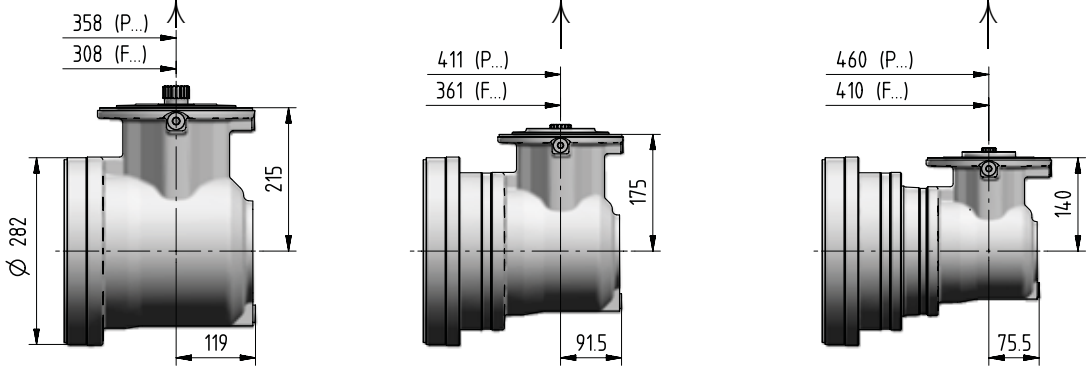

Ød×e	i_N	Code
38×58	⩽ 25	**J38×58**
30×58	⩾ 28	**J30×58**

Ød×e	i_N	Code
30×58	⩽ 80	**J30×58**
24×50	⩾ 90	**J24×50**

Ød×e	i_N	Code
24×50	⩽ 280	**J24×50**
19×40	⩾ 315	**J19×40**

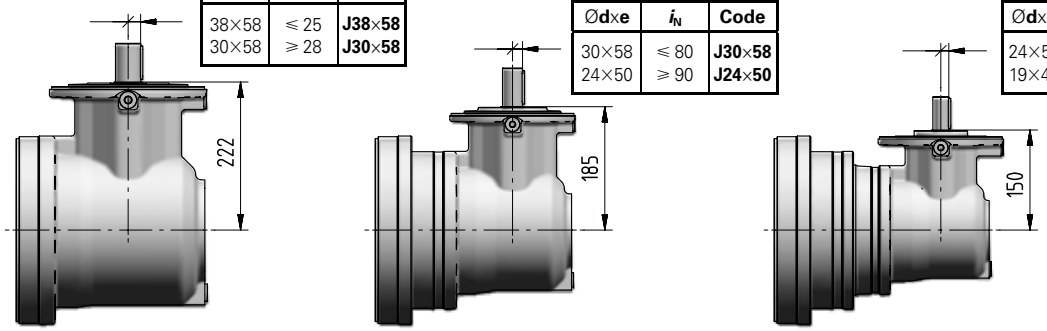

015A - Output side details

Suggested mating dimensions

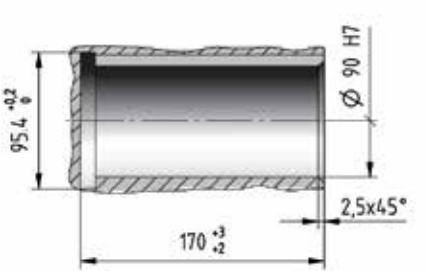

Gear reducer cylindrical shaft end

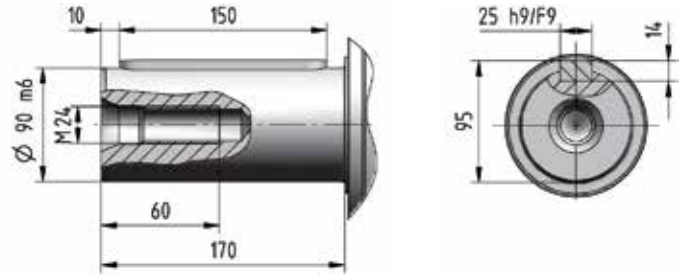

Suggested mating dimensions

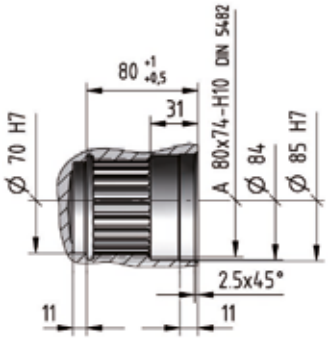

Gear reducer splined shaft end

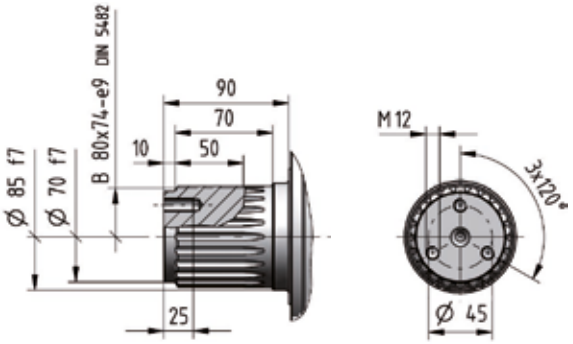

Suggested mating dimensions



Key HRC hardness ⩾ 40.

Gear reducer hollow shaft with keyway

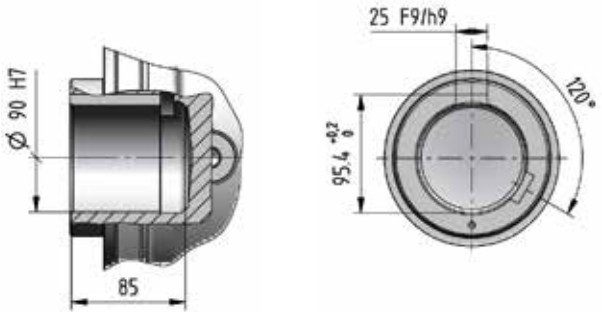

Suggested mating dimensions

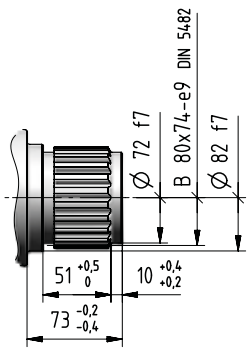

Splined hollow shaft

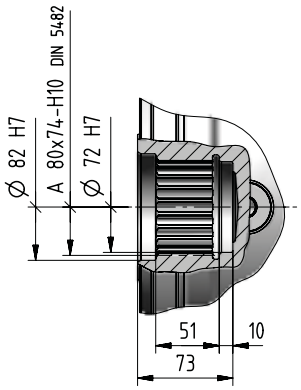

Suggested mating dimensions

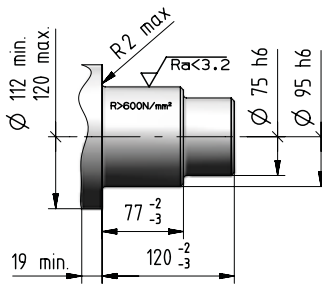

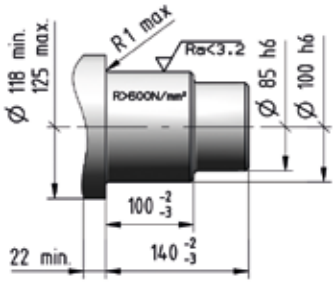

Gear reducer hollow shaft for shaft mounting

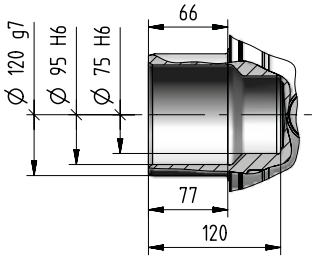

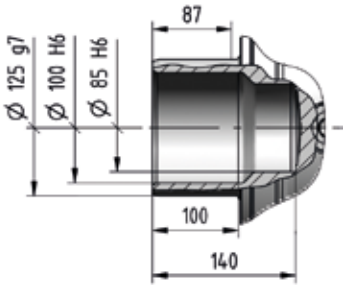

Gear reducer flanged shaft

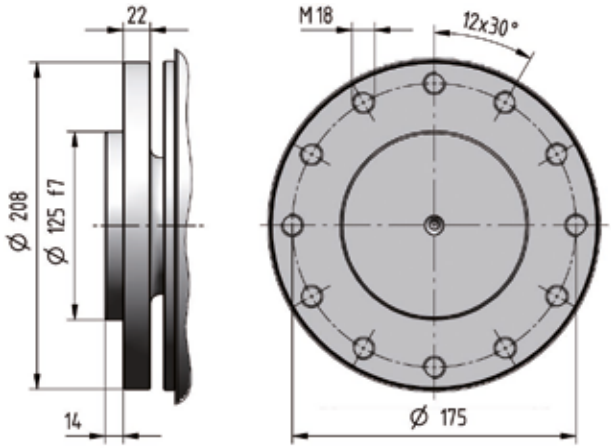

015A - Input side details

Gear reducer cylindrical shaft end

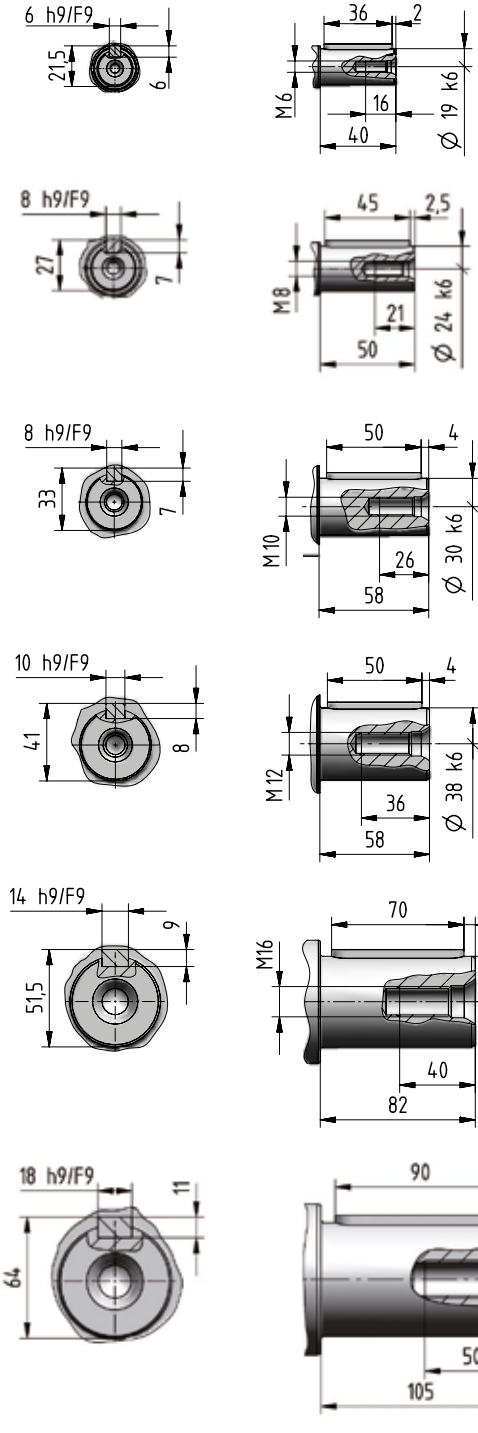

Suggested mating dimensions

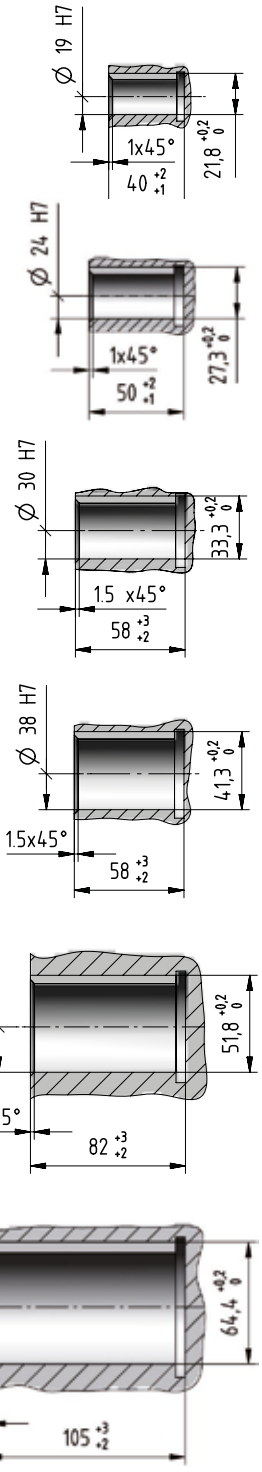

Bevel helical input flange

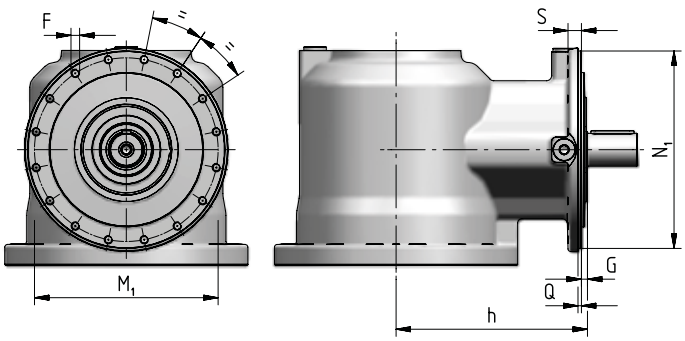

Train of gears	N_1 Ø h6	Q	G	h	S	M_1 Ø	F Ø
2EB	229	4	7	222	15	213	M10 (n. 16)
3EB	184	3,5	10	185	12	171	M8 (n. 12)
4EB	184	3,5	10	150	12	171	M8 (n. 12)

IEC electric motor adapter

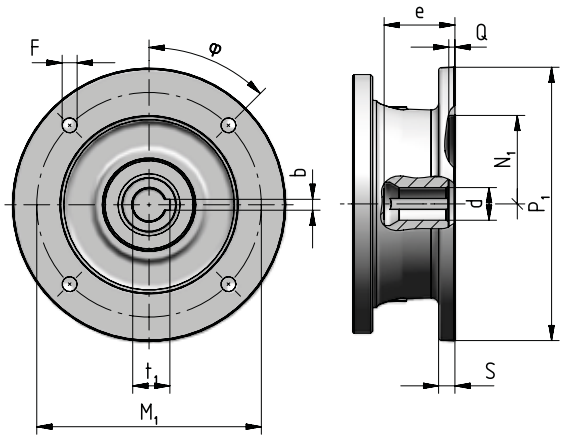

Motor size IEC	P_1 ∅	S	d ∅	e max	b F9	t_1	M_1	F ∅	φ	N_1 ∅ G7	Q
71	160	–	14 F6	32	5	16,3	130	M8 × 16 (n.4)	45°	110	4,5
80	200	12	19 F6	41,5	6	21,8	165	11 (n.4)	45°	130	4,5
90	200	12	24 F6	52	8	27,3	165	11 (n.4)	45°	130	4,5
100	250	14	28 F6	62	8	31,3	215	14 (n.4)	45°	180	5
112	250	14	28 F6	62	8	31,3	215	14 (n.4)	45°	180	5
132	300	14	38 F6	82	10	41,3	265	14 (n.4)	45°	230	5
160	350	15	42 F6	113	12	45,3	300	18 (n.4)	45°	250	6
180	350	15	48 F6	113	14	51,8	300	18 (n.4)	45°	250	6
200	400	15	55 E6	113	16	59,3	350	18 (n.4)	45°	300	6
225	450	18	60 E6	143	18	64,4	400	18 (n.8)	22,5°	350	6
250	550	18	65 E6	142	18	69,4	500	18 (n.8)	22,5°	450	6
280	550	18	75 E6	142	20	79,9	500	18 (n.8)	22,5°	450	6

Universal flange adapter

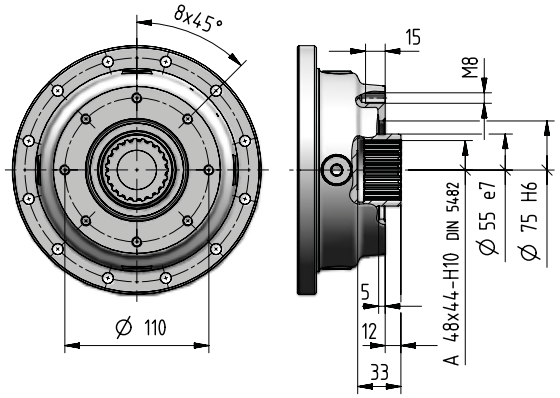

For more information see ch. 8.7.

015A - Accessories

Stop washer

[included]

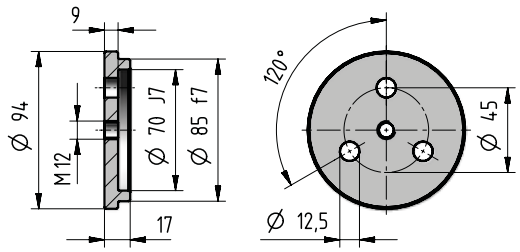

Code: **,SW080**

Splined bush

[included]

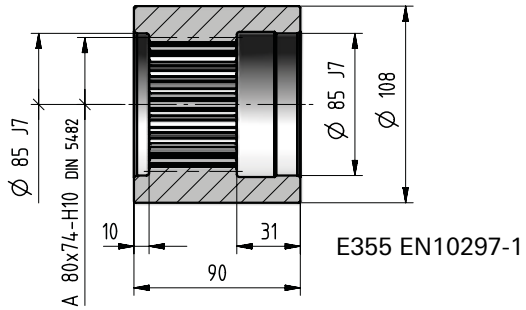

Code: **,SB080**

Wheel flange

[included]

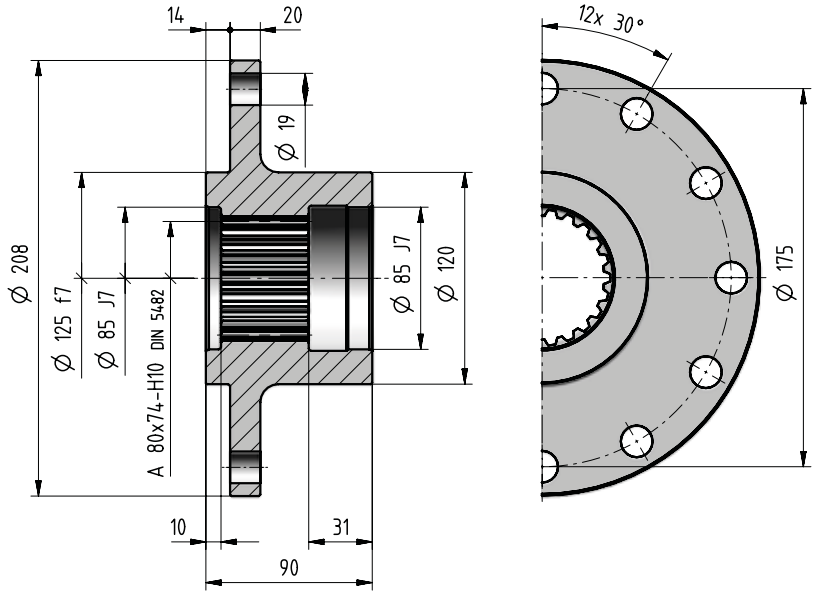

Code: **,WF080**

kg	Accessories												
	,SW080	**,SB080**	**,WF080**	**,SC080**	**,R012FA**	**,R012EB**	**,R012EC**	**,R012DD**	**,R012DE**	**,R012DF**	**,TA10c**	**,SD120**	**,SD125**
	0,6	3,4	8,2	7	12	10	12	9	10,8	12,6	6,5	8	8,7

Splined bar

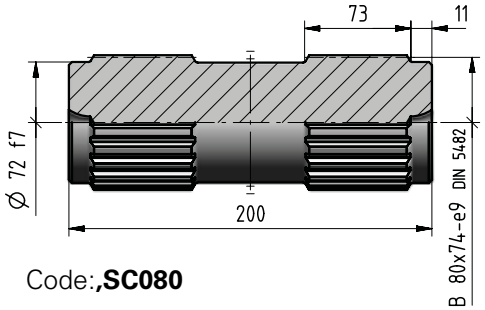

Code:**,SC080**

Pinion gear

[included]

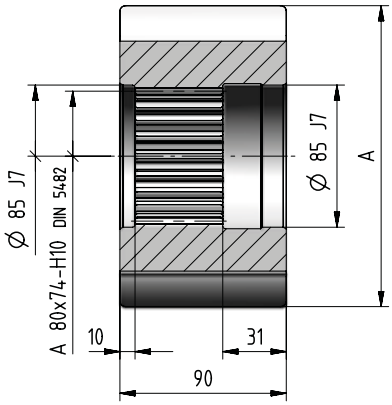

m_P	z_P	x	A Ø h9	Code
14	11	0,5	194,5	**,R012FA**
12	12	0,5	179	**,R012EB**
12	13	0,5	191	**,R012EC**
10	14	0,5	169	**,R012DD**
10	15	0,5	179	**,R012DE**
10	16	0,5	189	**,R012DF**

Torque arm

[included]

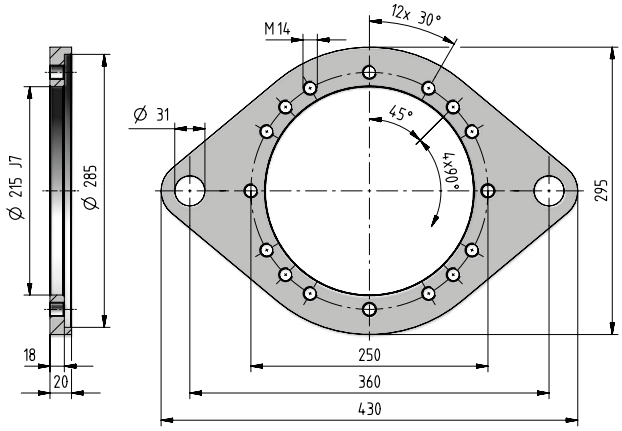

Code: **,TA10c**

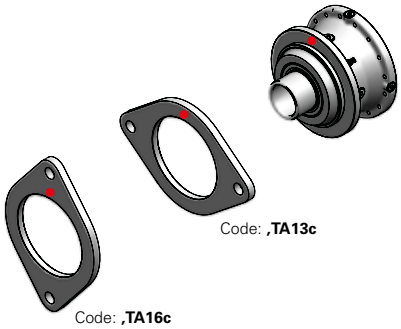

If an already mounted torque arm is required, state the relevant position between torque arm and gear reducer. This position is given by the flange upper fastening hole (stated in red in the figure).

- Reference hole for the identification of the mounting position.

Shrink disc

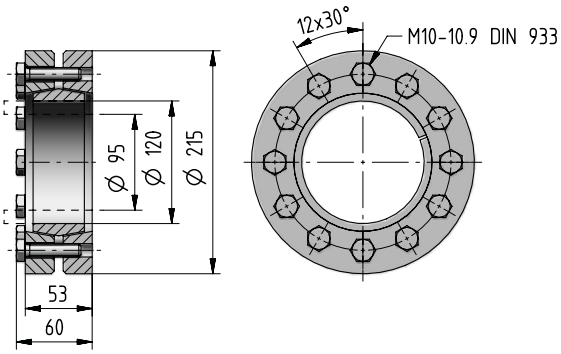

Code: **,SD120**

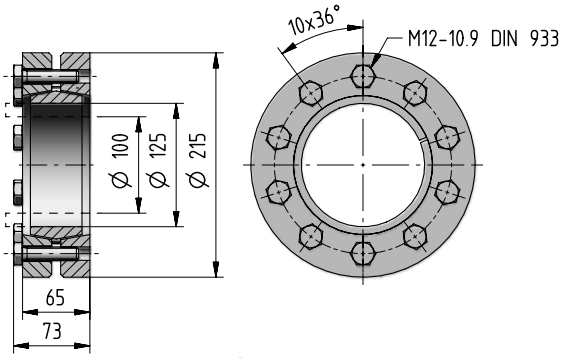

Code: **,SD125**

015A - Radial loads F_{r2} [N] and axial loads F_{a2} [N]

Radial loads $\boldsymbol{F}_{r2\ adm}$ and axial loads $\boldsymbol{F}_{a2\ adm}$ admitted on low speed shaft end of gear reducer.
For more information see ch. 2.2.

Output side: C090M2 F20c **S080M1 F20c**
C090M2 F30c **S080M1 F30c**
C090M2 P20c[1] **S080M1 P20c**[1]

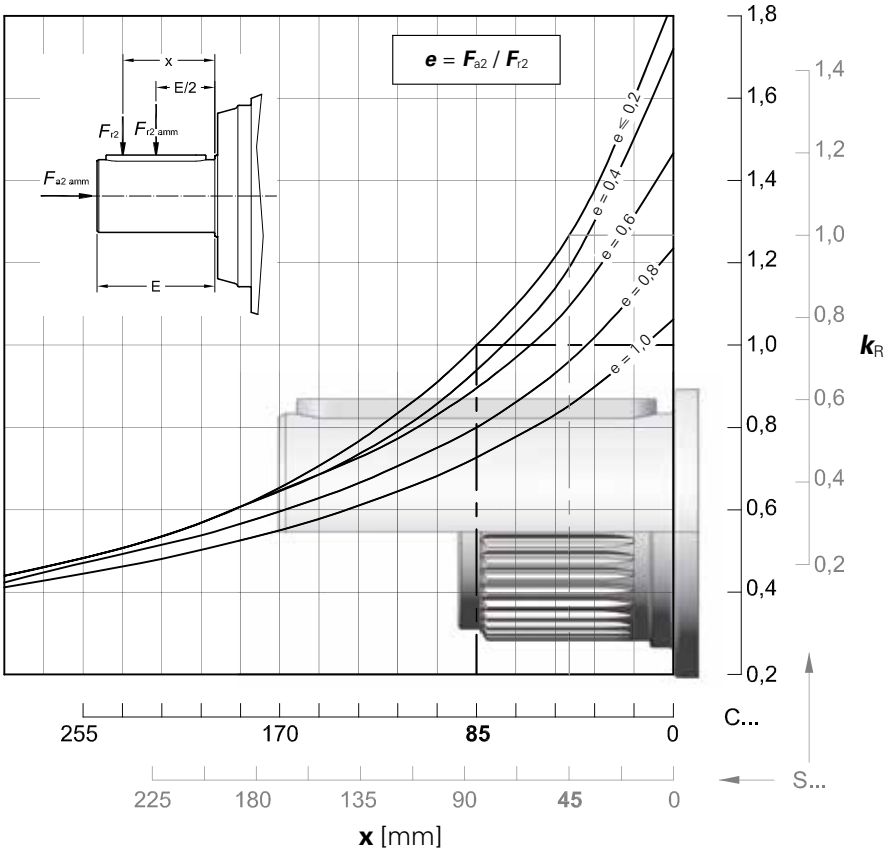

$n_2 \cdot L_h$	$F_{r2\ amm}$		$F_{a2\ adm}$	$F_{a2\ adm}$
min^{-1} · h	C ...	S ...	←	→
< **18 000**	100 000	132 000	118 000	170 000
22 400	100 000	125 000	118 000	160 000
28 000	95 000	118 000	112 000	150 000
35 500	85 000	112 000	106 000	140 000
45 000	80 000	100 000	100 000	132 000
56 000	75 000	95 000	95 000	118 000
71 000	71 000	90 000	85 000	112 000
90 000	67 000	85 000	80 000	106 000
112 000	60 000	80 000	75 000	100 000
140 000	56 000	75 000	71 000	90 000
180 000	53 000	67 000	67 000	85 000
224 000	50 000	63 000	60 000	80 000
280 000	47 500	60 000	56 000	75 000
355 000	42 500	56 000	53 000	71 000
450 000	40 000	50 000	50 000	63 000
560 000	37 500	47 500	47 500	60 000
710 000	35 500	45 000	42 500	56 000
900 000	33 500	42 500	40 000	53 000
1 120 000	31 500	40 000	37 500	50 000
1 400 000	28 000	37 500	35 500	45 000
1 800 000	26 500	33 500	33 500	42 500
2 240 000	25 000	31 500	31 500	40 000
2 800 000	23 600	30 000	28 000	37 500
max	**100 000**	**132 000**	**118 000**	**170 000**

1) For foot mounting design multipy $\boldsymbol{F}_{r2\ adm}$ by 0,85 and $\boldsymbol{F}_{a2\ adm}$ by 0,56.

Radial loads F_{r1} [N] on input shaft

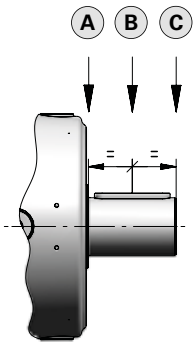

Radial loads $\boldsymbol{F}_{r1\ adm}$ admitted on high speed shaft end of **In Line** gear reducers.
For more information see ch. 2.2.

$n_1 \cdot L_h$	Train of gears											
	1EL			2EL			3EL			4EL		
	A	B	C	A	B	C	A	B	C	A	B	C
900 000	28 000	19 000	14 000	20 000	14 000	10 600	14 000	8 500	5 300	6 300	4 250	3 350
1 120 000	26 500	18 000	13 200	19 000	12 500	9 500	13 200	8 000	5 000	5 600	4 000	3 150
1 400 000	25 000	16 000	12 500	17 000	11 800	9 000	11 800	7 100	4 500	5 300	3 750	2 800
1 800 000	22 400	15 000	11 200	16 000	10 600	8 000	11 200	6 700	4 250	5 000	3 350	2 650
2 240 000	21 200	14 000	10 600	15 000	10 000	7 500	10 000	6 300	4 000	4 500	3 150	2 500
2 800 000	20 000	13 200	9 500	14 000	9 500	7 100	9 500	5 600	3 550	4 250	3 000	2 240
3 550 000	18 000	11 800	9 000	12 500	8 500	6 700	9 000	5 300	3 350	4 000	2 800	2 120
4 500 000	17 000	11 200	8 500	11 800	8 000	6 000	8 000	5 000	3 150	3 550	2 500	1 900
5 600 000	16 000	10 600	7 500	11 200	7 500	5 600	7 500	4 500	2 800	3 350	2 360	1 800
7 100 000	14 000	9 500	7 100	10 000	6 700	5 300	7 100	4 250	2 650	3 150	2 120	1 700
9 000 000	13 200	9 000	6 700	9 500	6 300	4 750	6 300	4 000	2 500	2 800	2 000	1 500
11 200 000	12 500	8 000	6 000	8 500	6 000	4 500	6 000	3 550	2 240	2 650	1 900	1 400
14 000 000	11 200	7 500	5 600	8 000	5 600	4 250	5 600	3 350	2 120	2 500	1 700	1 320
18 000 000	10 600	7 100	5 300	7 500	5 000	3 750	5 000	3 150	1 900	2 240	1 600	1 180
22 400 000	10 000	6 700	4 750	6 700	4 750	3 550	4 750	2 800	1 800	2 120	1 500	1 120
28 000 000	9 000	6 000	4 500	6 300	4 250	3 350	4 500	2 650	1 700	2 000	1 400	1 060
35 500 000	8 500	5 600	4 250	6 000	4 000	3 000	4 000	2 500	1 600	1 800	1 250	950
45 000 000	8 000	5 300	3 750	5 300	3 750	2 800	3 750	2 240	1 400	1 700	1 180	900

Radial loads $\boldsymbol{F}_{r1\ adm}$ admitted on high speed shaft end of **Bevel helical** gear reducers.
For more information see ch. 2.2.

$n_1 \cdot L_h$	Train of gears					
	2EB		3EB		4EB	
	$i_N \leqslant 25$	$i_N \geqslant 28$	$i_N \leqslant 100$	$i_N \geqslant 112$	$i_N \leqslant 315$	$i_N \geqslant 355$
900 000	5 600	4 750	4 000	3 350	2 800	2 360
1 120 000	5 300	4 500	3 750	3 150	2 650	2 240
1 400 000	4 750	4 000	3 550	2 800	2 360	2 000
1 800 000	4 500	3 750	3 150	2 650	2 240	1 900
2 240 000	4 000	3 550	3 000	2 500	2 000	1 700
2 800 000	3 750	3 150	2 800	2 240	1 900	1 600
3 550 000	3 550	3 000	2 500	2 120	1 800	1 500
4 500 000	3 350	2 800	2 360	2 000	1 600	1 400
5 600 000	3 000	2 650	2 240	1 800	1 500	1 320
7 100 000	2 800	2 360	2 000	1 700	1 400	1 180
9 000 000	2 650	2 240	1 900	1 600	1 320	1 120
11 200 000	2 360	2 000	1 700	1 400	1 180	1 000
14 000 000	2 240	1 900	1 600	1 320	1 120	950
18 000 000	2 000	1 700	1 500	1 250	1 000	850
22 400 000	1 900	1 600	1 400	1 120	950	800
28 000 000	1 800	1 500	1 250	1 060	900	750
35 500 000	1 600	1 400	1 180	1 000	800	710
45 000 000	1 500	1 320	1 120	900	750	630

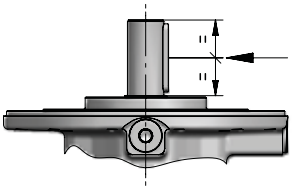

018A

Data and performance summary

			L_h = 10 000 h					n_1 = 1 400 min^{-1}		
			n_1 min^{-1}							
			n_2 min^{-1}			M_{N2max}	n_{1max}	Pt [kW] at		
			M_{N2} N m			M_{2max}	n_{1peak}		20°C	
										40°C
	i_N	i_{eff}	1 400	900	500	N m	min^{-1}	–		
1EL	3,55	**3,52**	398 7 140	256 8 160	142 9 730	13 200 16 000	2 000 2 500	40 30	–	–
	4,25	**4,17**	335 7 390	216 8 440	120 10 070	18 000 21 200	2 000 2 800			
	5	**5,29**	264 7 720	170 8 810	94,4 9 450	14 650 18 000	2 000 2 800			
	6	**6,21**	225 7 270	145 7 470	80,5 7 750	11 970 15 000	2 000 2 800			
	7,1	**7,64**	183 5 310	118 5 460	65,5 5 660	8 720 12 500	2 000 2 800			
2EL	12,5	**12,4**	113 8 720	72,8 9 960	40,4 11 880	13 200 16 000	2 500 2 800	23,6 18	36,5 27,2	47,5 36,5
	14	**14,7**	95,4 10 350	61,3 11 820	34,1 13 510	18 000 21 200	2 500 2 800			
	16	**17,4**	80,4 10 690	51,7 12 200	28,7 13 650	18 000 21 200	2 800 3 550			
	18	**18,6**	75,2 9 590	48,3 9 850	26,9 10 210	15 000 18 000	2 500 2 800			
	22,4	**22,1**	63,4 11 160	40,7 12 740	22,6 13 250	18 000 21 200	2 800 4 000			
	25	**25,9**	54,0 10 500	34,7 10 790	19,3 11 190	17 290 21 200	2 800 4 000			
	28	**28**	50,0 9 830	32,1 10 100	17,8 10 470	15 000 18 000	2 800 4 000			
	31,5	**31,9**	43,9 7 670	28,2 7 880	15,7 8 170	12 590 18 000	2 800 4 000			
	35,5	**32,9**	42,6 9 930	27,4 10 200	15,2 10 570	15 000 18 000	2 800 4 000			
	40	**40,4**	34,6 9 730	22,3 10 000	12,4 10 370	15 000 18 000	2 800 4 000			
	45	**47,5**	29,5 8 240	19,0 8 460	10,5 8 780	12 500 15 000	2 800 4 000			
3EL	50	**51,6**	27,1 12 540	17,4 14 070	9,68 14 590	18 000 21 200	2 800 3 150	17 13,2	26,5 20	34,5 26,5
	63	**61,3**	22,8 12 940	14,7 14 220	8,16 14 840	18 000 21 200	3 150 4 000			
	71	**72,7**	19,3 13 990	12,4 14 370	6,88 15 230	18 000 21 200	3 150 4 000			
	80	**77,7**	18,0 13 520	11,6 14 430	6,43 15 380	18 000 21 200	3 150 4 000			
	90	**92,2**	15,2 14 190	9,76 14 580	5,42 15 780	18 000 21 200	3 150 4 000			
	100	**98,6**	14,2 10 620	9,13 10 910	5,07 11 560	15 000 18 000	3 150 4 000			
	112	**108**	12,9 14 330	8,31 14 800	4,62 16 160	18 000 21 200	3 150 4 000			
	125	**117**	12,0 13 780	7,69 14 160	4,27 14 680	18 000 21 200	3 150 4 000			
	140	**137**	10,2 13 920	6,55 14 300	3,64 14 830	18 000 21 200	3 150 4 000			
	160	**169**	8,30 14 060	5,33 14 440	2,96 14 980	18 000 21 200	3 150 4 000			
	180	**174**	8,04 10 990	5,17 11 530	2,87 12 600	15 000 18 000	3 150 4 000			
	200	**198**	7,07 11 900	4,54 12 220	2,52 12 670	18 000 21 200	3 150 4 000			
	224	**214**	6,54 11 130	4,21 11 890	2,34 13 000	15 000 18 000	3 150 4 000			
	250	**251**	5,57 11 400	3,58 12 180	1,99 13 320	15 000 18 000	3 150 4 000			

			L_h = 10 000 h					n_1 = 1 400 min^{-1}		
			n_1 min^{-1}							
			n_2 min^{-1}			M_{N2max}	n_{1max}	Pt [kW] at		
			M_{N2} N m			M_{2max}	n_{1peak}		20°C	
										40°C
	i_N	i_{eff}	1 400	900	500	N m	min^{-1}	–		
4EL	180	**178**	7,86 14 920	5,05 15 950	2,81 17 440	18 000 21 200	2 800 3 150	15 11,2	22,4 17	30 22,4
	200	**211**	6,62 15 310	4,26 16 370	2,37 17 890	18 000 21 200	2 800 3 150			
	250	**255**	5,49 15 750	3,53 16 840	1,96 18 000	18 000 21 200	3 150 4 000			
	280	**301**	4,64 16 160	2,99 17 270	1,66 18 000	18 000 21 200	3 150 4 000			
	315	**323**	4,33 16 330	2,78 17 460	1,55 18 000	18 000 21 200	3 150 4 000			
	355	**358**	3,91 16 580	2,52 17 730	1,40 18 000	18 000 21 200	3 150 4 000			
	400	**404**	3,47 14 870	2,23 15 280	1,24 16 160	18 000 21 200	2 800 3 150			
	450	**448**	3,13 17 150	2,01 18 000	1,12 18 000	18 000 21 200	3 150 4 000			
	500	**518**	2,70 17 540	1,74 18 000	0,965 18 000	18 000 21 200	3 150 4 000			
	560	**568**	2,46 17 780	1,58 18 000	0,880 18 000	18 000 21 200	3 150 4 000			
	630	**657**	2,13 18 000	1,37 18 000	0,761 18 000	18 000 21 200	3 150 4 000			
	710	**720**	1,94 15 410	1,25 16 140	0,694 17 640	18 000 21 200	3 150 4 000			
	800	**788**	1,78 18 000	1,14 18 000	0,635 18 000	18 000 21 200	3 150 4 000			
	900	**846**	1,66 15 560	1,06 16 540	0,591 18 000	18 000 21 200	3 150 4 000			
	1000	**999**	1,40 15 860	0,901 16 960	0,501 18 000	18 000 21 200	3 150 4 000			
	1120	**1172**	1,19 16 250	0,768 17 380	0,426 18 000	18 000 21 200	3 150 4 000			
	1250	**1267**	1,11 14 560	0,710 15 000	0,395 15 000	15 000 18 000	3 150 4 000			
	1400	**1441**	0,972 16 040	0,625 16 480	0,347 17 080	18 000 21 200	3 150 4 000			
	1600	**1525**	0,918 14 970	0,590 15 000	0,328 15 000	15 000 18 000	3 150 4 000			
	1800	**1790**	0,782 15 000	0,503 15 000	0,279 15 000	15 000 18 000	3 150 4 000			
	2240	**2145**	0,653 15 000	0,420 15 000	0,233 15 000	15 000 18 000	3 150 4 000			
	2500	**2636**	0,531 13 040	0,341 13 940	0,190 15 000	15 000 18 000	3 150 4 000			
	3150	**3094**	0,452 12 500	0,291 12 500	0,162 12 500	12 500 15 000	3 150 4 000			

Data and performance summary

			L_h = 10 000 h					n_1 = 1 400 min^{-1}		
			n_1 min^{-1}			M_{N2max} / M_{2max}	n_{1max} / n_{1peak}	Pt [kW] at	20°C	40°C
			n_2 min^{-1}							
			M_{N2} N m							
	i_N	i_{eff}	1 400	900	500	N m	min^{-1}	–		
2EB	9	**8,79**	159 7 670	102 8 760	56,9 10 450	12 790 15 500	1 800 2 240	26,5 20	38,7 30	53 40
	10	**10,4**	134 9 100	86,3 10 390	47,9 12 400	15 180 18 000	1 800 2 240			
	11,2	**11,1**	126 7 730	81,1 8 830	45,1 10 530	12 110 14 500	1 800 2 240			
	12,5	**13,2**	106 9 180	68,4 10 480	38,0 12 500	14 370 17 000	1 800 2 240			
	14	**15,5**	90,1 7 690	57,9 7 900	32,2 8 190	12 500 15 000	1 800 2 240			
	16	**16,7**	83,8 9 520	53,9 9 780	29,9 10 140	15 000 18 000	1 800 2 240			
	20	**19,6**	71,4 7 800	45,9 8 020	25,5 8 310	12 500 15 000	1 800 2 240			
	22,4	**21,2**	66,1 9 660	42,5 9 930	23,6 10 290	15 000 18 000	1 800 2 240			
	25	**24,9**	56,3 7 920	36,2 8 140	20,1 8 430	12 500 15 000	1 800 2 240			
	28	**26,5**	52,9 9 430	34,0 10 060	18,9 10 430	12 480 15 500	1 800 2 240			
	31,5	**31,1**	45,1 8 030	29,0 8 250	16,1 8 550	12 500 15 000	1 800 2 240			
3EB	31,5	**30,9**	45,3 6 600	29,1 7 530	16,2 8 980	10 480 13 200	2 800 3 550	17 13,2	25,7 19,5	34,5 26,5
	35,5	**36,7**	38,1 7 830	24,5 8 940	13,6 10 660	12 430 15 500	2 800 3 550			
	40	**39**	35,9 6 680	23,1 7 630	12,8 9 100	10 480 13 200	2 800 3 550			
	45	**43,6**	32,1 9 290	20,7 10 610	11,5 12 650	14 750 18 500	2 800 3 550			
	50	**46,6**	30,1 9 930	19,3 10 420	10,7 10 800	15 000 18 000	2 800 3 550			
	56	**55,2**	25,3 11 780	16,3 13 450	9,05 14 020	18 000 21 200	2 800 3 550			
	63	**64,8**	21,6 11 110	13,9 11 420	7,71 11 830	18 000 21 200	2 800 3 550			
	71	**69,7**	20,1 11 930	12,9 13 630	7,17 14 220	18 000 21 200	2 800 3 550			
	80	**81,8**	17,1 11 270	11,0 11 580	6,11 12 000	18 000 21 200	2 800 3 550			
	90	**88,4**	15,8 12 940	10,2 13 590	5,66 14 430	16 110 20 000	2 800 3 550			
	100	**104**	13,5 11 440	8,67 11 750	4,82 12 180	18 000 21 200	2 800 3 550			
	112	**112**	12,5 10 700	8,03 11 000	4,46 11 790	15 000 18 000	2 800 3 550			
	125	**132**	10,6 10 810	6,84 11 100	3,80 12 080	15 000 18 000	2 800 3 550			
	140	**140**	9,99 10 850	6,42 11 150	3,57 12 190	15 000 18 000	2 800 3 550			
	160	**164**	8,51 10 960	5,47 11 430	3,04 12 490	15 000 18 000	2 800 3 550			
	200	**202**	6,93 10 740	4,45 11 040	2,47 11 440	15 000 18 000	2 800 3 550			

			L_h = 10 000 h					n_1 = 1 400 min^{-1}		
			n_1 min^{-1}			M_{N2max} / M_{2max}	n_{1max} / n_{1peak}	Pt [kW] at	20°C	40°C
			n_2 min^{-1}							
			M_{N2} N m							
	i_N	i_{eff}	1 400	900	500	N m	min^{-1}	–		
4EB	160	**153**	9,14 14 640	5,88 15 590	3,26 17 040	18 000 21 200	2 800 3 550	14 10,6	21,2 16	28 21,2
	180	**182**	7,70 14 970	4,95 16 000	2,75 17 490	18 000 21 200	2 800 3 550			
	200	**193**	7,24 15 110	4,66 16 150	2,59 17 650	18 000 21 200	2 800 3 550			
	224	**229**	6,10 15 500	3,92 16 570	2,18 18 000	18 000 21 200	2 800 3 550			
	250	**245**	5,71 15 660	3,67 16 740	2,04 18 000	18 000 21 200	2 800 3 550			
	280	**291**	4,81 16 070	3,09 17 180	1,72 18 000	18 000 21 200	2 800 3 550			
	315	**311**	4,50 16 230	2,89 17 360	1,61 18 000	18 000 21 200	2 800 3 550			
	355	**369**	3,79 16 660	2,44 17 810	1,36 18 000	18 000 21 200	2 800 3 550			
	400	**389**	3,60 15 310	2,32 16 080	1,29 17 160	17 240 21 200	2 800 3 550			
	450	**461**	3,04 17 230	1,95 18 000	1,08 18 000	18 000 21 200	2 800 3 550			
	500	**493**	2,84 12 620	1,83 13 490	1,01 14 750	15 000 18 000	2 800 3 550			
	560	**541**	2,59 16 740	1,66 17 200	0,924 17 840	18 000 21 200	2 800 3 550			
	630	**645**	2,17 12 790	1,40 13 140	0,776 14 250	18 000 21 200	2 800 3 550			
	710	**687**	2,04 15 360	1,31 16 020	0,728 17 520	18 000 21 200	2 800 3 550			
	800	**844**	1,66 15 520	1,07 15 940	0,593 16 530	18 000 21 200	2 800 3 550			
	900	**871**	1,61 13 750	1,03 14 710	0,574 15 000	15 000 18 000	2 800 3 550			
	1000	**1005**	1,39 14 060	0,896 15 000	0,498 15 000	15 000 18 000	2 800 3 550			
	1120	**1070**	1,31 14 190	0,841 15 000	0,467 15 000	15 000 18 000	2 800 3 550			
	1250	**1256**	1,11 14 540	0,716 15 000	0,398 15 000	15 000 18 000	2 800 3 550			
	1400	**1450**	0,966 11 850	0,621 12 500	0,345 12 500	12 500 15 000	2 800 3 550			
	1600	**1544**	0,907 12 170	0,583 12 850	0,324 14 050	15 000 18 000	2 800 3 550			
	1800	**1812**	0,773 12 250	0,497 12 500	0,276 12 500	12 500 15 000	2 800 3 550			

Data and performance summary



	i_N	i_{eff}	L_h = 10 000 h n_1 min^{-1} n_2 min^{-1} M_{N2} N m 1 400	900	500	M_{N2max} M_{2max} N m	n_{1max} n_{1peak} min^{-1}	n_1 = 1 400 min^{-1} P_t [kW] at 20°C 40°C –		
1EL	3,55	**3,52**	398 8 930	256 10 200	142 12 160	15 700 19 000	2 000 2 800	40 30	–	–
	4,25	**4,17**	335 9 240	216 10 550	120 12 580	21 200 28 000	2 000 2 800			
	5	**5,29**	264 9 650	170 11 020	94,4 11 710	17 700 28 000	2 000 2 800			
	6	**5,87**	239 9 020	153 9 270	85,2 9 610	14 480 21 200	2 000 2 800			
2EL	12,5	**12,4**	113 8 720	72,8 9 960	40,4 11 880	15 700 19 000	2 500 2 800	23,6 18	36,5 27,2	48,7 36,5
	14	**14,7**	95,4 10 350	61,3 11 820	34,1 14 100	19 230 22 400	2 500 2 800			
	16	**17,4**	80,4 14 180	51,7 15 990	28,7 16 580	21 200 28 000	2 800 3 550			
	18	**18,6**	75,2 11 880	48,3 12 210	26,9 12 650	18 000 28 000	2 500 2 800			
	22,4	**22,1**	63,4 14 880	40,7 15 840	22,6 16 430	21 200 28 000	2 800 4 000			
	25	**25,9**	54,0 10 500	34,7 10 790	19,3 11 190	17 290 21 200	2 800 4 000			
	28	**28**	50,0 12 180	32,1 12 520	17,8 12 980	18 000 28 000	2 800 4 000			
	35,5	**32,9**	42,6 12 300	27,4 12 640	15,2 13 100	18 000 27 200	2 800 4 000			
	40	**40,4**	34,6 9 730	22,3 10 000	12,4 10 370	15 970 23 000	2 800 4 000			
	45	**44,8**	31,3 10 220	20,1 10 500	11,2 10 880	15 000 21 200	2 800 4 000			
3EL	50	**51,6**	27,1 12 540	17,4 14 310	9,68 17 070	19 230 22 400	2 800 3 150	17 13,2	26,5 20	34,5 26,5
	63	**61,3**	22,8 14 880	14,7 16 990	8,16 17 910	21 200 28 000	2 800 3 150			
	71	**72,7**	19,3 15 360	12,4 17 450	6,88 18 090	21 200 28 000	3 150 4 000			
	80	**77,7**	18,0 16 660	11,6 17 120	6,43 17 740	21 200 28 000	2 800 3 150			
	90	**92,2**	15,2 16 830	9,76 17 300	5,42 17 930	21 200 28 000	3 150 4 000			
	100	**98,6**	14,2 13 160	9,13 13 520	5,07 14 020	18 000 28 000	3 150 4 000			
	112	**108**	12,9 15 170	8,31 15 590	4,62 16 160	21 200 28 000	3 150 4 000			
	125	**117**	12,0 17 080	7,69 17 550	4,27 18 190	21 200 28 000	3 150 4 000			
	140	**137**	10,2 17 250	6,55 17 720	3,64 18 370	21 200 28 000	3 150 4 000			
	160	**169**	8,30 14 060	5,33 14 440	2,96 14 980	21 200 28 000	3 150 4 000			
	180	**174**	8,04 13 630	5,17 14 000	2,87 15 220	18 000 28 000	3 150 4 000			
	200	**204**	6,85 13 760	4,40 14 260	2,45 15 590	18 000 27 200	3 150 4 000			
	224	**214**	6,54 13 800	4,21 14 360	2,34 15 700	18 000 28 000	3 150 4 000			
	250	**251**	5,57 13 940	3,58 14 710	1,99 16 080	18 000 27 200	3 150 4 000			



	i_N	i_{eff}	L_h = 10 000 h n_1 min^{-1} n_2 min^{-1} M_{N2} N m 1 400	900	500	M_{N2max} M_{2max} N m	n_{1max} n_{1peak} min^{-1}	n_1 = 1 400 min^{-1} P_t [kW] at 20°C 40°C –		
4EL	180	**178**	7,86 17 950	5,05 18 480	2,81 19 160	19 230 22 400	2 800 3 150	15 11,2	22,4 17	30 22,4
	200	**211**	6,62 18 140	4,26 19 370	2,37 21 180	21 200 28 000	2 800 3 150			
	250	**255**	5,49 18 640	3,53 19 930	1,96 21 200	21 200 28 000	3 150 4 000			
	280	**303**	4,63 19 130	2,97 20 450	1,65 21 200	21 200 28 000	3 150 4 000			
	315	**318**	4,40 19 280	2,83 20 610	1,57 21 200	21 200 28 000	2 800 3 150			
	355	**358**	3,91 19 620	2,52 20 980	1,40 21 200	21 200 28 000	3 150 4 000			
	400	**404**	3,47 18 430	2,23 18 940	1,24 19 630	21 200 28 000	2 800 3 150			
	450	**448**	3,13 20 300	2,01 21 200	1,12 21 200	21 200 28 000	3 150 4 000			
	500	**518**	2,70 19 750	1,74 20 290	0,965 21 040	21 200 28 000	3 150 4 000			
	560	**568**	2,46 21 040	1,58 21 200	0,880 21 200	21 200 28 000	3 150 4 000			
	630	**657**	2,13 21 200	1,37 21 200	0,761 21 200	21 200 28 000	3 150 4 000			
	710	**720**	1,94 19 100	1,25 19 620	0,694 21 200	21 200 28 000	3 150 4 000			
	800	**788**	1,78 18 670	1,14 19 190	0,635 19 890	21 200 28 000	3 150 4 000			
	900	**846**	1,66 19 280	1,06 19 970	0,591 21 200	21 200 28 000	3 150 4 000			
	1000	**999**	1,40 19 480	0,901 20 480	0,501 21 200	21 200 28 000	3 150 4 000			
	1120	**1172**	1,19 19 680	0,768 20 980	0,426 21 200	21 200 28 000	3 150 4 000			
	1250	**1267**	1,11 17 580	0,710 18 000	0,395 18 000	18 000 28 000	3 150 4 000			
	1400	**1318**	1,06 17 690	0,683 18 000	0,379 18 000	18 000 28 000	3 150 4 000			
	1600	**1525**	0,918 18 000	0,590 18 000	0,328 18 000	18 000 28 000	3 150 4 000			
	1800	**1827**	0,766 18 000	0,492 18 000	0,274 18 000	18 000 28 000	3 150 4 000			
	2240	**2145**	0,653 17 900	0,420 18 000	0,233 18 000	18 000 27 200	3 150 4 000			
	2500	**2377**	0,589 15 000	0,379 15 000	0,210 15 000	15 000 21 200	3 150 4 000			

Data and performance summary

			L_h = 10 000 h			M_{N2max} M_{2max}	n_{1max} n_{1peak}	n_1 = 1 400 min^{-1} Pt [kW] at		
			n_1 min^{-1}							
			n_2 min^{-1}							
			M_{N2} N m							
	i_N	i_{eff}	1 400	900	500	N m	min^{-1}	–		20°C 40°C
2EB	10	**10,4**	134 9 100	86,3 10 390	47,9 12 400	15 180 18 000	1 800 2 240	26,5 20	38,7 30	53 40
	11,2	**11,1**	126 7 730	81,1 8 830	45,1 10 530	12 110 14 500	1 800 2 240			
	12,5	**13,2**	106 11 550	68,0 11 950	37,8 12 390	18 000 23 000	1 800 2 240			
	14	**14,7**	95,5 9 540	61,4 9 800	34,1 10 160	15 000 21 200	1 800 2 240			
	16	**16,7**	83,8 11 640	53,9 12 120	29,9 12 570	18 000 21 800	1 800 2 240			
	20	**18,5**	75,7 9 680	48,6 9 940	27,0 10 310	15 000 21 200	1 800 2 240			
	22,4	**21,2**	66,1 11 970	42,5 12 300	23,6 12 750	15 770 19 500	1 800 2 240			
	25	**23,5**	59,7 9 820	38,4 10 090	21,3 10 460	15 000 21 200	1 800 2 240			
	28	**26,5**	52,9 9 430	34,0 10 460	18,9 11 170	12 480 15 500	1 800 2 240			
	31,5	**29,3**	47,7 9 950	30,7 10 230	17,0 10 600	13 830 17 000	1 800 2 240			
3EB	35,5	**36,7**	38,1 7 830	24,5 8 940	13,6 10 660	12 430 15 500	2 800 3 550	17 13,2	25,7 19,5	34,5 26,5
	40	**39**	35,9 6 680	23,1 7 630	12,8 9 100	10 480 13 200	2 800 3 550			
	45	**43,6**	32,1 9 290	20,7 10 610	11,5 12 650	14 750 18 500	2 800 3 550			
	50	**46,6**	30,1 9 930	19,3 11 340	10,7 13 390	15 770 19 500	2 800 3 550			
	56	**55,2**	25,3 11 780	16,3 13 450	9,05 16 050	18 710 23 000	2 800 3 550			
	63	**64,8**	21,6 11 110	13,9 11 420	7,71 11 830	18 220 21 200	2 800 3 550			
	71	**69,7**	20,1 11 930	12,9 13 630	7,17 16 250	18 710 23 000	2 800 3 550			
	80	**82,2**	17,0 13 010	10,9 13 370	6,08 13 860	18 000 27 200	2 800 3 550			
	90	**88,4**	15,8 13 070	10,2 13 430	5,66 13 920	18 000 28 000	2 800 3 550			
	100	**104**	13,5 13 200	8,67 13 560	4,82 14 070	18 000 27 200	2 800 3 550			
	112	**112**	12,5 13 260	8,03 13 630	4,46 14 230	18 000 25 000	2 800 3 550			
	125	**132**	10,6 13 390	6,84 13 760	3,80 14 580	18 000 27 200	2 800 3 550			
	140	**140**	9,99 10 990	6,42 12 540	3,57 14 720	16 220 20 000	2 800 3 550			
	160	**164**	8,51 12 900	5,47 13 950	3,04 15 080	18 000 23 000	2 800 3 550			
	200	**202**	6,93 10 740	4,45 11 040	2,47 11 440	18 000 23 000	2 800 3 550			

			L_h = 10 000 h			M_{N2max} M_{2max}	n_{1max} n_{1peak}	n_1 = 1 400 min^{-1} Pt [kW] at		
			n_1 min^{-1}							
			n_2 min^{-1}							
			M_{N2} N m							
	i_N	i_{eff}	1 400	900	500	N m	min^{-1}	–		20°C 40°C
4EB	160	**153**	9,14 15 250	5,88 17 420	3,26 19 850	19 850 28 000	2 800 3 550	14 10,6	21,2 16	28 21,2
	180	**182**	7,70 17 970	4,95 18 940	2,75 20 700	21 200 28 000	2 800 3 550			
	200	**194**	7,21 17 620	4,63 18 110	2,57 18 770	21 200 28 000	2 800 3 550			
	224	**229**	6,10 18 300	3,92 19 610	2,18 21 200	21 200 28 000	2 800 3 550			
	250	**245**	5,71 17 870	3,67 18 370	2,04 19 040	21 200 28 000	2 800 3 550			
	280	**291**	4,81 19 020	3,09 20 330	1,72 21 200	21 200 28 000	2 800 3 550			
	315	**311**	4,50 16 710	2,89 18 630	1,61 19 320	21 200 28 000	2 800 3 550			
	355	**369**	3,79 19 710	2,44 21 080	1,36 21 200	21 200 28 000	2 800 3 550			
	400	**433**	3,23 16 520	2,08 16 970	1,15 17 590	21 200 28 000	2 800 3 550			
	450	**468**	2,99 18 600	1,92 19 110	1,07 19 960	21 200 28 000	2 800 3 550			
	500	**493**	2,84 15 240	1,83 16 290	1,01 17 810	18 000 28 000	2 800 3 550			
	560	**549**	2,55 18 780	1,64 19 300	0,910 20 450	21 200 28 000	2 800 3 550			
	630	**585**	2,39 18 850	1,54 19 370	0,855 20 650	21 200 28 000	2 800 3 550			
	710	**687**	2,04 19 040	1,31 19 560	0,728 21 150	21 200 28 000	2 800 3 550			
	800	**818**	1,71 16 220	1,10 16 670	0,611 18 000	18 000 27 200	2 800 3 550			
	900	**871**	1,61 16 610	1,03 17 760	0,574 18 000	18 000 28 000	2 800 3 550			
	1000	**1005**	1,39 16 430	0,896 17 060	0,498 18 000	18 000 27 200	2 800 3 550			
	1120	**1070**	1,31 17 140	0,841 18 000	0,467 18 000	18 000 28 000	2 800 3 550			
	1250	**1256**	1,11 16 660	0,716 17 650	0,398 18 000	18 000 27 200	2 800 3 550			
	1400	**1392**	1,01 14 370	0,647 15 000	0,359 15 000	15 000 21 200	2 800 3 550			
	1600	**1544**	0,907 12 170	0,583 12 850	0,324 14 050	18 000 23 000	2 800 3 550			
	1800	**1711**	0,818 13 490	0,526 14 240	0,292 15 000	15 000 21 200	2 800 3 550			

018A, 021A - Main Dimensions



C100M1 F10d

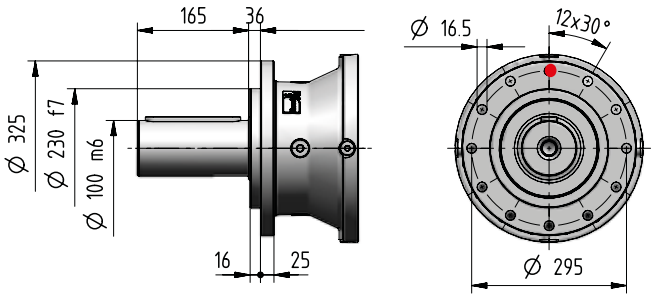

S090M1 F10d

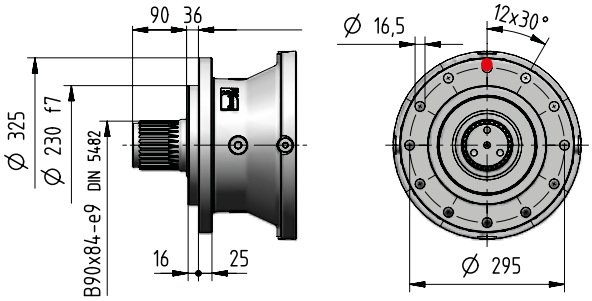

H105M1 A10d

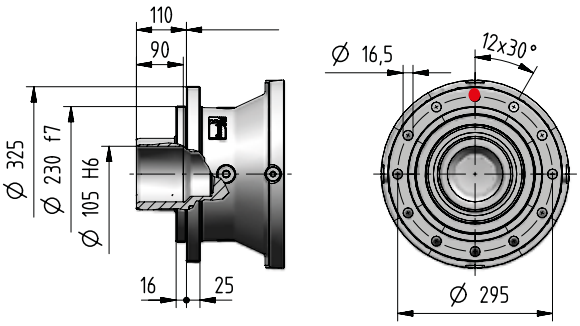

M150M1 A10d

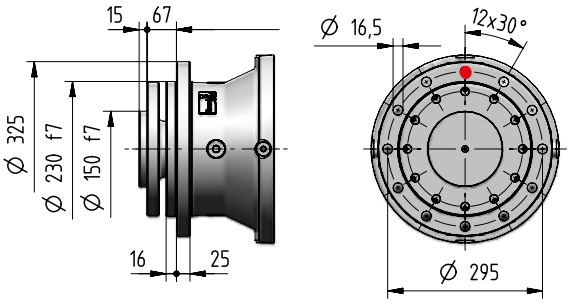

kg 1)	Input Options Code													Output Options (Δ) Code	
	I14×160	I19×200	I24×200	I28×250	I38×300	I42×350	I48×350	I55×400	I60×450	I65×550	I75×550	C…	U…	J…	C… S…	H… M…
1EL	-	-	-	-	-	133	133	135	145	152	152	140	-	-	+0	-9
2EL	-	-	-	134	138	144	144	147	156	-	-	139	131	-		
3EL	135	137	137	139	143	148	148	-	-	-	-	140	137	-		
4EL	140	142	142	144	147	153	153	-	-	-	-	145	142	-		
2EB	-	-	-	-	220	220	220	230	240	240	240	235	-	199		
3EB	155	157	157	159	162	168	168	-	-	-	-	159	157	151		
4EB	152	154	154	156	159	165	165	-	-	-	-	156	154	148		

1) For sizes 021A add 3 kg.

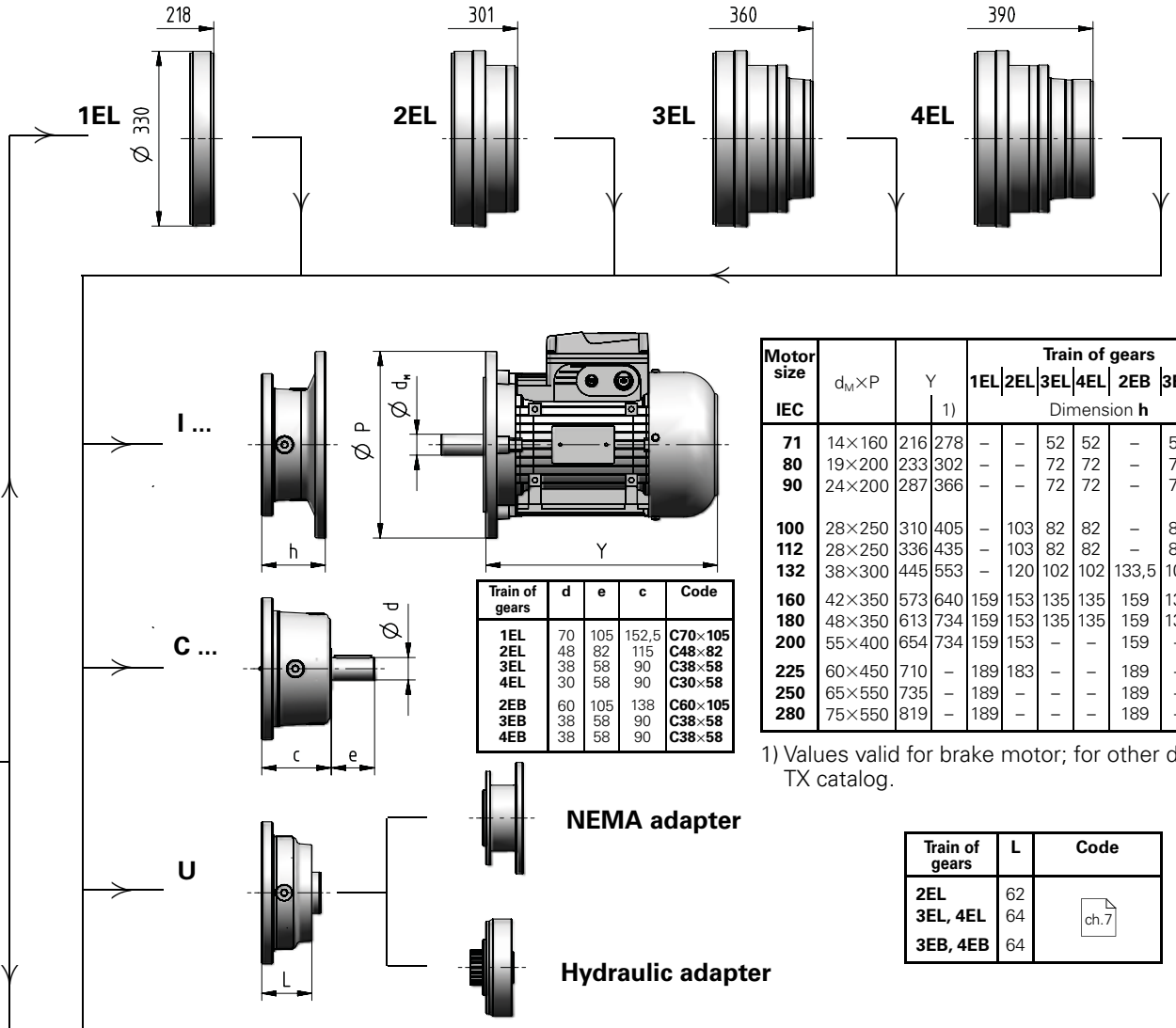

Motor size IEC	$d_M \times P$	Y		Train of gears 1EL	2EL	3EL	4EL	2EB	3EB	4EB	Code
			1)	Dimension **h**							
71	14×160	216	278	–	–	52	52	–	52	52	**I14×160**
80	19×200	233	302	–	–	72	72	–	72	72	**I19×200**
90	24×200	287	366	–	–	72	72	–	72	72	**I24×200**
100	28×250	310	405	–	103	82	82	–	82	82	**I28×250**
112	28×250	336	435	–	103	82	82	–	82	82	**I28×250**
132	38×300	445	553	–	120	102	102	133,5	102	102	**I38×300**
160	42×350	573	640	159	153	135	135	159	135	135	**I42×350**
180	48×350	613	734	159	153	135	135	159	135	135	**I48×350**
200	55×400	654	734	159	153	–	–	159	–	–	**I55×400**
225	60×450	710	–	189	183	–	–	189	–	–	**I60×450**
250	65×550	735	–	189	–	–	–	189	–	–	**I65×550**
280	75×550	819	–	189	–	–	–	189	–	–	**I75×550**

1) Values valid for brake motor; for other dimensions see TX catalog.

Train of gears	d	e	c	Code
1EL	70	105	152,5	**C70×105**
2EL	48	82	115	**C48×82**
3EL	38	58	90	**C38×58**
4EL	30	58	90	**C30×58**
2EB	60	105	138	**C60×105**
3EB	38	58	90	**C38×58**
4EB	38	58	90	**C38×58**

Train of gears	L	Code
2EL	62	ch.7
3EL, 4EL	64	
3EB, 4EB	64	

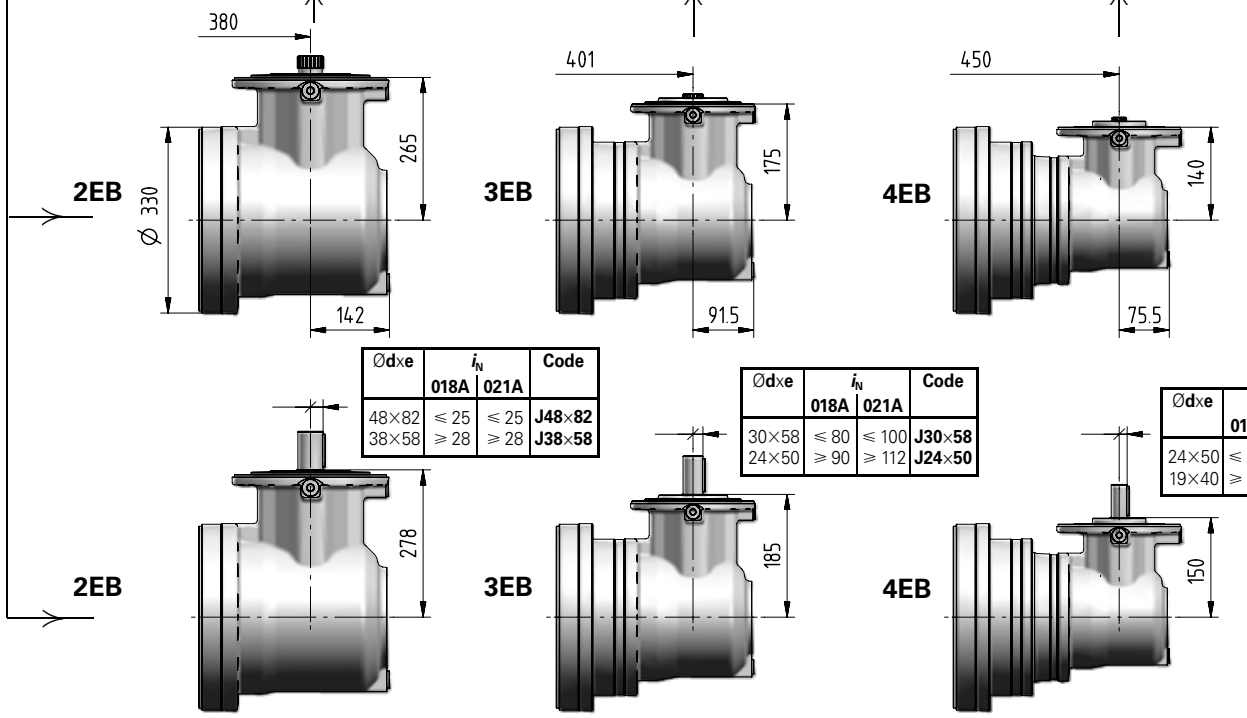

Ødxe	i_N 018A	i_N 021A	Code
48×82	⩽ 25	⩽ 25	**J48×82**
38×58	⩾ 28	⩾ 28	**J38×58**

Ødxe	i_N 018A	i_N 021A	Code
30×58	⩽ 80	⩽ 100	**J30×58**
24×50	⩾ 90	⩾ 112	**J24×50**

Ødxe	i_N 018A	i_N 021A	Code
24×50	⩽ 280	⩽ 280	**J24×50**
19×40	⩾ 315	⩾ 315	**J19×40**

018A, 021A - Main Dimensions

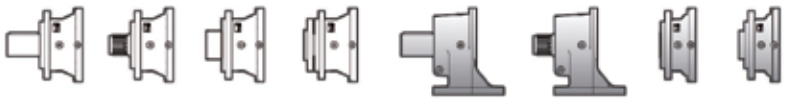

C100M1 P10d

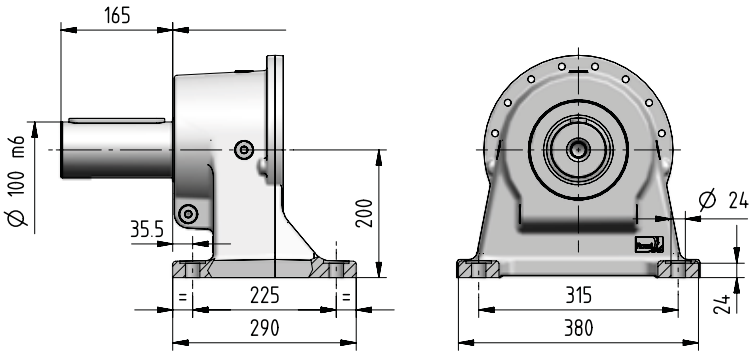

S090M1 P10d

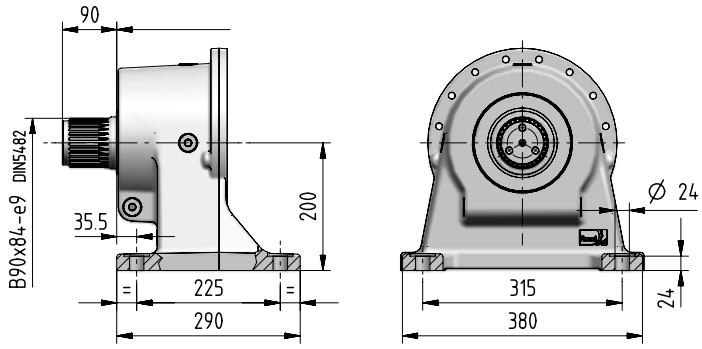

K100M1 F06d

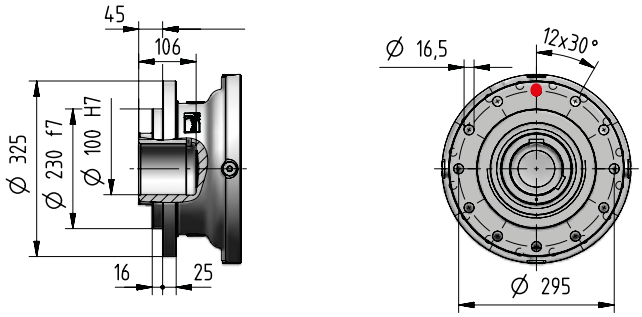

Z090M1 F05d

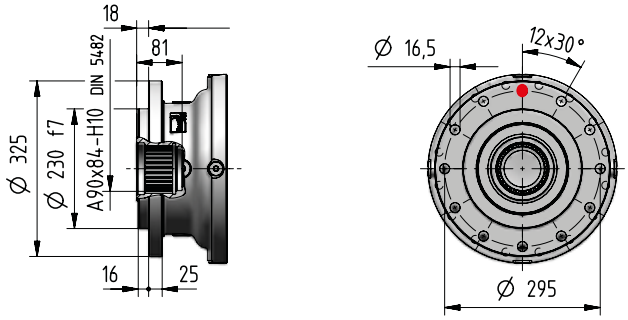

kg 1)	Input Options Code													Output Options (Δ) Code	
	I14×160	I19×200	I24×200	I28×250	I38×300	I42×350	I48×350	I55×400	I60×450	I65×550	I75×550	C…	U…	J…	C… S…	K… Z…
1EL	–	–	–	–	–	143	143	145	155	162	162	150	–	–	+0	-34
2EL	–	–	–	144	148	154	154	157	166	–	–	149	141	–		
3EL	145	147	147	149	153	158	158	–	–	–	–	150	147	–		
4EL	150	152	152	154	157	163	163	–	–	–	–	155	152	–		
2EB	–	–	–	–	230	230	230	240	250	250	250	223	–	209		
3EB	165	167	167	169	172	178	178	–	–	–	–	169	167	161		
4EB	162	164	164	166	169	175	175	–	–	–	–	166	164	158		

1) For sizes 021A add 3 kg.

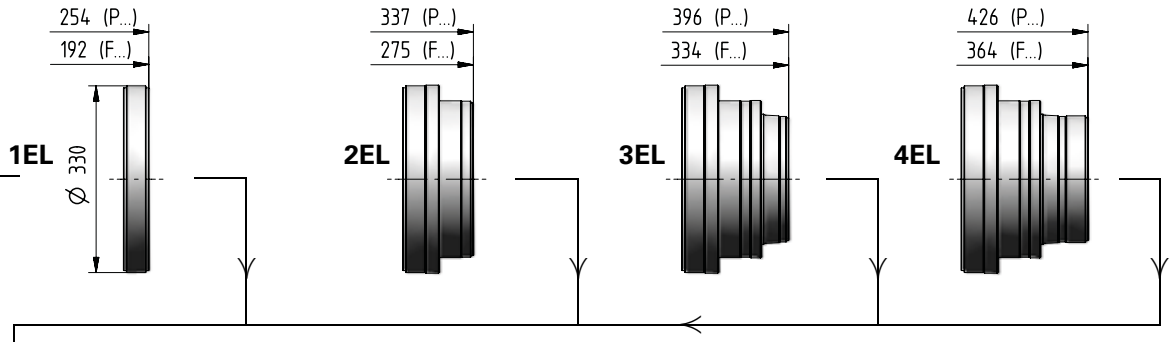

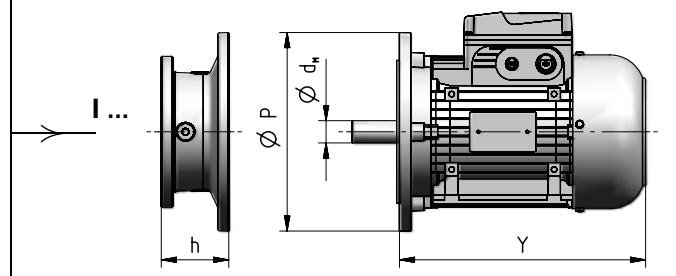

Motor size IEC	d_M×P	Y	Y 1)	Train of gears 1EL	2EL	3EL	4EL	2EB	3EB	4EB	Code
				Dimension **h**							
71	14×160	216	278	–	–	52	52	–	52	52	**I14×160**
80	19×200	233	302	–	–	72	72	–	72	72	**I19×200**
90	24×200	287	366	–	–	72	72	–	72	72	**I24×200**
100	28×250	310	405	–	103	82	82	–	82	82	**I28×250**
112	28×250	336	435	–	103	82	82	–	82	82	**I28×250**
132	38×300	445	553	–	120	102	102	133,5	102	102	**I38×300**
160	42×350	573	640	159	153	135	135	159	135	135	**I42×350**
180	48×350	613	734	159	153	135	135	159	135	135	**I48×350**
200	55×400	654	734	159	153	–	–	159	–	–	**I55×400**
225	60×450	710	–	189	183	–	–	189	–	–	**I60×450**
250	65×550	735	–	189	–	–	–	189	–	–	**I65×550**
280	75×550	819	–	189	–	–	–	189	–	–	**I75×550**

1) Values valid for brake motor; for other dimensions see TX catalog.

Train of gears	d	e	c	Code
1EL	70	105	152,5	**C70×105**
2EL	48	82	115	**C48×82**
3EL	38	58	90	**C38×58**
4EL	30	58	90	**C30×58**
2EB	60	105	138	**C60×105**
3EB	38	58	90	**C38×58**
4EB	38	58	90	**C38×58**

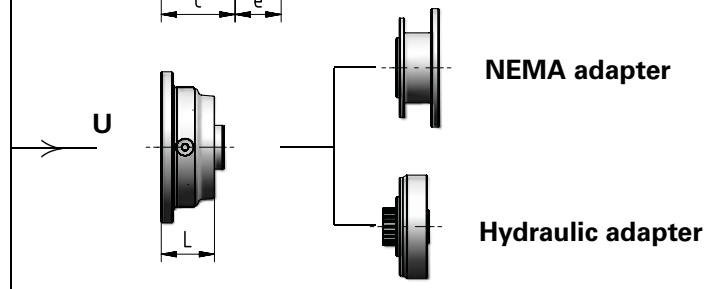

Train of gears	L	Code
2EL	62	ch.7
3EL, 4EL	64	
3EB, 4EB	64	

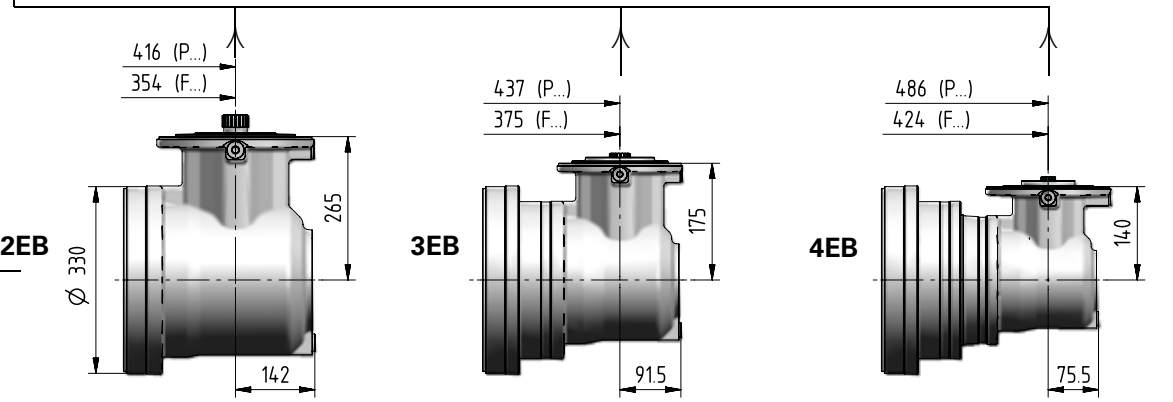

Ø d x e	i_N 018A	i_N 021A	Code
48×82	⩽ 25	⩽ 25	**J48×82**
38×58	⩾ 28	⩾ 28	**J38×58**

Ø d x e	i_N 018A	i_N 021A	Code
30×58	⩽ 80	⩽ 100	**J30×58**
24×50	⩾ 90	⩾ 112	**J24×50**

Ø d x e	i_N 018A	i_N 021A	Code
24×50	⩽ 280	⩽ 280	**J24×50**
19×40	⩾ 315	⩾ 315	**J19×40**

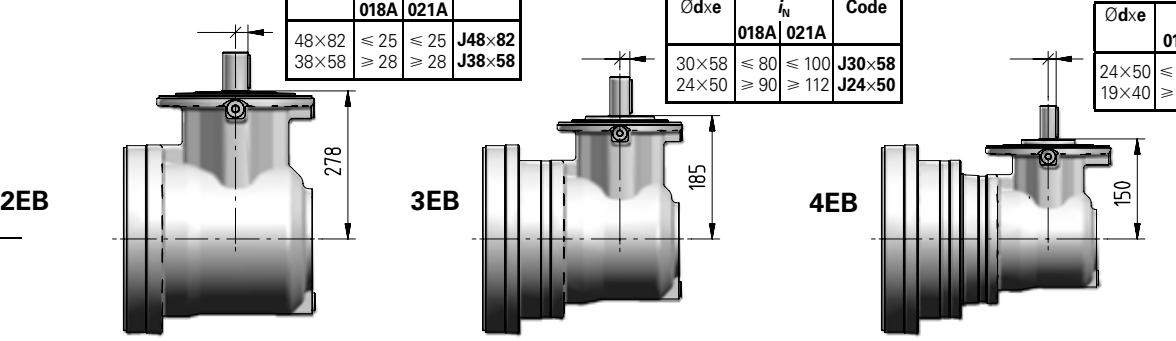

018A, 021A - Output side details

Suggested mating dimensions

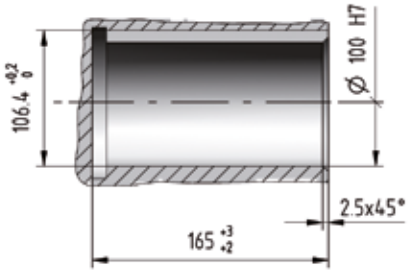

Gear reducer cylindrical shaft end

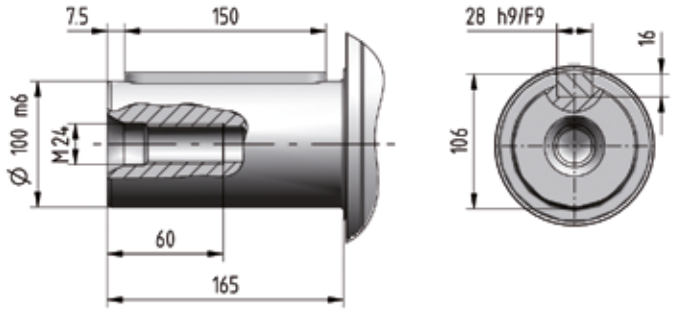

Suggested mating dimensions

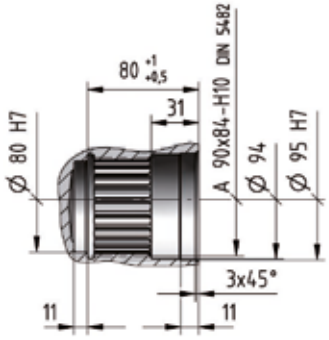

Gear reducer splined shaft end

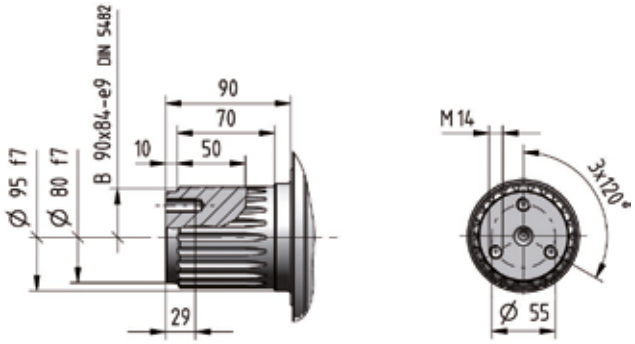

Suggested mating dimensions

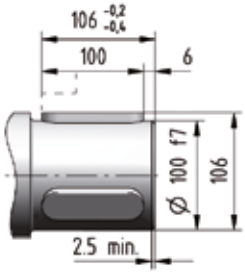

Key HRC hardness ⩾ 40.

Gear reducer hollow shaft with keyways

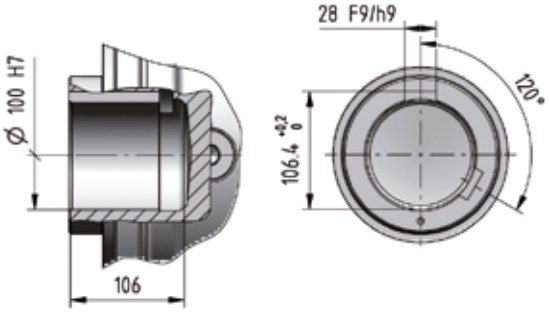

Suggested mating dimensions

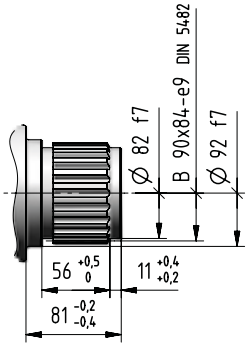

Splined hollow shaft

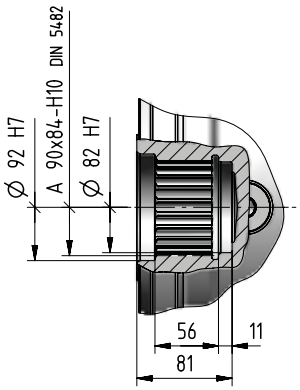

Suggested mating dimensions

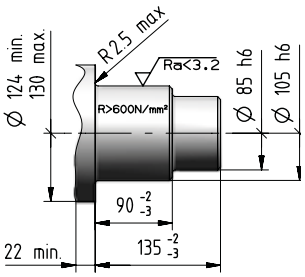

Gear reducer hollow shaft for shaft mounting

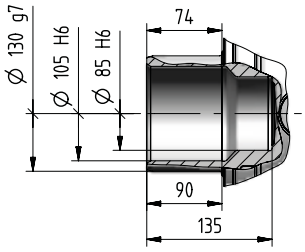

Gear reducer flanged shaft

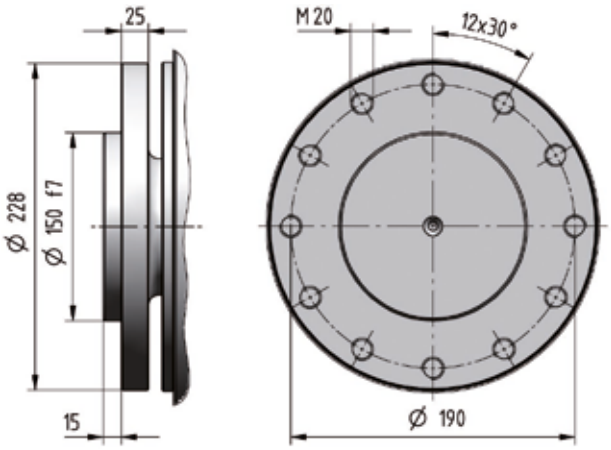

4

018A, 021A - Input side details

Gear reducer cylindrical shaft end

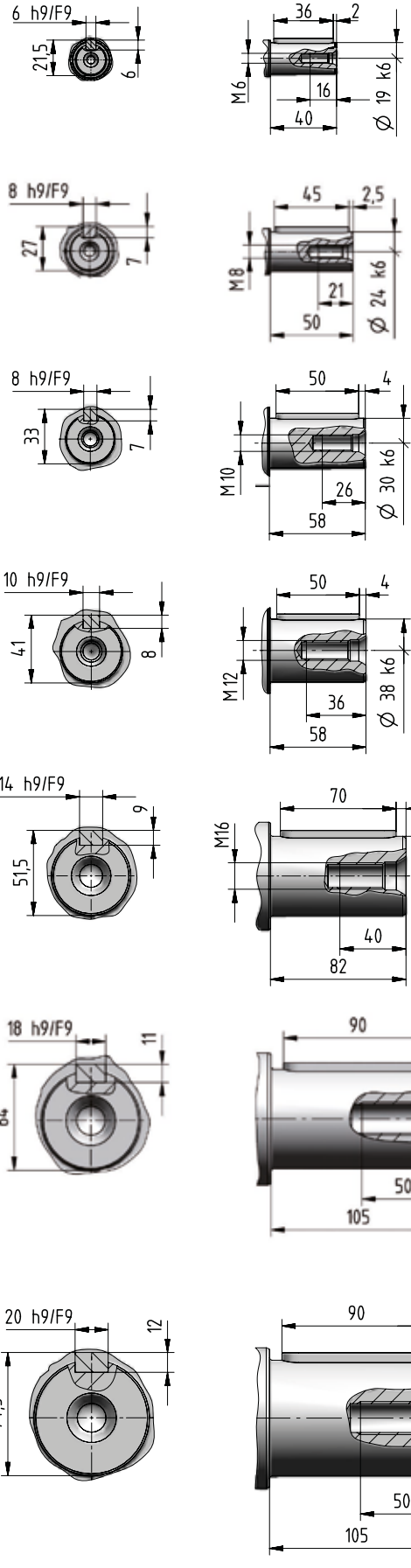

Suggested mating dimensions

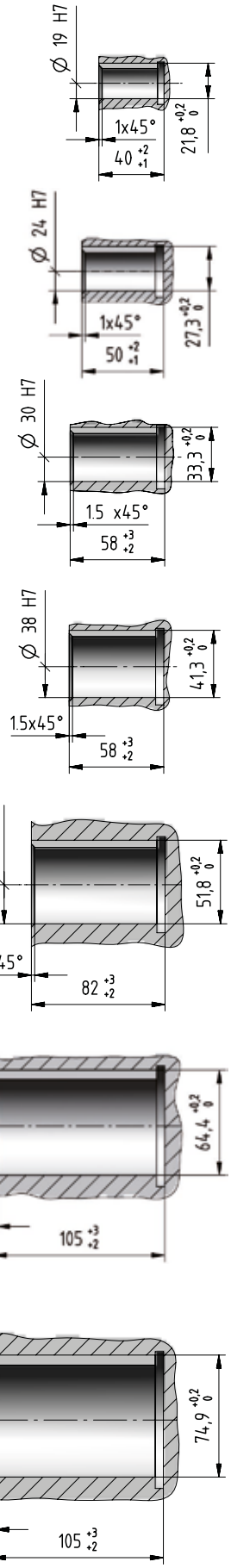

4

Bevel helical input flange

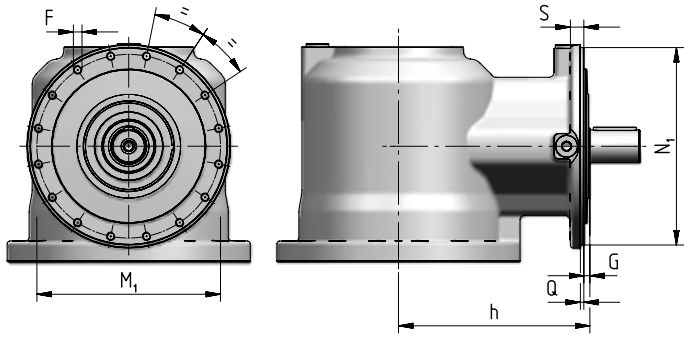

Train of gears	N_1 ∅ h6	Q	G	h	S	M_1 ∅	F ∅
2EB	274	4,5	13	278	18	255	M12 (n. 16)
3EB	184	3,5	10	185	12	171	M8 (n. 12)
4EB	184	3,5	10	150	12	171	M8 (n. 12)

IEC electric motor adapter

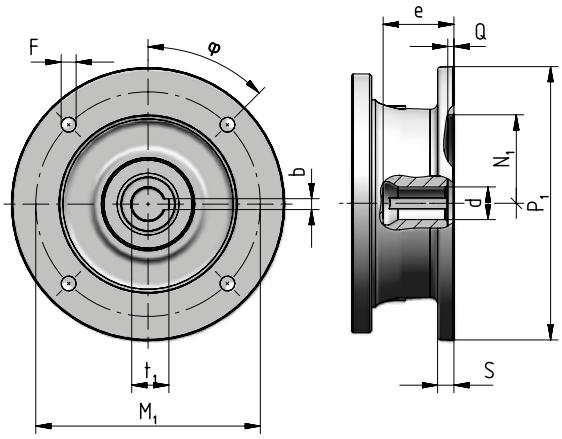

Motor size IEC	P_1 ∅	S	d ∅	e max	b F9	t_1	M_1	F ∅	φ	N_1 ∅ G7	Q
71	160	–	14 F6	32	5	16,3	130	M8 x 16 (n.4)	45°	110	4,5
80	200	12	19 F6	41,5	6	21,8	165	11 (n.4)	45°	130	4,5
90	200	12	24 F6	52	8	27,3	165	11 (n.4)	45°	130	4,5
100	250	14	28 F6	62	8	31,3	215	14 (n.4)	45°	180	5
112	250	14	28 F6	62	8	31,3	215	14 (n.4)	45°	180	5
132	300	14	38 F6	82	10	41,3	265	14 (n.4)	45°	230	5
160	350	15	42 F6	113	12	45,3	300	18 (n.4)	45°	250	6
180	350	15	48 F6	113	14	51,8	300	18 (n.4)	45°	250	6
200	400	15	55 E6	113	16	59,3	350	18 (n.4)	45°	300	6
225	450	18	60 E6	143	18	64,4	400	18 (n.8)	22,5°	350	6
250	550	18	65 E6	142	18	69,4	500	18 (n.8)	22,5°	450	6
280	550	18	75 E6	142	20	79,9	500	18 (n.8)	22,5°	450	6

Universal flange adapter

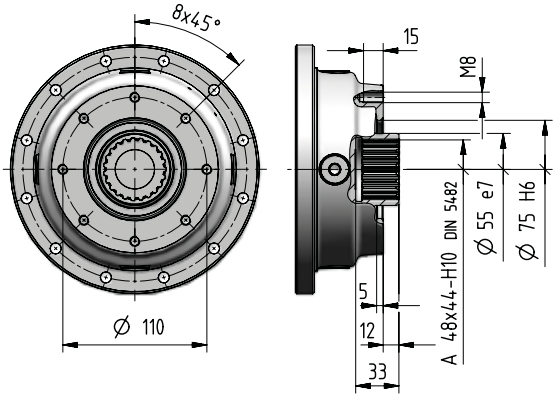

For more information see ch. 8.7.

018A, 021A - Accessories

Stop washer

[included]

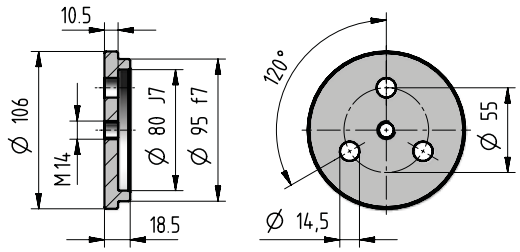

Code: **,SW090**

Splined bush

[included]

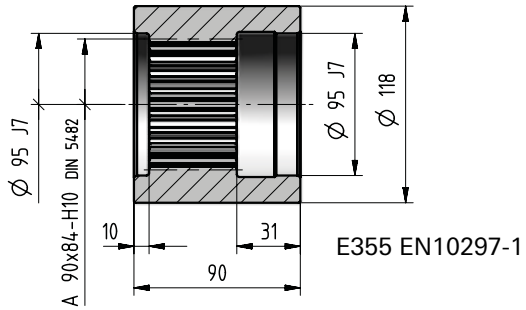

Code: **,SB090**

Wheel flange

[included]

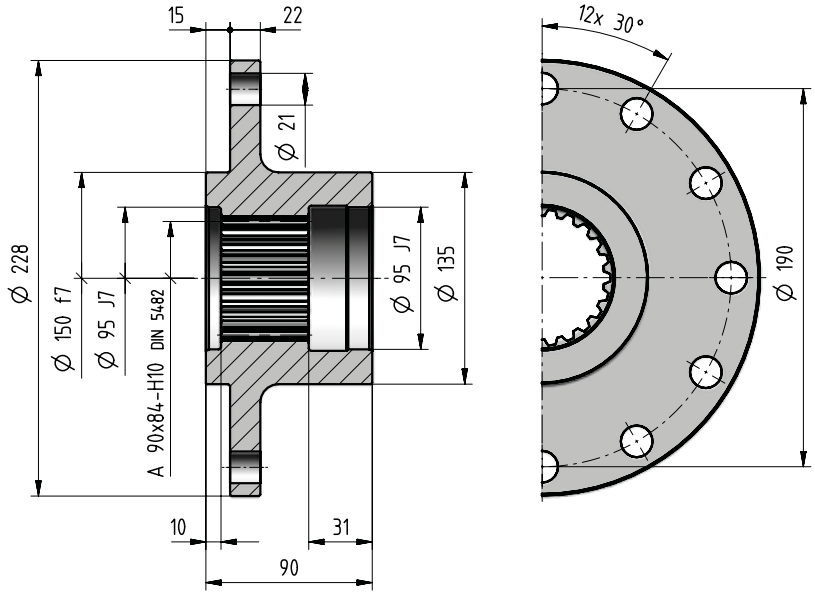

Code: **,WF090**

kg	Accessories											
	,SW090	**,SB090**	**,WF090**	**,SC090**	**,R018GA**	**,R018FB**	**,R018FC**	**,R018ED**	**,R018EE**	**,R018EF**	**,TA10d**	**,SD130**
	0,8	4	10,7	10,2	16	14	17	13,7	16,2	18,8	12,2	10

Splined bar

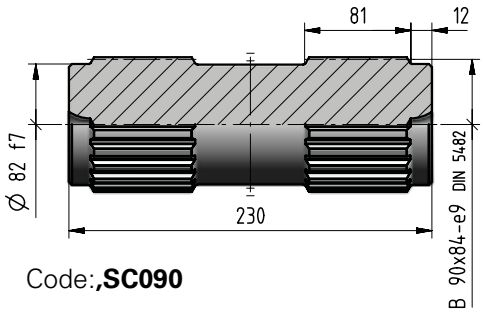

Code:**,SC090**

Pinion gear

[included]

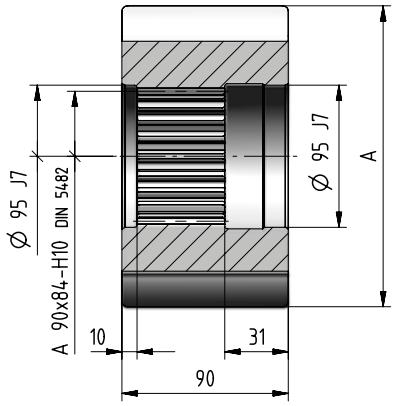

m_P	z_P	x	A Ø h9	Code
16	11	0,5	222,5	**,R018GA**
14	12	0,5	208,5	**,R018FB**
14	13	0,5	222,5	**,R018FC**
12	14	0,5	203	**,R018ED**
12	15	0,5	215	**,R018EE**
12	16	0,5	227	**,R018EF**

Torque arm

[included]

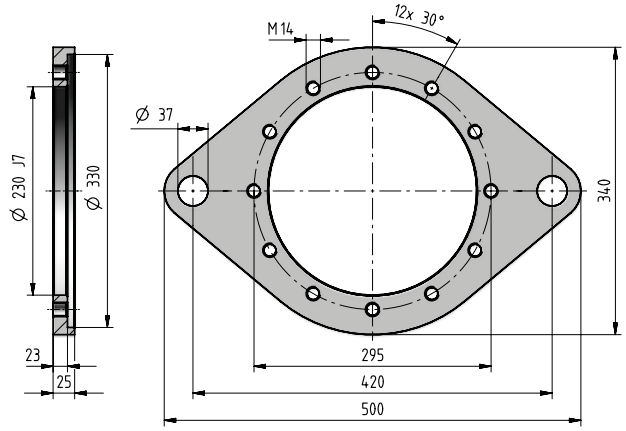

Code: **,TA10d**

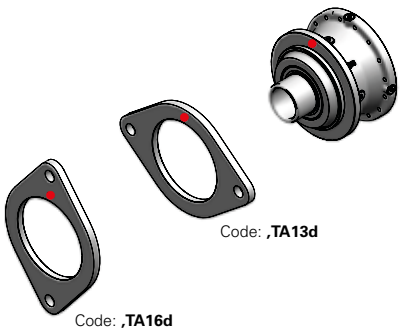

If an already mounted torque arm is required, state the relevant position between torque arm and gear reducer. This position is given by the flange upper fastening hole (stated in red in the figure).

- Reference hole for the identification of the mounting position

Shrink disc

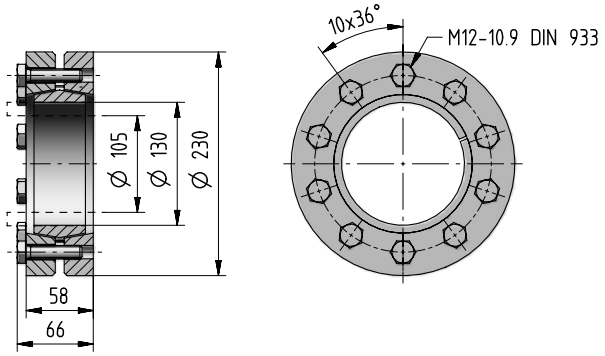

Code: **,SD130**

018A, 021A - Radial loads F_{r2} [N] and axial loads F_{a2} [N]

Radial $\boldsymbol{F}_{r2\ adm}$ and axial loads $\boldsymbol{F}_{a2\ adm}$ admitted on low speed shaft end of gear reducer.
For more information see ch. 2.2.

Output side: C100M1 F10d
S090M1 F10d
C100M1 P10d[1)]
S090M1 P10d[1)]

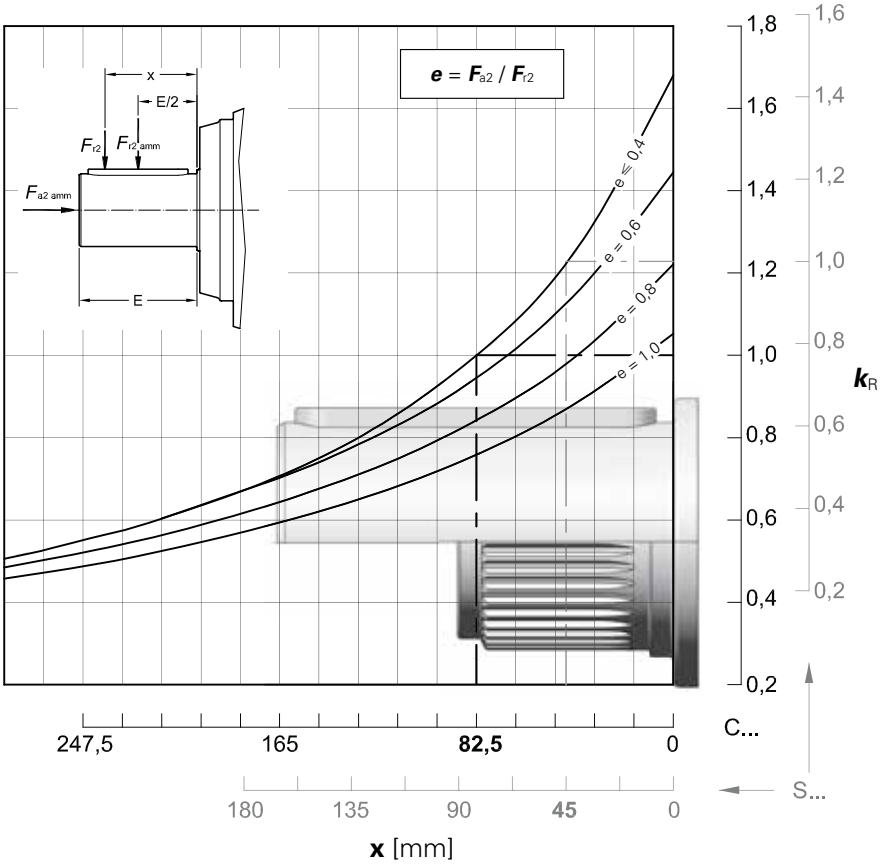

$n_2 \cdot L_h$ min^{-1} · h	$F_{r2\ adm}$ C ...	$F_{r2\ adm}$ S ...	$F_{a2\ adm}$ ←	$F_{a2\ adm}$ →
< **18 000**	140 000	170 000	140 000	212 000
22 400	132 000	160 000	140 000	212 000
28 000	125 000	150 000	140 000	200 000
35 500	118 000	140 000	140 000	180 000
45 000	106 000	132 000	132 000	170 000
56 000	100 000	125 000	125 000	160 000
71 000	95 000	118 000	112 000	150 000
90 000	90 000	106 000	106 000	140 000
112 000	80 000	100 000	100 000	132 000
140 000	75 000	95 000	95 000	118 000
180 000	71 000	90 000	85 000	112 000
224 000	67 000	80 000	80 000	106 000
280 000	63 000	75 000	75 000	100 000
355 000	60 000	71 000	71 000	90 000
450 000	53 000	67 000	67 000	85 000
560 000	50 000	63 000	63 000	80 000
710 000	47 500	56 000	56 000	75 000
900 000	45 000	53 000	53 000	67 000
1 120 000	42 500	50 000	50 000	63 000
1 400 000	37 500	47 500	47 500	60 000
1 800 000	35 500	45 000	42 500	56 000
2 240 000	33 500	40 000	40 000	53 000
2 800 000	31 500	37 500	37 500	50 000
max	**140 000**	**170 000**	**140 000**	**212 000**

1) For foot mounting design multipy by 0,9.

018A, 021A - Radial loads F_{r1} [N] on input shaft

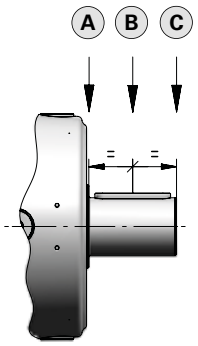

Radial loads $\boldsymbol{F}_{r1\ adm}$ admitted on high speed shaft end of **In Line** gear reducers.
For more information see ch. 2.2.

$n_1 \cdot L_h$	Train of gears											
	1EL			2EL			3EL			4EL		
	A	B	C	A	B	C	A	B	C	A	B	C
900 000	45 000	31 500	23 600	20 000	14 000	10 600	14 000	8 500	5 300	6 300	4 250	3 350
1 120 000	42 500	28 000	22 400	19 000	12 500	9 500	13 200	8 000	5 000	5 600	4 000	3 150
1 400 000	37 500	26 500	20 000	17 000	11 800	9 000	11 800	7 100	4 500	5 300	3 750	2 800
1 800 000	35 500	25 000	19 000	16 000	10 600	8 000	11 200	6 700	4 250	5 000	3 350	2 650
2 240 000	33 500	22 400	17 000	15 000	10 000	7 500	10 000	6 300	4 000	4 500	3 150	2 500
2 800 000	30 000	21 200	16 000	14 000	9 500	7 100	9 500	5 600	3 550	4 250	3 000	2 240
3 550 000	28 000	19 000	15 000	12 500	8 500	6 700	9 000	5 300	3 350	4 000	2 800	2 120
4 500 000	26 500	18 000	14 000	11 800	8 000	6 000	8 000	5 000	3 150	3 550	2 500	1 900
5 600 000	23 600	17 000	12 500	11 200	7 500	5 600	7 500	4 500	2 800	3 350	2 360	1 800
7 100 000	22 400	15 000	11 800	10 000	6 700	5 300	7 100	4 250	2 650	3 150	2 120	1 700
9 000 000	21 200	14 000	11 200	9 500	6 300	4 750	6 300	4 000	2 500	2 800	2 000	1 500
11 200 000	19 000	13 200	10 000	8 500	6 000	4 500	6 000	3 550	2 240	2 650	1 900	1 400
14 000 000	18 000	12 500	9 500	8 000	5 600	4 250	5 600	3 350	2 120	2 500	1 700	1 320
18 000 000	16 000	11 200	8 500	7 500	5 000	3 750	5 000	3 150	1 900	2 240	1 600	1 180
22 400 000	15 000	10 600	8 000	6 700	4 750	3 550	4 750	2 800	1 800	2 120	1 500	1 120
28 000 000	14 000	10 000	7 500	6 300	4 250	3 350	4 500	2 650	1 700	2 000	1 400	1 060
35 500 000	13 200	9 000	7 100	6 000	4 000	3 000	4 000	2 500	1 600	1 800	1 250	950
45 000 000	11 800	8 500	6 300	5 300	3 750	2 800	3 750	2 240	1 400	1 700	1 180	900

Radial loads $\boldsymbol{F}_{r1\ adm}$ admitted on high speed shaft end of **Bevel helical** gear reducers.
For more information see ch. 2.2.

$n_1 \cdot L_h$	Train of gears					
	2EB		3EB		4EB	
	$i_N \leqslant 25$	$i_N \geqslant 28$	$i_N \leqslant 125$	$i_N \geqslant 140$	$i_N \leqslant 355$	$i_N \geqslant 400$
900 000	8 000	6 700	4 000	3 350	2 800	2 360
1 120 000	7 500	6 300	3 750	3 150	2 650	2 240
1 400 000	6 700	5 600	3 550	2 800	2 360	2 000
1 800 000	6 300	5 300	3 150	2 650	2 240	1 900
2 240 000	6 000	5 000	3 000	2 500	2 000	1 700
2 800 000	5 300	4 500	2 800	2 240	1 900	1 600
3 550 000	5 000	4 250	2 500	2 120	1 800	1 500
4 500 000	4 750	4 000	2 360	2 000	1 600	1 400
5 600 000	4 250	3 550	2 240	1 800	1 500	1 320
7 100 000	4 000	3 350	2 000	1 700	1 400	1 180
9 000 000	3 750	3 150	1 900	1 600	1 320	1 120
11 200 000	3 350	2 800	1 700	1 400	1 180	1 000
14 000 000	3 150	2 650	1 600	1 320	1 120	950
18 000 000	3 000	2 500	1 500	1 250	1 000	850
22 400 000	2 650	2 240	1 400	1 120	950	800
28 000 000	2 500	2 120	1 250	1 060	900	750
35 500 000	2 360	2 000	1 180	1 000	800	710
45 000 000	2 120	1 800	1 120	900	750	630

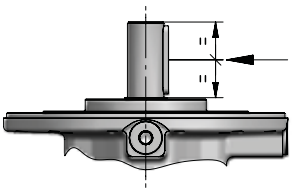

030A

Data and performance summary

			L_h = 10 000 h n_1 min^{-1} n_2 min^{-1} M_{N2} N m			M_{N2max} M_{2max} N m	n_{1max} n_{1peak} min^{-1}	n_1 = 1 400 min^{-1} Pt [kW] at 20°C 40°C		
	i_N	i_{eff}	1 400	900	500			–		
1EL	4,25	**4,09**	342 12 590	220 14 370	122 17 140	31 500 45 000	2 000 2 800	42,5 31,5	–	–
	5	**5,25**	267 13 180	171 15 050	95,2 17 760	26 830 45 000	2 000 2 800			
2EL	14	**14,4**	97,3 18 350	62,5 20 960	34,7 23 090	31 500 45 000	2 240 2 800	31,5 23,6	47,5 36,5	63 47,5
	16	**17,1**	82,0 19 320	52,7 22 060	29,3 23 330	31 500 45 000	2 240 3 150			
	18	**18,5**	75,8 18 010	48,7 18 500	27,1 19 180	28 000 45 000	2 240 2 800			
	22,4	**21,7**	64,6 20 750	41,6 22 840	23,1 23 680	31 500 45 000	2 240 3 550			
	25	**25,4**	55,1 20 470	35,4 21 030	19,7 21 800	31 500 42 500	2 240 3 550			
	28	**27,8**	50,4 18 460	32,4 18 970	18,0 19 670	28 000 45 000	2 240 3 550			
	31,5	**31,2**	44,8 14 950	28,8 15 360	16,0 15 930	24 540 35 500	2 240 3 550			
	35,5	**32,6**	42,9 18 650	27,6 19 160	15,3 19 860	28 000 45 000	2 240 3 550			
	40	**40,1**	34,9 18 880	22,4 19 400	12,5 20 120	28 000 45 000	2 240 3 550			
3EL	50	**50,6**	27,7 23 410	17,8 24 060	9,88 24 940	31 500 45 000	2 500 2 800	21,2 16	31,5 24,3	42,5 32,5
	63	**60,1**	23,3 23 660	15,0 24 310	8,33 25 200	31 500 45 000	2 500 2 800			
	71	**71,3**	19,6 23 910	12,6 24 570	7,02 25 470	31 500 45 000	2 800 3 550			
	80	**76,2**	18,4 24 010	11,8 24 670	6,56 25 640	31 500 45 000	2 800 4 000			
	90	**90,4**	15,5 24 260	9,96 24 930	5,53 26 310	31 500 45 000	2 800 4 000			
	100	**106**	13,2 24 500	8,48 25 180	4,71 26 950	31 500 45 000	2 800 4 000			
	112	**115**	12,2 24 620	7,85 25 300	4,36 27 270	31 500 45 000	2 800 4 000			
	125	**130**	10,7 21 600	6,90 22 190	3,83 23 010	31 500 45 000	2 800 4 000			
	140	**135**	10,4 24 860	6,69 25 560	3,72 27 940	31 500 45 000	2 800 4 000			
	160	**165**	8,47 25 180	5,44 26 370	3,02 28 830	31 500 45 000	2 800 4 000			
	180	**173**	8,11 20 650	5,21 21 220	2,89 23 070	28 000 45 000	2 800 4 000			
	200	**203**	6,91 20 860	4,44 21 620	2,47 23 630	28 000 45 000	2 800 4 000			
	224	**212**	6,60 20 920	4,24 21 770	2,36 23 800	28 000 45 000	2 800 4 000			
	250	**249**	5,62 21 120	3,61 22 310	2,01 24 380	28 000 45 000	2 800 4 000			

			L_h = 10 000 h n_1 min^{-1} n_2 min^{-1} M_{N2} N m			M_{N2max} M_{2max} N m	n_{1max} n_{1peak} min^{-1}	n_1 = 1 400 min^{-1} Pt [kW] at 20°C 40°C		
	i_N	i_{eff}	1 400	900	500			–		
4EL	180	**178**	7,87 25 290	5,06 26 670	2,81 29 150	31 500 45 000	2 800 3 150	17 12,5	25 19	33,5 25
	200	**211**	6,63 25 600	4,26 27 370	2,37 29 910	31 500 45 000	2 800 3 150			
	250	**251**	5,58 26 270	3,59 28 090	1,99 30 700	31 500 45 000	3 150 4 000			
	280	**297**	4,71 26 960	3,03 28 820	1,68 31 500	31 500 45 000	3 150 4 000			
	315	**318**	4,40 27 230	2,83 29 110	1,57 31 500	31 500 45 000	3 150 4 000			
	355	**344**	4,07 21 910	2,62 23 420	1,45 25 600	28 000 45 000	3 150 4 000			
	400	**377**	3,71 27 950	2,39 29 880	1,33 31 500	31 500 45 000	3 150 4 000			
	450	**443**	3,16 28 630	2,03 30 610	1,13 31 500	31 500 45 000	3 150 4 000			
	500	**479**	2,93 28 970	1,88 30 970	1,04 31 500	31 500 45 000	3 150 4 000			
	560	**562**	2,49 29 680	1,60 31 500	0,890 31 500	31 500 45 000	3 150 4 000			
	630	**659**	2,12 30 410	1,36 31 500	0,758 31 500	31 500 45 000	3 150 4 000			
	710	**713**	1,96 30 040	1,26 31 500	0,702 31 500	31 500 45 000	3 150 4 000			
	800	**836**	1,67 30 340	1,08 31 500	0,598 31 500	31 500 45 000	3 150 4 000			
	900	**876**	1,60 30 420	1,03 31 500	0,571 31 500	31 500 45 000	3 150 4 000			
	1000	**1028**	1,36 31 140	0,876 31 500	0,486 31 500	31 500 45 000	3 150 4 000			
	1120	**1206**	1,16 26 200	0,746 28 020	0,414 30 620	31 500 42 500	3 150 4 000			
	1250	**1263**	1,11 31 030	0,713 31 500	0,396 31 500	31 500 45 000	3 150 4 000			
	1400	**1482**	0,944 27 030	0,607 28 900	0,337 31 500	31 500 42 500	3 150 4 000			
	1600	**1621**	0,864 27 700	0,555 28 000	0,308 28 000	28 000 45 000	3 150 4 000			
	2000	**1902**	0,736 28 000	0,473 28 000	0,263 28 000	28 000 45 000	3 150 4 000			
	2240	**2338**	0,599 25 270	0,385 27 020	0,214 28 000	28 000 45 000	3 150 4 000			

Data and performance summary

	i_N	i_{eff}	L_h = 10 000 h n_1 min^{-1} n_2 min^{-1} M_{N2} N m 1 400	900	500	M_{N2max} M_{2max} N m	n_{1max} n_{1peak} min^{-1}	n_1 = 1 400 min^{-1} P_t [kW] at – 20°C 40°C
2EB	10	**10,2**	137 8 920	88,0 10 190	48,9 12 150	14 880 18 000	1 800 2 240	28 21,2
	12,5	**13,1**	107 11 450	68,6 13 070	38,1 15 590	19 100 23 000	1 800 2 240	
	16	**16,6**	84,6 11 540	54,4 13 180	30,2 15 720	18 080 21 800	1 800 2 240	
	20	**21**	66,7 11 870	42,9 12 600	23,8 13 450	15 630 19 000	1 800 2 240	
	25	**26,2**	53,3 9 350	34,3 10 370	19,0 11 080	12 370 15 500	1 800 2 240	
3EB	35,5	**36**	38,9 14 770	25,0 16 860	13,9 20 110	24 370 30 000	2 240 2 800	20 15
	40	**42,7**	32,8 17 520	21,1 20 010	11,7 23 870	28 920 35 500	2 240 2 800	
	45	**46,2**	30,3 18 950	19,5 19 570	10,8 20 290	28 000 38 700	2 240 2 800	
	50	**54,1**	25,9 22 230	16,6 24 160	9,23 25 040	31 500 45 000	2 240 2 800	
	56	**58,2**	24,0 19 160	15,5 19 850	8,59 20 580	28 000 38 700	2 240 2 800	
	63	**63,6**	22,0 21 650	14,2 22 240	7,87 23 060	31 500 42 500	2 240 2 800	
	71	**68,3**	20,5 22 480	13,2 24 500	7,32 25 400	31 500 45 000	2 240 2 800	
	80	**80,2**	17,5 21 960	11,2 22 560	6,24 23 390	31 500 42 500	2 240 2 800	
	90	**86,6**	16,2 23 540	10,4 24 860	5,77 26 140	31 500 38 700	2 240 2 800	
	100	**102**	13,8 22 280	8,85 22 890	4,92 23 740	31 500 42 500	2 240 2 800	
	112	**111**	12,6 20 100	8,10 20 660	4,50 21 580	28 000 45 000	2 240 2 800	
	125	**127**	11,0 19 860	7,08 22 680	3,93 24 060	29 180 35 500	2 240 2 800	
	140	**139**	10,1 20 380	6,48 20 940	3,60 22 320	28 000 38 700	2 240 2 800	
	160	**163**	8,58 20 580	5,52 21 150	3,07 22 870	28 000 45 000	2 240 2 800	
	200	**200**	6,98 20 840	4,49 21 590	2,49 22 560	28 000 45 000	2 240 2 800	

	i_N	i_{eff}	L_h = 10 000 h n_1 min^{-1} n_2 min^{-1} M_{N2} N m 1 400	900	500	M_{N2max} M_{2max} N m	n_{1max} n_{1peak} min^{-1}	n_1 = 1 400 min^{-1} P_t [kW] at – 20°C 40°C
4EB	160	**150**	9,32 25 030	5,99 25 990	3,33 28 410	31 500 45 000	2 800 3 550	16 11,8
	180	**178**	7,86 25 290	5,05 26 670	2,81 29 150	31 500 45 000	2 800 3 550	
	200	**190**	7,35 25 400	4,73 26 940	2,63 29 450	31 500 45 000	2 800 3 550	
	224	**226**	6,19 25 860	3,98 27 650	2,21 30 220	31 500 45 000	2 800 3 550	
	250	**240**	5,83 26 100	3,75 27 910	2,08 30 500	31 500 45 000	2 800 3 550	
	280	**285**	4,91 26 790	3,16 28 640	1,75 31 300	31 500 45 000	2 800 3 550	
	315	**305**	4,59 27 060	2,95 28 930	1,64 31 500	31 500 45 000	2 800 3 550	
	355	**362**	3,87 27 770	2,49 29 690	1,38 31 500	31 500 45 000	2 800 3 550	
	400	**424**	3,30 28 450	2,12 30 410	1,18 31 500	31 500 45 000	2 800 3 550	
	450	**459**	3,05 28 780	1,96 30 040	1,09 31 500	31 500 45 000	2 800 3 550	
	500	**531**	2,64 29 420	1,70 31 460	0,942 31 500	31 500 45 000	2 800 3 550	
	560	**573**	2,44 29 640	1,57 30 480	0,872 31 500	31 500 45 000	2 800 3 550	
	630	**632**	2,22 24 920	1,42 25 610	0,791 27 770	31 500 42 500	2 800 3 550	
	710	**673**	2,08 29 940	1,34 31 230	0,743 31 500	31 500 45 000	2 800 3 550	
	800	**827**	1,69 30 240	1,09 31 070	0,605 31 500	31 500 45 000	2 800 3 550	
	900	**864**	1,62 25 180	1,04 26 920	0,579 28 000	28 000 45 000	2 800 3 550	
	1000	**971**	1,44 25 590	0,927 27 110	0,515 29 630	31 500 42 500	2 800 3 550	
	1120	**1061**	1,32 25 980	0,848 27 780	0,471 28 000	28 000 45 000	2 800 3 550	
	1250	**1246**	1,12 26 620	0,722 28 000	0,401 28 000	28 000 45 000	2 800 3 550	
	1600	**1531**	0,915 24 000	0,588 25 340	0,327 27 700	28 000 45 000	2 800 3 550	

030A - Main Dimensions

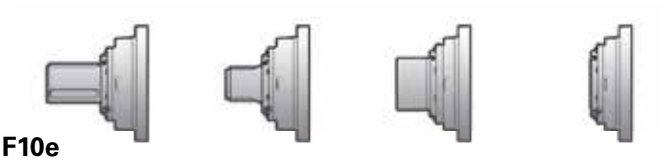

C110M1 F10e

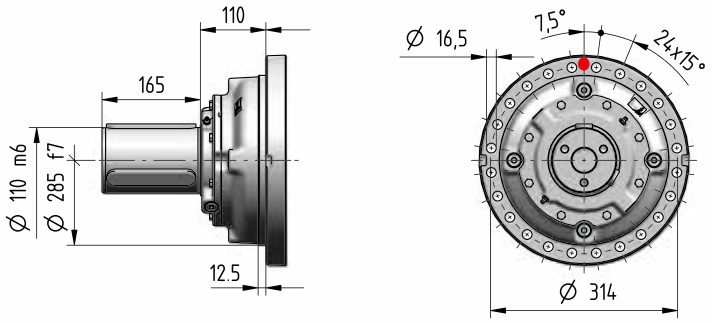

S100M1 F10e

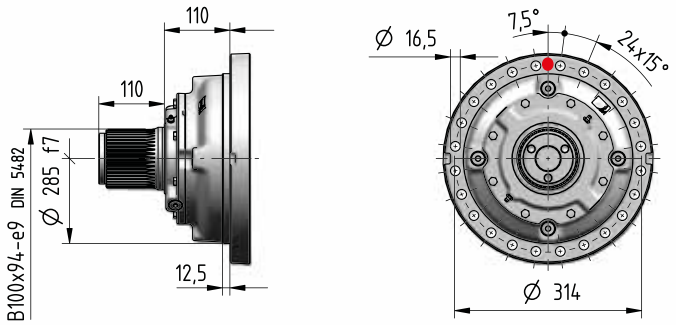

H120M1 A10e

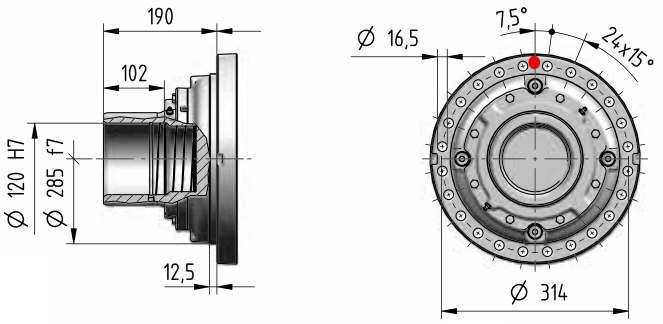

T100M1 A05e

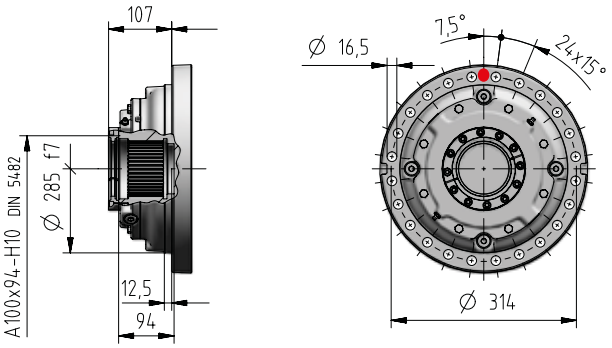

Z100M1 F05e

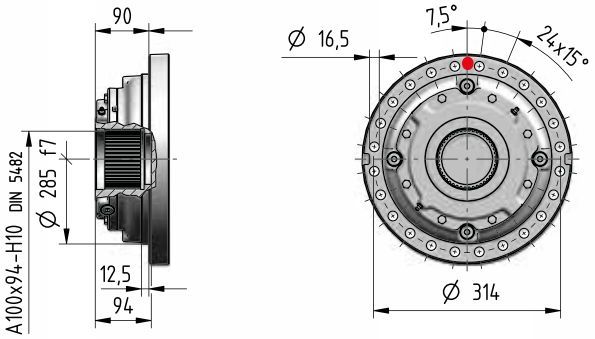

kg	Input options Code													Output options (Δ) Code				
	I14×160	I19×200	I24×200	I28×250	I38×300	I42×350	I48×350	I55×400	I60×450	I65×550	I75×550	C…	U…	J…	C…	S…	H…	Z…	T…
1EL	-	-	-	-	-	139	139	140	151	158	158	156	-						
2EL	-	-	-	165	166	172	172	174	183	191	191	176	-						
3EL	-	-	172	176	176	182	182	185	194	-	-	177	169						
4EL	173	175	177	180	180	185	185	-	-	-	-	178	174		+0	-5	-7	-4,5	-3,5
2EB	-	-	-	210	214	220	220	220	230	240	240	224	-	198					
3EB	-	-	210	210	214	220	220	220	229	-	-	213	207	199					
4EB	192	194	196	199	195	200	200	-	-	-	-	197	189	189					

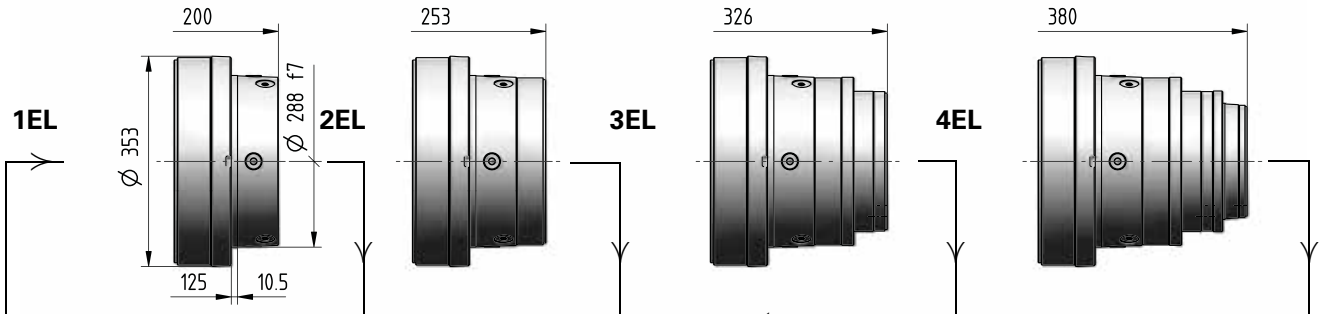

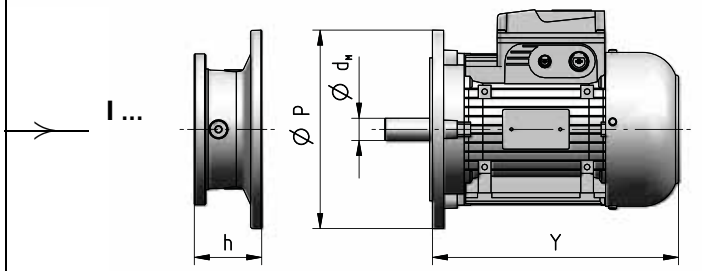

Motor size IEC	d_M×P	Y	Y 1)	Train of gears 1EL	2EL	3EL	4EL	2EB	3EB	4EB	Code
				Dimension **h**							
71	14×160	216	278	–	–	–	52	–	–	52	**I14×160**
80	19×200	233	302	–	–	–	72	–	–	72	**I19×200**
90	24×200	287	366	–	–	–	72	–	–	72	**I24×200**
100	28×250	310	405	–	–	103	82	–	103	82	**I28×250**
112	28×250	336	435	–	–	103	82	–	103	82	**I28×250**
132	38×300	445	553	–	133,5	120	102	133,5	120	102	**I38×300**
160	42×350	573	640	111	159	153	135	159	153	135	**I42×350**
180	48×350	613	734	111	159	153	135	159	153	135	**I48×350**
200	55×400	654	734	111	159	153	–	159	153	–	**I55×400**
225	60×450	710	–	141	189	183	–	189	183	–	**I60×450**
250	65×550	735	–	141	189	–	–	189	–	–	**I65×550**
280	75×550	819	–	141	189	–	–	189	–	–	**I75×550**

1) Values valid for brake motor; for other dimensions see TX catalog.

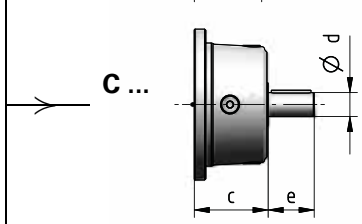

Train of gears	d	e	c	Code
1EL	80	130	111	**C80×130**
2EL	60	105	138	**C60×105**
3EL	48	82	115	**C48×82**
4EL	38	58	90	**C38×58**
2EB	60	105	138	**C60×105**
3EB	48	82	115	**C48×82**
4EB	38	58	90	**C38×58**

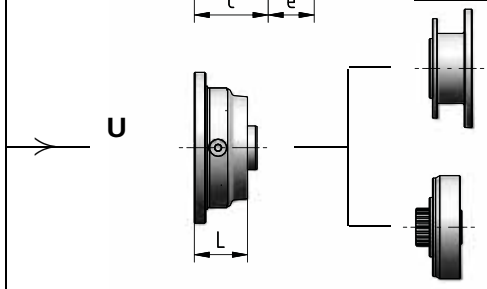

NEMA adapter

Hydraulic adapter

Train of gears	L	Code
3EL	62	ch.7
4EL	64	
2EB	–	
3EB	62	
4EB	64	

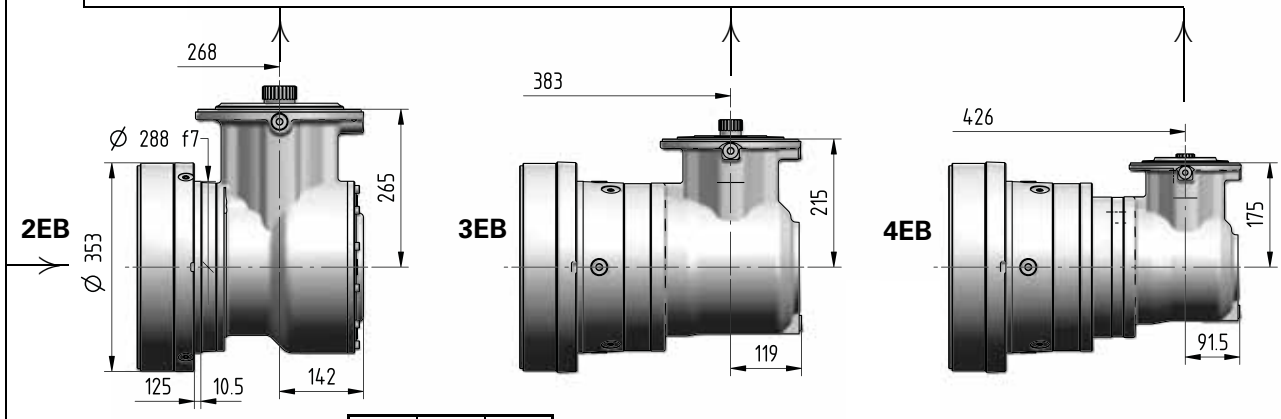

Ød×e	i_N	Code
48×82	⩽ 20	**J48×82**
38×58	⩾ 25	**J38×58**

Ød×e	i_N	Code
38×58	⩽ 112	**J38×58**
30×58	⩾ 125	**J30×58**

Ød×e	i_N	Code
30×58	⩽ 280	**J30×58**
24×50	⩾ 315	**J24×50**

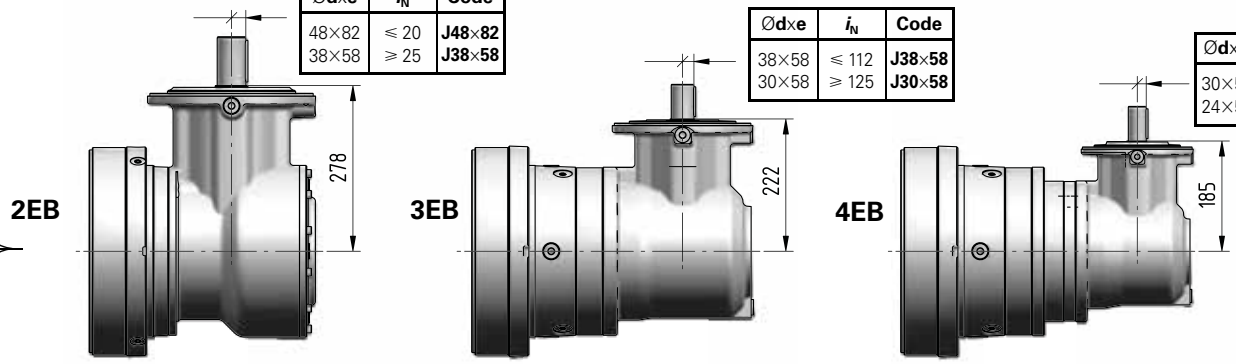

030A - Output side details

Suggested mating dimensions

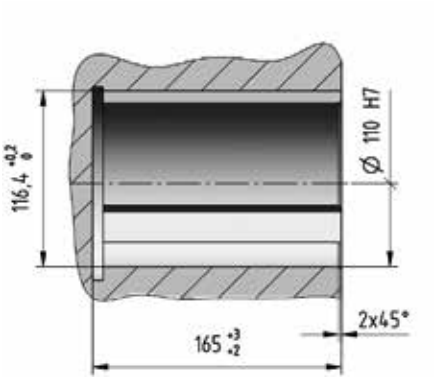

Gear reducer cylindrical shaft end

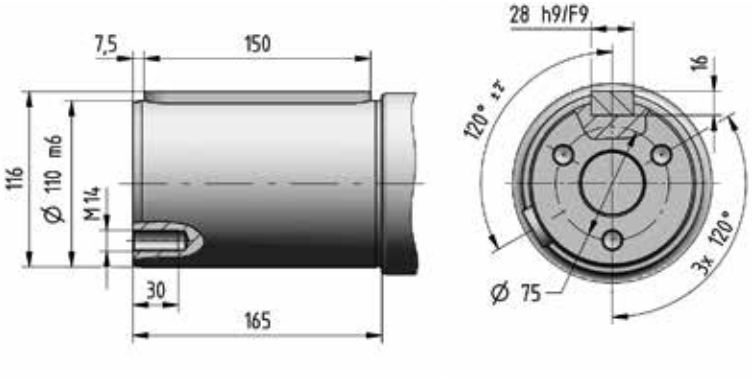

Suggested mating dimensions

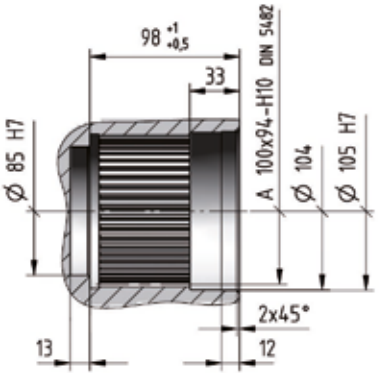

Gear reducer splined shaft end

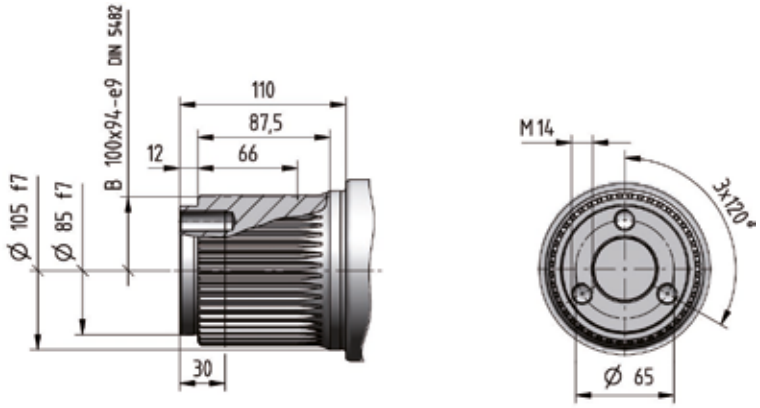

Suggested mating dimensions

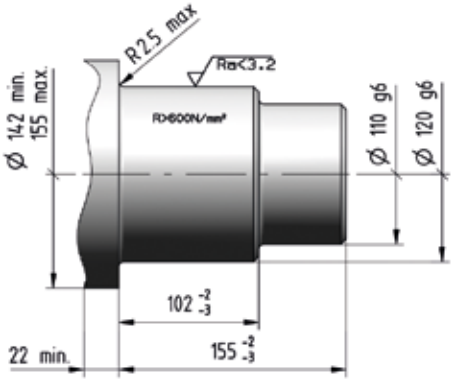

Gear reducer hollow shaft for shaft mounting

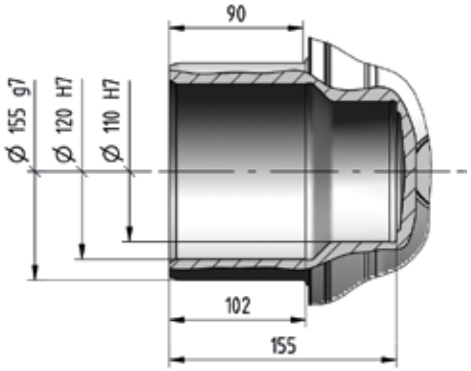

Suggested mating dimensions

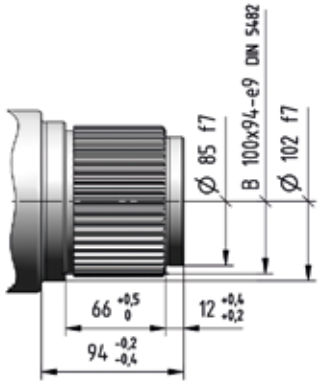

Splined hollow shaft

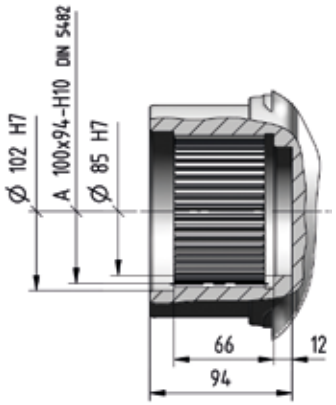

Suggested mating dimensions

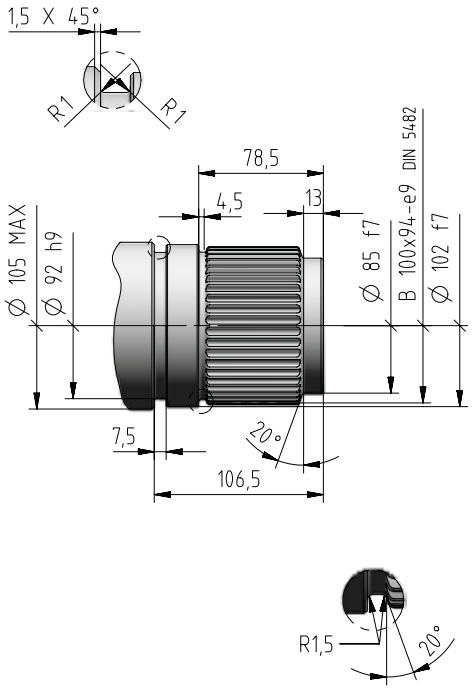

Splined hollow shaft with axial locking

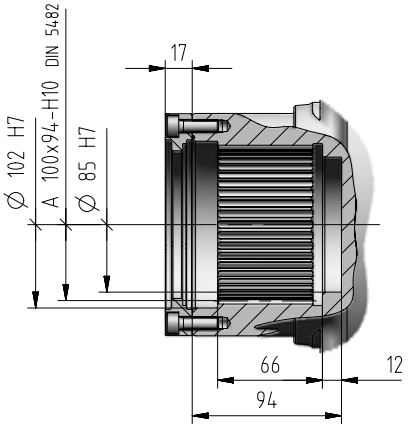

4

030A - Input side details

Gear reducer cylindrical shaft end

Suggested mating dimensions

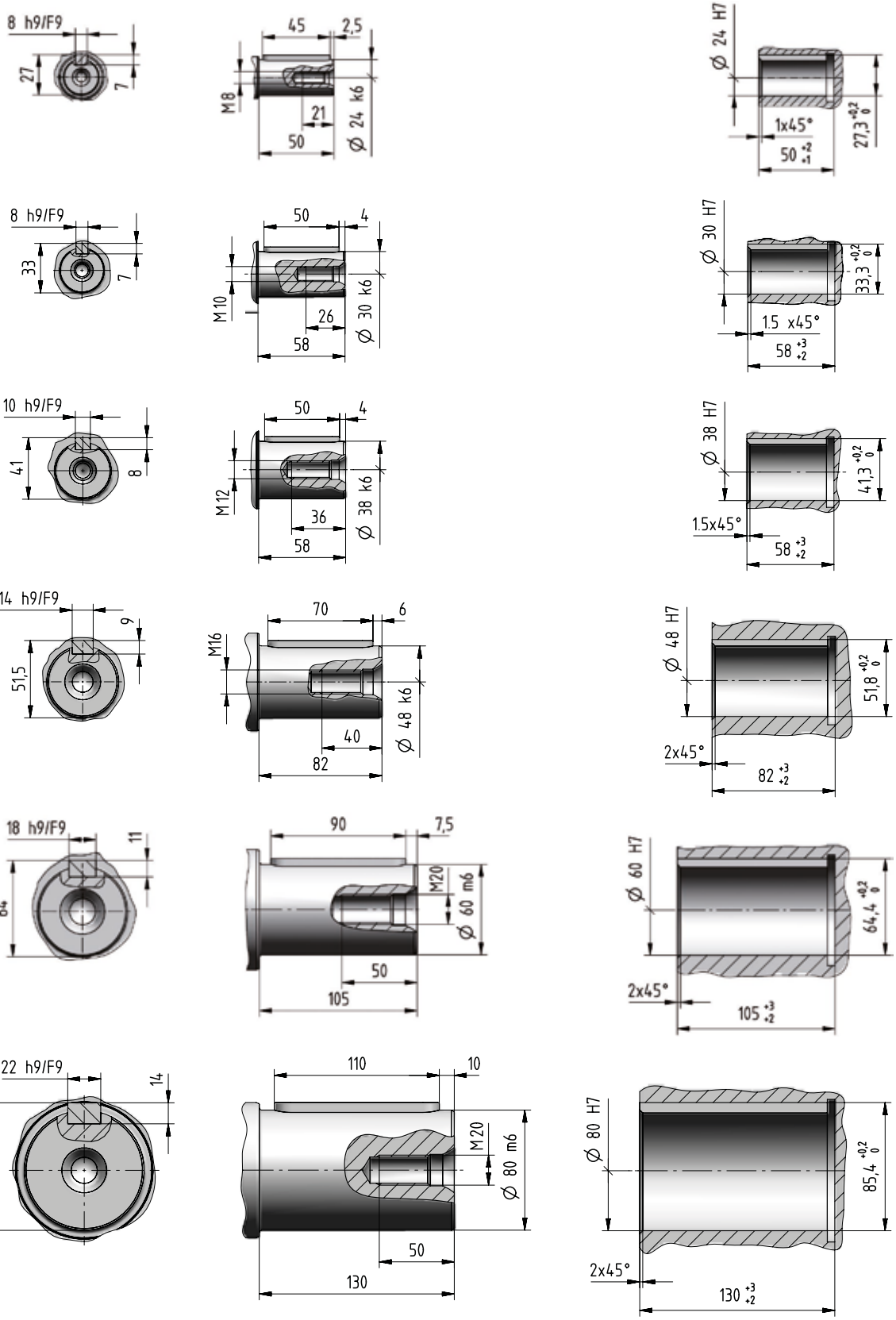

Bevel helical input flange

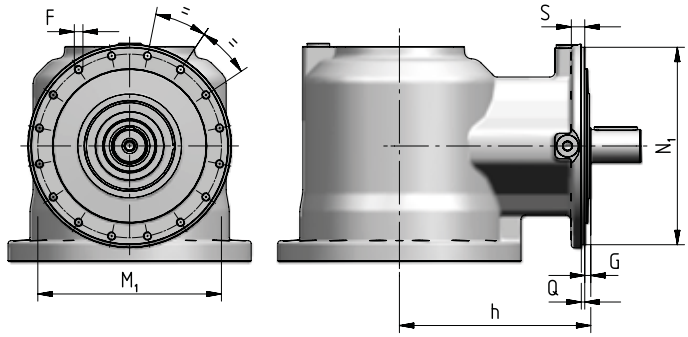

Train of gears	N_1 ∅ h6	Q	G	h	S	M_1 ∅	F ∅
2EB	274	4,5	13	278	18	255	M12 (n. 16)
3EB	229	4	7	222	15	213	M10 (n. 16)
4EB	184	3,5	10	185	12	171	M8 (n. 12)

IEC electric motor adapter

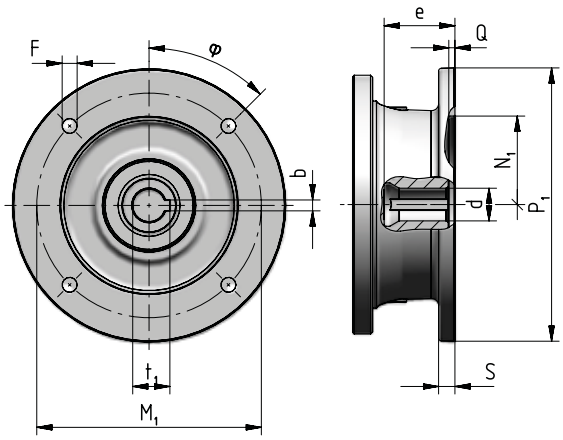

Motor size IEC	P_1 ∅	S	d ∅	e max	b F9	t_1	M_1	F ∅	φ	N_1 ∅ G7	Q
71	160	–	14 F6	32	5	16,3	130	M8 × 16 (n.4)	45°	110	4,5
80	200	12	19 F6	41,5	6	21,8	165	11 (n.4)	45°	130	4,5
90	200	12	24 F6	52	8	27,3	165	11 (n.4)	45°	130	4,5
100	250	14	28 F6	62	8	31,3	215	14 (n.4)	45°	180	5
112	250	14	28 F6	62	8	31,3	215	14 (n.4)	45°	180	5
132	300	14	38 F6	82	10	41,3	265	14 (n.4)	45°	230	5
160	350	15	42 F6	113	12	45,3	300	18 (n.4)	45°	250	6
180	350	15	48 F6	113	14	51,8	300	18 (n.4)	45°	250	6
200	400	15	55 E6	113	16	59,3	350	18 (n.4)	45°	300	6
225	450	18	60 E6	143	18	64,4	400	18 (n.8)	22,5°	350	6
250	550	18	65 E6	142	18	69,4	500	18 (n.8)	22,5°	450	6
280	550	18	75 E6	142	20	79,9	500	18 (n.8)	22,5°	450	6

Universal flange adapter

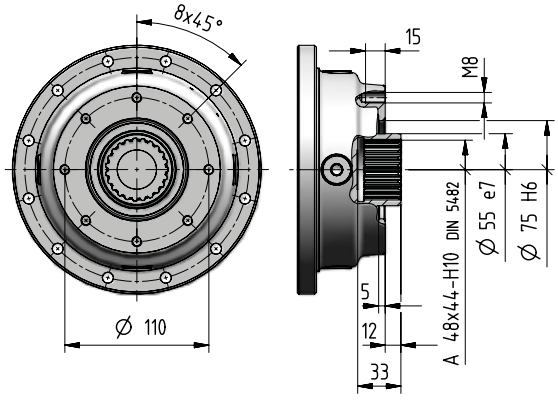

For more information see ch. 8.7.

030A - Accessories

Stop washer

[included]

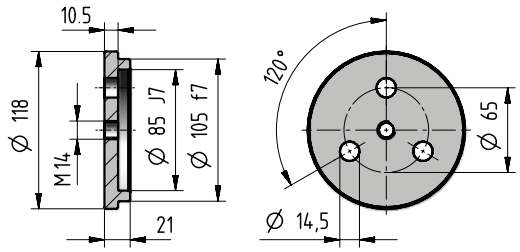

Code: **,SW100**

Splined bush

[included]

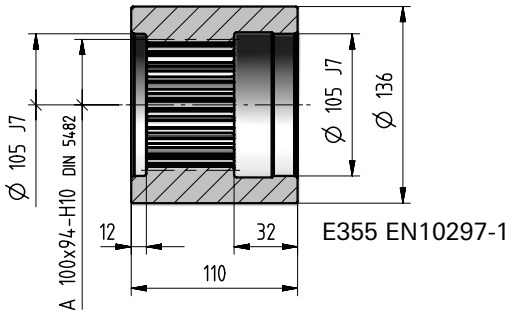

Code: **,SB100**

Wheel flange

[included]

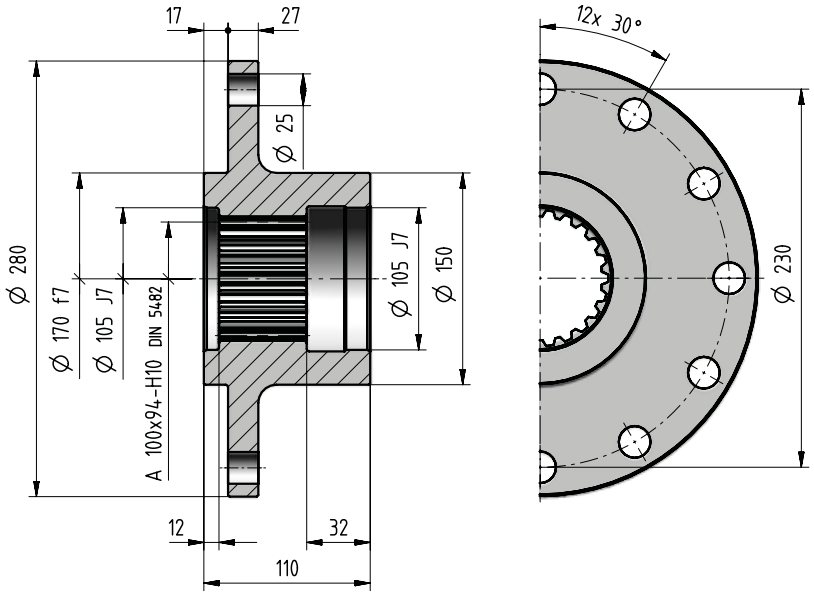

Code: **,WF100**

Splined bar

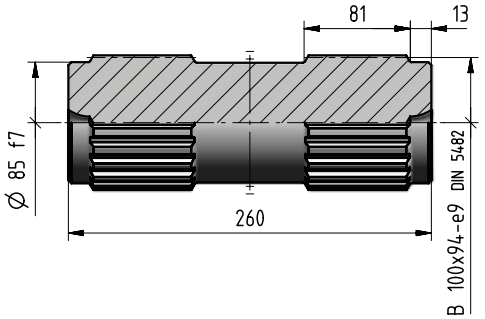

Code:**,SC100**

Wheel flange

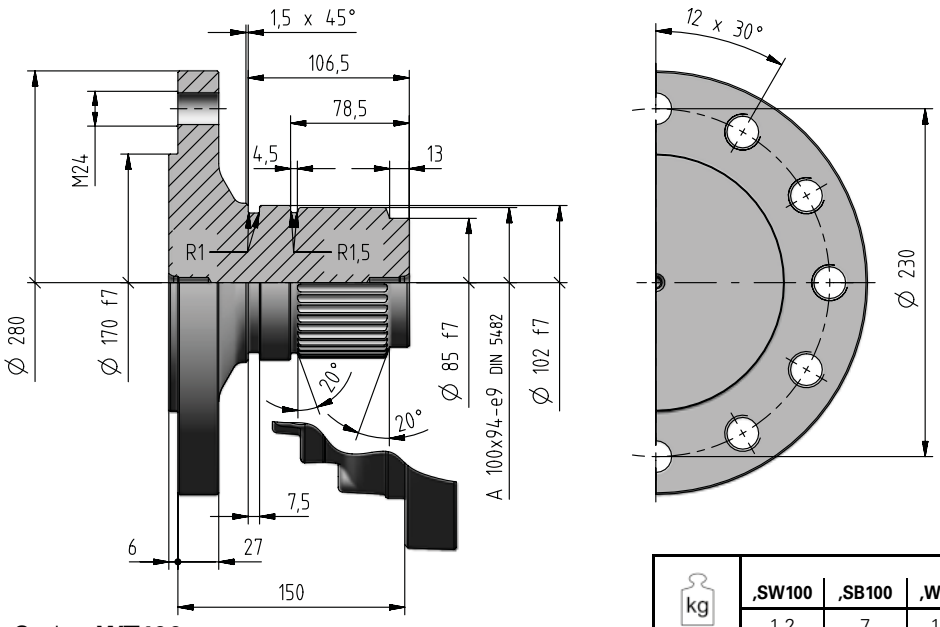

Code: **,WT100**

kg	Accessories							
	,SW100	**,SB100**	**,WF100**	**,SC100**	**,TA10e**	**,SD155**	**,FB10e**	**,WT100**
	1,2	7	18,4	14,2	14,5	20	33	21

Torque arm

[included]

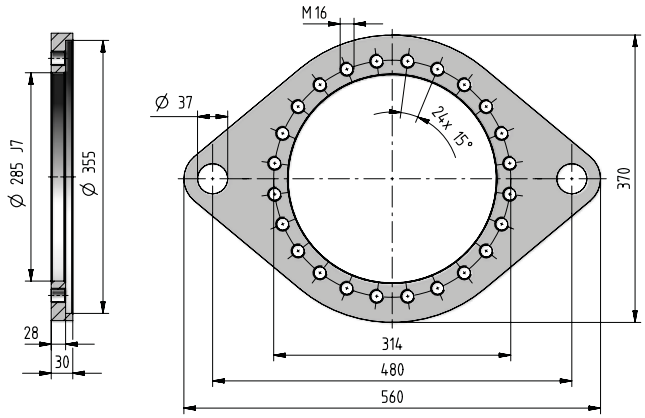

Code: **,TA10e**

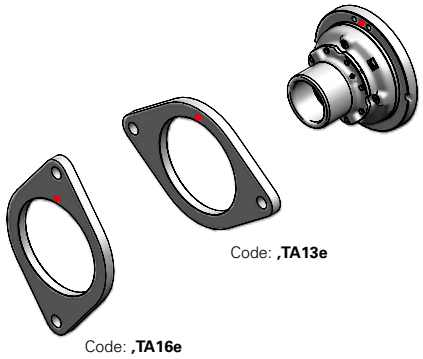

- Reference hole for the identification of the mounting position

Shrink disc

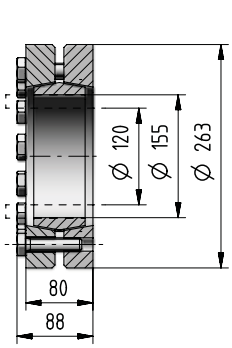

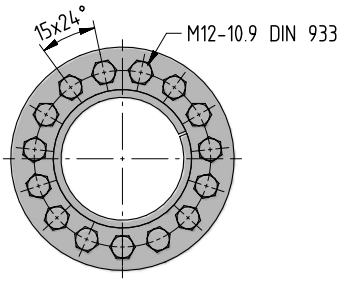

Code: **,SD155**

If an already mounted accessory is required, state the relevant position between accessory and gear reducer. This position is given by the flange upper reference hole (stated in red in the figure).

Foot bracket

[included]

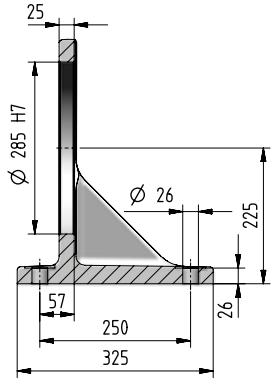

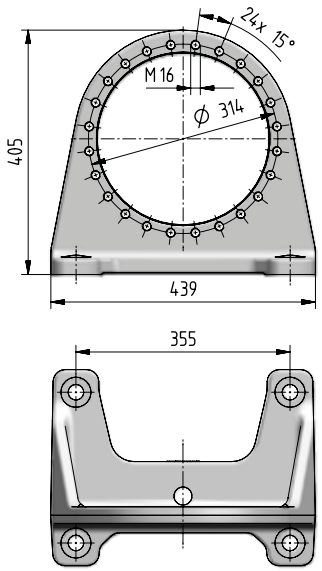

Codice: **,FB10e**

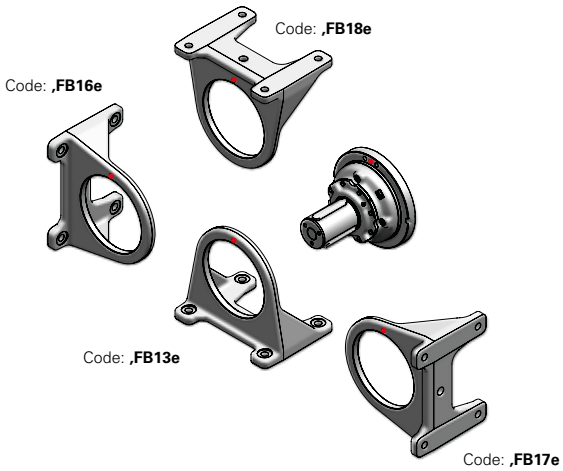

In presence of a radial load F_{r2} ⩾70% of max value of Fr_{2adm}, please foresee an additional foot. When having an axial load F_{a2} beside the radial load, this limit is to be reduced to 60%.

- Reference hole for the identification of the mounting position

030A - Radial loads F_{r2} [N] and axial loads F_{a2} [N]

Radial loads $\boldsymbol{F}_{r2\ adm}$ and axial loads $\boldsymbol{F}_{a2\ adm}$ admitted on low speed shaft end of gear reducer.
For more information see ch. 2.2.

Output side: C110M1 F10e
S100M1 F10e

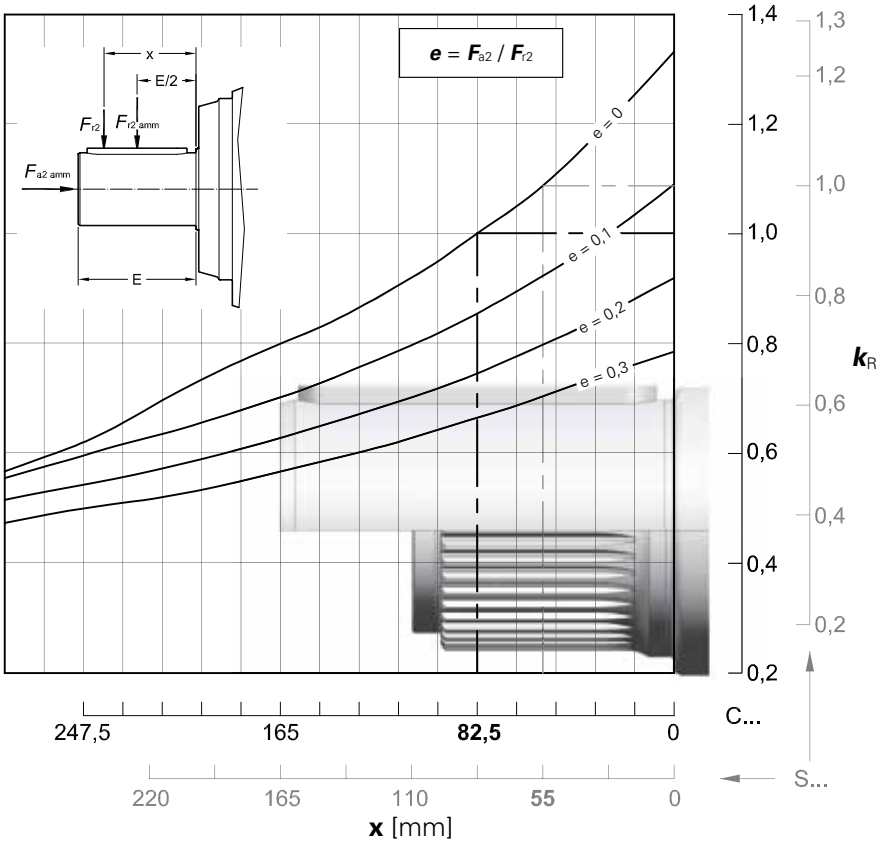

$n_2 \cdot L_h$	$F_{r2\ adm}$		$F_{a2\ adm}$	$F_{a2\ adm}$
min^{-1} · h	**C ...**	**S ...**	←	→
< **18 000**	160 000	180 000	53 000	
22 400	160 000	170 000	53 000	
28 000	150 000	160 000	53 000	
35 500	132 000	150 000	53 000	
45 000	125 000	140 000	50 000	
56 000	118 000	132 000	45 000	
71 000	112 000	118 000	42 500	
90 000	100 000	112 000	40 000	
112 000	95 000	106 000	37 500	
140 000	90 000	100 000	35 500	
180 000	85 000	90 000	31 500	
224 000	80 000	85 000	30 000	
280 000	75 000	80 000	28 000	
355 000	67 000	75 000	26 500	
450 000	63 000	71 000	25 000	
560 000	60 000	63 000	23 600	
710 000	56 000	60 000	21 200	
900 000	50 000	56 000	20 000	
1 120 000	47 500	53 000	19 000	
1 400 000	45 000	50 000	18 000	
1 800 000	42 500	45 000	16 000	
2 240 000	40 000	42 500	15 000	
2 800 000	37 500	40 000	14 000	
max	**160 000**	**180 000**	**53 000**	**28 000**

030A - Radial loads F_{r1} [N] on input shaft

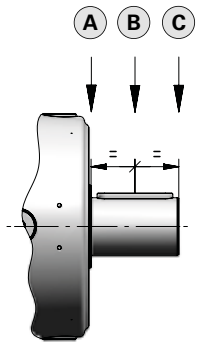

Radial loads $\boldsymbol{F}_{r1\ adm}$ admitted on high speed shaft end of **In Line** gear reducers.
For more information see ch. 2.2.

$n_1 \cdot L_h$	Train of gears 1EL			2EL			3EL			4EL		
	A	B	C	A	B	C	A	B	C	A	B	C
900 000	63 000	42 500	31 500	28 000	19 000	14 000	20 000	14 000	10 600	14 000	8 500	5 300
1 120 000	60 000	40 000	30 000	26 500	18 000	13 200	19 000	12 500	9 500	13 200	8 000	5 000
1 400 000	56 000	37 500	26 500	25 000	16 000	12 500	17 000	11 800	9 000	11 800	7 100	4 500
1 800 000	50 000	33 500	25 000	22 400	15 000	11 200	16 000	10 600	8 000	11 200	6 700	4 250
2 240 000	47 500	31 500	23 600	21 200	14 000	10 600	15 000	10 000	7 500	10 000	6 300	4 000
2 800 000	45 000	30 000	21 200	20 000	13 200	9 500	14 000	9 500	7 100	9 500	5 600	3 550
3 550 000	40 000	26 500	20 000	18 000	11 800	9 000	12 500	8 500	6 700	9 000	5 300	3 350
4 500 000	37 500	25 000	18 000	17 000	11 200	8 500	11 800	8 000	6 000	8 000	5 000	3 150
5 600 000	35 500	23 600	17 000	16 000	10 600	7 500	11 200	7 500	5 600	7 500	4 500	2 800
7 100 000	31 500	21 200	16 000	14 000	9 500	7 100	10 000	6 700	5 300	7 100	4 250	2 650
9 000 000	30 000	20 000	15 000	13 200	9 000	6 700	9 500	6 300	4 750	6 300	4 000	2 500
11 200 000	28 000	18 000	13 200	12 500	8 000	6 000	8 500	6 000	4 500	6 000	3 550	2 240
14 000 000	26 500	17 000	12 500	11 200	7 500	5 600	8 000	5 600	4 250	5 600	3 350	2 120
18 000 000	23 600	16 000	11 800	10 600	7 100	5 300	7 500	5 000	3 750	5 000	3 150	1 900
22 400 000	22 400	15 000	10 600	10 000	6 700	4 750	6 700	4 750	3 550	4 750	2 800	1 800
28 000 000	20 000	13 200	10 000	9 000	6 000	4 500	6 300	4 250	3 350	4 500	2 650	1 700
35 500 000	19 000	12 500	9 500	8 500	5 600	4 250	6 000	4 000	3 000	4 000	2 500	1 600
45 000 000	18 000	11 800	8 500	8 000	5 300	3 750	5 300	3 750	2 800	3 750	2 240	1 400

Radial loads $\boldsymbol{F}_{r1\ adm}$ admitted on high speed shaft end of **Bevel helical** gear reducers.
For more information see ch. 2.2.

$n_1 \cdot L_h$	Train of gears 2EB		3EB		4EB	
	$i_N \leqslant 22,4$	$i_N \geqslant 25$	$i_N \leqslant 112$	$i_N \geqslant 125$	$i_N \leqslant 450$	$i_N \geqslant 500$
900 000	8 000	6 700	5 600	4 750	4 000	3 350
1 120 000	7 500	6 300	5 300	4 500	3 750	3 150
1 400 000	6 700	5 600	4 750	4 000	3 550	2 800
1 800 000	6 300	5 300	4 500	3 750	3 150	2 650
2 240 000	6 000	5 000	4 000	3 550	3 000	2 500
2 800 000	5 300	4 500	3 750	3 150	2 800	2 240
3 550 000	5 000	4 250	3 550	3 000	2 500	2 120
4 500 000	4 750	4 000	3 350	2 800	2 360	2 000
5 600 000	4 250	3 550	3 000	2 650	2 240	1 800
7 100 000	4 000	3 350	2 800	2 360	2 000	1 700
9 000 000	3 750	3 150	2 650	2 240	1 900	1 600
11 200 000	3 350	2 800	2 360	2 000	1 700	1 400
14 000 000	3 150	2 650	2 240	1 900	1 600	1 320
18 000 000	3 000	2 500	2000	1 700	1 500	1 250
22 400 000	2 650	2 240	1 900	1 600	1 400	1 120
28 000 000	2 500	2 120	1 800	1 500	1 250	1 060
35 500 000	2 360	2 000	1 600	1 400	1 180	1 000
45 000 000	2 120	1 800	1 500	1 320	1 120	900

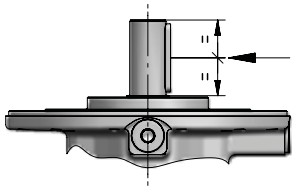

042A

Data and performance summary

			L_h = 10 000 h					n_1 = 1 400 min^{-1}		
			n_1 min^{-1}			M_{N2max}	n_{1max}	Pt [kW] at		
			n_2 min^{-1}			M_{2max}	n_{1peak}	20°C		
			M_{N2} N m					40°C		
	i_N	i_{eff}	1 400	900	500	N m	min^{-1}	–		
1EL	4,25	**4,18**	335 18 590	215 21 230	120 25 320	45 000 67 000	2 000 2 800	56 42,5	–	–
	5	**4,89**	286 19 110	184 21 820	102 26 030	40 000 67 000	2 000 2 800			
2EL	14	**14,7**	95,2 27 120	61,2 30 960	34,0 35 090	45 000 53 000	2 240 2 800	40 30	60 45	80 60
	18	**17,5**	80,2 28 270	51,6 32 280	28,6 35 470	45 000 67 000	2 240 3 150			
	20	**20,4**	68,6 27 980	44,1 28 750	24,5 29 810	40 000 67 000	2 240 3 150			
	22,4	**22,1**	63,2 29 530	40,7 31 560	22,6 32 720	45 000 61 500	2 240 3 550			
	25	**25,9**	54,1 28 400	34,8 29 180	19,3 30 250	40 000 67 000	2 240 3 550			
	28	**28,7**	48,8 28 580	31,4 29 360	17,4 30 440	40 000 60 000	2 240 3 550			
	31,5	**30,4**	46,1 24 460	29,6 25 130	16,5 26 050	40 000 50 000	2 240 3 550			
	35,5	**37,3**	37,5 17 870	24,1 18 360	13,4 19 040	29 330 42 500	2 240 3 550			
3EL	50	**51,7**	27,1 35 380	17,4 36 570	9,66 37 910	45 000 53 000	2 500 2 800	26,5 20	40 30	53 40
	63	**61,4**	22,8 35 960	14,7 36 950	8,14 38 310	45 000 53 000	2 800 3 550			
	71	**72,9**	19,2 36 340	12,4 37 340	6,86 38 710	45 000 67 000	2 800 3 550			
	80	**77,9**	18,0 36 490	11,6 37 500	6,42 38 940	45 000 53 000	2 800 4 000			
	90	**92,4**	15,2 36 880	9,74 37 890	5,41 39 960	45 000 67 000	2 800 4 000			
	100	**108**	12,9 37 240	8,30 38 270	4,61 40 940	45 000 67 000	2 800 4 000			
	112	**117**	11,9 34 020	7,68 34 960	4,27 36 240	45 000 61 500	2 800 4 000			
	125	**127**	11,0 31 300	7,10 32 160	3,94 34 280	40 000 67 000	2 800 4 000			
	140	**138**	10,2 34 360	6,54 35 300	3,63 36 600	45 000 61 500	2 800 4 000			
	160	**169**	8,28 34 800	5,32 35 750	2,96 37 070	45 000 61 500	2 800 4 000			
	180	**178**	7,85 31 960	5,05 33 020	2,81 36 090	40 000 60 000	2 800 4 000			
	200	**198**	7,08 32 170	4,55 33 540	2,53 36 660	40 000 67 000	2 800 4 000			
	224	**219**	6,39 32 370	4,11 34 060	2,28 36 600	40 000 60 000	2 800 4 000			
	250	**232**	6,03 27 710	3,88 28 470	2,16 29 510	40 000 50 000	2 800 4 000			

			L_h = 10 000 h					n_1 = 1 400 min^{-1}		
			n_1 min^{-1}			M_{N2max}	n_{1max}	Pt [kW] at		
			n_2 min^{-1}			M_{2max}	n_{1peak}	20°C		
			M_{N2} N m					40°C		
	i_N	i_{eff}	1 400	900	500	N m	min^{-1}	–		
4EL	180	**182**	7,69 38 440	4,95 40 510	2,75 44 280	45 000 53 000	2 800 3 150	21,2 16	31,5 24,3	42,5 32,5
	200	**216**	6,48 38 880	4,17 41 570	2,32 45 000	45 000 53 000	3 150 4 000			
	250	**256**	5,46 39 900	3,51 42 660	1,95 45 000	45 000 67 000	3 150 4 000			
	280	**274**	5,11 40 310	3,29 43 090	1,83 45 000	45 000 53 000	3 150 4 000			
	315	**304**	4,60 40 950	2,96 43 780	1,64 45 000	45 000 67 000	3 150 4 000			
	355	**325**	4,31 41 370	2,77 44 230	1,54 45 000	45 000 67 000	3 150 4 000			
	400	**386**	3,63 42 450	2,33 45 000	1,30 45 000	45 000 67 000	3 150 4 000			
	450	**453**	3,09 43 490	1,99 45 000	1,10 45 000	45 000 67 000	3 150 4 000			
	500	**489**	2,86 44 010	1,84 45 000	1,02 45 000	45 000 67 000	3 150 4 000			
	560	**556**	2,52 44 870	1,62 45 000	0,899 45 000	45 000 67 000	3 150 4 000			
	630	**595**	2,35 44 950	1,51 45 000	0,841 45 000	45 000 53 000	3 150 4 000			
	710	**706**	1,98 45 000	1,28 45 000	0,709 45 000	45 000 67 000	3 150 4 000			
	800	**828**	1,69 45 000	1,09 45 000	0,604 45 000	45 000 67 000	3 150 4 000			
	900	**895**	1,56 38 540	1,01 40 110	0,559 43 840	45 000 61 500	3 150 4 000			
	1000	**1051**	1,33 38 920	0,857 41 100	0,476 44 920	45 000 61 500	3 150 4 000			
	1120	**1160**	1,21 38 060	0,776 39 530	0,431 40 000	40 000 60 000	3 150 4 000			
	1250	**1291**	1,08 39 660	0,697 42 400	0,387 45 000	45 000 61 500	3 150 4 000			
	1400	**1361**	1,03 38 440	0,661 40 000	0,367 40 000	40 000 60 000	3 150 4 000			
	1600	**1509**	0,928 40 000	0,596 40 000	0,331 40 000	40 000 67 000	3 150 4 000			
	1800	**1673**	0,837 39 080	0,538 40 000	0,299 40 000	40 000 60 000	3 150 4 000			

Data and performance summary

			L_h = 10 000 h			M_{N2max} M_{2max}	n_{1max} n_{1peak}	n_1 = 1 400 min^{-1}		
			n_1 min^{-1}					**Pt** [kW] at	20°C	40°C
			n_2 min^{-1}							
			M_{N2} N m							
	i_N	i_{eff}	**1 400**	**900**	**500**	N m	min^{-1}	–		
2EB	10	**10,5**	134 17 750	86,1 20 260	47,8 24 170	30 420 36 500	1 400 1 800	33,5 25	–	–
	12,5	**12,2**	115 20 750	73,6 23 690	40,9 28 260	35 570 42 500	1 400 1 800			
	16	**15,4**	90,8 20 950	58,4 23 920	32,4 28 530	33 670 40 000	1 400 1 800			
	20	**19,6**	71,6 21 490	46,0 24 540	25,6 26 380	29 160 35 500	1 400 1 800			
	25	**24,4**	57,3 15 660	36,8 17 880	20,5 21 320	23 090 28 000	1 400 1 800			
3EB	35,5	**36,8**	38,1 15 090	24,5 17 230	13,6 20 560	24 910 30 700	2 240 2 800	25 19	37,5 29	50 37,5
	40	**43**	32,6 17 650	20,9 20 150	11,6 24 030	29 120 36 500	2 240 2 800			
	50	**51**	27,4 20 940	17,6 23 910	9,80 28 520	34 560 42 500	2 240 2 800			
	56	**55,3**	25,3 22 720	16,3 25 940	9,03 30 940	37 500 46 200	2 240 2 800			
	63	**64,7**	21,6 26 560	13,9 30 330	7,73 32 000	40 000 54 500	2 240 2 800			
	71	**71,7**	19,5 29 430	12,6 31 060	6,97 32 200	40 000 60 000	2 240 2 800			
	80	**81,6**	17,2 26 860	11,0 30 670	6,13 32 460	40 000 54 500	2 240 2 800			
	90	**90,5**	15,5 29 760	9,95 31 500	5,53 32 660	40 000 60 000	2 240 2 800			
	100	**104**	13,5 28 130	8,69 31 260	4,83 33 240	37 750 46 200	2 240 2 800			
	112	**115**	12,2 31 110	7,84 31 970	4,36 33 760	40 000 51 500	2 240 2 800			
	125	**122**	11,5 26 630	7,41 27 360	4,11 28 370	40 000 50 000	2 240 2 800			
	140	**143**	9,76 22 410	6,28 25 580	3,49 30 190	32 920 40 000	2 240 2 800			
	160	**152**	9,22 23 730	5,92 27 100	3,29 28 760	34 870 42 500	2 240 2 800			

			L_h = 10 000 h			M_{N2max} M_{2max}	n_{1max} n_{1peak}	n_1 = 1 400 min^{-1}		
			n_1 min^{-1}					**Pt** [kW] at	20°C	40°C
			n_2 min^{-1}							
			M_{N2} N m							
	i_N	i_{eff}	**1 400**	**900**	**500**	N m	min^{-1}	–		
4EB	160	**153**	9,12 31 750	5,86 36 260	3,26 43 150	45 000 63 000	2 800 3 550	20 15	30 22,4	40 30
	180	**182**	7,69 37 680	4,94 40 520	2,75 44 280	45 000 67 000	2 800 3 550			
	200	**195**	7,19 38 600	4,62 40 930	2,57 44 710	45 000 53 000	2 800 3 550			
	224	**231**	6,06 39 280	3,90 42 000	2,16 45 000	45 000 67 000	2 800 3 550			
	250	**246**	5,70 39 650	3,66 42 390	2,04 45 000	45 000 53 000	2 800 3 550			
	280	**271**	5,16 40 250	3,32 43 030	1,84 45 000	45 000 67 000	2 800 3 550			
	315	**311**	4,49 41 100	2,89 43 940	1,61 45 000	45 000 53 000	2 800 3 550			
	355	**370**	3,79 42 180	2,43 45 000	1,35 45 000	45 000 67 000	2 800 3 550			
	400	**404**	3,47 34 950	2,23 36 650	1,24 38 000	40 000 60 000	2 800 3 550			
	450	**434**	3,23 43 210	2,07 45 000	1,15 45 000	45 000 67 000	2 800 3 550			
	500	**507**	2,76 36 180	1,77 38 680	0,986 40 000	40 000 67 000	2 800 3 550			
	560	**542**	2,58 41 240	1,66 45 000	0,922 45 000	45 000 67 000	2 800 3 550			
	630	**634**	2,21 37 420	1,42 40 000	0,789 40 000	40 000 67 000	2 800 3 550			
	710	**688**	2,04 37 920	1,31 38 970	0,727 42 130	45 000 61 500	2 800 3 550			
	800	**845**	1,66 38 410	1,06 39 770	0,591 43 470	45 000 61 500	2 800 3 550			
	900	**891**	1,57 37 450	1,01 38 480	0,561 40 000	40 000 60 000	2 800 3 550			
	1000	**988**	1,42 40 000	0,911 40 000	0,506 40 000	40 000 67 000	2 800 3 550			
	1120	**1095**	1,28 37 930	0,822 39 190	0,457 40 000	40 000 60 000	2 800 3 550			

042A - Main Dimensions

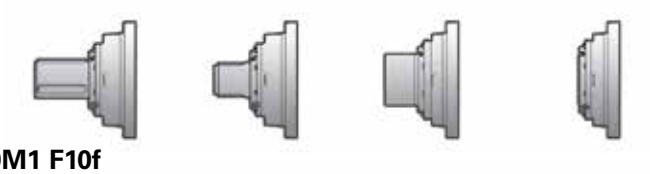

C120M1 F10f

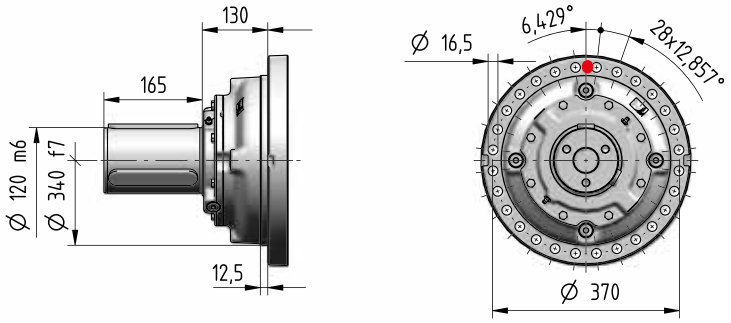

S120M1 F10f

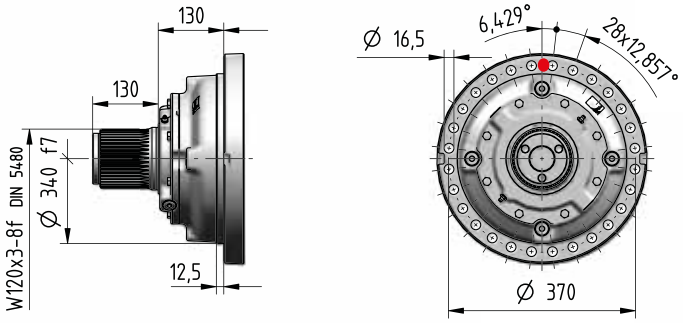

H130M1 A10f

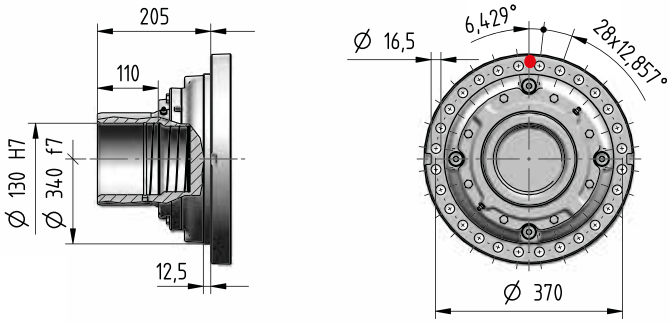

T120M1 A05f

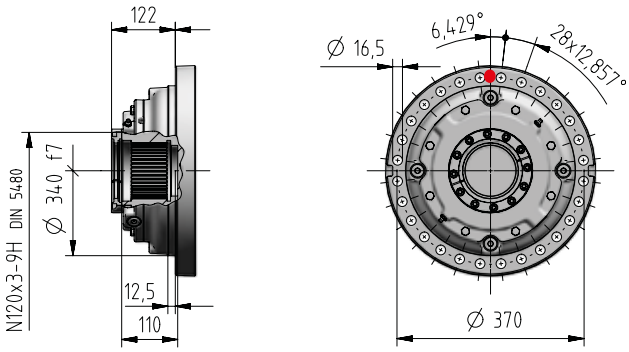

Z120M1 F05f

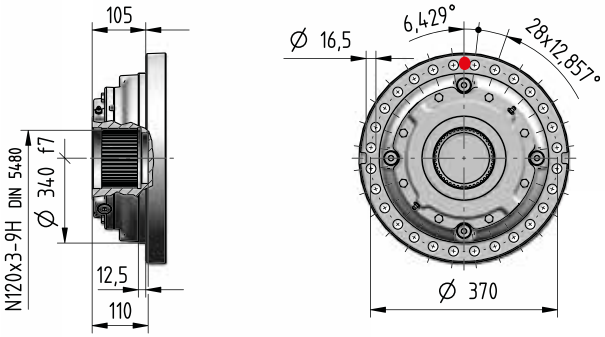

kg	Input Options Code														Output Options (Δ) Code				
	I14×160	I19×200	I24×200	I28×250	I38×300	I42×350	I48×350	I55×400	I60×450	I65×550	I75×550	C…	U…	J…	C…	S…	H…	Z…	T…
1EL	-	-	-	-	-	189	189	190	200	210	210	210	-	-					
2EL	-	-	-	220	220	220	220	230	240	240	240	230	-	-					
3EL	-	-	230	230	230	240	240	240	249	-	-	240	227	-					
4EL	230	230	230	240	240	240	240	-	-	-	-	240	229	-	+0	-3	-11	-8	-7
2EB	-	-	-	-	-	340	340	340	350	360	360	354	-	320					
3EB	-	-	260	260	260	270	270	270	279	-	-	264	257	250					
4EB	250	250	250	250	260	260	260	-	-	-	-	258	249	250					

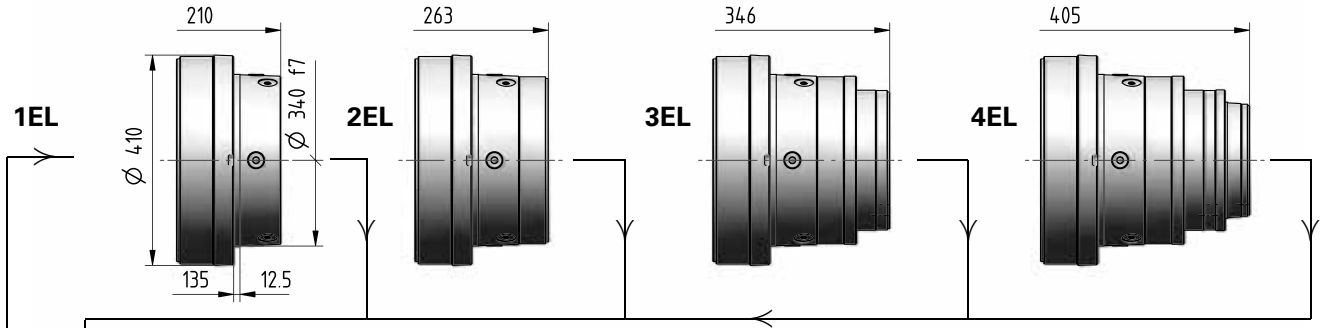

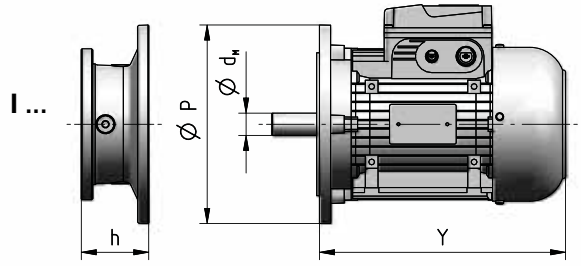

Motor size IEC	$d_M \times P$	Y	Y 1)	Train of gears 1EL	2EL	3EL	4EL	2EB	3EB	4EB	Code
				Dimension **h**							
71	14×160	216	278	–	–	–	52	–	–	52	**I14×160**
80	19×200	233	302	–	–	–	72	–	–	72	**I19×200**
90	24×200	287	366	–	–	–	72	–	–	72	**I24×200**
100	28×250	310	405	–	–	103	82	–	103	82	**I28×250**
112	28×250	336	435	–	–	103	82	–	103	82	**I28×250**
132	38×300	445	553	–	133,5	120	102	–	120	102	**I38×300**
160	42×350	573	640	111	159	153	135	159	153	135	**I42×350**
180	48×350	613	734	111	159	153	135	159	153	135	**I48×350**
200	55×400	654	734	111	159	153	–	159	153	–	**I55×400**
225	60×450	710	–	141	189	183	–	189	183	–	**I60×450**
250	65×550	735	–	141	189	–	–	189	–	–	**I65×550**
280	75×550	819	–	141	189	–	–	189	–	–	**I75×550**

1) Values valid for brake motor; for other dimensions see TX catalog.

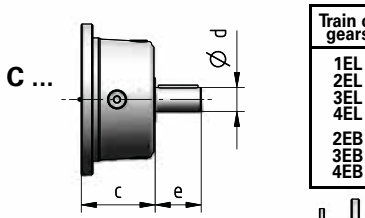

Train of gears	d	e	c	Code
1EL	80	130	111	**C80×130**
2EL	60	105	138	**C60×105**
3EL	48	82	115	**C48×82**
4EL	38	58	90	**C38×58**
2EB	70	105	152,5	**C70×105**
3EB	48	82	115	**C48×82**
4EB	38	58	90	**C38×58**

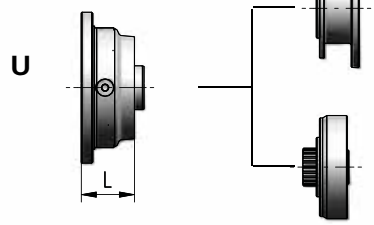

NEMA adapter

Hydraulic adapter

Train of gears	L	Code
3EL	62	ch.7
4EL	64	
3EB	62	
4EB	64	

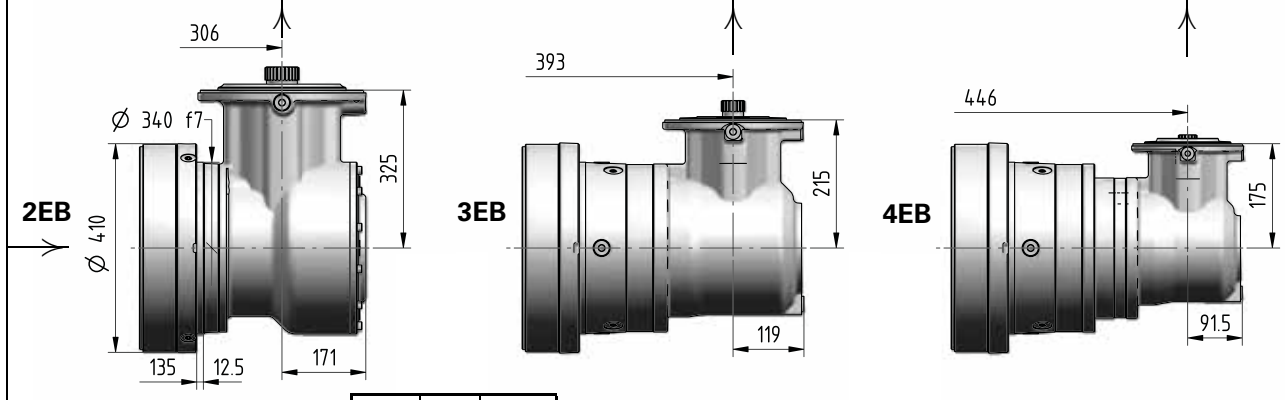

Ød×e	i_N	Code
60×105	⩽ 16	**J60×105**
48×82	⩾ 20	**J48×82**

Ød×e	i_N	Code
38×58	⩽ 125	**J38×58**
30×58	⩾ 140	**J30×58**

Ød×e	i_N	Code
30×58	⩽ 280	**J30×58**
24×50	⩾ 315	**J24×50**

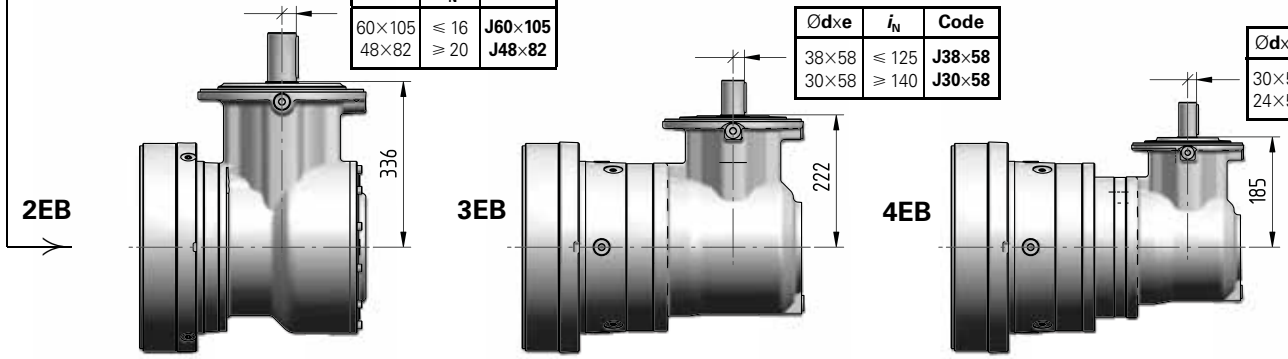

042A - Output side details

Suggested mating dimensions

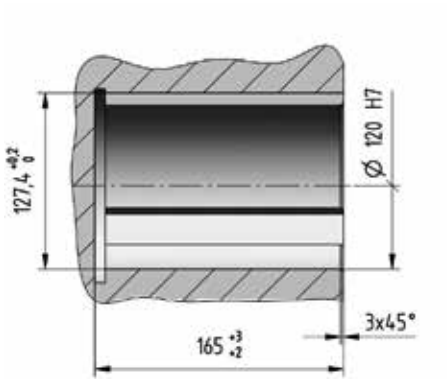

Gear reducer cylindrical shaft end

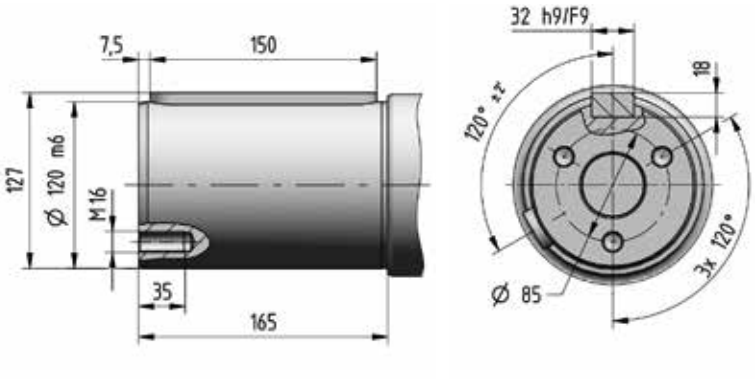

Suggested mating dimensions

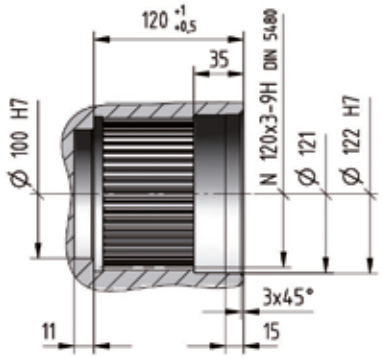

Gear reducer splined shaft end

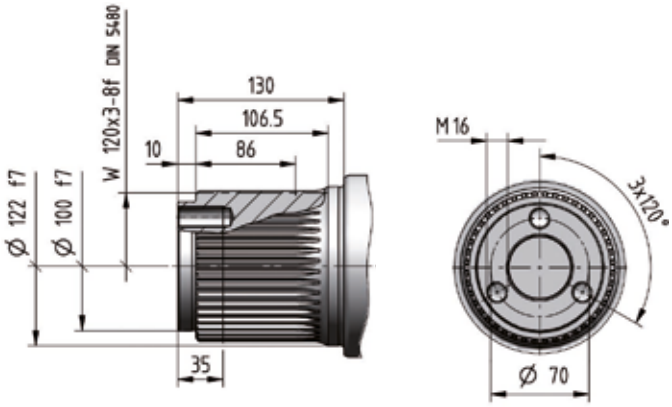

Suggested mating dimensions

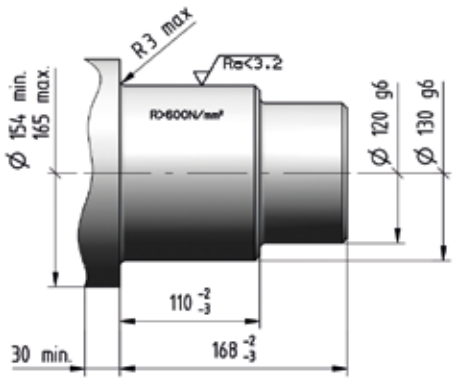

Gear reducer hollow shaft for shaft mounting

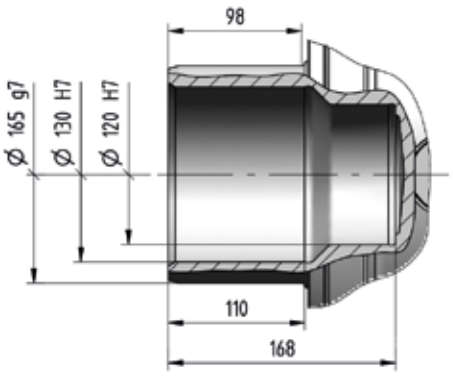

Suggested mating dimensions

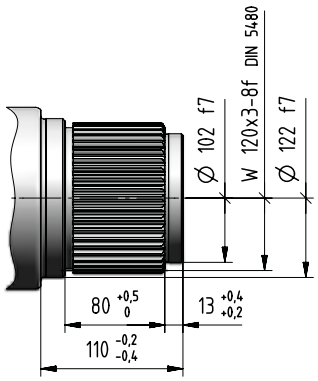

Splined hollow shaft

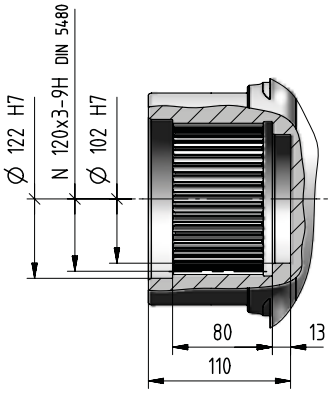

Suggested mating dimensions

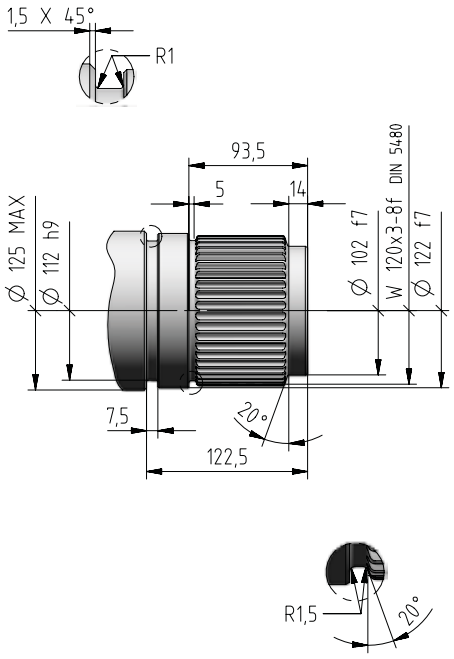

Splined hollow shaft with axial locking

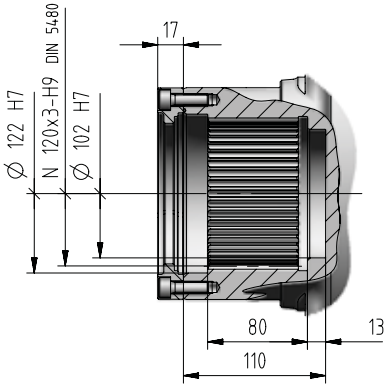

4

042A - Input side details

Gear reducer cylindrical shaft end

Suggested mating dimensions

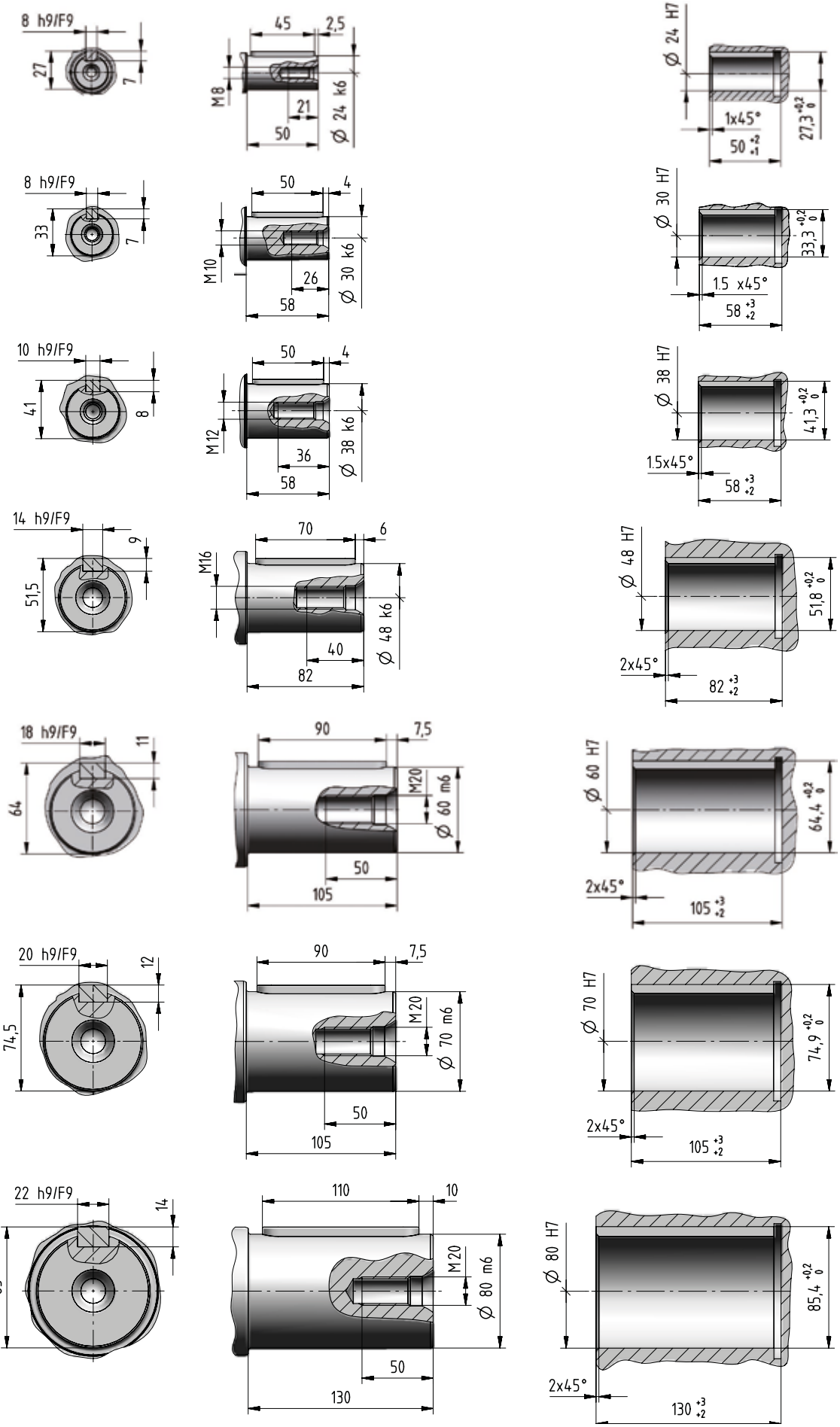

Bevel helical input flange

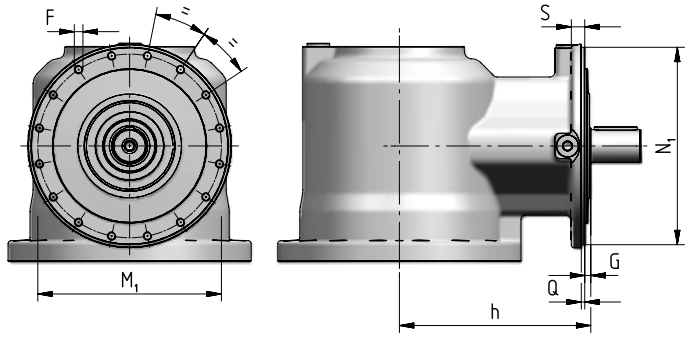

Train of gears	N_1 ∅ h6	Q	G	h	S	M_1 ∅	F ∅
2EB	321	5	11	336	20	300	M14 (n. 16)
3EB	229	4	7	222	15	213	M10 (n. 16)
4EB	184	3,5	10	185	12	171	M8 (n. 12)

IEC electric motor adapter

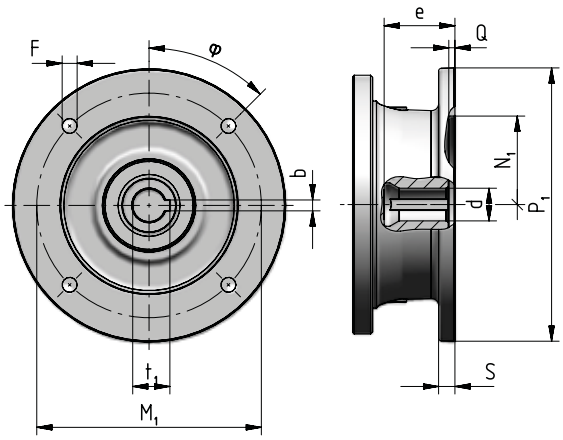

Motor size IEC	P_1 ∅	S	d ∅	e max	b F9	t_1	M_1	F ∅	φ	N_1 ∅ G7	Q
71	160	–	14 F6	32	5	16,3	130	M8 × 16 (n.4)	45°	110	4,5
80	200	12	19 F6	41,5	6	21,8	165	11 (n.4)	45°	130	4,5
90	200	12	24 F6	52	8	27,3	165	11 (n.4)	45°	130	4,5
100	250	14	28 F6	62	8	31,3	215	14 (n.4)	45°	180	5
112	250	14	28 F6	62	8	31,3	215	14 (n.4)	45°	180	5
132	300	14	38 F6	82	10	41,3	265	14 (n.4)	45°	230	5
160	350	15	42 F6	113	12	45,3	300	18 (n.4)	45°	250	6
180	350	15	48 F6	113	14	51,8	300	18 (n.4)	45°	250	6
200	400	15	55 E6	113	16	59,3	350	18 (n.4)	45°	300	6
225	450	18	60 E6	143	18	64,4	400	18 (n.8)	22,5°	350	6
250	550	18	65 E6	142	18	69,4	500	18 (n.8)	22,5°	450	6
280	550	18	75 E6	142	20	79,9	500	18 (n.8)	22,5°	450	6

Universal flange adapter

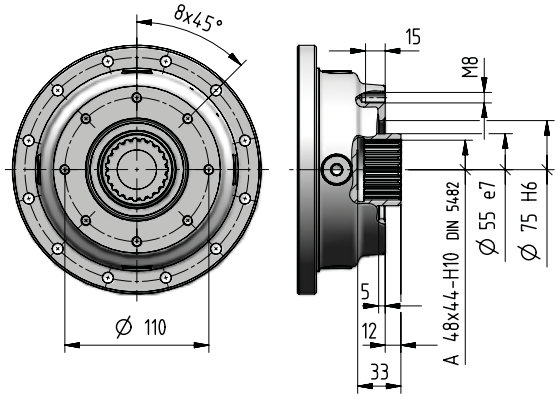

For more information see ch. 8.7.

042A - Accessories

Stop washer

[included]

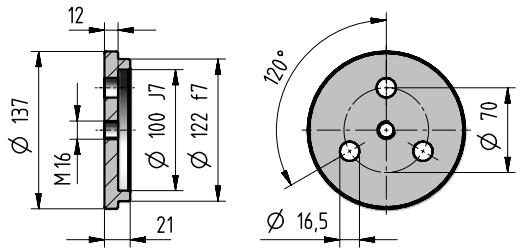

Code: **,SW120**

Splined bush

[included]

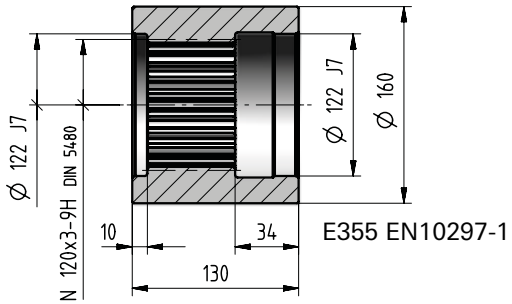

Code: **,SB120**

Wheel flange

[included]

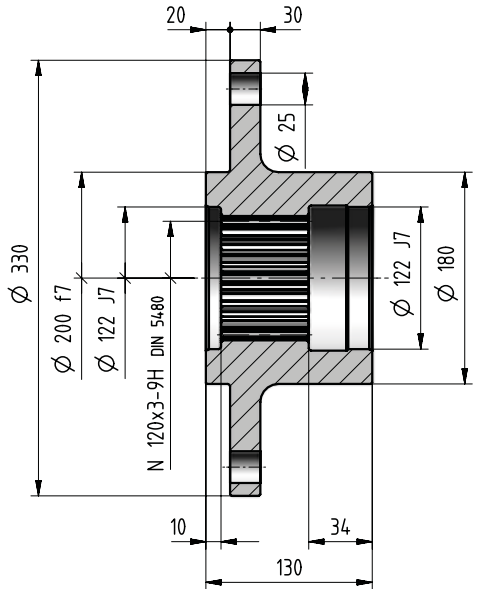

Code: **,WF120**

Splined bar

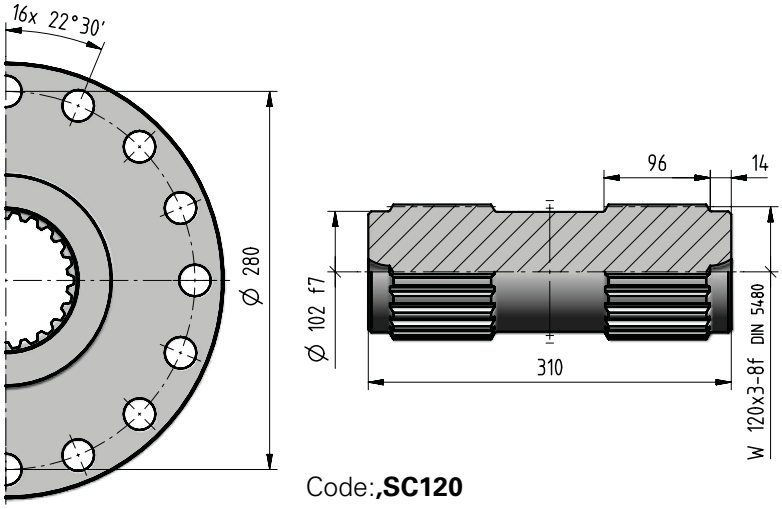

Code:**,SC120**

Wheel flange

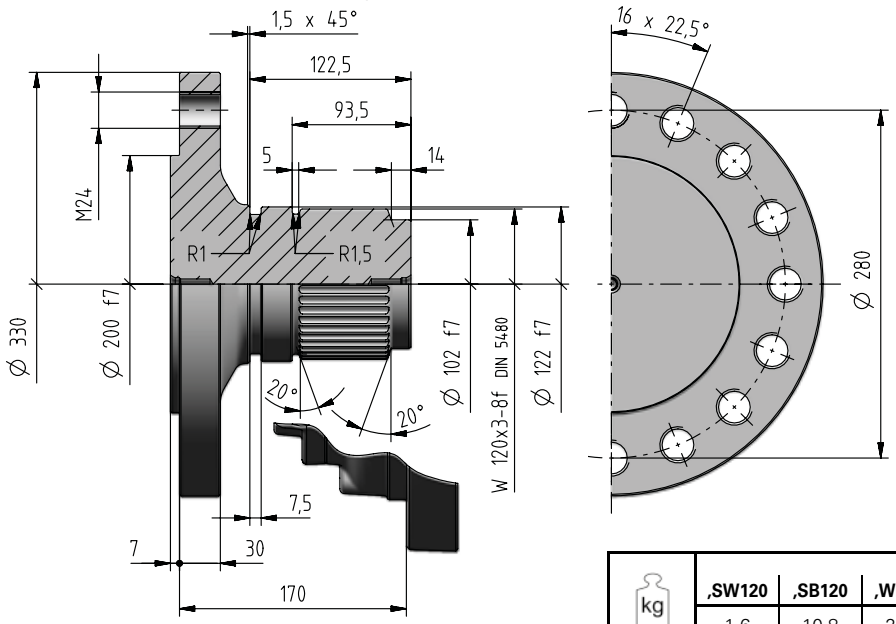

Code: **,WT120**

kg	Accessories							
	,SW120	**,SB120**	**,WF120**	**,SC120**	**,TA10f**	**,SD165**	**,FB10f**	**,WT120**
	1,6	10,8	29,8	24,7	21	27	42	33

Torque arm

[included]

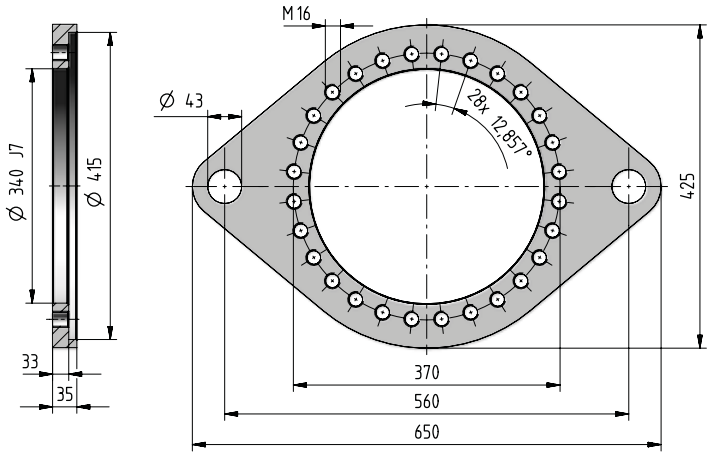

Code: **,TA10f**

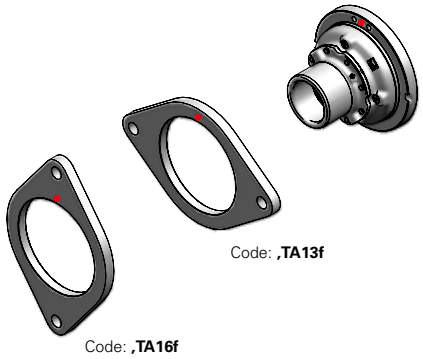

Code: **,TA13f**

Code: **,TA16f**

- Reference hole for the identification of the mounting position

Shrink disc

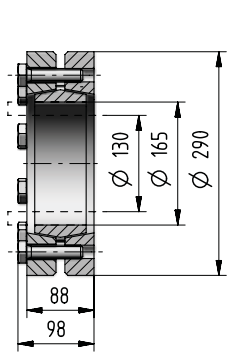

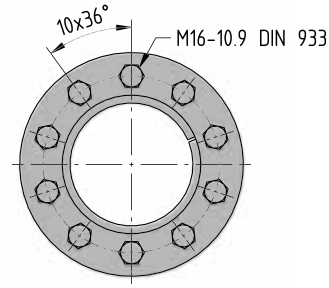

Code: **,SD165**

If an already mounted accessory is required, state the relevant position between accessory and gear reducer. This position is given by the flange upper reference hole (stated in red in the figure).

Foot bracket

[included]

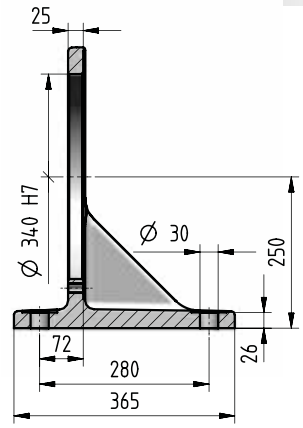

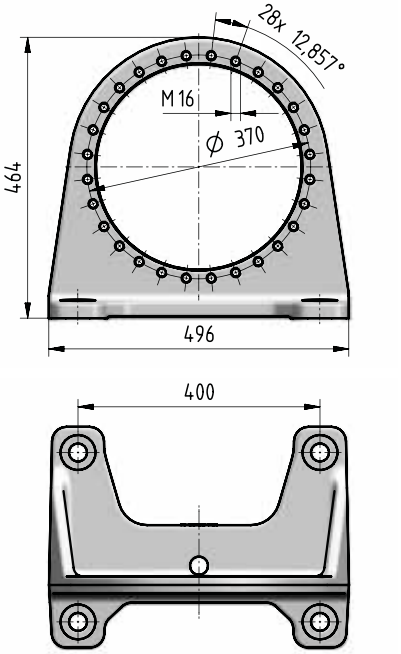

Code: **,FB10f**

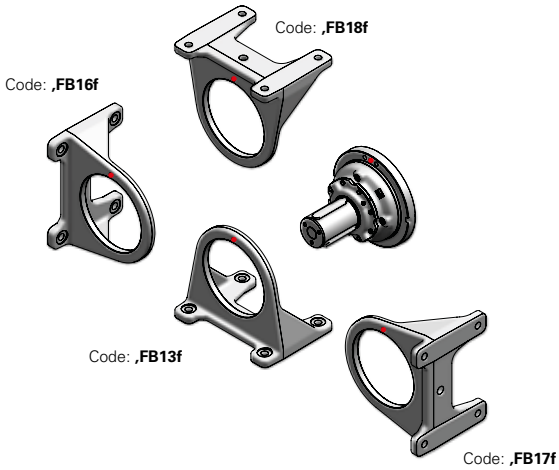

Code: **,FB18f**

Code: **,FB16f**

Code: **,FB13f**

Code: **,FB17f**

In presence of a radial load F_{r2} ⩾70% of max value of F_{r2adm}, please foresee an additional foot. When having an axial load F_{a2} beside the radial load, this limit is to be reduced to 60%.

- Reference hole for the identification of the mounting position

042A - Radial loads F_{r2} [N] and axial loads F_{a2} [N]

Radial loads $\boldsymbol{F}_{r2\ adm}$ and axial loads $\boldsymbol{F}_{a2\ adm}$ admitted on low speed shaft end of gear reducer.
For more information see ch. 2.2.

Output side: C120M1 F10f
S120M1 F10f

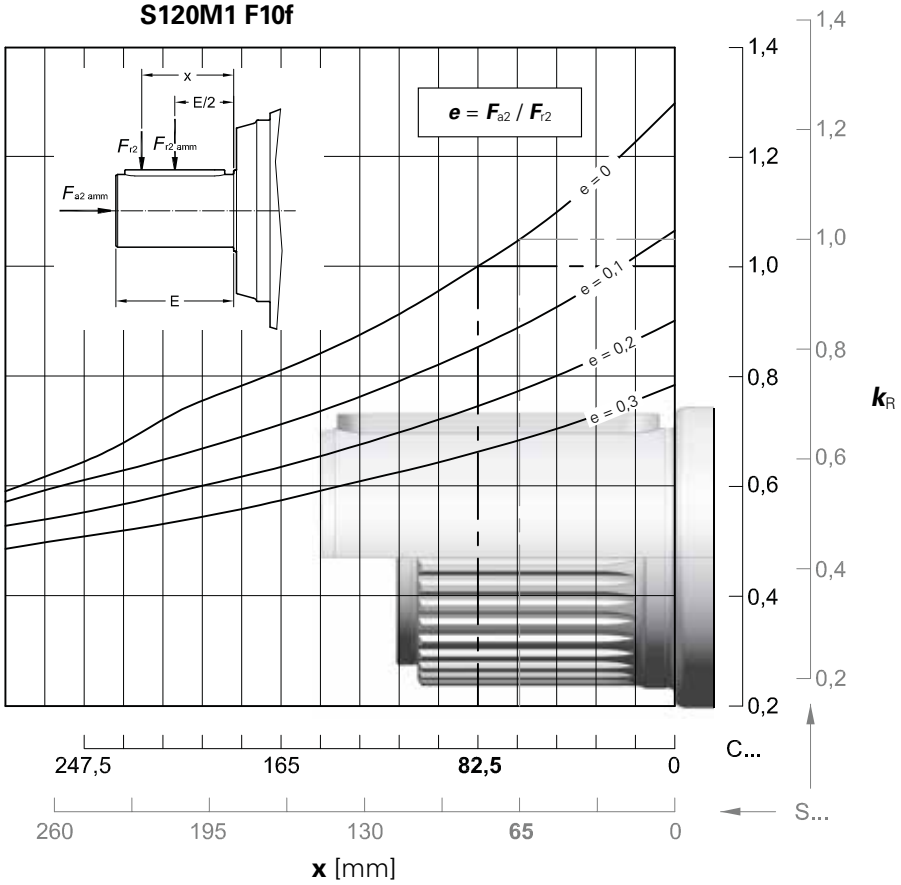

$n_2 \cdot L_h$	$F_{r2\ amm}$		$F_{a2\ adm}$	$F_{a2\ adm}$
min^{-1} · h	C ...	S ...	←	→
< **18 000**	212 000	224 000	71 000	
22 400	200 000	212 000	71 000	
28 000	190 000	200 000	71 000	
35 500	180 000	190 000	67 000	
45 000	160 000	170 000	63 000	
56 000	150 000	160 000	60 000	
71 000	140 000	150 000	56 000	
90 000	132 000	140 000	53 000	
112 000	125 000	132 000	50 000	
140 000	118 000	125 000	45 000	
180 000	106 000	112 000	42 500	
224 000	100 000	106 000	40 000	
280 000	95 000	100 000	37 500	
355 000	90 000	95 000	33 500	
450 000	80 000	85 000	31 500	
560 000	75 000	80 000	30 000	
710 000	71 000	75 000	28 000	
900 000	67 000	71 000	26 500	
1 120 000	63 000	67 000	25 000	
1 400 000	60 000	63 000	22 400	
1 800 000	53 000	56 000	21 200	
2 240 000	50 000	53 000	20 000	
2 800 000	47 500	50 000	19 000	
max	**212 000**	**224 000**	**71 000**	**37 500**

042A - Radial loads F_{r1} [N] on input shaft

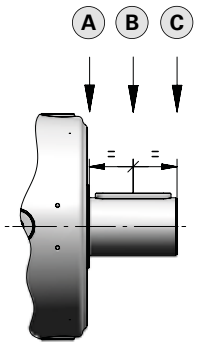

Radial loads $\boldsymbol{F}_{r1\ adm}$ admitted on high speed shaft end of **In Line** gear reducers.
For more information see ch. 2.2.

$n_1 \cdot L_h$	Train of gears											
	1EL			2EL			3EL			4EL		
	A	B	C	A	B	C	A	B	C	A	B	C
900 000	63 000	42 500	31 500	28 000	19 000	14 000	20 000	14 000	10 600	14 000	8 500	5 300
1 120 000	60 000	40 000	30 000	26 500	18 000	13 200	19 000	12 500	9 500	13 200	8 000	5 000
1 400 000	56 000	37 500	26 500	25 000	16 000	12 500	17 000	11 800	9 000	11 800	7 100	4 500
1 800 000	50 000	33 500	25 000	22 400	15 000	11 200	16 000	10 600	8 000	11 200	6 700	4 250
2 240 000	47 500	31 500	23 600	21 200	14 000	10 600	15 000	10 000	7 500	10 000	6 300	4 000
2 800 000	45 000	30 000	21 200	20 000	13 200	9 500	14 000	9 500	7 100	9 500	5 600	3 550
3 550 000	40 000	26 500	20 000	18 000	11 800	9 000	12 500	8 500	6 700	9 000	5 300	3 350
4 500 000	37 500	25 000	18 000	17 000	11 200	8 500	11 800	8 000	6 000	8 000	5 000	3 150
5 600 000	35 500	23 600	17 000	16 000	10 600	7 500	11 200	7 500	5 600	7 500	4 500	2 800
7 100 000	31 500	21 200	16 000	14 000	9 500	7 100	10 000	6 700	5 300	7 100	4 250	2 650
9 000 000	30 000	20 000	15 000	13 200	9 000	6 700	9 500	6 300	4 750	6 300	4 000	2 500
11 200 000	28 000	18 000	13 200	12 500	8 000	6 000	8 500	6 000	4 500	6 000	3 550	2 240
14 000 000	26 500	17 000	12 500	11 200	7 500	5 600	8 000	5 600	4 250	5 600	3 350	2 120
18 000 000	23 600	16 000	11 800	10 600	7 100	5 300	7 500	5 000	3 750	5 000	3 150	1 900
22 400 000	22 400	15 000	10 600	10 000	6 700	4 750	6 700	4 750	3 550	4 750	2 800	1 800
28 000 000	20 000	13 200	10 000	9 000	6 000	4 500	6 300	4 250	3 350	4 500	2 650	1 700
35 500 000	19 000	12 500	9 500	8 500	5 600	4 250	6 000	4 000	3 000	4 000	2 500	1 600
45 000 000	18 000	11 800	8 500	8 000	5 300	3 750	5 300	3 750	2 800	3 750	2 240	1 400

Radial loads $\boldsymbol{F}_{r1\ adm}$ admitted on high speed shaft end of **Bevel helical** gear reducers.
For more information see ch. 2.2.

$n_1 \cdot L_h$	Train of gears						
	2EB			3EB		4EB	
	$i_N \leqslant 16$	$i_N = 20$	$i_N = 25$	$i_N \leqslant 125$	$i_N \geqslant 140$	$i_N \leqslant 500$	$i_N \geqslant 560$
900 000	10 600	8 000	6 700	5 600	4 750	4 000	3 350
1 120 000	10 000	7 500	6 300	5 300	4 500	3 750	3 150
1 400 000	9 000	6 700	5 600	4 750	4 000	3 550	2 800
1 800 000	8 500	6 300	5 300	4 500	3 750	3 150	2 650
2 240 000	8 000	6 000	5 000	4 000	3 550	3 000	2 500
2 800 000	7 100	5 300	4 500	3 750	3 150	2 800	2 240
3 550 000	6 700	5 000	4 250	3 550	3 000	2 500	2 120
4 500 000	6 300	4 750	4 000	3 350	2 800	2 360	2 000
5 600 000	5 600	4 250	3 550	3 000	2 650	2 240	1 800
7 100 000	5 300	4 000	3 350	2 800	2 360	2 000	1 700
9 000 000	5 000	3 750	3 150	2 650	2 240	1 900	1 600
11 200 000	4 500	3 350	2 800	2 360	2 000	1 700	1 400
14 000 000	4 250	3 150	2 650	2 240	1 900	1 600	1 320
18 000 000	4 000	3 000	2 500	2000	1 700	1 500	1 250
22 400 000	3 550	2 650	2 240	1 900	1 600	1 400	1 120
28 000 000	3 350	2 500	2 120	1 800	1 500	1 250	1 060
35 500 000	3 150	2 360	2 000	1 600	1 400	1 180	1 000
45 000 000	2 800	2 120	1 800	1 500	1 320	1 120	900

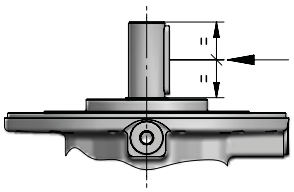

060A

Data and performance summary

			L_h = 10 000 h					n_1 = 1 400 min^{-1}		
			n_1 min^{-1}			M_{N2max} M_{2max}	n_{1max} n_{1peak}	Pt [kW] at		20°C 40°C
			n_2 min^{-1}							
			M_{N2} N m			N m	min^{-1}	–		
	i_N	i_{act}	1 400	900	500					
2EL	14	**14,4**	97,3 35 440	62,5 40 460	34,7 45 930	62 300 75 000	2 000 2 800	50 37,5	–	–
	16	**17,1**	82,0 36 660	52,7 41 860	29,3 46 420	63 000 90 000	2 000 2 800			
	18	**18,5**	75,8 34 920	48,7 35 880	27,1 37 200	56 000 90 000	2 000 2 800			
	22,4	**21,7**	64,6 38 290	41,6 43 720	23,1 46 490	63 000 90 000	2 000 2 800			
	25	**24**	58,3 35 790	37,5 36 770	20,8 38 120	57 470 85 000	2 000 2 800			
	28	**27,8**	50,4 35 810	32,4 36 790	18,0 38 150	56 000 90 000	2 000 2 800			
	31,5	**30,8**	45,5 36 040	29,2 37 030	16,2 38 390	56 000 90 000	2 000 2 800			
	35,5	**32,6**	42,9 36 160	27,6 37 160	15,3 38 520	56 000 77 500	2 000 2 800			
	40	**40,1**	34,9 27 060	22,4 27 800	12,5 28 820	44 410 63 000	2 000 2 800			
3EL	50	**50,6**	27,7 34 610	17,8 39 520	9,88 47 140	62 300 75 000	2 500 2 800	33,5 25	50 37,5	67 50
	63	**60,1**	23,3 47 070	15,0 48 370	8,33 50 140	62 300 75 000	2 800 3 550			
	71	**71,3**	19,6 47 570	12,6 48 880	7,02 50 670	63 000 90 000	2 800 3 550			
	80	**76,2**	18,4 47 770	11,8 49 080	6,56 51 000	62 300 75 000	2 800 4 000			
	90	**90,4**	15,5 48 270	9,96 49 600	5,53 52 340	63 000 90 000	2 800 4 000			
	100	**106**	13,2 41 680	8,48 42 820	4,71 44 400	63 000 85 000	2 800 4 000			
	112	**115**	12,2 48 340	7,85 49 670	4,36 51 490	63 000 90 000	2 800 4 000			
	125	**127**	11,0 39 640	7,08 40 730	3,94 42 230	59 520 85 000	2 800 4 000			
	140	**135**	10,4 48 820	6,69 50 160	3,72 52 000	63 000 90 000	2 800 4 000			
	160	**163**	8,59 39 920	5,52 41 010	3,07 44 350	56 000 90 000	2 800 4 000			
	180	**183**	7,64 40 540	4,91 41 660	2,73 43 190	59 520 85 000	2 800 4 000			
	200	**203**	6,91 40 450	4,44 41 940	2,47 44 130	56 000 77 500	2 800 4 000			
	224	**212**	6,60 40 570	4,24 42 230	2,36 46 160	56 000 90 000	2 800 4 000			
	250	**249**	5,62 40 970	3,61 43 100	2,01 44 690	56 000 77 500	2 800 4 000			

			L_h = 10 000 h					n_1 = 1 400 min^{-1}		
			n_1 min^{-1}			M_{N2max} M_{2max}	n_{1max} n_{1peak}	Pt [kW] at		20°C 40°C
			n_2 min^{-1}							
			M_{N2} N m			N m	min^{-1}	–		
	i_N	i_{act}	1 400	900	500					
4EL	180	**178**	7,87 41 920	5,06 47 860	2,81 57 090	62 300 75 000	2 800 3 150	23,6 18	35,5 27,2	47,5 36,5
	200	**211**	6,63 49 750	4,26 54 450	2,37 59 510	63 000 90 000	2 800 3 150			
	250	**251**	5,58 52 260	3,59 55 880	1,99 61 070	63 000 90 000	2 800 3 150			
	280	**297**	4,71 53 630	3,03 57 340	1,68 62 670	63 000 90 000	3 150 4 000			
	315	**318**	4,40 54 180	2,83 57 840	1,57 59 960	62 300 75 000	3 150 4 000			
	355	**344**	4,07 42 490	2,62 45 430	1,45 49 650	56 000 90 000	3 150 4 000			
	400	**377**	3,71 55 600	2,39 59 440	1,33 63 000	63 000 90 000	3 150 4 000			
	450	**443**	3,16 56 960	2,03 60 900	1,13 63 000	63 000 90 000	3 150 4 000			
	500	**479**	2,93 57 630	1,88 61 620	1,04 63 000	63 000 90 000	3 150 4 000			
	560	**562**	2,49 59 050	1,60 63 000	0,890 63 000	63 000 90 000	3 150 4 000			
	630	**607**	2,31 53 540	1,48 55 010	0,824 58 930	63 000 90 000	3 150 4 000			
	710	**713**	1,96 54 070	1,26 55 560	0,702 60 380	63 000 90 000	3 150 4 000			
	800	**836**	1,67 54 600	1,08 56 600	0,598 61 860	63 000 90 000	3 150 4 000			
	900	**876**	1,60 54 760	1,03 56 990	0,571 62 290	63 000 90 000	3 150 4 000			
	1000	**1028**	1,36 55 300	0,876 58 390	0,486 63 000	63 000 90 000	3 150 4 000			
	1120	**1124**	1,25 50 830	0,801 54 340	0,445 56 000	56 000 90 000	3 150 4 000			
	1250	**1245**	1,12 51 620	0,723 55 190	0,402 56 000	56 000 90 000	3 150 4 000			
	1400	**1462**	0,958 52 890	0,616 56 000	0,342 56 000	56 000 90 000	3 150 4 000			
	1600	**1621**	0,864 53 720	0,555 56 000	0,308 56 000	56 000 90 000	3 150 4 000			
	1800	**1796**	0,779 54 560	0,501 56 000	0,278 56 000	56 000 90 000	3 150 4 000			

Data and performance summary

			L_h = 10 000 h n_1 min^{-1} n_2 min^{-1} M_{N2} N m			M_{N2max} M_{2max} N m	n_{1max} n_{1peak} min^{-1}	n_1 = 1 400 min^{-1} P_t [kW] at 20°C / 40°C H$_2$O –		
	i_N	i_{eff}	**1 400**	**900**	**500**					
2EB	10	**10,2**	137 17 360	88,0 19 820	48,9 23 650	29 760 35 500	1 400 1 800	37,5 28	–	–
	12,5	**13,1**	107 22 280	68,6 25 440	38,1 30 350	38 190 46 200	1 400 1 800			
	16	**16,6**	84,6 22 490	54,4 25 680	30,2 30 630	36 160 43 700	1 400 1 800			
	20	**21**	66,7 23 080	42,9 26 350	23,8 28 330	31 320 38 700	1 400 1 800			
	25	**26,2**	53,3 16 810	34,3 19 200	19,0 22 900	24 800 30 700	1 400 1 800			
3EB	35,5	**36**	38,9 30 440	25,0 34 750	13,9 41 460	50 770 61 500	1 800 2 240	28 21,2	42,5 31,5	56 42,5
	40	**42,7**	32,8 36 120	21,1 41 240	11,7 49 100	60 250 73 000	1 800 2 240			
	45	**46,2**	30,3 36 940	19,5 37 960	10,8 39 350	56 000 77 500	1 800 2 240			
	50	**54,1**	25,9 45 820	16,6 47 430	9,23 49 170	63 000 90 000	1 800 2 240			
	56	**58,2**	24,0 37 470	15,5 38 500	8,59 39 920	56 000 73 000	1 800 2 240			
	63	**60**	23,3 37 860	15,0 38 900	8,33 40 330	59 520 85 000	1 800 2 240			
	71	**68,3**	20,5 46 180	13,2 48 110	7,32 49 880	63 000 87 500	1 800 2 240			
	80	**77**	18,2 38 120	11,7 39 170	6,49 40 610	56 000 90 000	1 800 2 240			
	90	**86,6**	16,2 47 500	10,4 48 820	5,77 50 610	62 560 77 500	1 800 2 240			
	100	**97,1**	14,4 38 670	9,27 39 730	5,15 41 190	56 000 90 000	1 800 2 240			
	112	**111**	12,6 38 990	8,10 40 060	4,50 41 850	56 000 90 000	1 800 2 240			
	125	**123**	11,4 39 240	7,31 40 310	4,06 42 510	56 000 90 000	1 800 2 240			
	140	**139**	10,1 39 530	6,48 40 610	3,60 43 290	56 000 77 500	1 800 2 240			
	160	**154**	9,09 39 780	5,84 40 870	3,25 43 970	56 000 87 500	1 800 2 240			

			L_h = 10 000 h n_1 min^{-1} n_2 min^{-1} M_{N2} N m			M_{N2max} M_{2max} N m	n_{1max} n_{1peak} min^{-1}	n_1 = 1 400 min^{-1} P_t [kW] at 20°C / 40°C H$_2$O –		
	i_N	i_{eff}	**1 400**	**900**	**500**					
4EB	160	**162**	8,62 33 590	5,54 38 360	3,08 44 320	53 350 67 000	2 800 3 550	22,4 17	33,5 25,7	45 34,5
	180	**178**	7,86 36 860	5,05 42 090	2,81 50 210	58 540 73 000	2 800 3 550			
	200	**190**	7,35 39 400	4,73 44 990	2,63 53 120	62 570 77 500	2 800 3 550			
	224	**226**	6,19 46 760	3,98 53 390	2,21 55 640	63 000 90 000	2 800 3 550			
	250	**240**	5,83 39 910	3,75 45 560	2,08 53 880	62 570 77 500	2 800 3 550			
	280	**287**	4,88 51 130	3,14 52 540	1,74 54 470	63 000 90 000	2 800 3 550			
	315	**321**	4,36 42 060	2,80 44 960	1,56 49 150	56 000 90 000	2 800 3 550			
	355	**362**	3,87 51 870	2,49 53 290	1,38 55 250	63 000 90 000	2 800 3 550			
	400	**424**	3,30 52 380	2,12 53 820	1,18 55 830	63 000 90 000	2 800 3 550			
	450	**459**	3,05 52 630	1,96 54 070	1,09 56 490	63 000 90 000	2 800 3 550			
	500	**514**	2,72 45 160	1,75 48 280	0,972 52 770	56 000 90 000	2 800 3 550			
	560	**538**	2,60 53 150	1,67 54 610	0,929 57 870	63 000 90 000	2 800 3 550			
	630	**652**	2,15 46 810	1,38 50 050	0,767 54 700	56 000 90 000	2 800 3 550			
	710	**673**	2,08 51 170	1,34 55 360	0,743 59 860	63 000 90 000	2 800 3 550			
	800	**815**	1,72 48 420	1,10 51 760	0,613 56 000	56 000 90 000	2 800 3 550			
	900	**864**	1,62 48 840	1,04 52 220	0,579 56 000	56 000 90 000	2 800 3 550			
	1000	**957**	1,46 49 610	0,940 53 040	0,522 56 000	56 000 90 000	2 800 3 550			
	1120	**1061**	1,32 50 390	0,848 53 870	0,471 56 000	56 000 90 000	2 800 3 550			
	1250	**1176**	1,19 51 180	0,765 54 710	0,425 56 000	56 000 90 000	2 800 3 550			

060A - Main Dimensions

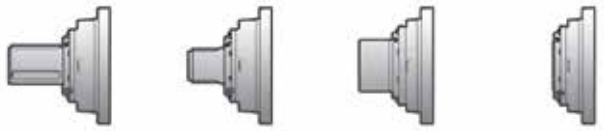

C140M1 F10g

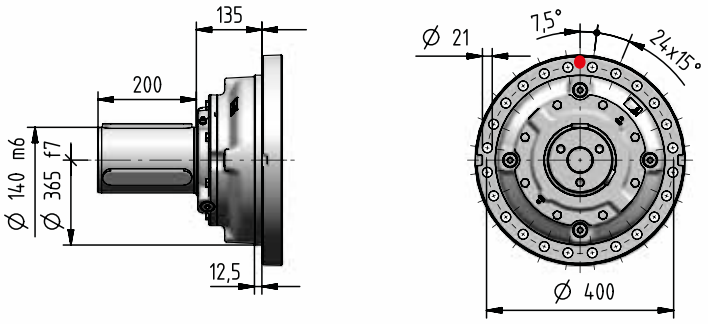

S130M1 F10g

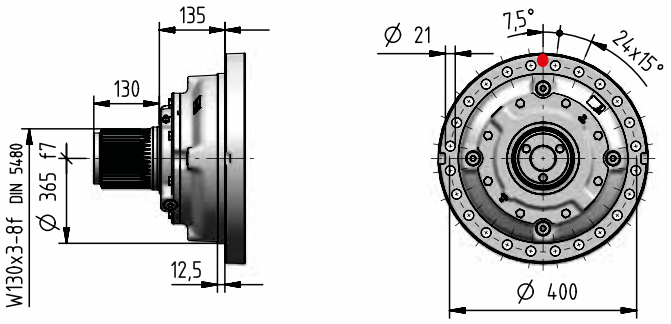

H140M1 A10g

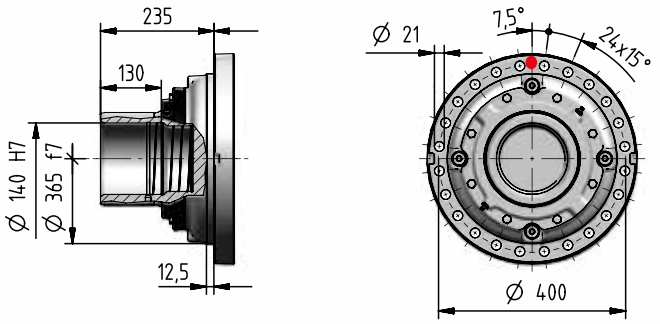

T130M1 A05g

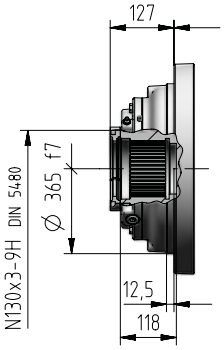

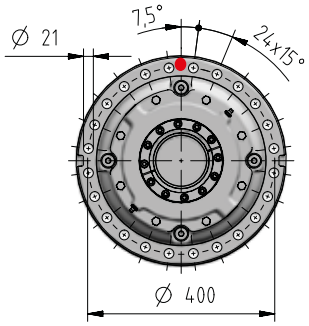

Z130M1 F05g

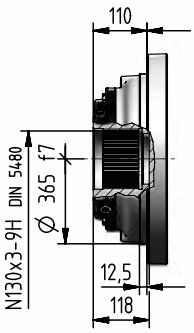

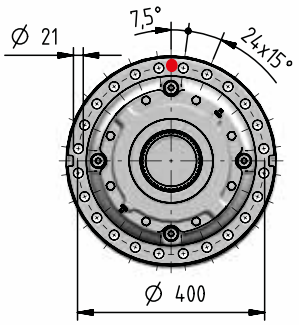

kg	Input Options Code													Output options (Δ) Code				
	I14×160	I19×200	I24×200	I28×250	I38×300	I42×350	I48×350	I55×400	I60×450	I65×550	I75×550	C…	U…	J…	C…	S…	H…	Z…	T…
1EL	-	-	-	-	-	-	-	-	-	-	-	-	-						
2EL	-	-	-	-	-	300	300	300	310	320	320	310	-						
3EL	-	-	-	300	310	310	310	320	329	-	-	310	297						
4EL	310	310	310	310	310	320	320	-	-	-	-	310	309		+0	-9	-10,5	-9	-8
2EB	-	-	-	-	-	390	390	400	410	410	410	404	-	370					
3EB	-	-	-	-	380	380	380	390	390	400	400	386	-	360					
4EB	320	330	330	330	330	340	340	-	-	-	-	328	329	320					

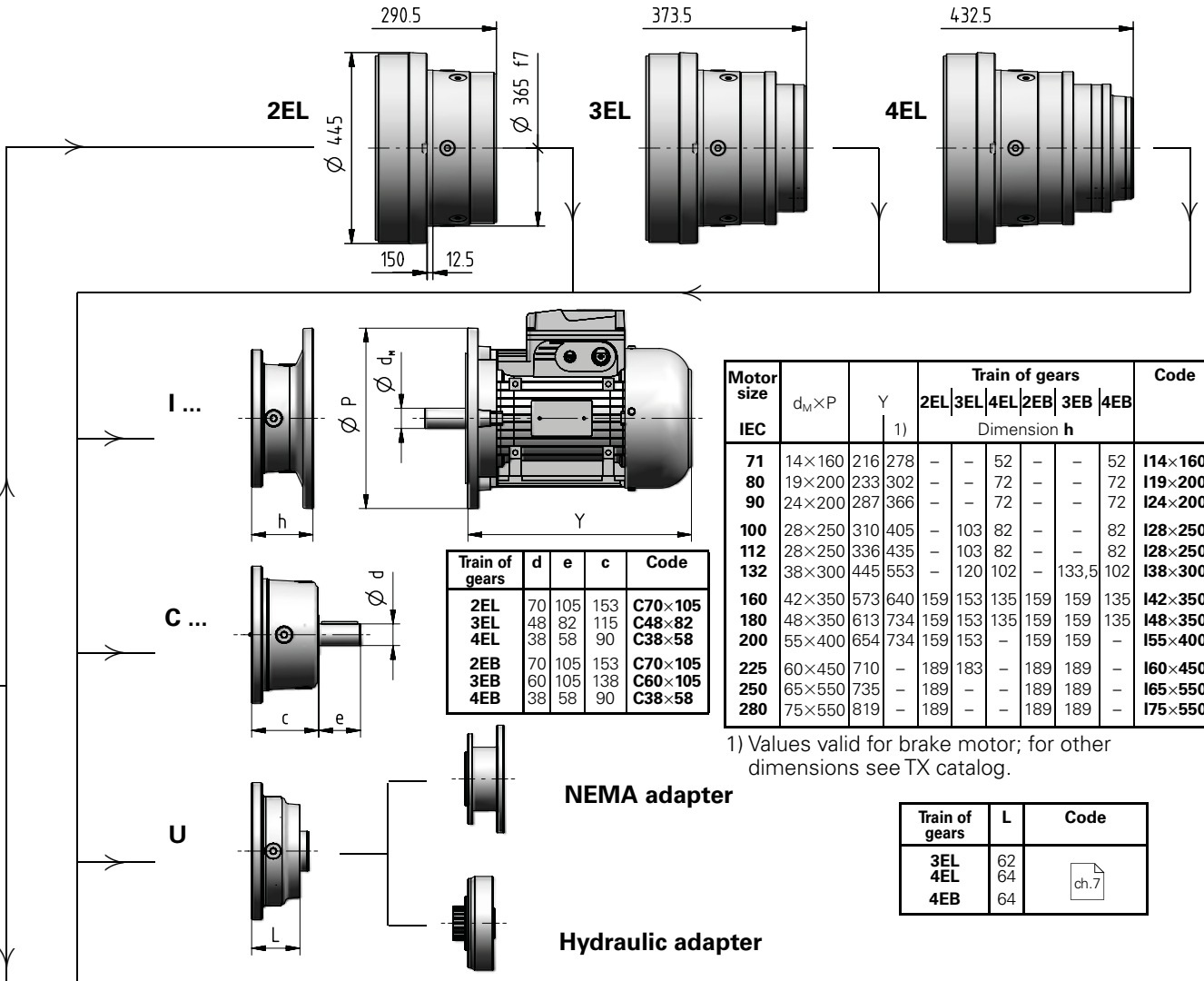

Motor size IEC	$d_M \times P$	Y	Y 1)	Train of gears 2EL	3EL	4EL	2EB	3EB	4EB	Code
				Dimension **h**						
71	14×160	216	278	–	–	52	–	–	52	**I14×160**
80	19×200	233	302	–	–	72	–	–	72	**I19×200**
90	24×200	287	366	–	–	72	–	–	72	**I24×200**
100	28×250	310	405	–	103	82	–	–	82	**I28×250**
112	28×250	336	435	–	103	82	–	–	82	**I28×250**
132	38×300	445	553	–	120	102	–	133,5	102	**I38×300**
160	42×350	573	640	159	153	135	159	159	135	**I42×350**
180	48×350	613	734	159	153	135	159	159	135	**I48×350**
200	55×400	654	734	159	153	–	159	159	–	**I55×400**
225	60×450	710	–	189	183	–	189	189	–	**I60×450**
250	65×550	735	–	189	–	–	189	189	–	**I65×550**
280	75×550	819	–	189	–	–	189	189	–	**I75×550**

1) Values valid for brake motor; for other dimensions see TX catalog.

Train of gears	d	e	c	Code
2EL	70	105	153	**C70×105**
3EL	48	82	115	**C48×82**
4EL	38	58	90	**C38×58**
2EB	70	105	153	**C70×105**
3EB	60	105	138	**C60×105**
4EB	38	58	90	**C38×58**

Train of gears	L	Code
3EL	62	
4EL	64	ch.7
4EB	64	

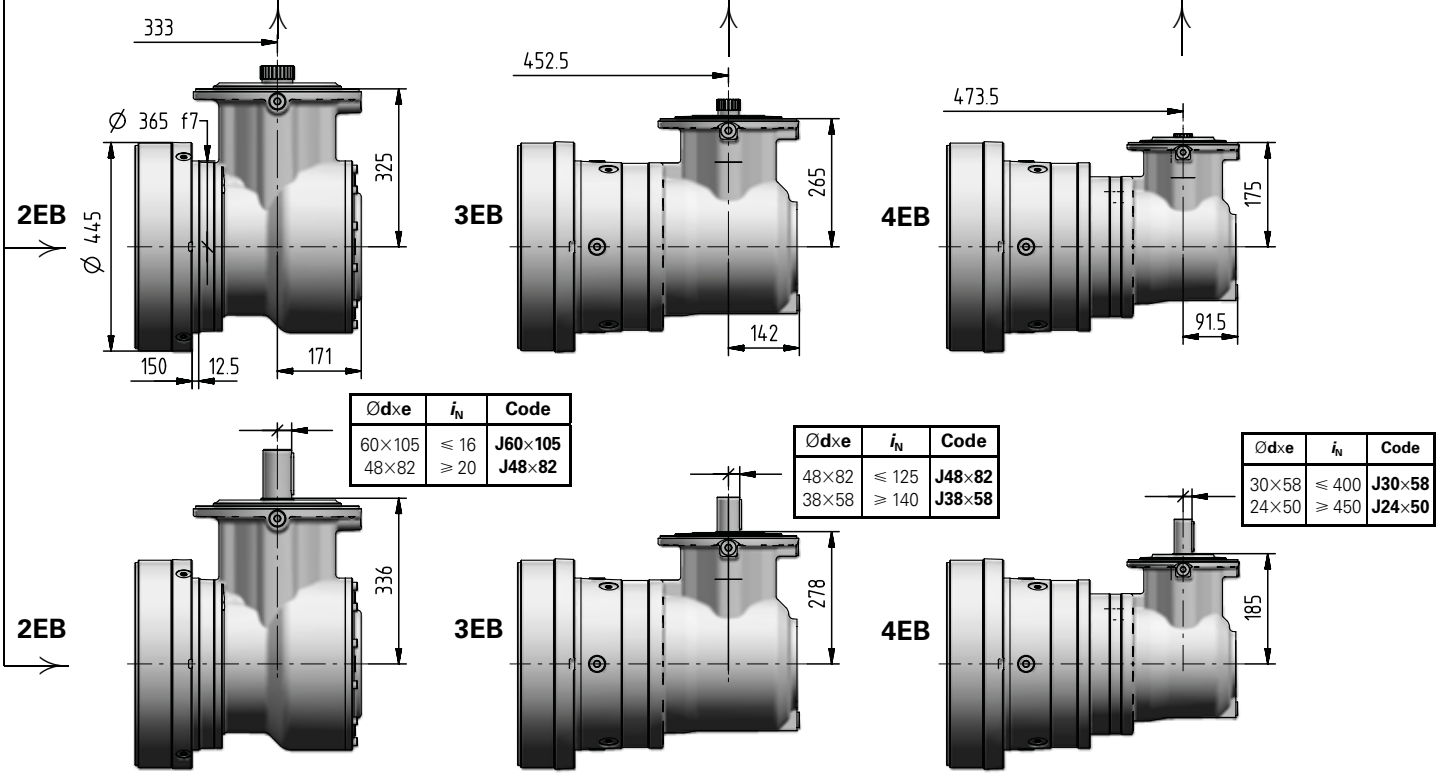

Ø d×e	i_N	Code
60×105	⩽ 16	**J60×105**
48×82	⩾ 20	**J48×82**

Ø d×e	i_N	Code
48×82	⩽ 125	**J48×82**
38×58	⩾ 140	**J38×58**

Ø d×e	i_N	Code
30×58	⩽ 400	**J30×58**
24×50	⩾ 450	**J24×50**

060A - Output side details

Suggested mating dimensions

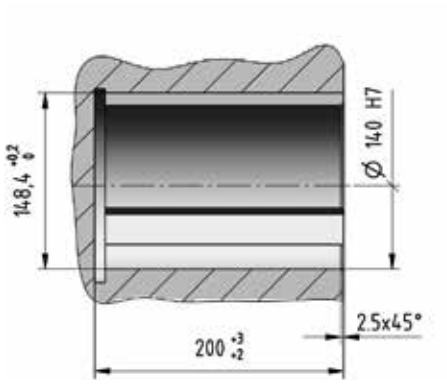

Gear reducer cylindrical shaft end

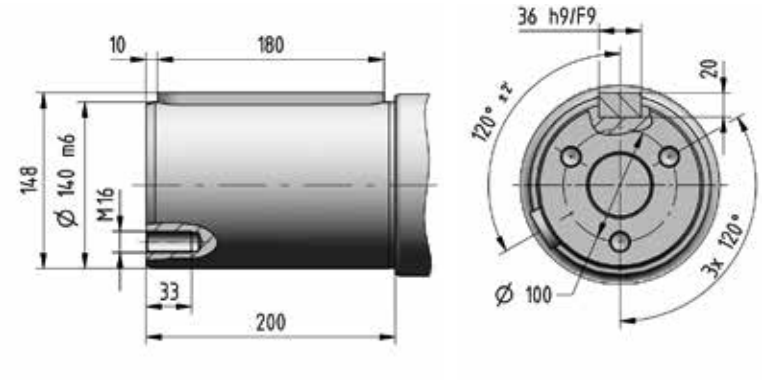

Suggested mating dimensions

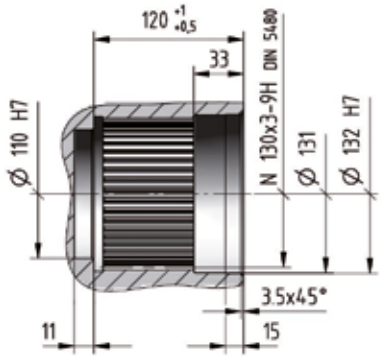

Gear reducer splined shaft end

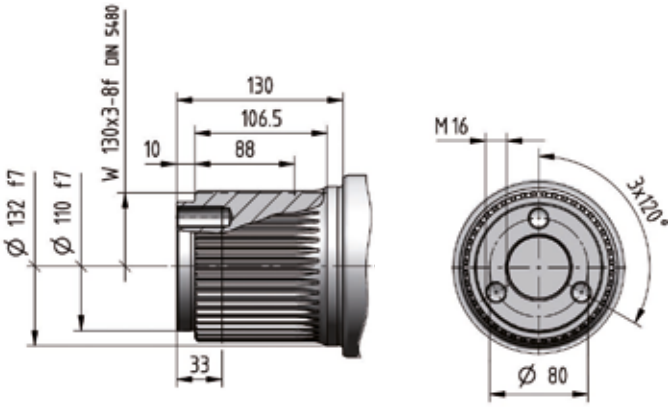

Suggested mating dimensions

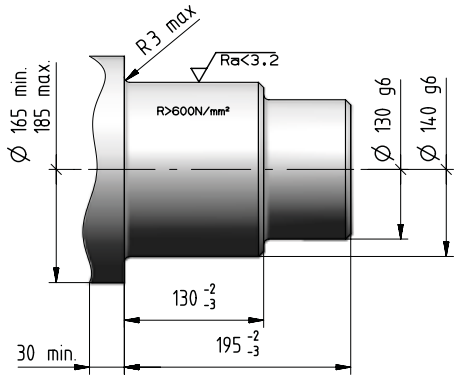

Gear reducer hollow shaft for shaft mounting

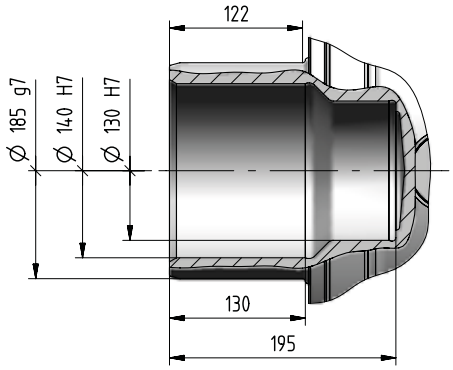

Suggested mating dimensions

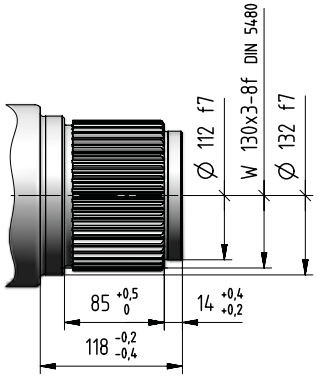

Splined hollow shaft

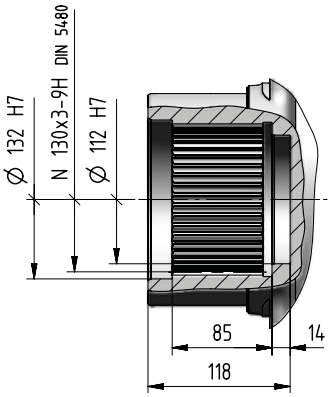

Suggested mating dimensions

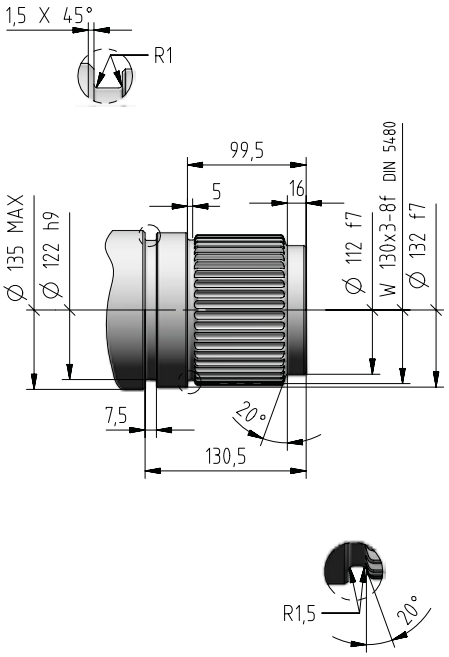

Splined hollow shaft with axial locking

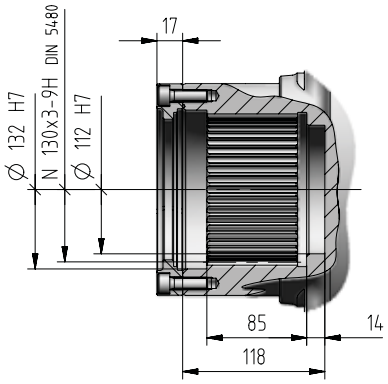

4

060A - Input side details

Gear reducer cylindrical shaft end

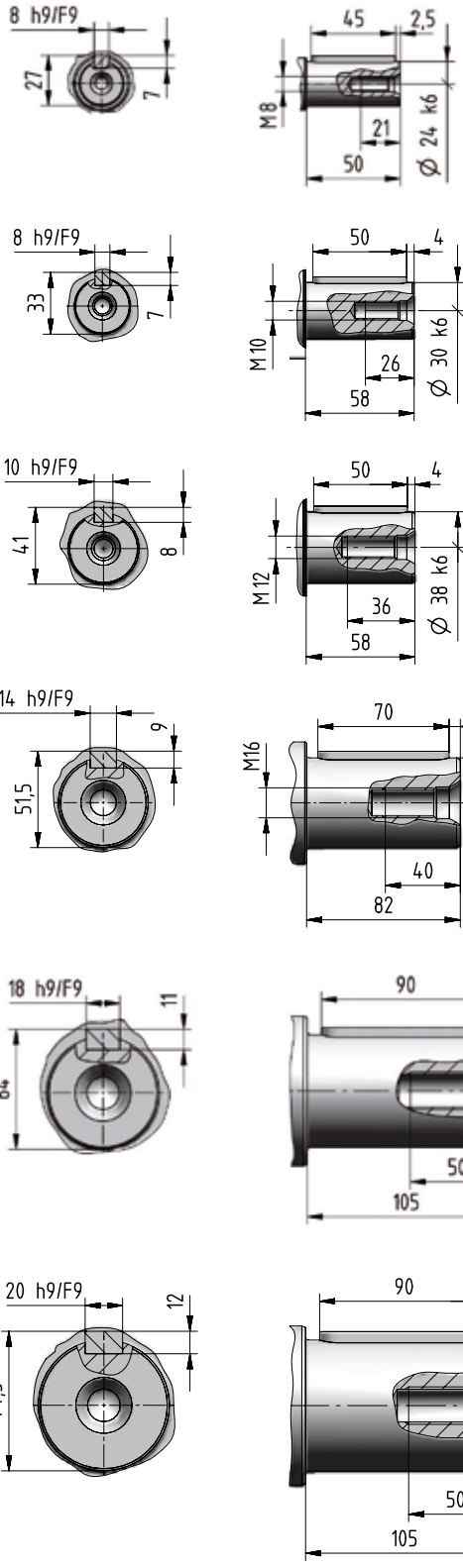

Suggested mating dimensions

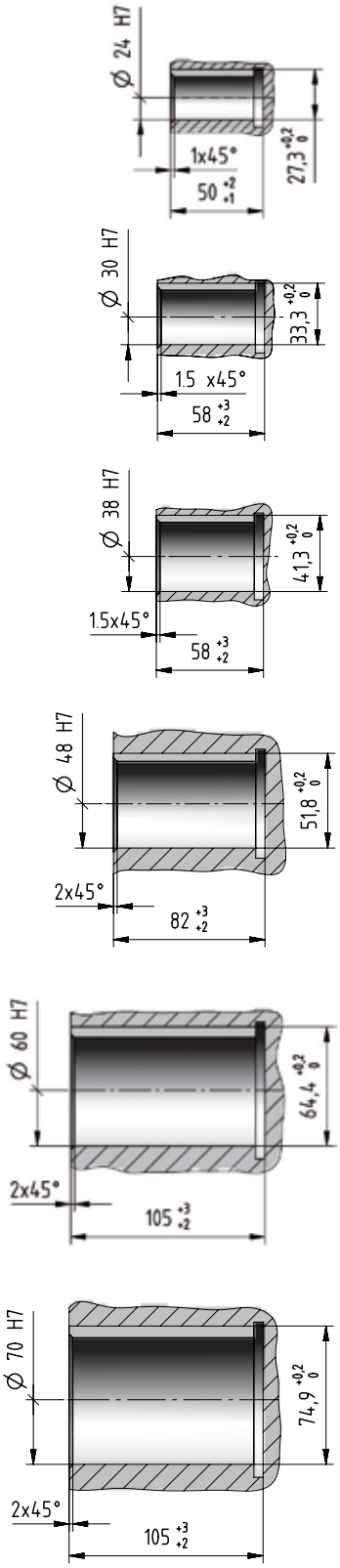

4

Bevel helical input flange

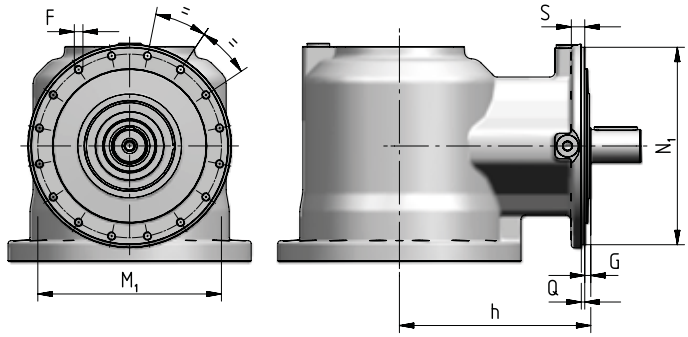

Train of gears	N_1 ∅ h6	Q	G	h	S	M_1 ∅	F ∅
2EB	321	5	11	336	20	300	M14 (n. 16)
3EB	274	4,5	13	278	18	255	M12 (n. 16)
4EB	184	3,5	10	185	12	171	M8 (n. 12)

IEC electric motor adapter

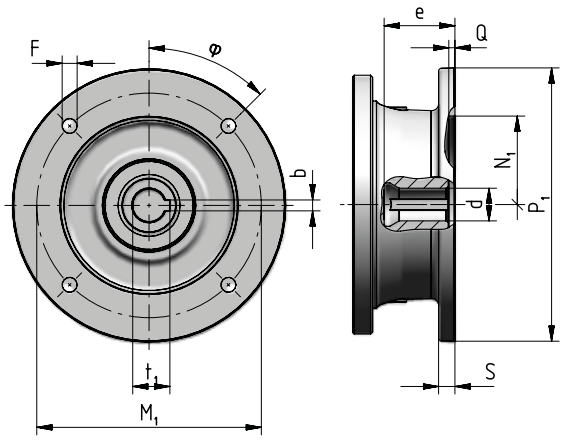

Motor size IEC	P_1 ∅	S	d ∅	e max	b F9	t_1	M_1	F ∅	φ	N_1 ∅ G7	Q
71	160	–	14 F6	32	5	16,3	130	M8 × 16 (n.4)	45°	110	4,5
80	200	12	19 F6	41,5	6	21,8	165	11 (n.4)	45°	130	4,5
90	200	12	24 F6	52	8	27,3	165	11 (n.4)	45°	130	4,5
100	250	14	28 F6	62	8	31,3	215	14 (n.4)	45°	180	5
112	250	14	28 F6	62	8	31,3	215	14 (n.4)	45°	180	5
132	300	14	38 F6	82	10	41,3	265	14 (n.4)	45°	230	5
160	350	15	42 F6	113	12	45,3	300	18 (n.4)	45°	250	6
180	350	15	48 F6	113	14	51,8	300	18 (n.4)	45°	250	6
200	400	15	55 E6	113	16	59,3	350	18 (n.4)	45°	300	6
225	450	18	60 E6	143	18	64,4	400	18 (n.8)	22,5°	350	6
250	550	18	65 E6	142	18	69,4	500	18 (n.8)	22,5°	450	6
280	550	18	75 E6	142	20	79,9	500	18 (n.8)	22,5°	450	6

Universal flange adapter

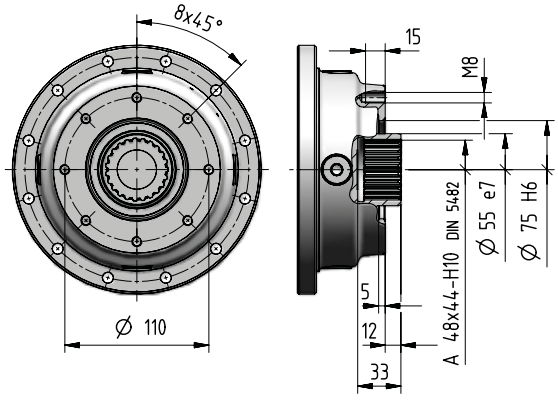

For more information see ch. 8.7.

060A - Accessories

Stop washer

[included]

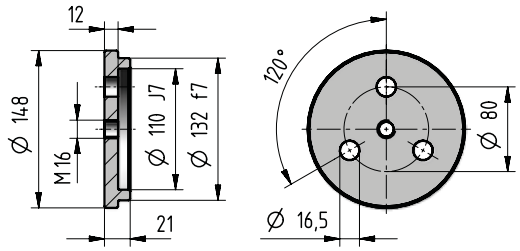

Code: **,SW130**

Splined bush

[included]

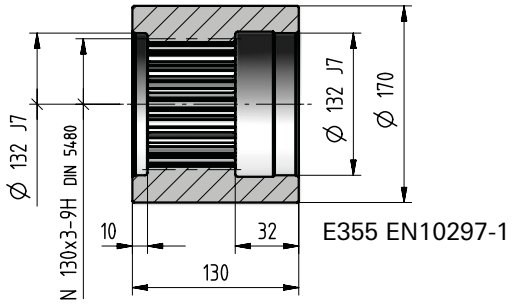

Code: **,SB130**

Wheel flange

[included]

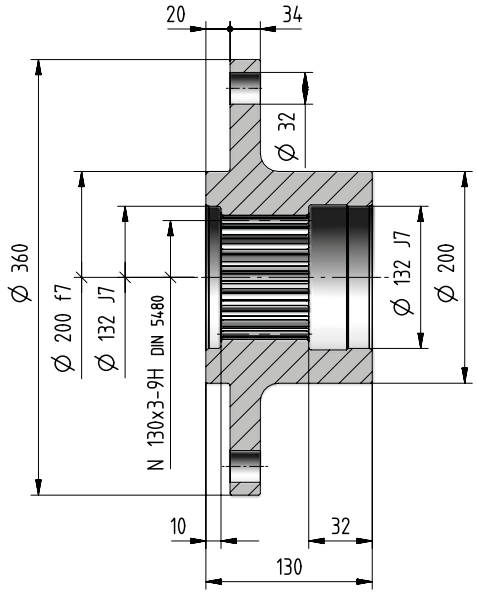

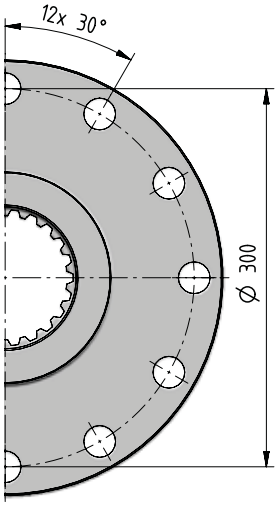

Code: **,WF130**

Splined bar

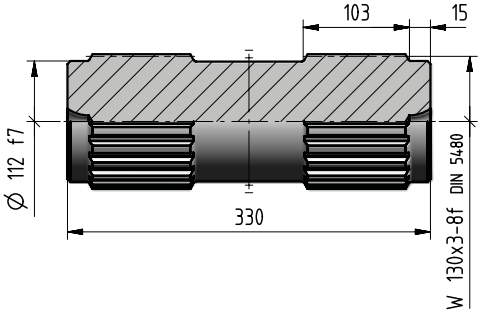

Code:**,SC130**

Wheel flange

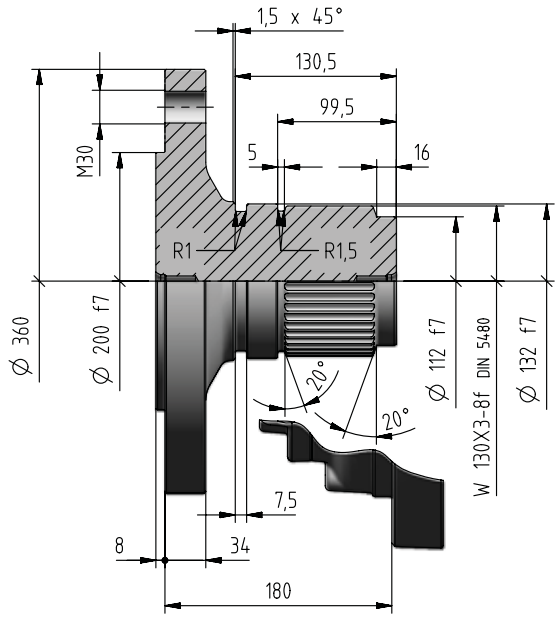

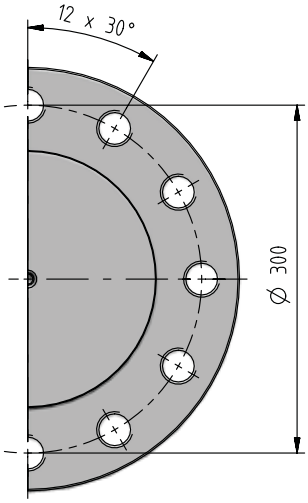

Code: **,WT130**

kg	Accessories							
	,SW130	**,SB130**	**,WF130**	**,SC130**	**,TA10g**	**,SD185**	**,FB10g**	**,WT130**
	1,8	11,7	37	31,2	26	46	61,5	43

Torque arm



[included]

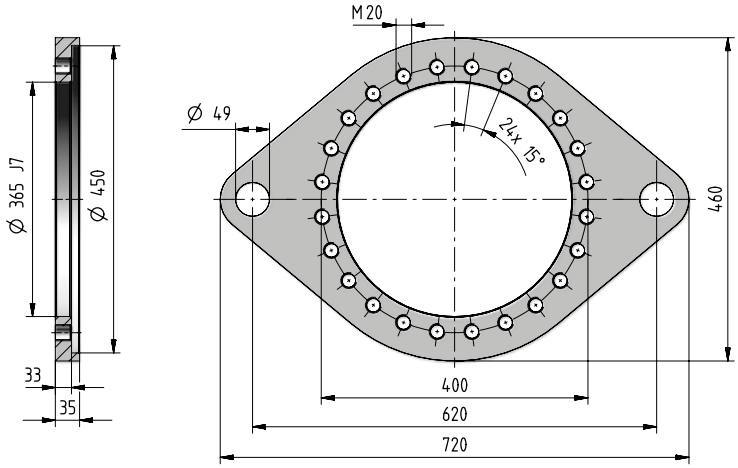

Code: **,TA10g**

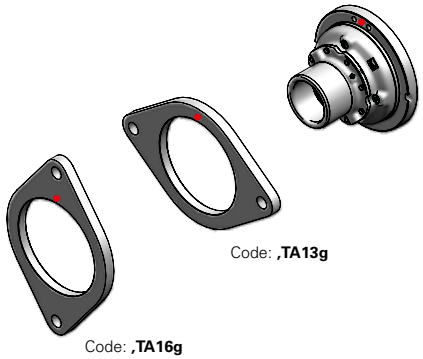

Code: **,TA13g**

Code: **,TA16g**

- Reference hole for the identification of the mounting position

Shrink disc



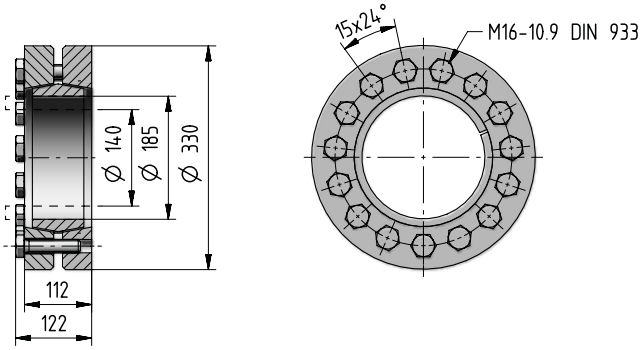

Code: **,SD185**

If an already mounted accessory is required, state the relevant position between accessory and gear reducer. This position is given by the flange upper fastening hole (stated in red in the figure).

Foot bracket



[included]

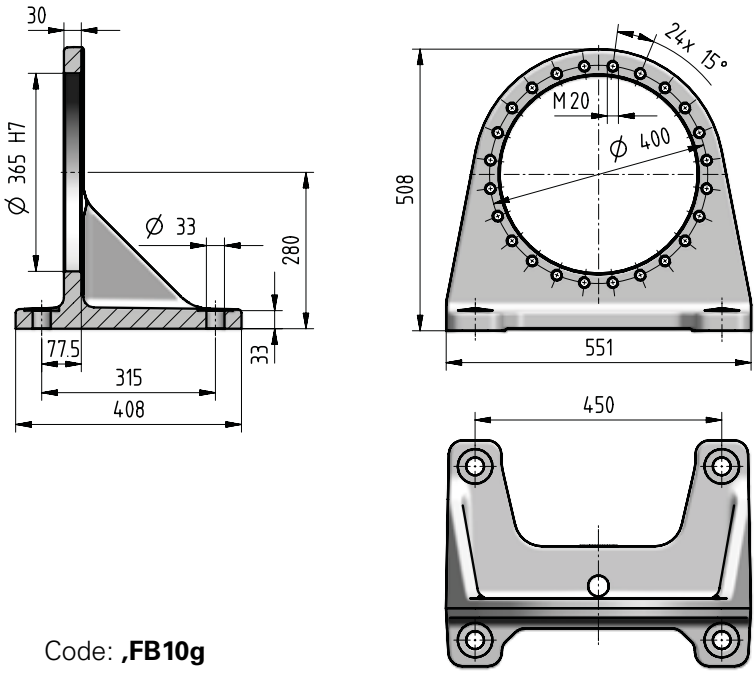

Code: **,FB10g**

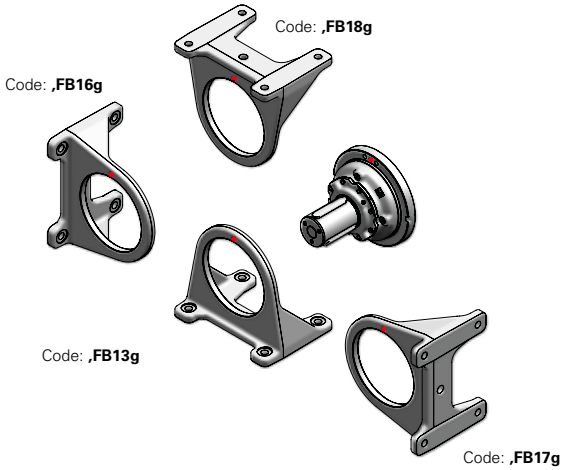

Code: **,FB18g**

Code: **,FB16g**

Code: **,FB13g**

Code: **,FB17g**

- Reference hole for the identification of the mounting position

In presence of a radial load F_{r2} ⩾70% of max value of F_{r2adm}, please foresee an additional foot. When having an axial load F_{a2} beside the radial load, this limit is to be reduced to 60%.

060A - Radial loads F_{r2} [N] and axial loads F_{a2} [N]

Radial loads $F_{r2\ adm}$ and axial loads $F_{a2\ adm}$ admitted on low speed shaft end of gear reducer.
For more information see ch. 2.2.

Output side: C140M1 F10g
S130M1 F10g

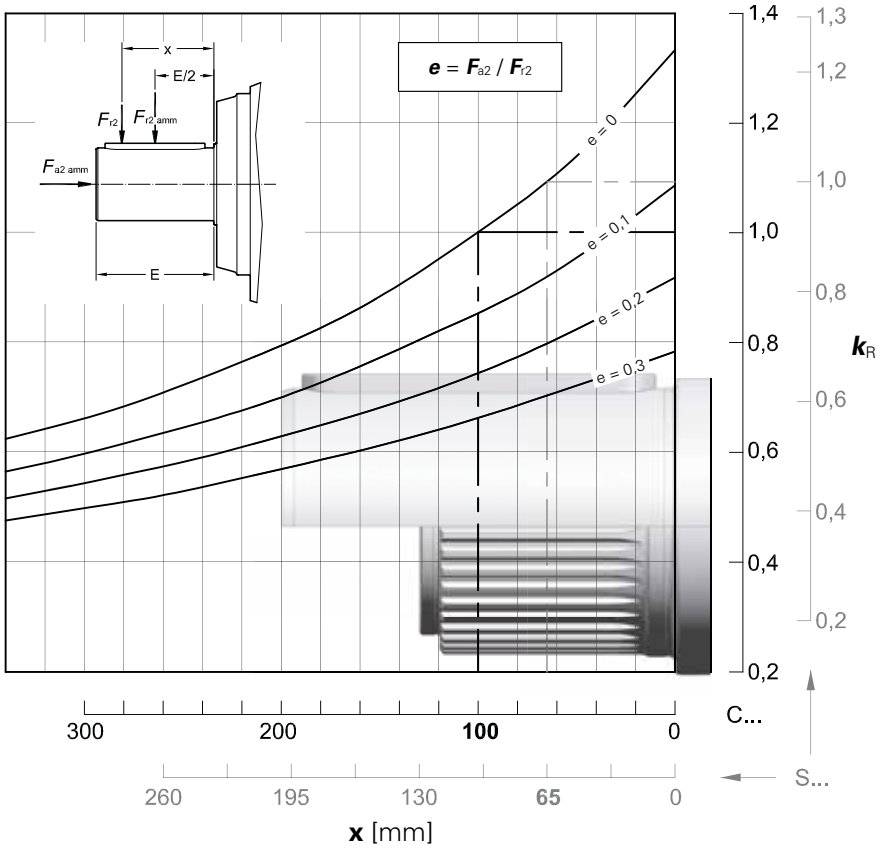

$n_2 \cdot L_h$	$F_{r2\ adm}$		$F_{a2\ adm}$	$F_{a2\ adm}$
$min^{-1} \cdot h$	**C ...**	**S ...**	←	→
< **18 000**	236 000	250 000	80 000	
22 400	224 000	250 000	80 000	
28 000	212 000	224 000	80 000	
35 500	190 000	212 000	75 000	
45 000	180 000	200 000	71 000	
56 000	170 000	190 000	67 000	
71 000	160 000	170 000	60 000	
90 000	150 000	160 000	56 000	
112 000	140 000	150 000	53 000	
140 000	132 000	140 000	50 000	
180 000	118 000	132 000	47 500	
224 000	112 000	125 000	42 500	
280 000	106 000	112 000	40 000	
355 000	95 000	106 000	37 500	
450 000	90 000	100 000	35 500	
560 000	85 000	95 000	33 500	
710 000	80 000	85 000	31 500	
900 000	75 000	80 000	28 000	
1 120 000	71 000	75 000	26 500	
1 400 000	63 000	71 000	25 000	
1 800 000	60 000	67 000	23 600	
2 240 000	56 000	60 000	22 400	
2 800 000	53 000	56 000	20 000	
max	**236 000**	**250 000**	**80 000**	**45 000**

060A - Radial loads F_{r1} [N] on input shaft

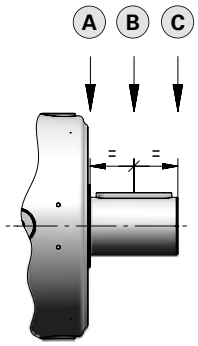

Radial loads $\boldsymbol{F}_{r1\ adm}$ admitted on high speed shaft end of **In Line** gear reducers.
For more information see ch. 2.2.

$n_1 \cdot L_h$	Train of gears 2EL A	2EL B	2EL C	3EL A	3EL B	3EL C	4EL A	4EL B	4EL C
900 000	45 000	31 500	23 600	20 000	14 000	10 600	14 000	8 500	5 300
1 120 000	42 500	28 000	22 400	19 000	12 500	9 500	13 200	8 000	5 000
1 400 000	37 500	26 500	20 000	17 000	11 800	9 000	11 800	7 100	4 500
1 800 000	35 500	25 000	19 000	16 000	10 600	8 000	11 200	6 700	4 250
2 240 000	33 500	22 400	17 000	15 000	10 000	7 500	10 000	6 300	4 000
2 800 000	30 000	21 200	16 000	14 000	9 500	7 100	9 500	5 600	3 550
3 550 000	28 000	19 000	15 000	12 500	8 500	6 700	9 000	5 300	3 350
4 500 000	26 500	18 000	14 000	11 800	8 000	6 000	8 000	5 000	3 150
5 600 000	23 600	17 000	12 500	11 200	7 500	5 600	7 500	4 500	2 800
7 100 000	22 400	15 000	11 800	10 000	6 700	5 300	7 100	4 250	2 650
9 000 000	21 200	14 000	11 200	9 500	6 300	4 750	6 300	4 000	2 500
11 200 000	19 000	13 200	10 000	8 500	6 000	4 500	6 000	3 550	2 240
14 000 000	18 000	12 500	9 500	8 000	5 600	4 250	5 600	3 350	2 120
18 000 000	16 000	11 200	8 500	7 500	5 000	3 750	5 000	3 150	1 900
22 400 000	15 000	10 600	8 000	6 700	4 750	3 550	4 750	2 800	1 800
28 000 000	14 000	10 000	7 500	6 300	4 250	3 350	4 500	2 650	1 700
35 500 000	13 200	9 000	7 100	6 000	4 000	3 000	4 000	2 500	1 600
45 000 000	11 800	8 500	6 300	5 300	3 750	2 800	3 750	2 240	1 400

4

Radial loads $\boldsymbol{F}_{r1\ adm}$ admitted on high speed shaft end of **Bevel helical** gear reducers.
For more information see ch. 2.2.

$n_1 \cdot L_h$	Train of gears 2EB $i_N \leqslant 16$	2EB $i_N = 20$	2EB $i_N = 25$	3EB $i_N \leqslant 125$	3EB $i_N \geqslant 140$	4EB $i_N \leqslant 630$	4EB $i_N \geqslant 710$
900 000	10 600	8 000	6 700	8 000	6 700	4 000	3 350
1 120 000	10 000	7 500	6 300	7 500	6 300	3 750	3 150
1 400 000	9 000	6 700	5 600	6 700	5 600	3 550	2 800
1 800 000	8 500	6 300	5 300	6 300	5 300	3 150	2 650
2 240 000	8 000	6 000	5 000	6 000	5 000	3 000	2 500
2 800 000	7 100	5 300	4 500	5 300	4 500	2 800	2 240
3 550 000	6 700	5 000	4 250	5 000	4 250	2 500	2 120
4 500 000	6 300	4 750	4 000	4 750	4 000	2 360	2 000
5 600 000	5 600	4 250	3 550	4 250	3 550	2 240	1 800
7 100 000	5 300	4 000	3 350	4 000	3 350	2 000	1 700
9 000 000	5 000	3 750	3 150	3 750	3 150	1 900	1 600
11 200 000	4 500	3 350	2 800	3 350	2 800	1 700	1 400
14 000 000	4 250	3 150	2 650	3 150	2 650	1 600	1 320
18 000 000	4 000	3 000	2 500	3 000	2 500	1 500	1 250
22 400 000	3 550	2 650	2 240	2 650	2 240	1 400	1 120
28 000 000	3 350	2 500	2 120	2 500	2 120	1 250	1 060
35 500 000	3 150	2 360	2 000	2 360	2 000	1 180	1 000
45 000 000	2 800	2 120	1 800	2 120	1 800	1 120	900

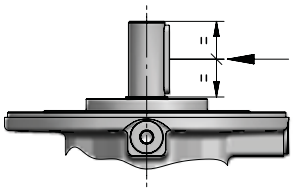

085A

Data and performance summary



	i_N	i_{act}	L_h = 10 000 h n_1 min^{-1} n_2 min^{-1} M_{N2} N m 1 400	900	500	M_{N2max} M_{2max} N m	n_{1max} n_{1peak} min^{-1}	n_1 = 1 400 min^{-1} Pt [kW] at 20°C 40°C –		
2EL	16	**17,1**	82,0 50 960	52,7 58 180	29,3 68 830	90 000 140 000	2 000 2 800	60 45	–	–
	22,4	**21,9**	63,9 53 370	41,1 60 930	22,8 69 890	90 000 140 000	2 000 2 800			
	25	**24,4**	57,3 54 510	36,8 56 460	20,5 58 530	88 250 136 000	2 000 2 800			
	28	**27,8**	50,4 56 920	32,4 58 490	18,0 60 630	80 000 140 000	2 000 2 800			
	31,5	**31**	45,1 57 300	29,0 58 880	16,1 61 040	80 000 140 000	2 000 2 800			
3EL	63	**60,1**	23,3 69 800	15,0 71 720	8,33 74 350	90 000 140 000	2 240 2 800	42,5 31,5	63 47,5	82,5 63
	71	**71,3**	19,6 70 530	12,6 72 470	7,02 75 130	90 000 140 000	2 240 3 150			
	80	**77,1**	18,2 70 870	11,7 72 820	6,49 75 570	90 000 140 000	2 240 2 800			
	90	**90,4**	15,5 71 570	9,96 73 540	5,53 77 420	90 000 140 000	2 240 3 550			
	100	**106**	13,2 72 280	8,48 74 260	4,71 79 320	90 000 140 000	2 240 3 550			
	112	**116**	12,1 72 670	7,76 74 670	4,31 79 630	90 000 140 000	2 240 3 550			
	125	**129**	10,8 62 550	6,95 64 270	3,86 68 010	80 000 140 000	2 240 3 150			
	140	**136**	10,3 73 390	6,61 75 410	3,67 80 420	90 000 140 000	2 240 3 550			
	160	**167**	8,37 74 330	5,38 77 750	2,99 81 440	90 000 140 000	2 240 3 550			
	180	**187**	7,50 62 250	4,82 63 960	2,68 66 310	90 000 136 000	2 240 3 550			
	200	**193**	7,27 64 100	4,67 66 090	2,59 72 230	80 000 140 000	2 240 3 550			
	224	**212**	6,60 64 480	4,24 67 060	2,36 73 300	80 000 140 000	2 240 3 550			
	250	**237**	5,91 64 920	3,80 68 180	2,11 74 520	80 000 140 000	2 240 3 550			



	i_N	i_{act}	L_h = 10 000 h n_1 min^{-1} n_2 min^{-1} M_{N2} N m 1 400	900	500	M_{N2max} M_{2max} N m	n_{1max} n_{1peak} min^{-1}	n_1 = 1 400 min^{-1} Pt [kW] at 20°C 40°C –		
4EL	200	**211**	6,63 75 400	4,26 80 540	2,37 88 030	90 000 140 000	2 500 2 800	30 22,4	45 33,5	60 45
	250	**251**	5,58 77 310	3,59 82 650	1,99 90 000	90 000 140 000	2 800 3 550			
	280	**297**	4,71 79 330	3,03 84 820	1,68 90 000	90 000 140 000	2 800 3 550			
	315	**318**	4,40 80 140	2,83 85 680	1,57 90 000	90 000 140 000	2 800 4 000			
	355	**344**	4,07 67 470	2,62 72 140	1,45 78 850	80 000 140 000	2 500 2 800			
	400	**382**	3,67 80 420	2,36 82 630	1,31 85 670	90 000 140 000	2 800 3 550			
	450	**443**	3,16 84 260	2,03 90 000	1,13 90 000	90 000 140 000	2 800 4 000			
	500	**479**	2,93 85 250	1,88 90 000	1,04 90 000	90 000 140 000	2 800 4 000			
	560	**562**	2,49 87 340	1,60 90 000	0,890 90 000	90 000 140 000	2 800 4 000			
	630	**659**	2,12 89 490	1,36 90 000	0,758 90 000	90 000 140 000	2 800 4 000			
	710	**721**	1,94 83 620	1,25 85 920	0,694 90 000	90 000 140 000	2 800 4 000			
	800	**846**	1,65 84 450	1,06 87 550	0,591 90 000	90 000 140 000	2 800 4 000			
	900	**886**	1,58 84 690	1,02 88 160	0,564 90 000	90 000 140 000	2 800 4 000			
	1000	**1040**	1,35 85 520	0,865 90 000	0,481 90 000	90 000 140 000	2 800 4 000			
	1120	**1124**	1,25 80 000	0,801 80 000	0,445 80 000	80 000 140 000	2 800 4 000			
	1250	**1278**	1,10 87 150	0,704 90 000	0,391 90 000	90 000 140 000	2 800 4 000			
	1400	**1471**	0,951 80 000	0,612 80 000	0,340 80 000	80 000 140 000	2 800 4 000			
	1600	**1621**	0,864 80 000	0,555 80 000	0,308 80 000	80 000 140 000	2 800 4 000			
	1800	**1808**	0,774 80 000	0,498 80 000	0,277 80 000	80 000 140 000	2 800 4 000			

Data and performance summary



	i_N	i_{eff}	L_h = 10 000 h n_1 min^{-1} n_2 min^{-1} M_{N2} N m 1 400	900	500	M_{N2max} M_{2max} N m	n_{1max} n_{1peak} min^{-1}	n_1 = 1 400 min^{-1} Pt [kW] at 20°C 40°C H2O –		
2EB	10	**10,4**	-	86,3 35 280	47,9 42 080	60 730 73 000	1 120 1 400	50 37,5	–	–
	12,5	**13,2**	-	68,0 44 740	37,8 53 370	77 030 92 500	1 120 1 400			
	16	**16,7**	-	53,9 45 430	29,9 54 190	71 890 87 500	1 120 1 400			
	20	**21,2**	-	42,5 38 160	23,6 45 520	62 650 77 500	1 120 1 400			
	25	**26,5**	-	34,0 35 890	18,9 42 810	50 070 60 000	1 120 1 400			
3EB	45	**42,7**	32,8 36 120	21,1 41 240	11,7 49 200	60 250 73 000	1 800 2 240	35,5 26,5	53 40	69 53
	56	**54,8**	25,6 46 360	16,4 52 930	9,13 63 140	77 320 92 500	1 800 2 240			
	63	**61,1**	22,9 51 720	14,7 59 050	8,18 61 920	86 260 103 000	1 800 2 240			
	71	**69,5**	20,1 58 800	13,0 61 870	7,20 64 140	80 000 118 000	1 800 2 240			
	80	**77,5**	18,1 60 620	11,6 62 280	6,45 64 570	80 000 132 000	1 800 2 240			
	90	**87,7**	16,0 59 270	10,3 62 760	5,70 65 060	80 000 112 000	1 800 2 240			
	100	**97,8**	14,3 61 490	9,20 63 180	5,11 65 500	80 000 125 000	1 800 2 240			
	112	**111**	12,6 60 960	8,10 63 680	4,50 66 470	80 000 97 500	1 800 2 240			
	125	**124**	11,3 62 390	7,26 64 110	4,03 67 580	80 000 109 000	1 800 2 240			
	140	**139**	10,1 48 020	6,48 53 280	3,60 56 870	63 550 77 500	1 800 2 240			
	160	**155**	9,03 53 580	5,80 59 440	3,22 63 450	70 900 87 500	1 800 2 240			

Values referred to $n_1 = n_{1\,max}$.

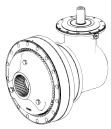

	i_N	i_{eff}	L_h = 10 000 h n_1 min^{-1} n_2 min^{-1} M_{N2} N m 1 400	900	500	M_{N2max} M_{2max} N m	n_{1max} n_{1peak} min^{-1}	n_1 = 1 400 min^{-1} Pt [kW] at 20°C 40°C H2O –		
4EB	160	**150**	9,32 59 790	5,99 68 260	3,33 81 420	90 000 122 000	2 240 2 800	28 21,2	42,5 31,5	56 42,5
	180	**178**	7,86 70 950	5,05 78 490	2,81 85 790	90 000 140 000	2 240 2 800			
	200	**193**	7,27 74 970	4,67 79 240	2,59 82 150	90 000 140 000	2 240 2 800			
	224	**226**	6,19 76 100	3,98 81 360	2,21 88 930	90 000 140 000	2 240 2 800			
	250	**243**	5,76 76 950	3,70 80 380	2,06 83 330	90 000 140 000	2 240 2 800			
	280	**285**	4,91 78 830	3,16 84 280	1,75 90 000	90 000 140 000	2 240 2 800			
	315	**335**	4,18 80 760	2,69 86 340	1,49 90 000	90 000 140 000	2 240 2 800			
	355	**366**	3,83 80 220	2,46 82 420	1,37 85 450	90 000 140 000	2 240 2 800			
	400	**424**	3,30 83 720	2,12 89 500	1,18 90 000	90 000 140 000	2 240 2 800			
	450	**464**	3,02 81 390	1,94 83 630	1,08 87 370	90 000 140 000	2 240 2 800			
	500	**518**	2,70 71 780	1,74 76 750	0,966 80 000	80 000 140 000	2 240 2 800			
	560	**545**	2,57 82 200	1,65 84 460	0,918 89 520	90 000 140 000	2 240 2 800			
	630	**669**	2,09 83 240	1,34 85 530	0,747 90 000	90 000 140 000	2 240 2 800			
	710	**736**	1,90 75 700	1,22 80 000	0,680 80 000	80 000 140 000	2 240 2 800			
	800	**837**	1,67 84 390	1,08 87 400	0,598 90 000	90 000 140 000	2 240 2 800			
	900	**864**	1,62 77 560	1,04 80 000	0,579 80 000	80 000 140 000	2 240 2 800			
	1000	**963**	1,45 78 860	0,934 80 000	0,519 80 000	80 000 140 000	2 240 2 800			
	1120	**1061**	1,32 80 000	0,848 80 000	0,471 80 000	80 000 140 000	2 240 2 800			
	1250	**1184**	1,18 80 000	0,760 80 000	0,422 80 000	80 000 140 000	2 240 2 800			

4

085A - Main Dimensions

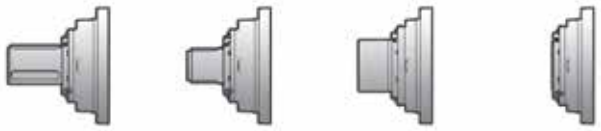

C160M1 F10h

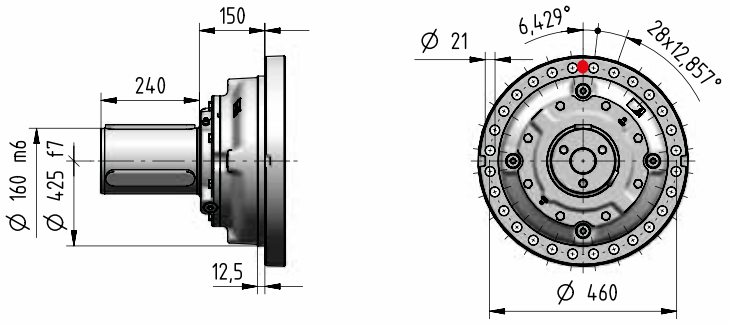

S150M1 F10h

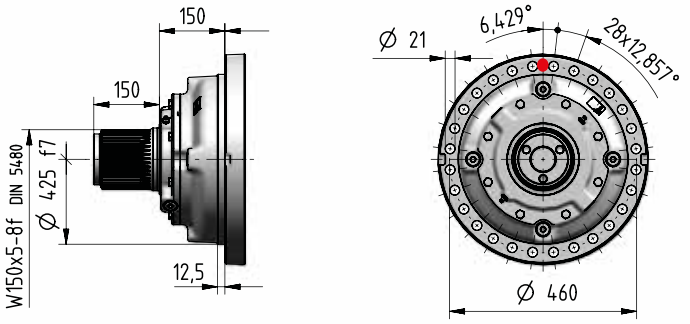

H160M1 A10h

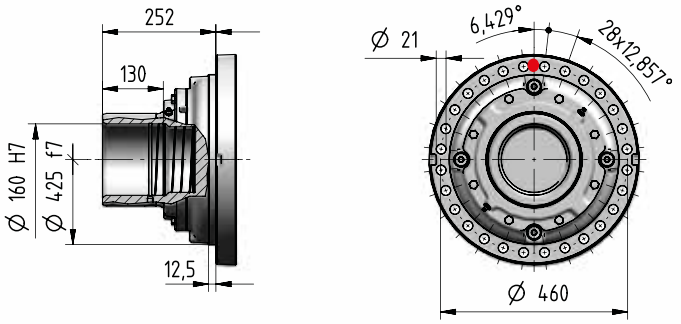

T150M1 A05h

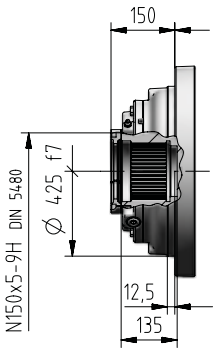

Z150M1 F05h

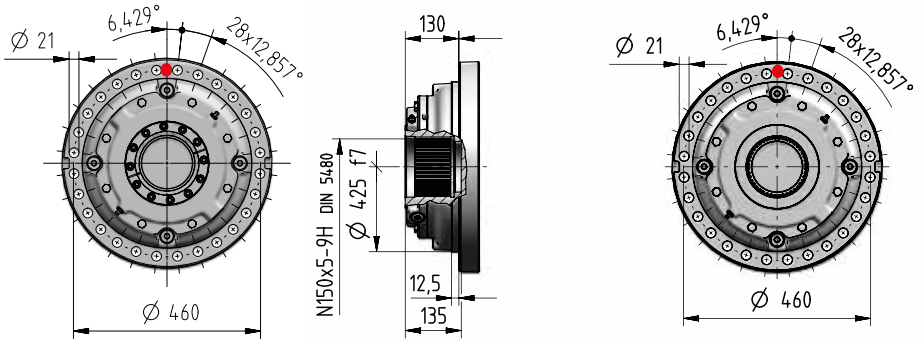

kg	Input Options Code														Output Options (Δ) Code				
	I14×160	I19×200	I24×200	I28×250	I38×300	I42×350	I48×350	I55×400	I60×450	I65×550	I75×550	C...	U...	J...	C...	S...	H...	Z...	T...
1EL	-	-	-	-	-	-	-	-	-	-	-	-	-	-					
2EL	-	-	-	-	-	430	430	430	440	450	450	440	-	-					
3EL	-	-	-	-	450	450	450	460	470	470	470	460	-	-					
4EL	-	-	-	460	460	460	460	470	479	-	-	460	447	-	+0	-14	-10,5	-10,5	-8,5
2EB	-	-	-	-	-	360	360	360	380	380	380	658	-	-					
3EB	-	-	-	-	500	500	500	500	510	520	520	506	-	480					
4EB	-	-	-	490	490	500	500	500	509	-	-	495	487	480					

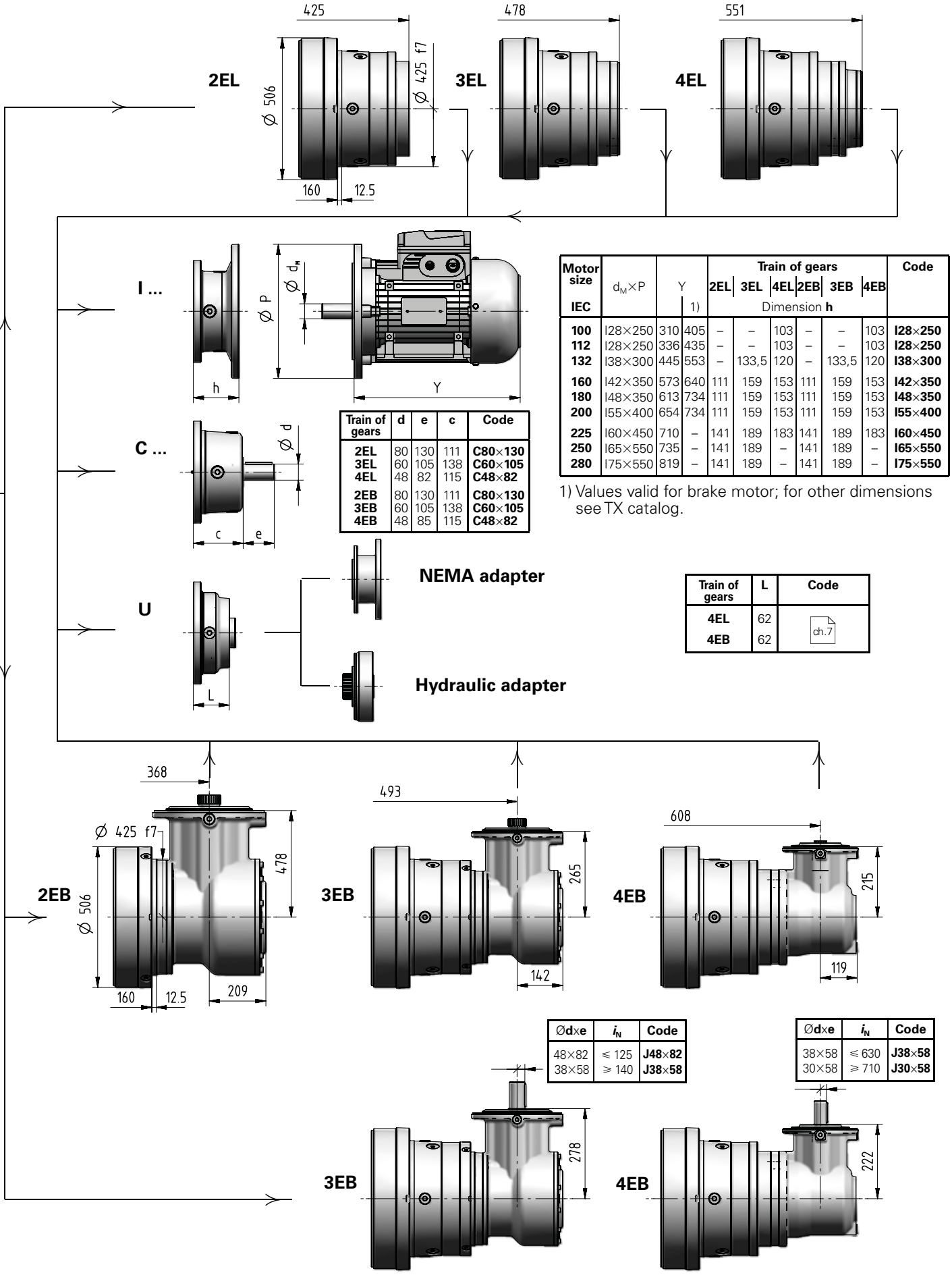

Motor size IEC	d_M×P	Y	Y 1)	Train of gears 2EL	3EL	4EL	2EB	3EB	4EB	Code
				Dimension **h**						
100	I28×250	310	405	–	–	103	–	–	103	**I28×250**
112	I28×250	336	435	–	–	103	–	–	103	**I28×250**
132	I38×300	445	553	–	133,5	120	–	133,5	120	**I38×300**
160	I42×350	573	640	111	159	153	111	159	153	**I42×350**
180	I48×350	613	734	111	159	153	111	159	153	**I48×350**
200	I55×400	654	734	111	159	153	111	159	153	**I55×400**
225	I60×450	710	–	141	189	183	141	189	183	**I60×450**
250	I65×550	735	–	141	189	–	141	189	–	**I65×550**
280	I75×550	819	–	141	189	–	141	189	–	**I75×550**

1) Values valid for brake motor; for other dimensions see TX catalog.

Train of gears	d	e	c	Code
2EL	80	130	111	**C80×130**
3EL	60	105	138	**C60×105**
4EL	48	82	115	**C48×82**
2EB	80	130	111	**C80×130**
3EB	60	105	138	**C60×105**
4EB	48	85	115	**C48×82**

Train of gears	L	Code
4EL	62	ch.7
4EB	62	

Ødxe	i_N	Code
48×82	⩽ 125	**J48×82**
38×58	⩾ 140	**J38×58**

Ødxe	i_N	Code
38×58	⩽ 630	**J38×58**
30×58	⩾ 710	**J30×58**

085A - Output side details

Suggested mating dimensions

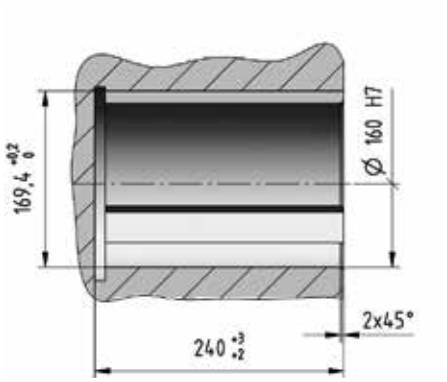

Gear reducer cylindrical shaft end

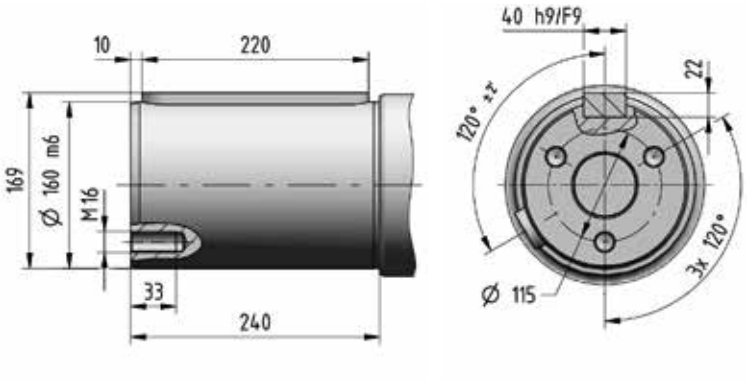

Suggested mating dimensions

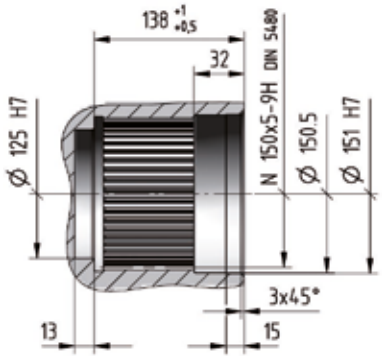

Gear reducer splined shaft end

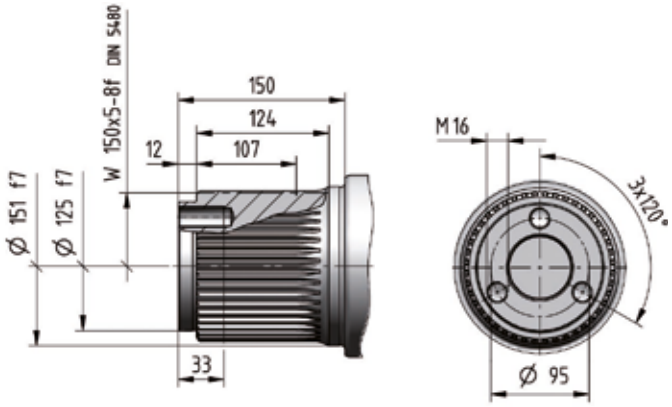

Suggested mating dimensions

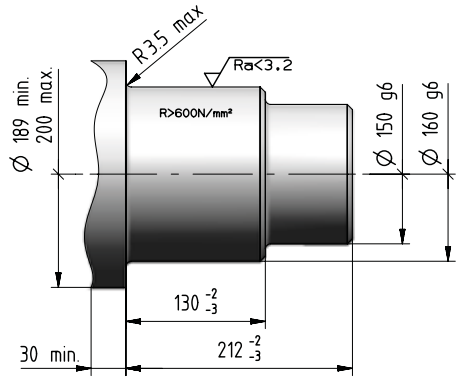

Gear reducer hollow shaft for shaft mounting

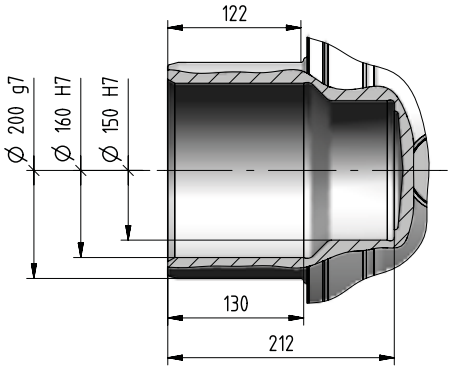

Suggested mating dimensions

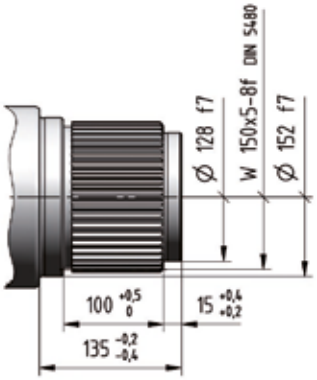

Splined hollow shaft

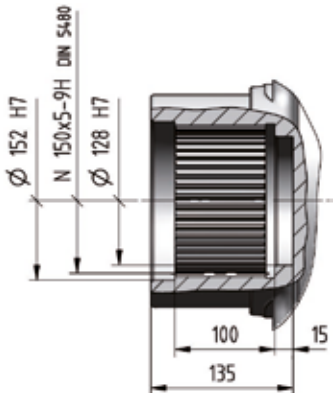

Suggested mating dimensions

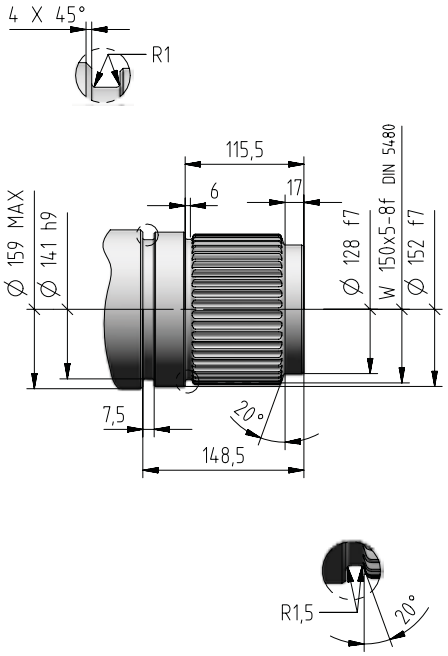

Splined hollow shaft with axial locking

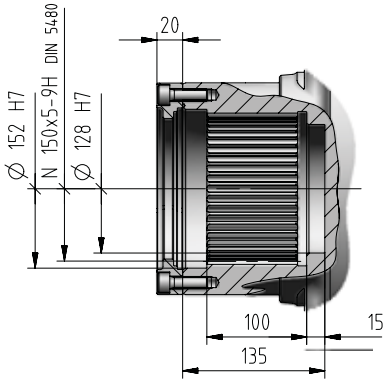

4

085A - Input side details

Gear reducer cylindrical shaft end

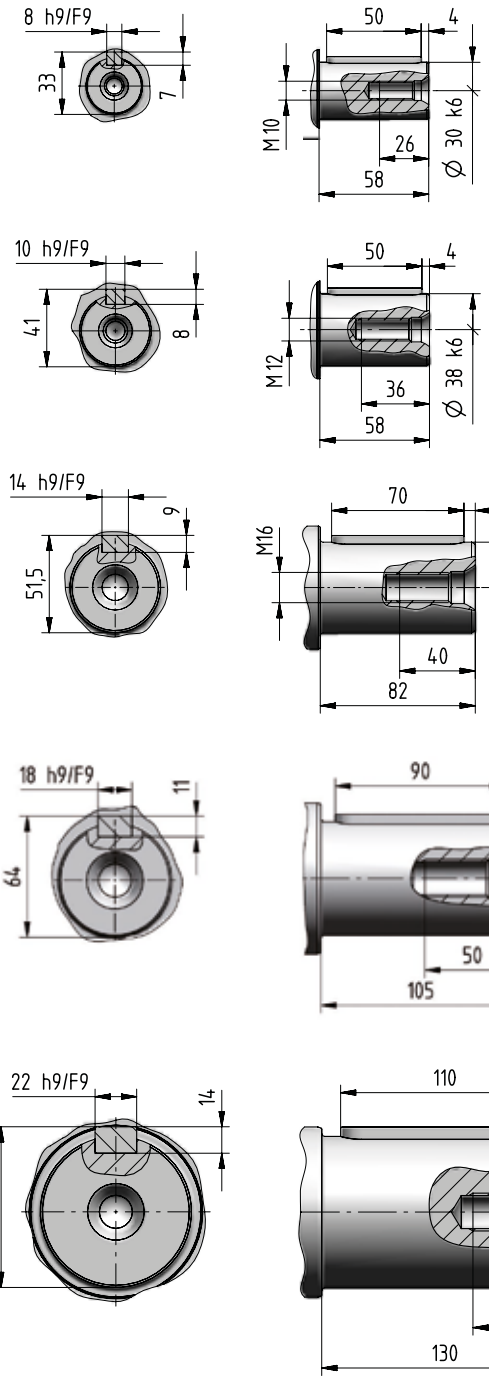

Suggested mating dimensions

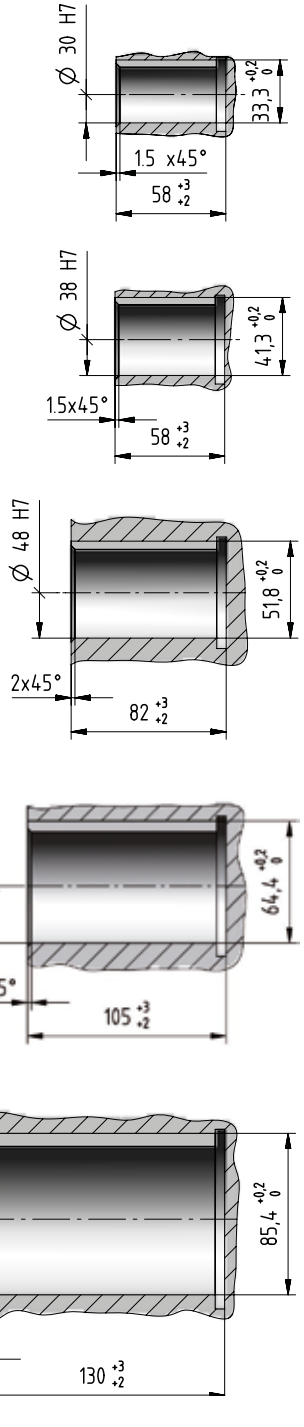

4

Bevel helical input flange

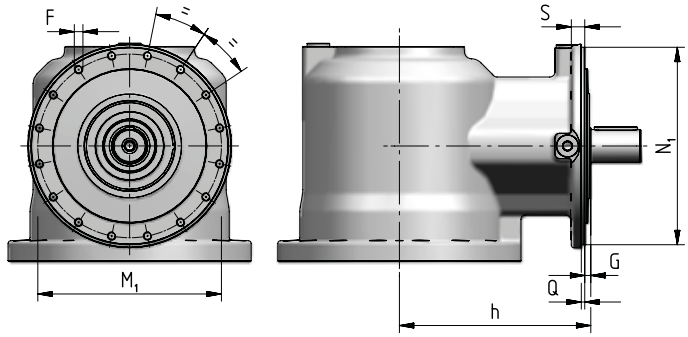

Train of gears	N_1 ∅ h6	Q	G	h	S	M_1 ∅	F ∅
3EB	274	4,5	13	278	18	255	M12 (n. 16)
4EB	229	4	7	222	15	213	M10 (n. 16)

IEC electric motor adapter

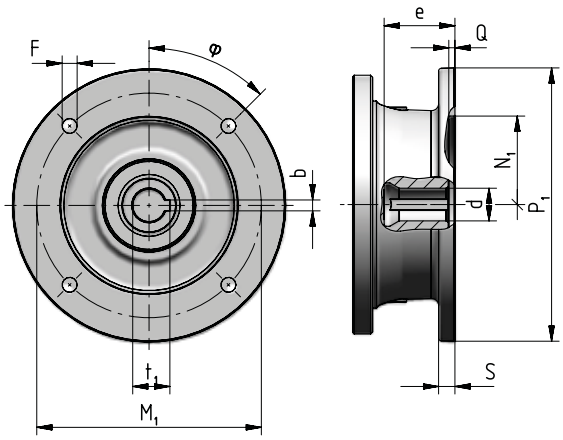

Motor size IEC	P_1 ∅	S	d ∅	e max	b F9	t_1	M_1	F ∅		φ	N_1 ∅ G7	Q
100	250	14	28 F6	62	8	31,3	215	14	(n.4)	45°	180	5
112	250	14	28 F6	62	8	31,3	215	14	(n.4)	45°	180	5
132	300	14	38 F6	82	10	41,3	265	14	(n.4)	45°	230	5
160	350	15	42 F6	113	12	45,3	300	18	(n.4)	45°	250	6
180	350	15	48 F6	113	14	51,8	300	18	(n.4)	45°	250	6
200	400	15	55 E6	113	16	59,3	350	18	(n.4)	45°	300	6
225	450	18	60 E6	143	18	64,4	400	18	(n.8)	22,5°	350	6
250	550	18	65 E6	142	18	69,4	500	18	(n.8)	22,5°	450	6
280	550	18	75 E6	142	20	79,9	500	18	(n.8)	22,5°	450	6

Universal flange adapter

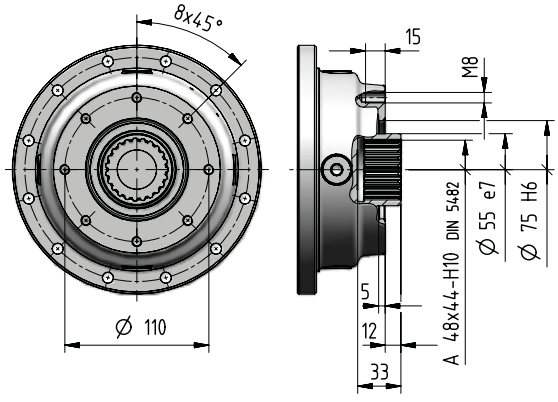

For more information see ch. 8.7.

085A - Accessories

Stop washer

[included]

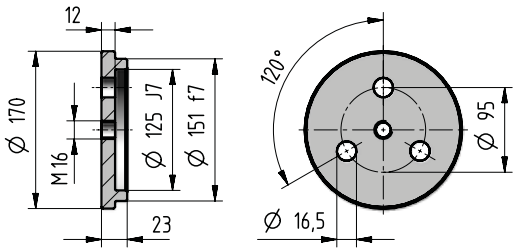

Code: **,SW150**

Splined bush

[included]

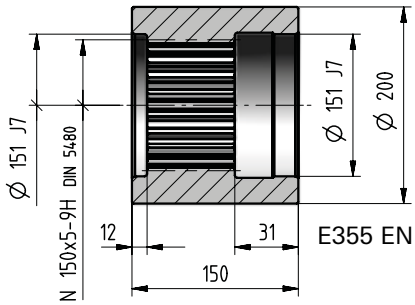

Code: **,SB150**

Wheel flange

[included]

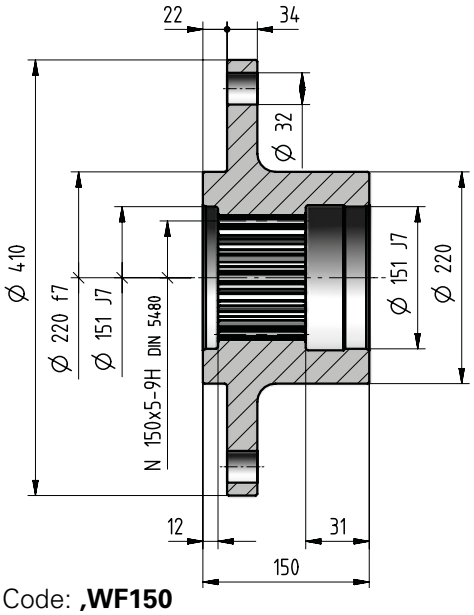

Code: **,WF150**

Splined bar

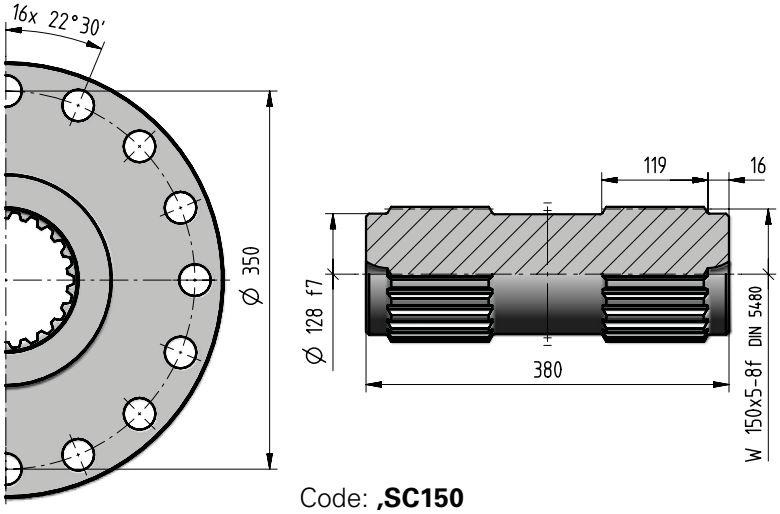

Code: **,SC150**

Wheel flange

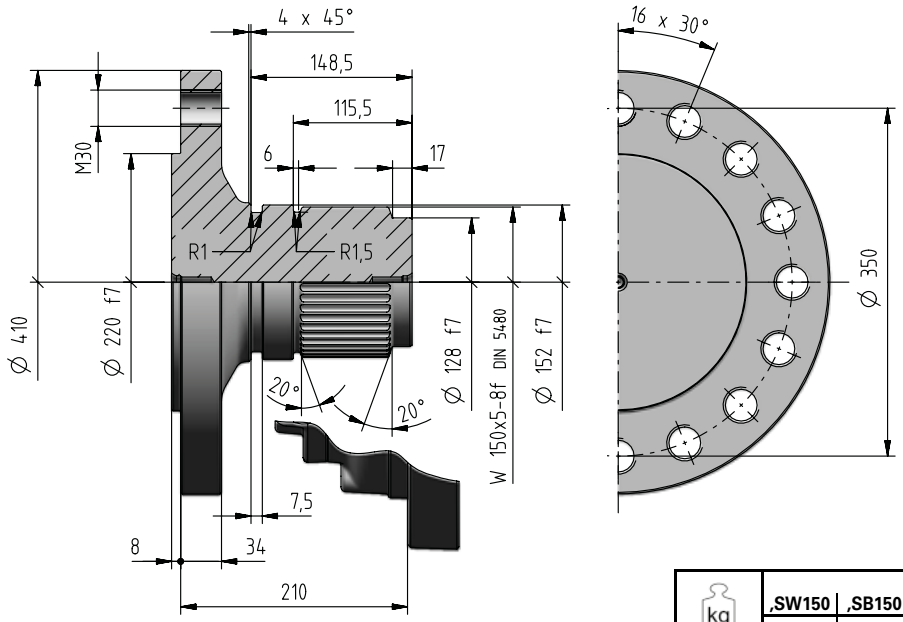

Codice: **,WT150**

kg	Accessories							
	,SW150	**,SB150**	**,WF150**	**,SC150**	**,TA10h**	**,SD200**	**,FB10h**	**,WT150**
	2,5	19,5	49,3	46,3	36,6	51	75,2	53

Torque arm

[included]

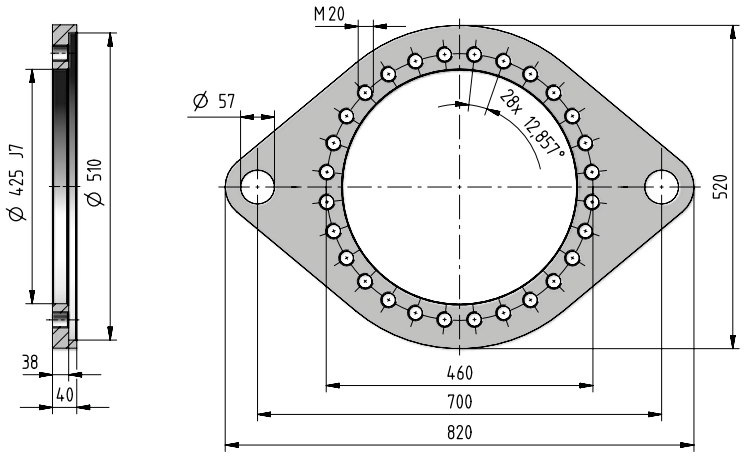

Code: **,TA10h**

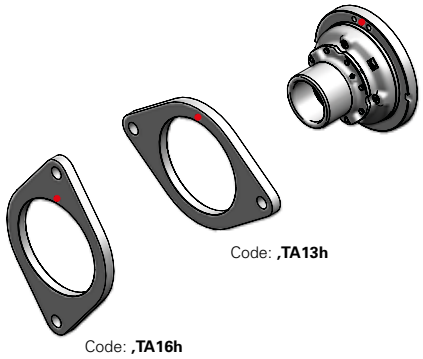

- Reference hole for the identification of the mounting position

Shrink disc

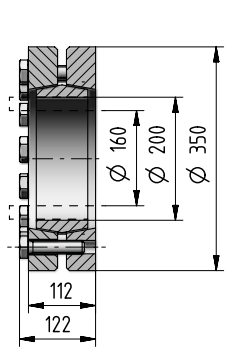

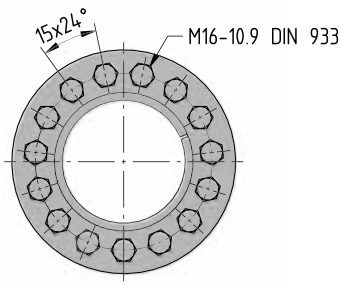

Code: **,SD200**

If an already mounted accessory is required, state the relevant position between accessory and gear reducer. This position is given by the flange upper reference hole (stated in red in the figure).

Foot bracket

[included]

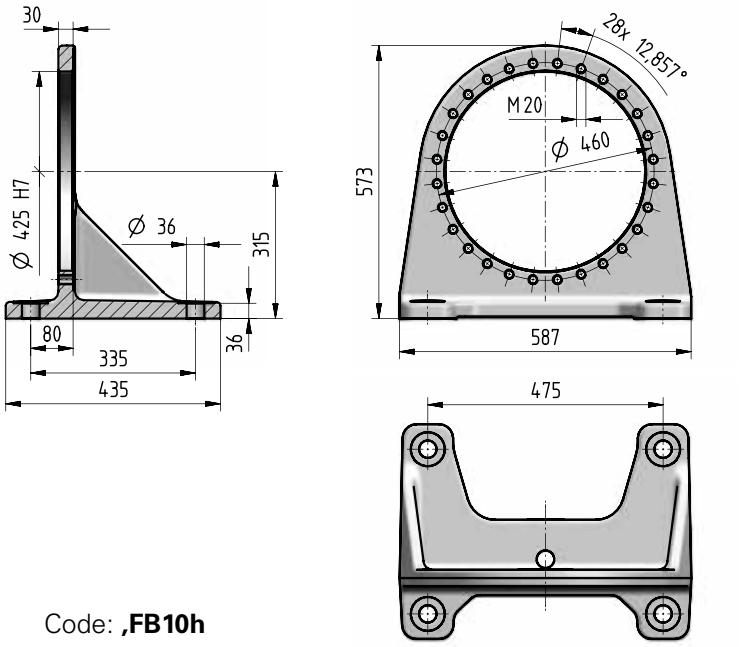

Code: **,FB10h**

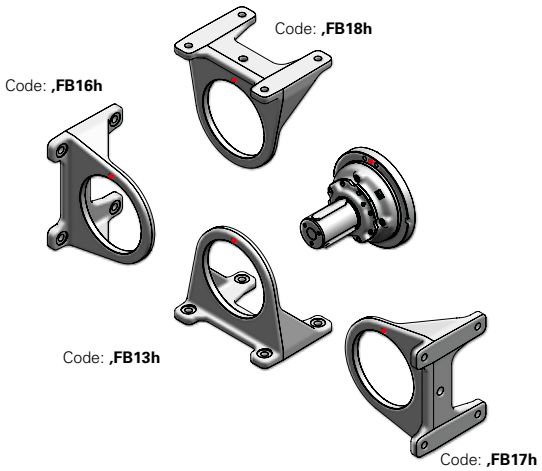

- Reference hole for the identification of the mounting position

In presence of a radial load F_{r2} ⩾70% of max value of F_{r2adm}, please foresee an additional foot. When having an axial load F_{a2} beside the radial load, this limit is to be reduced to 60%.

085A - Radial loads F_{r2} [N] and axial loads F_{a2} [N]

Radial loads $\boldsymbol{F}_{r2\ adm}$ and axial loads $\boldsymbol{F}_{a2\ adm}$ admitted on low speed shaft end of gear reducer.
For more information see ch. 2.2.

Output side: C160M1 F10h
S150M1 F10h

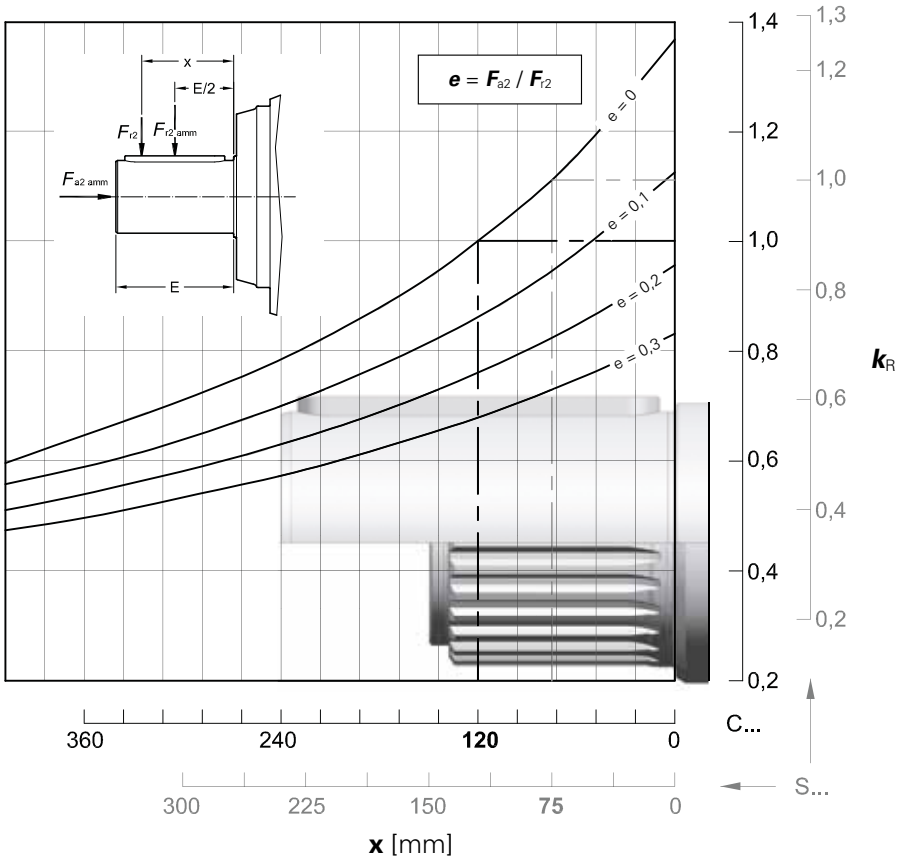

$n_2 \cdot L_h$	$F_{r2\ adm}$		$F_{a2\ adm}$	$F_{a2\ adm}$
$min^{-1} \cdot h$	**C ...**	**S ...**	←	→
< **18 000**	315 000	355 000	106 000	
22 400	315 000	335 000	106 000	
28 000	280 000	315 000	106 000	
35 500	265 000	300 000	106 000	
45 000	250 000	280 000	106 000	
56 000	236 000	265 000	100 000	
71 000	212 000	236 000	90 000	
90 000	200 000	224 000	85 000	
112 000	190 000	212 000	80 000	
140 000	180 000	200 000	75 000	
180 000	160 000	180 000	71 500	
224 000	150 000	170 000	63 000	
280 000	140 000	160 000	60 000	
355 000	132 000	150 000	56 000	
450 000	125 000	140 000	53 000	
560 000	118 000	132 000	50 000	
710 000	106 000	118 000	45 000	
900 000	100 000	112 000	42 500	
1 120 000	95 000	106 000	40 000	
1 400 000	90 000	100 000	37 500	
1 800 000	80 000	90 000	35 500	
2 240 000	75 000	85 000	31 500	
2 800 000	71 000	80 000	30 000	
max	**315 000**	**355 000**	**106 000**	**67 000**

085A - Radial loads F_{r1} [N] on input shaft

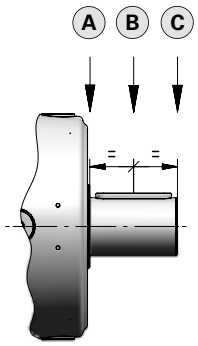

Radial loads $\boldsymbol{F}_{r1\ adm}$ admitted on high speed shaft end of **In Line** gear reducers.
For more information see ch. 2.2.

$n_1 \cdot L_h$	Train of gears 2EL A	2EL B	2EL C	3EL A	3EL B	3EL C	4EL A	4EL B	4EL C
900 000	63 000	42 500	31 500	28 000	19 000	14 000	20 000	14 000	10 600
1 120 000	60 000	40 000	30 000	26 500	18 000	13 200	19 000	12 500	9 500
1 400 000	56 000	37 500	26 500	25 000	16 000	12 500	17 000	11 800	9 000
1 800 000	50 000	33 500	25 000	22 400	15 000	11 200	16 000	10 600	8 000
2 240 000	47 500	31 500	23 600	21 200	14 000	10 600	15 000	10 000	7 500
2 800 000	45 000	30 000	21 200	20 000	13 200	9 500	14 000	9 500	7 100
3 550 000	40 000	26 500	20 000	18 000	11 800	9 000	12 500	8 500	6 700
4 500 000	37 500	25 000	18 000	17 000	11 200	8 500	11 800	8 000	6 000
5 600 000	35 500	23 600	17 000	16 000	10 600	7 500	11 200	7 500	5 600
7 100 000	31 500	21 200	16 000	14 000	9 500	7 100	10 000	6 700	5 300
9 000 000	30 000	20 000	15 000	13 200	9 000	6 700	9 500	6 300	4 750
11 200 000	28 000	18 000	13 200	12 500	8 000	6 000	8 500	6 000	4 500
14 000 000	26 500	17 000	12 500	11 200	7 500	5 600	8 000	5 600	4 250
18 000 000	23 600	16 000	11 800	10 600	7 100	5 300	7 500	5 000	3 750
22 400 000	22 400	15 000	10 600	10 000	6 700	4 750	6 700	4 750	3 550
28 000 000	20 000	13 200	10 000	9 000	6 000	4 500	6 300	4 250	3 350
35 500 000	19 000	12 500	9 500	8 500	5 600	4 250	6 000	4 000	3 000
45 000 000	18 000	11 800	8 500	8 000	5 300	3 750	5 300	3 750	2 800

Radial loads $\boldsymbol{F}_{r1\ adm}$ admitted on high speed shaft end of **Bevel helical** gear reducers.
For more information see ch. 2.2.

$n_1 \cdot L_h$	Train of gears 2EB	3EB $i_N \leqslant 125$	3EB $i_N \geqslant 140$	4EB $i_N \leqslant 630$	4EB $i_N \geqslant 710$
900 000	42 500	8 000	6 700	5 600	4 750
1 120 000	40 000	7 500	6 300	5 300	4 500
1 400 000	37 500	6 700	5 600	4 750	4 000
1 800 000	33 500	6 300	5 300	4 500	3 750
2 240 000	31 500	6 000	5 000	4 000	3 550
2 800 000	30 000	5 300	4 500	3 750	3 150
3 550 000	26 500	5 000	4 250	3 550	3 000
4 500 000	25 000	4 750	4 000	3 350	2 800
5 600 000	23 600	4 250	3 550	3 000	2 650
7 100 000	21 200	4 000	3 350	2 800	2 360
9 000 000	20 000	3 750	3 150	2 650	2 240
11 200 000	18 000	3 350	2 800	2 360	2 000
14 000 000	17 000	3 150	2 650	2 240	1 900
18 000 000	16 000	3 000	2 500	2 000	1 700
22 400 000	15 000	2 650	2 240	1 900	1 600
28 000 000	13 200	2 500	2 120	1 800	1 500
35 500 000	12 500	2 360	2 000	1 600	1 400
45 000 000	11 800	2 120	1 800	1 500	1 320

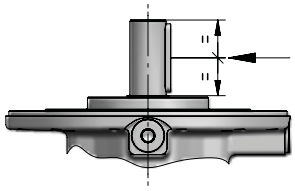

125A

Data and performance summary

			L_h = 10 000 h n_1 min^{-1} n_2 min^{-1} M_{N2} N m			M_{N2max} M_{2max} N m	n_{1max} n_{1peak} min^{-1}	n_1 = 1 400 min^{-1} Pt [kW] at 20°C 40°C		
										
	i_N	i_{act}	1 400	900	500			–		
2EL	18	**17,5**	80,2 70 230	51,6 80 190	28,6 95 650	125 000 200 000	2 000 2 800	71 53	–	–
	20	**20,4**	68,6 73 600	44,1 84 030	24,5 99 340	125 000 200 000	2 000 2 800			
	22,4	**22,1**	63,2 73 350	40,7 76 980	22,6 79 810	112 000 200 000	2 000 2 800			
	25	**25**	55,9 78 260	35,9 84 690	20,0 87 800	125 000 190 000	2 000 2 800			
	28	**25,9**	54,1 75 640	34,8 77 720	19,3 80 580	112 000 200 000	2 000 2 800			
	31,5	**31,8**	44,1 76 600	28,3 78 710	15,7 81 600	112 000 200 000	2 000 2 800			
3EL	63	**61,4**	22,8 99 780	14,7 102 500	8,14 106 300	125 000 200 000	2 240 2 800	50 37,5	75 56	100 75
	71	**72,9**	19,2 100 800	12,4 103 600	6,86 107 400	125 000 200 000	2 240 3 150			
	80	**85,2**	16,4 101 800	10,6 104 600	5,87 109 500	125 000 200 000	2 240 3 150			
	90	**92,4**	15,2 102 300	9,74 105 100	5,41 110 900	125 000 200 000	2 240 3 550			
	100	**102**	13,7 103 000	8,79 105 800	4,88 111 900	125 000 200 000	2 240 3 550			
	112	**108**	13,0 103 300	8,33 106 100	4,63 113 500	125 000 200 000	2 240 3 550			
	125	**120**	11,7 104 000	7,52 106 800	4,18 115 300	125 000 200 000	2 240 3 550			
	140	**133**	10,6 91 300	6,79 93 800	3,77 97 250	125 000 190 000	2 240 3 550			
	160	**168**	8,33 84 850	5,35 87 180	2,97 94 450	112 000 200 000	2 240 3 550			
	180	**186**	7,51 85 380	4,83 87 770	2,68 95 930	112 000 200 000	2 240 3 550			
	200	**198**	7,08 85 690	4,55 88 550	2,53 96 790	112 000 200 000	2 240 3 550			
	250	**243**	5,77 86 780	3,71 91 340	2,06 99 830	112 000 200 000	2 240 3 550			

			L_h = 10 000 h n_1 min^{-1} n_2 min^{-1} M_{N2} N m			M_{N2max} M_{2max} N m	n_{1max} n_{1peak} min^{-1}	n_1 = 1 400 min^{-1} Pt [kW] at 20°C 40°C		
										
	i_N	i_{act}	1 400	900	500			–		
4EL	200	**216**	6,48 107 900	4,17 115 400	2,32 125 000	125 000 200 000	2 500 2 800	35,5 26,5	53 40	69 53
	250	**256**	5,46 110 700	3,51 118 400	1,95 125 000	125 000 200 000	2 800 3 550			
	280	**300**	4,67 113 400	3,00 121 200	1,67 125 000	125 000 200 000	2 800 3 550			
	315	**325**	4,31 114 800	2,77 122 700	1,54 125 000	125 000 200 000	2 800 4 000			
	355	**356**	3,94 116 400	2,53 124 400	1,41 125 000	125 000 200 000	2 800 3 550			
	400	**386**	3,63 117 800	2,33 125 000	1,30 125 000	125 000 200 000	2 800 4 000			
	450	**451**	3,10 120 600	2,00 125 000	1,11 125 000	125 000 200 000	2 800 4 000			
	500	**500**	2,80 122 500	1,80 125 000	1,00 125 000	125 000 200 000	2 800 3 550			
	560	**572**	2,45 125 000	1,57 125 000	0,874 125 000	125 000 200 000	2 800 4 000			
	630	**634**	2,21 125 000	1,42 125 000	0,789 125 000	125 000 200 000	2 800 4 000			
	710	**706**	1,98 125 000	1,28 125 000	0,709 125 000	125 000 200 000	2 800 4 000			
	800	**825**	1,70 125 000	1,09 125 000	0,606 125 000	125 000 200 000	2 800 4 000			
	900	**914**	1,53 125 000	0,984 125 000	0,547 125 000	125 000 200 000	2 800 4 000			
	1000	**1046**	1,34 106 600	0,860 112 000	0,478 112 000	112 000 200 000	2 800 4 000			
	1120	**1160**	1,21 108 200	0,776 112 000	0,431 112 000	112 000 200 000	2 800 4 000			
	1250	**1284**	1,09 109 900	0,701 112 000	0,389 112 000	112 000 200 000	2 800 4 000			
	1400	**1423**	0,984 111 700	0,632 112 000	0,351 112 000	112 000 200 000	2 800 4 000			
	1600	**1507**	0,929 112 000	0,597 112 000	0,332 112 000	112 000 200 000	2 800 4 000			
	1800	**1852**	0,756 112 000	0,486 112 000	0,270 112 000	112 000 200 000	2 800 4 000			

Data and performance summary

	i_N	i_{eff}	L_h = 10 000 h n_1 min^{-1} n_2 min^{-1} M_{N2} N m 1 400	900	500	M_{N2max} M_{2max} N m	n_{1max} n_{1peak} min^{-1}	n_1 = 1 400 min^{-1} Pt [kW] at 20°C 40°C –		
2EB	10	**10,4**	-	86,3 35 280	47,9 42 080	60 730 73 000	1 120 1 400	56 42,5	–	–
	12,5	**13,2**	-	68,0 44 740	37,8 53 370	77 030 92 500	1 120 1 400			
	16	**16,7**	-	53,9 45 430	29,9 54 190	71 890 87 500	1 120 1 400			
	20	**21,2**	-	42,5 38 160	23,6 45 520	62 650 77 500	1 120 1 400			
	25	**26,5**	-	34,0 35 890	18,9 42 810	50 070 60 000	1 120 1 400			
3EB	45	**43,6**	32,1 71 860	20,6 82 040	11,5 97 860	123 200 150 000	1 400 1 800	42,5 31,5	–	–
	50	**51**	27,4 84 010	17,6 95 910	9,80 105 100	125 000 175 000	1 400 1 800			
	56	**55**	25,4 72 540	16,3 82 820	9,08 98 800	116 600 140 000	1 400 1 800			
	63	**64,4**	21,8 84 810	14,0 96 830	7,77 106 600	125 000 165 000	1 400 1 800			
	71	**69,8**	20,1 80 390	12,9 82 600	7,16 85 630	112 000 175 000	1 400 1 800			
	80	**79**	17,7 88 440	11,4 90 870	6,33 94 210	125 000 190 000	1 400 1 800			
	90	**88,6**	15,8 81 570	10,2 83 820	5,65 86 890	112 000 155 000	1 400 1 800			
	100	**100**	14,0 89 740	8,98 92 200	4,99 95 590	125 000 175 000	1 400 1 800			
	112	**111**	12,6 68 770	8,13 78 520	4,52 88 660	101 400 125 000	1 400 1 800			
	125	**125**	11,2 77 800	7,19 88 820	3,99 96 910	114 800 140 000	1 400 1 800			
	140	**129**	10,8 80 400	6,95 85 790	3,86 90 780	112 000 145 000	1 400 1 800			
	160	**159**	8,81 84 550	5,67 86 870	3,15 93 640	112 000 180 000	1 400 1 800			

Values referred to $n_1 = n_{1\,max}$.

	i_N	i_{eff}	L_h = 10 000 h n_1 min^{-1} n_2 min^{-1} M_{N2} N m 1 400	900	500	M_{N2max} M_{2max} N m	n_{1max} n_{1peak} min^{-1}	n_1 = 1 400 min^{-1} Pt [kW] at 20°C 40°C –		
4EB	160	**153**	9,12 61 110	5,86 69 780	3,26 83 230	100 900 125 000	2 240 2 800	33,5 25	50 37,5	67 50
	180	**182**	7,69 72 520	4,94 82 800	2,75 98 770	119 700 150 000	2 240 2 800			
	200	**195**	7,19 77 520	4,62 88 350	2,57 96 560	112 000 160 000	2 240 2 800			
	224	**231**	6,06 91 990	3,90 105 000	2,16 125 000	125 000 190 000	2 240 2 800			
	250	**256**	5,47 101 900	3,52 114 200	1,95 118 400	125 000 200 000	2 240 2 800			
	280	**299**	4,68 113 400	3,01 121 200	1,67 125 000	125 000 200 000	2 240 2 800			
	315	**323**	4,33 103 100	2,79 115 800	1,55 120 100	125 000 200 000	2 240 2 800			
	355	**341**	4,11 108 700	2,64 123 600	1,47 125 000	125 000 200 000	2 240 2 800			
	400	**378**	3,71 117 400	2,38 125 000	1,32 125 000	125 000 200 000	2 240 2 800			
	450	**432**	3,24 113 900	2,08 125 000	1,16 125 000	125 000 185 000	2 240 2 800			
	500	**479**	2,92 121 700	1,88 125 000	1,04 125 000	125 000 200 000	2 240 2 800			
	560	**588**	2,38 100 000	1,53 102 800	0,851 108 100	125 000 190 000	2 240 2 800			
	630	**663**	2,11 100 500	1,36 103 500	0,754 110 100	125 000 180 000	2 240 2 800			
	710	**735**	1,91 101 400	1,23 104 200	0,681 111 800	125 000 190 000	2 240 2 800			
	800	**841**	1,67 103 100	1,07 110 200	0,595 112 000	112 000 200 000	2 240 2 800			
	900	**932**	1,50 104 700	0,966 112 000	0,537 112 000	112 000 200 000	2 240 2 800			
	1000	**970**	1,44 105 400	0,928 112 000	0,515 112 000	112 000 200 000	2 240 2 800			
	1250	**1213**	1,15 109 000	0,742 112 000	0,412 112 000	112 000 200 000	2 240 2 800			

125A - Main Dimensions

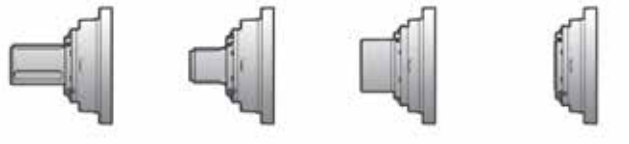

C180M1 F10i

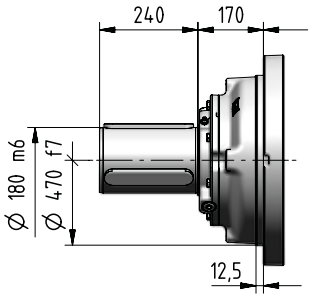

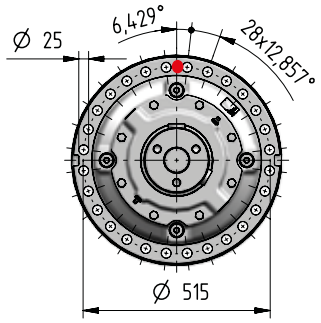

S170M1 F10i

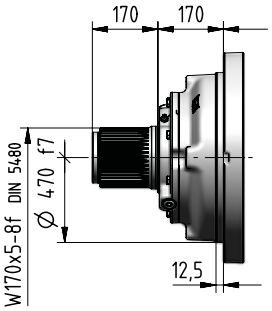

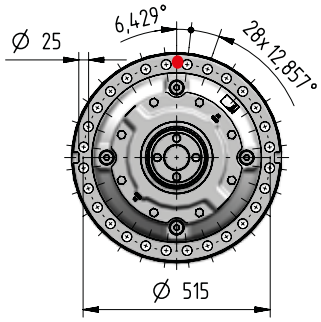

H180M1 A10i

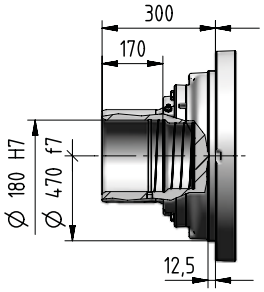

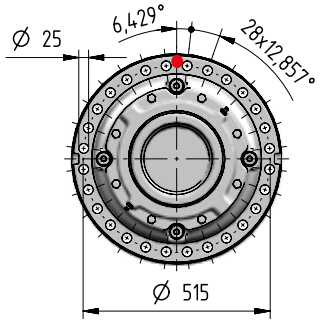

T170M1 A05i

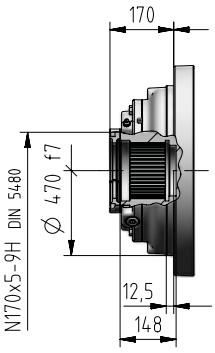

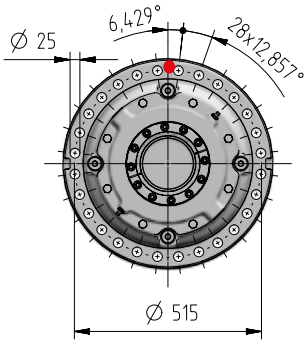

Z170M1 F05i

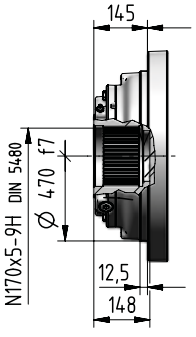

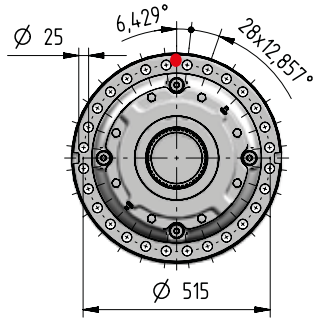

kg	Input Options Code											Output Options (Δ) Code				
	I28×250	I38×300	I42×350	I48×350	I55×400	I60×450	I65×550	I75×550	C...	U...	J...	C...	S...	H...	Z...	T...
1EL	–	–	–	–	–	–	–	–	–	–	–					
2EL	–	–	597	597	599	609	616	616	615	–	–					
3EL	–	621	627	627	630	638	645	645	630	–	–					
4EL	631	635	641	641	643	652	–	–	635	630	–	+0	-20	-55	-80	-76
2EB	–	–	748	750	752	760	766	766	765	–	–					
3EB	–	–	751	751	753	763	770	770	760	–	725					
4EB	665	669	675	675	677	686	–	–	670	660	655					

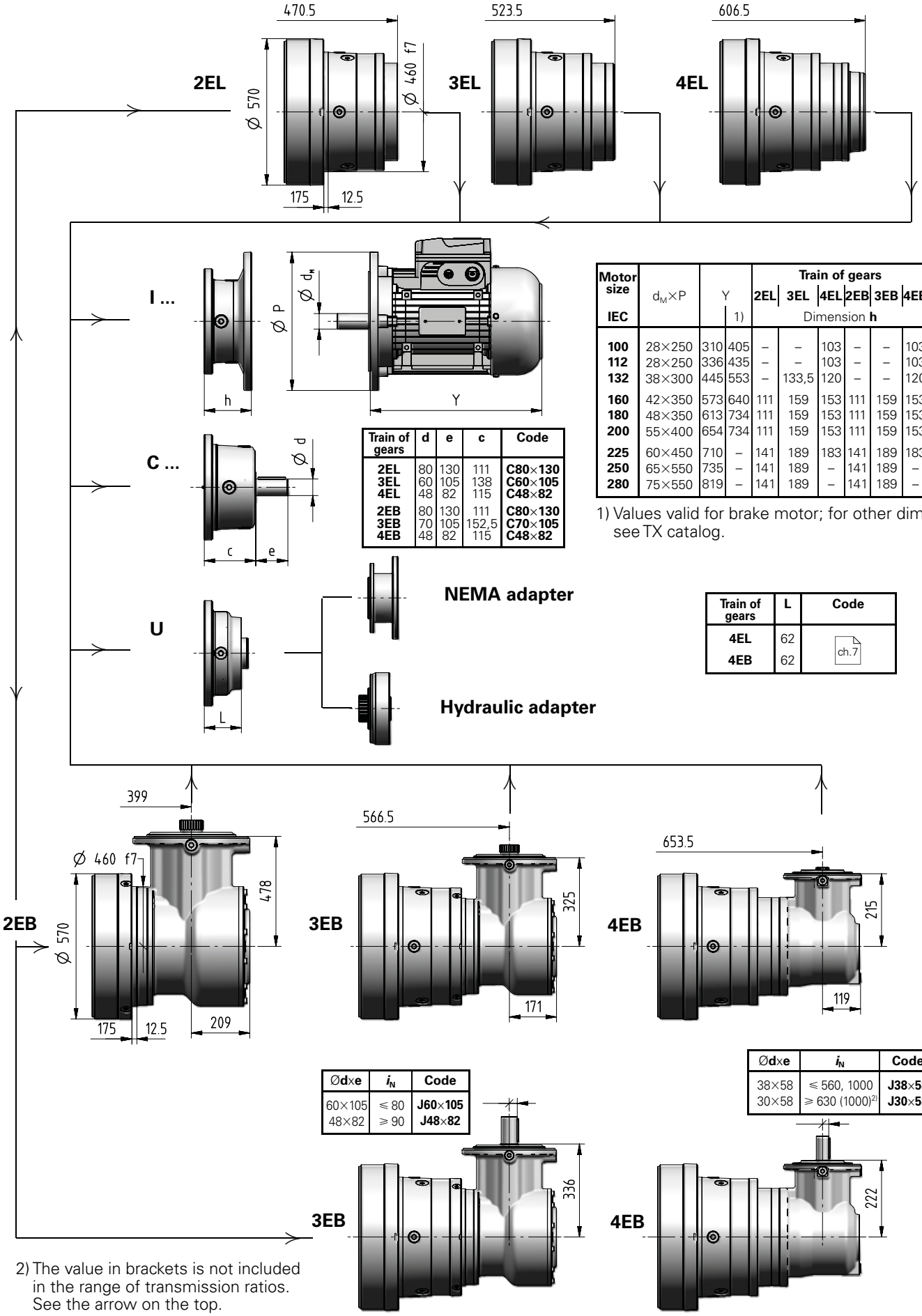

Motor size IEC	$d_M \times P$	Y	Y 1)	Train of gears 2EL	3EL	4EL	2EB	3EB	4EB	Code
				Dimension **h**						
100	28×250	310	405	–	–	103	–	–	103	**I28×250**
112	28×250	336	435	–	–	103	–	–	103	**I28×250**
132	38×300	445	553	–	133,5	120	–	–	120	**I38×300**
160	42×350	573	640	111	159	153	111	159	153	**I42×350**
180	48×350	613	734	111	159	153	111	159	153	**I48×350**
200	55×400	654	734	111	159	153	111	159	153	**I55×400**
225	60×450	710	–	141	189	183	141	189	183	**I60×450**
250	65×550	735	–	141	189	–	141	189	–	**I65×550**
280	75×550	819	–	141	189	–	141	189	–	**I75×550**

1) Values valid for brake motor; for other dimensions see TX catalog.

Train of gears	d	e	c	Code
2EL	80	130	111	**C80×130**
3EL	60	105	138	**C60×105**
4EL	48	82	115	**C48×82**
2EB	80	130	111	**C80×130**
3EB	70	105	152,5	**C70×105**
4EB	48	82	115	**C48×82**

Train of gears	L	Code
4EL	62	ch.7
4EB	62	

Ødxe	i_N	Code
60×105	⩽ 80	**J60×105**
48×82	⩾ 90	**J48×82**

Ødxe	i_N	Code
38×58	⩽ 560, 1000	**J38×58**
30×58	⩾ 630 (1000)[2)]	**J30×58**

2) The value in brackets is not included in the range of transmission ratios. See the arrow on the top.

125A - Output side details

Suggested mating dimensions

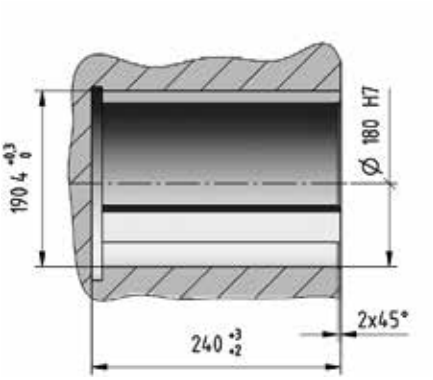

Gear reducer cylindrical shaft end

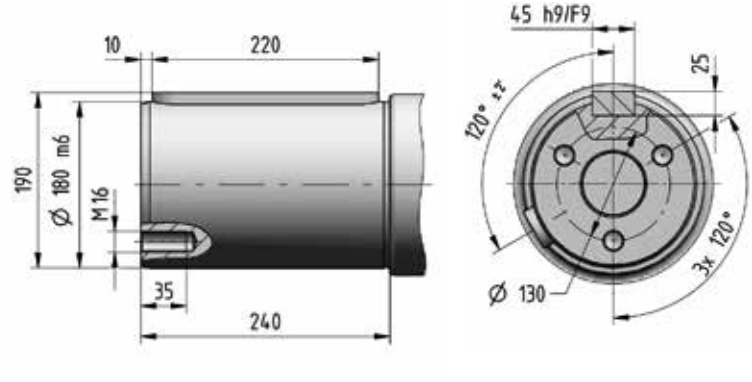

Suggested mating dimensions

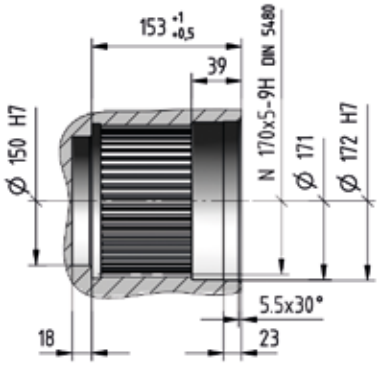

Gear reducer splined shaft end

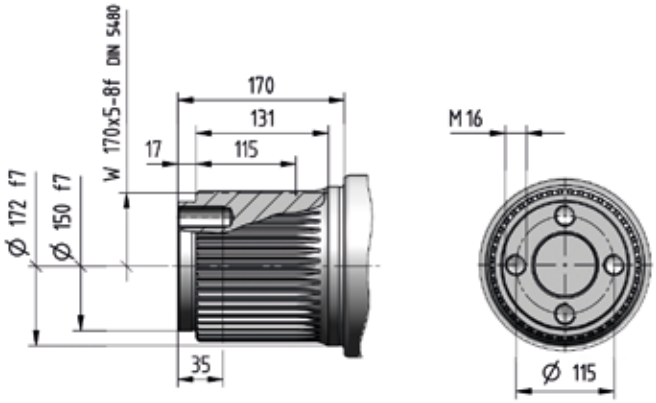

Suggested mating dimensions

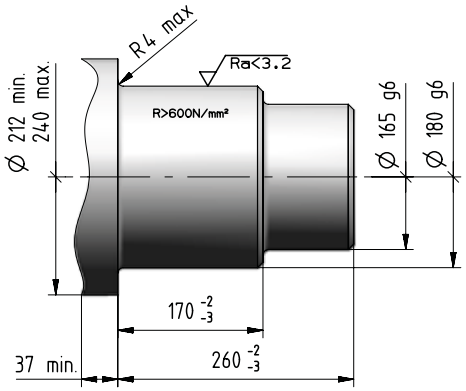

Gear reducer hollow shaft for shaft mounting

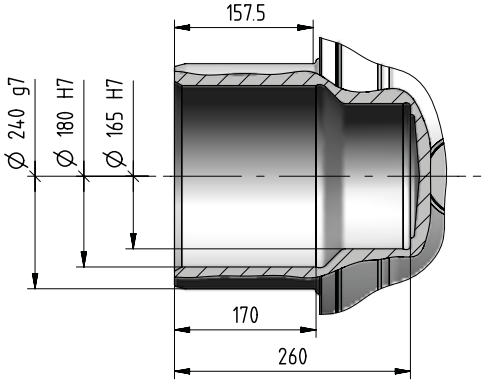

Suggested mating dimensions

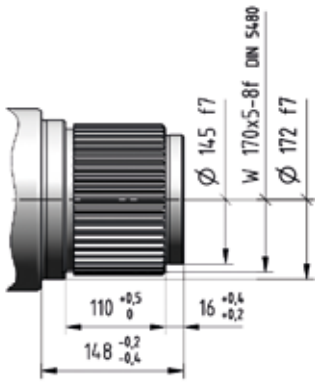

Splined hollow shaft

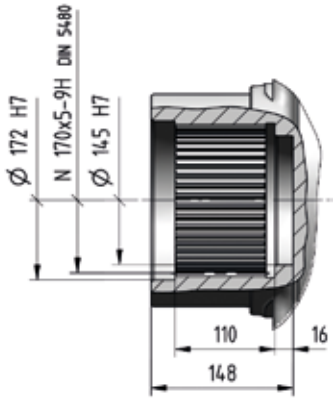

Suggested mating dimensions

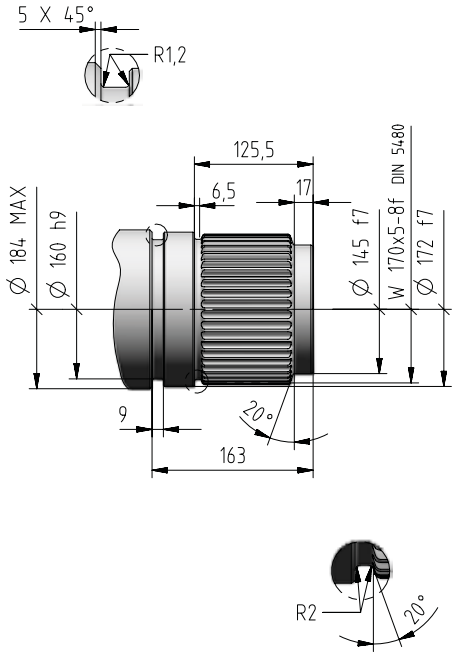

Splined hollow shaft with axial locking

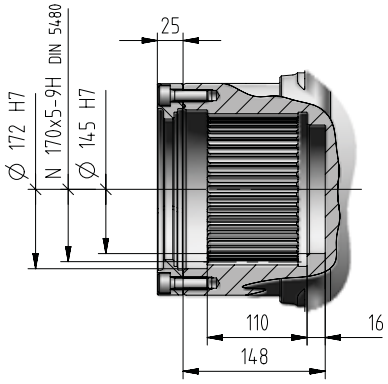

4

125A - Input side details

Gear reducer cylindrical shaft end

Suggested mating dimensions

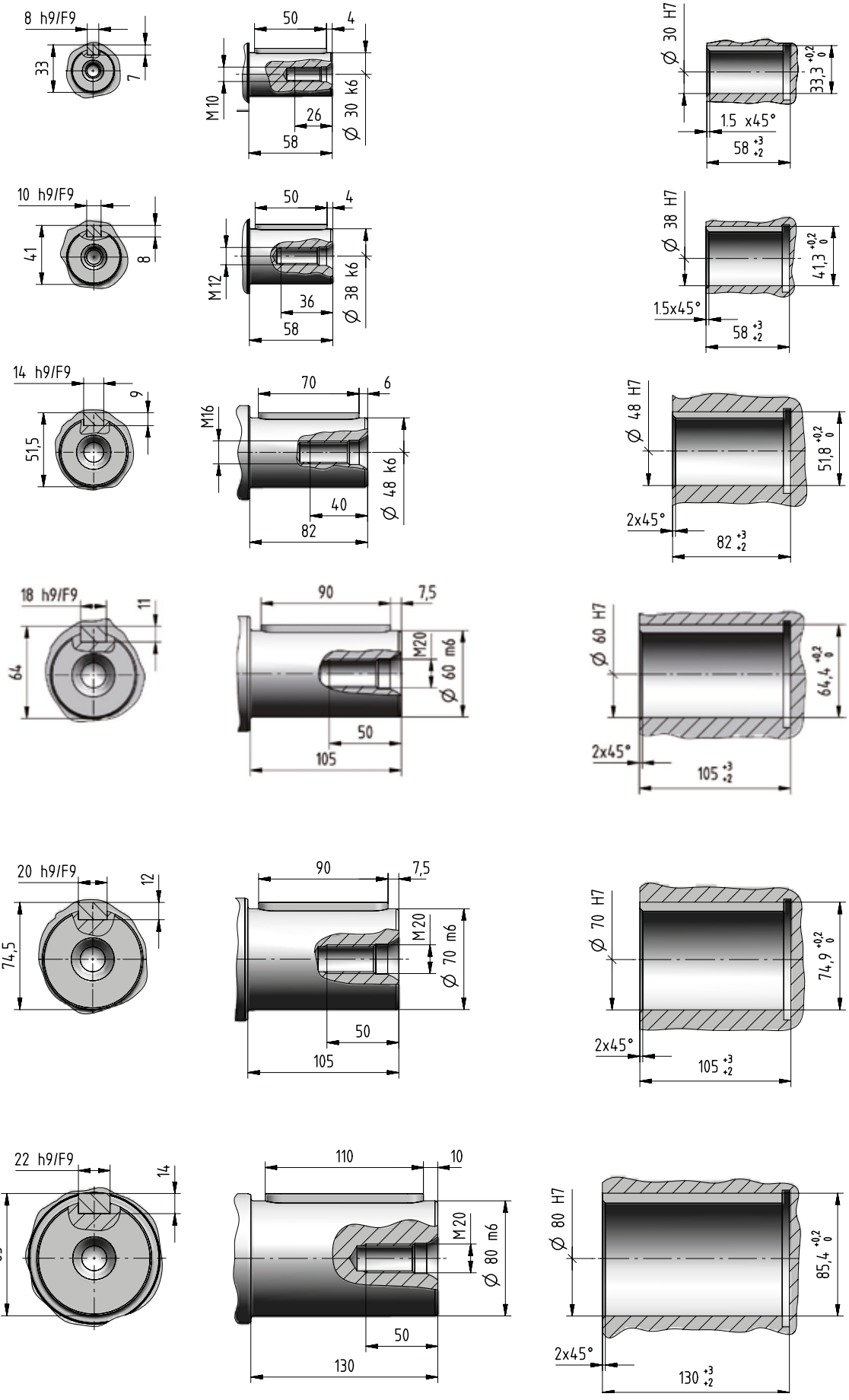

Bevel helical input flange

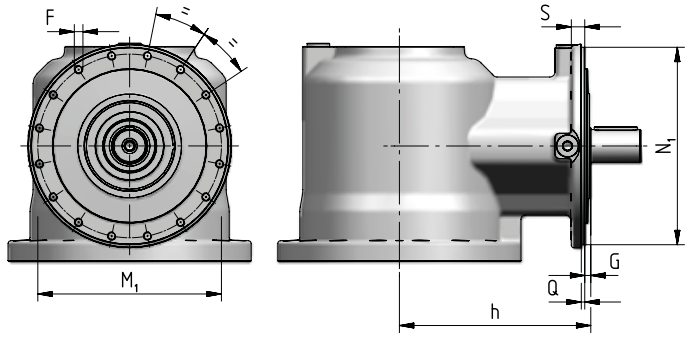

Train of gears	N_1 ∅ h6	Q	G	h	S	M_1 ∅	F ∅
3EB	321	5	11	336	20	300	M14 (n. 16)
4EB	229	4	7	222	15	213	M10 (n. 16)

IEC electric motor adapter

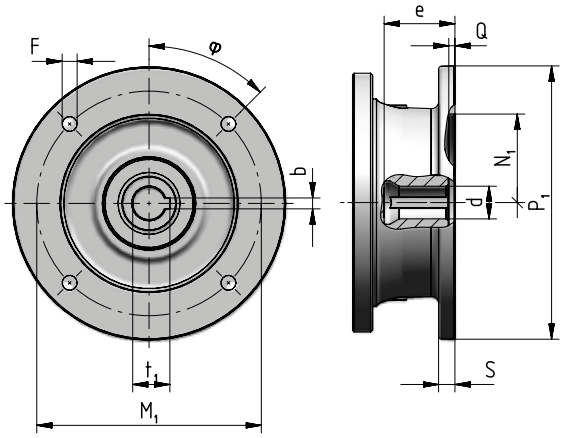

Motor size IEC	P_1 ∅	S	d ∅	e max	b F9	t_1	M_1	F ∅		φ	N_1 ∅ G7	Q
100	250	14	28 F6	62	8	31,3	215	14	(n.4)	45°	180	5
112	250	14	28 F6	62	8	31,3	215	14	(n.4)	45°	180	5
132	300	14	38 F6	82	10	41,3	265	14	(n.4)	45°	230	5
160	350	15	42 F6	113	12	45,3	300	18	(n.4)	45°	250	6
180	350	15	48 F6	113	14	51,8	300	18	(n.4)	45°	250	6
200	400	15	55 E6	113	16	59,3	350	18	(n.4)	45°	300	6
225	450	18	60 E6	143	18	64,4	400	18	(n.8)	22,5°	350	6
250	550	18	65 E6	142	18	69,4	500	18	(n.8)	22,5°	450	6
280	550	18	75 E6	142	20	79,9	500	18	(n.8)	22,5°	450	6

Universal flange adapter

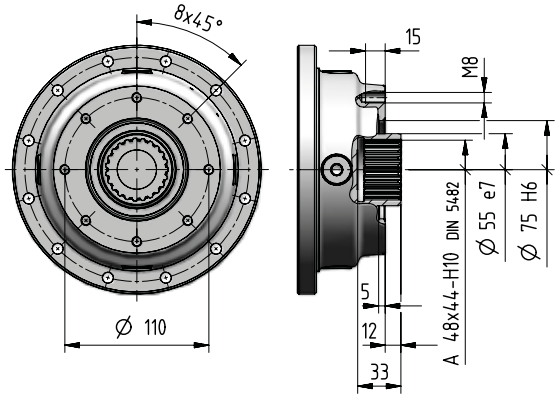

For more information see ch. 8.7.

125A - Accessories

Stop washer

[included]

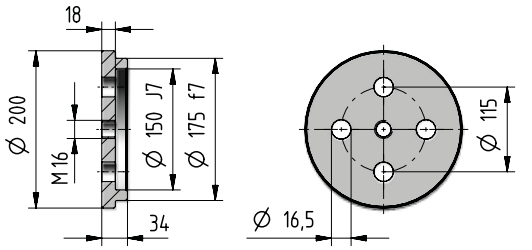

Code: **,SW170**

Splined bush

[included]

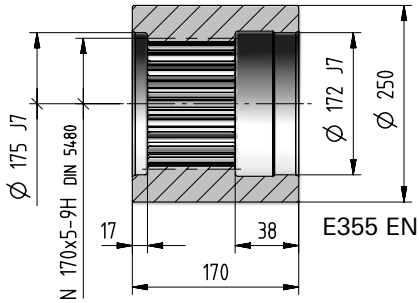

Code: **,SB170**

Wheel flange

[included]

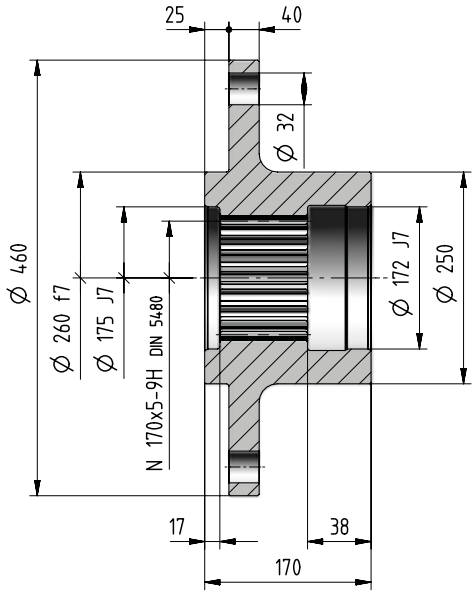

Code: **,WF170**

Splined bar

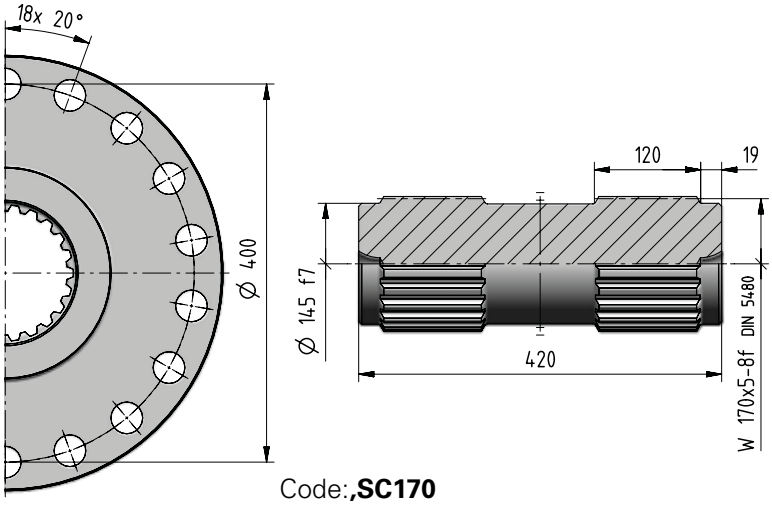

Code:**,SC170**

Splined bar

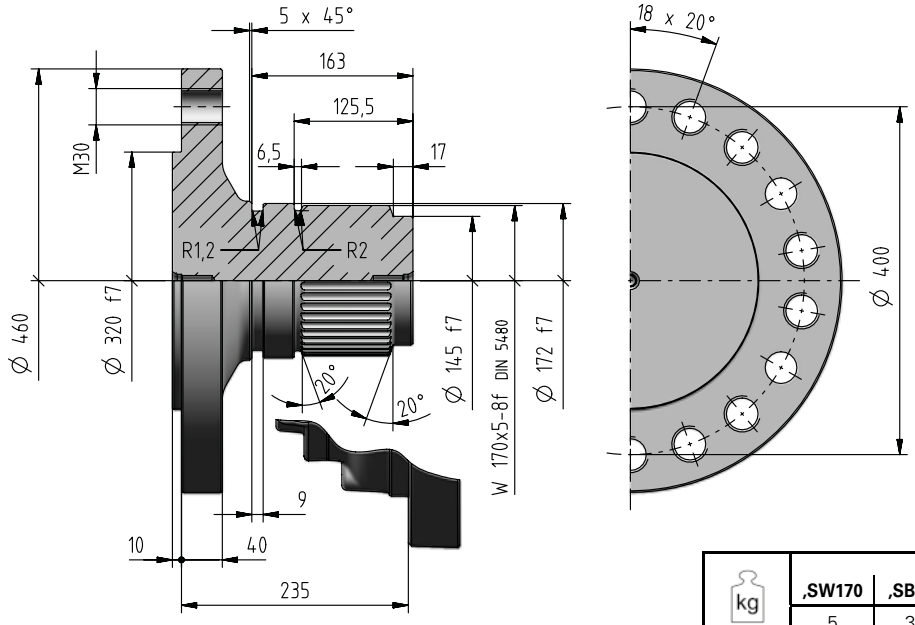

Code: **,WT170**

kg	Accessories						
	,SW170	**,SB170**	**,WF170**	**,SC170**	**,SD240**	**,FB10i**	**,WT170**
	5	36	70	66	86	118	90

Torque arm

[included]

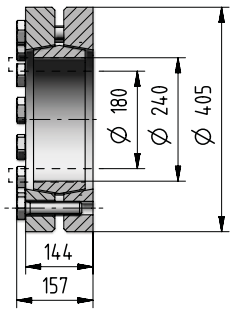

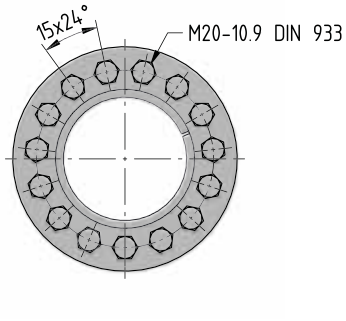

Code: **,SD240**

If an already mounted accessory is required, state the relevant position between accessory and gear reducer. This position is given by the flange upper reference hole (stated in red in the figure).

Foot bracket

[included]

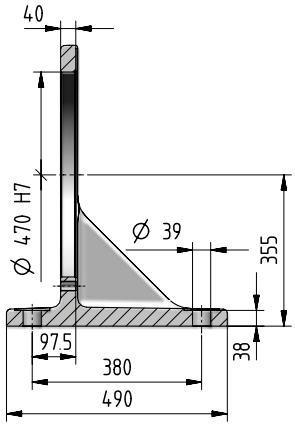

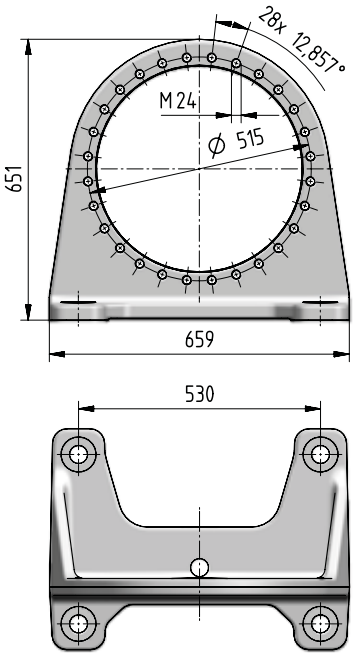

Code: **,FB10i**

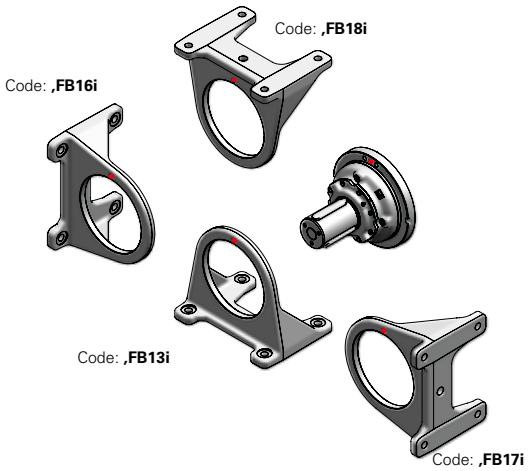

- Reference hole for the identification of the mounting position

In presence of a radial load F_{r2} ⩾70% of max value of F_{r2adm}, please foresee an additional foot. When having an axial load F_{a2} beside the radial load, this limit is to be reduced to 60%.

125A - Radial loads F_{r2} [N] and axial loads F_{a2} [N]

Radial loads $\boldsymbol{F}_{r2\ adm}$ and axial loads $\boldsymbol{F}_{a2\ adm}$ admitted on low speed shaft end of gear reducer.
For more information see ch. 2.2.

Output side: C180M1 F10i
S170M1 F10i

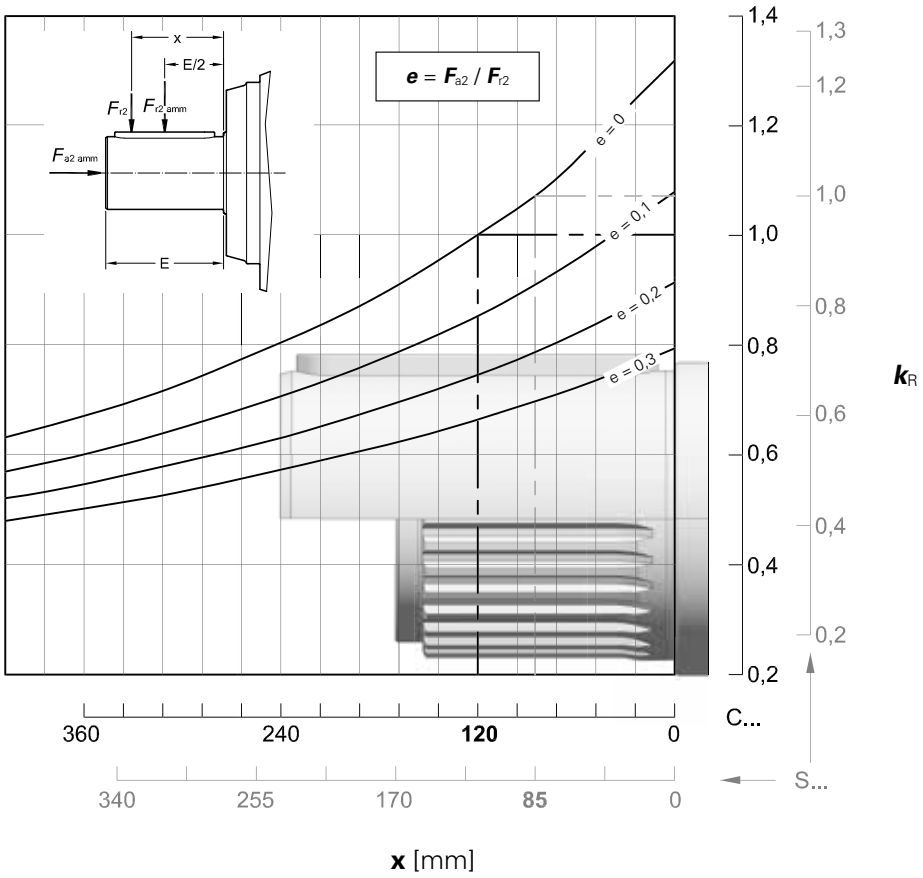

x [mm]

$n_2 \cdot L_h$	$F_{r2\ adm}$		$F_{a2\ adm}$	$F_{a2\ adm}$
min^{-1} · h	**C ...**	**S ...**	←	→
< **18 000**	400 000	450 000	140 000	
22 400	400 000	425 000	140 000	
28 000	375 000	400 000	140 000	
35 500	355 000	375 000	132 000	
45 000	315 000	355 000	125 000	
56 000	300 000	315 000	118 000	
71 000	280 000	300 000	106 000	
90 000	265 000	280 000	100 000	
112 000	250 000	265 000	95 000	
140 000	224 000	250 000	90 000	
180 000	212 000	224 000	80 000	
224 000	200 000	212 000	75 000	
280 000	190 000	200 000	71 000	
355 000	170 000	190 000	67 000	
450 000	160 000	170 000	63 000	
560 000	150 000	160 000	56 000	
710 000	140 000	150 000	53 000	
900 000	132 000	140 000	50 000	
1 120 000	125 000	132 000	47 500	
1 400 000	112 000	125 000	45 000	
1 800 000	106 000	112 000	40 000	
2 240 000	100 000	106 000	37 500	
2 800 000	95 000	100 000	35 500	
max	**400 000**	**450 000**	**140 000**	**80 000**

125A - Radial loads F_{r1} [N] on input shaft

Radial loads $\boldsymbol{F}_{r1\ adm}$ admitted on high speed shaft end of **In Line** gear reducers.
For more information see ch. 2.2.

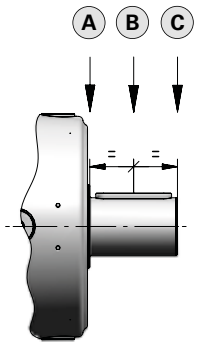

$n_1 \cdot L_h$	Train of gears								
	2EL			3EL			4EL		
	A	B	C	A	B	C	A	B	C
900 000	63 000	42 500	31 500	28 000	19 000	14 000	20 000	14 000	10 600
1 120 000	60 000	40 000	30 000	26 500	18 000	13 200	19 000	12 500	9 500
1 400 000	56 000	37 500	26 500	25 000	16 000	12 500	17 000	11 800	9 000
1 800 000	50 000	33 500	25 000	22 400	15 000	11 200	16 000	10 600	8 000
2 240 000	47 500	31 500	23 600	21 200	14 000	10 600	15 000	10 000	7 500
2 800 000	45 000	30 000	21 200	20 000	13 200	9 500	14 000	9 500	7 100
3 550 000	40 000	26 500	20 000	18 000	11 800	9 000	12 500	8 500	6 700
4 500 000	37 500	25 000	18 000	17 000	11 200	8 500	11 800	8 000	6 000
5 600 000	35 500	23 600	17 000	16 000	10 600	7 500	11 200	7 500	5 600
7 100 000	31 500	21 200	16 000	14 000	9 500	7 100	10 000	6 700	5 300
9 000 000	30 000	20 000	15 000	13 200	9 000	6 700	9 500	6 300	4 750
11 200 000	28 000	18 000	13 200	12 500	8 000	6 000	8 500	6 000	4 500
14 000 000	26 500	17 000	12 500	11 200	7 500	5 600	8 000	5 600	4 250
18 000 000	23 600	16 000	11 800	10 600	7 100	5 300	7 500	5 000	3 750
22 400 000	22 400	15 000	10 600	10 000	6 700	4 750	6 700	4 750	3 550
28 000 000	20 000	13 200	10 000	9 000	6 000	4 500	6 300	4 250	3 350
35 500 000	19 000	12 500	9 500	8 500	5 600	4 250	6 000	4 000	3 000
45 000 000	18 000	11 800	8 500	8 000	5 300	3 750	5 300	3 750	2 800

Radial loads $\boldsymbol{F}_{r1\ adm}$ admitted on high speed shaft end of **Bevel helical** gear reducers.
For more information see ch. 2.2.

$n_1 \cdot L_h$	2EB	Train of gears 3EB			4EB	
		$i_N \leqslant 80$	i_N=90, 100	$i_N \geqslant 112$	$i_N \leqslant 560$	$i_N \geqslant 630$
900 000	42 500	10 600	8 000	6 700	5 600	4 750
1 120 000	40 000	10 000	7 500	6 300	5 300	4 500
1 400 000	37 500	9 000	6 700	5 600	4 750	4 000
1 800 000	33 500	8 500	6 300	5 300	4 500	3 750
2 240 000	31 500	8 000	6 000	5 000	4 000	3 550
2 800 000	30 000	7 100	5 300	4 500	3 750	3 150
3 550 000	26 500	6 700	5 000	4 250	3 550	3 000
4 500 000	25 000	6 300	4 750	4 000	3 350	2 800
5 600 000	23 600	5 600	4 250	3 550	3 000	2 650
7 100 000	21 200	5 300	4 000	3 350	2 800	2 360
9 000 000	20 000	5 000	3 750	3 150	2 650	2 240
11 200 000	18 000	4 500	3 350	2 800	2 360	2 000
14 000 000	17 000	4 250	3 150	2 650	2 240	1 900
18 000 000	16 000	4 000	3 000	2 500	2 000	1 700
22 400 000	15 000	3 550	2 650	2 240	1 900	1 600
28 000 000	13 200	3 350	2 500	2 120	1 800	1 500
35 500 000	12 500	3 150	2 360	2 000	1 600	1 400
45 000 000	11 800	2 800	2 120	1 800	1 500	1 320

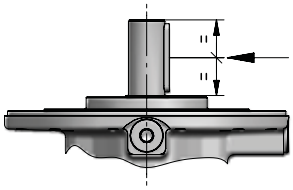

180A

Data and performance summary

			L_h = 10 000 h					n_1 = 1 400 min^{-1}		
			n_1 min^{-1}			M_{N2max}	n_{1max}	Pt [kW] at		
			n_2 min^{-1}			M_{2max}	n_{1peak}	20°C		40°C
			M_{N2} N m			N m	min^{-1}	–		
	i_N	i_{eff}	1 400	900	500					
2EL	16	**17,1**	81,8 82 070	52,6 93 710	29,2 111 800	180 000 280 000	1 800 2 500	85 63	–	–
	20	**20**	70,0 84 440	45,0 96 410	25,0 115 000	160 000 280 000	1 800 2 500			
	22,4	**22**	63,8 88 450	41,0 101 000	22,8 120 500	180 000 280 000	1 800 2 500			
	25	**24,5**	57,2 91 400	36,7 104 400	20,4 115 300	173 900 272 000	1 800 2 500			
	28	**28,6**	48,9 94 040	31,4 107 400	17,5 120 800	160 000 280 000	1 800 2 500			
3EL	63	**60,2**	23,3 119 700	15,0 136 700	8,31 151 400	180 000 280 000	2 000 2 800	60 45	–	–
	71	**71,4**	19,6 126 000	12,6 143 900	7,00 153 000	180 000 280 000	2 000 2 800			
	80	**77,2**	18,1 129 000	11,7 145 600	6,48 150 900	180 000 280 000	2 000 2 800			
	90	**90,6**	15,5 135 300	9,94 149 700	5,52 157 600	180 000 280 000	2 000 2 800			
	100	**100**	13,9 139 500	8,97 149 200	4,98 154 600	180 000 280 000	2 000 2 800			
	112	**116**	12,0 145 300	7,74 149 300	4,30 154 700	180 000 280 000	2 000 2 800			
	125	**129**	10,9 146 200	6,99 150 200	3,88 155 700	180 000 280 000	2 000 2 800			
	140	**136**	10,3 124 800	6,62 128 200	3,68 137 500	160 000 280 000	2 000 2 800			
	160	**168**	8,33 126 400	5,36 129 900	2,98 141 900	160 000 280 000	2 000 2 800			
	180	**178**	7,87 126 800	5,06 131 000	2,81 143 200	160 000 280 000	2 000 2 800			
	224	**219**	6,40 128 500	4,12 135 200	2,29 147 700	160 000 280 000	2 000 2 800			

			L_h = 10 000 h					n_1 = 1 400 min^{-1}		
			n_1 min^{-1}			M_{N2max}	n_{1max}	Pt [kW] at		
			n_2 min^{-1}			M_{2max}	n_{1peak}	20°C		40°C
			M_{N2} N m			N m	min^{-1}	–		
	i_N	i_{eff}	1 400	900	500					
4EL	200	**212**	6,62 140 400	4,25 160 300	2,36 179 200	180 000 280 000	2 500 2 800	42,5 31,5	63 47,5	82,5 63
	250	**251**	5,57 157 400	3,58 168 300	1,99 180 000	180 000 280 000	2 800 3 550			
	280	**298**	4,70 161 500	3,02 172 700	1,68 180 000	180 000 280 000	2 800 3 550			
	315	**319**	4,39 163 100	2,83 174 400	1,57 180 000	180 000 280 000	2 800 4 000			
	355	**353**	3,97 156 800	2,55 161 100	1,42 167 000	180 000 280 000	2 500 2 800			
	400	**378**	3,70 167 400	2,38 179 000	1,32 180 000	180 000 280 000	2 800 4 000			
	450	**444**	3,16 169 100	2,03 173 700	1,13 180 000	180 000 280 000	2 800 4 000			
	500	**479**	2,92 173 600	1,88 180 000	1,04 180 000	180 000 280 000	2 800 4 000			
	560	**563**	2,49 177 800	1,60 180 000	0,888 180 000	180 000 280 000	2 800 4 000			
	630	**624**	2,24 162 400	1,44 166 800	0,802 173 000	180 000 280 000	2 800 4 000			
	710	**722**	1,94 162 500	1,25 167 000	0,692 180 000	180 000 280 000	2 800 4 000			
	800	**800**	1,75 163 500	1,12 168 600	0,625 180 000	180 000 280 000	2 800 4 000			
	900	**888**	1,58 164 600	1,01 171 300	0,563 180 000	180 000 280 000	2 800 4 000			
	1000	**984**	1,42 165 600	0,915 174 000	0,508 180 000	180 000 280 000	2 800 4 000			
	1120	**1150**	1,22 160 000	0,783 160 000	0,435 160 000	160 000 280 000	2 800 4 000			
	1250	**1283**	1,09 159 800	0,702 160 000	0,390 160 000	160 000 280 000	2 800 4 000			
	1600	**1670**	0,838 160 000	0,539 160 000	0,299 160 000	160 000 280 000	2 800 4 000			

Data and performance summary

			L_h = 10 000 h			M_{N2max} M_{2max}	n_{1max} n_{1peak}	n_1 = 1 400 min^{-1} P_t [kW] at		
			n_1 min^{-1}							
			n_2 min^{-1}							
			M_{N2} N m							
	i_N	i_{eff}	**1 400**	**900**	**500**	N m	min^{-1}	–		20°C 40°C 
3EB	45	**42,8**	32,7 70 430	21,0 80 410	11,7 95 920	120 700 145 000	1 400 1 800	50 37,5	–	–
	50	**50**	28,0 82 340	18,0 94 010	10,0 112 100	141 100 170 000	1 400 1 800			
	56	**54,9**	25,5 90 380	16,4 103 200	9,11 123 100	154 900 185 000	1 400 1 800			
	63	**64,2**	21,8 105 700	14,0 120 600	7,79 126 900	160 000 218 000	1 400 1 800			
	71	**71,6**	19,6 117 900	12,6 123 300	6,98 127 800	160 000 243 000	1 400 1 800			
	80	**80,9**	17,3 106 700	11,1 121 800	6,18 128 700	160 000 206 000	1 400 1 800			
	90	**90,3**	15,5 119 000	9,97 125 000	5,54 129 600	160 000 230 000	1 400 1 800			
	100	**103**	13,6 109 500	8,77 125 000	4,87 131 800	148 500 180 000	1 400 1 800			
	112	**115**	12,2 122 100	7,86 126 900	4,37 134 000	160 000 200 000	1 400 1 800			
	125	**128**	10,9 79 730	7,01 91 030	3,90 108 600	117 600 145 000	1 400 1 800			
	140	**143**	9,78 88 950	6,29 101 600	3,49 121 100	131 200 160 000	1 400 1 800			

			L_h = 10 000 h			M_{N2max} M_{2max}	n_{1max} n_{1peak}	n_1 = 1 400 min^{-1} P_t [kW] at		
			n_1 min^{-1}							
			n_2 min^{-1}							
			M_{N2} N m							
	i_N	i_{eff}	**1 400**	**900**	**500**	N m	min^{-1}	–		20°C 40°C 
4EB	160	**150**	9,31 123 500	5,98 141 000	3,32 168 200	180 000 250 000	1 800 2 240	40 30	60 45	80 60
	180	**179**	7,84 146 500	5,04 159 800	2,80 174 700	180 000 280 000	1 800 2 240			
	200	**193**	7,25 149 900	4,66 154 000	2,59 159 600	180 000 280 000	1 800 2 240			
	224	**226**	6,18 154 900	3,97 165 600	2,21 180 000	180 000 280 000	1 800 2 240			
	250	**251**	5,58 153 600	3,59 157 800	1,99 163 600	180 000 280 000	1 800 2 240			
	280	**286**	4,90 160 500	3,15 171 600	1,75 180 000	180 000 280 000	1 800 2 240			
	315	**317**	4,42 155 800	2,84 160 000	1,58 165 900	180 000 280 000	1 800 2 240			
	355	**362**	3,86 166 300	2,48 177 800	1,38 180 000	180 000 280 000	1 800 2 240			
	400	**401**	3,49 158 100	2,24 162 400	1,25 168 400	180 000 280 000	1 800 2 240			
	450	**465**	3,01 158 200	1,94 162 500	1,08 169 800	180 000 280 000	1 800 2 240			
	500	**515**	2,72 159 200	1,75 163 500	0,970 172 400	180 000 280 000	1 800 2 240			
	560	**581**	2,41 160 300	1,55 164 700	0,860 175 600	180 000 280 000	1 800 2 240			
	630	**644**	2,17 161 300	1,40 165 800	0,776 178 400	180 000 280 000	1 800 2 240			
	710	**679**	2,06 150 100	1,32 160 000	0,736 160 000	160 000 280 000	1 800 2 240			
	800	**798**	1,76 153 800	1,13 160 000	0,627 160 000	160 000 280 000	1 800 2 240			
	900	**890**	1,57 156 300	1,01 160 000	0,562 160 000	160 000 280 000	1 800 2 240			
	1000	**980**	1,43 141 600	0,918 145 500	0,510 150 900	160 000 280 000	1 800 2 240			
	1120	**1093**	1,28 158 000	0,823 160 000	0,457 160 000	160 000 280 000	1 800 2 240			

180A - Main Dimensions

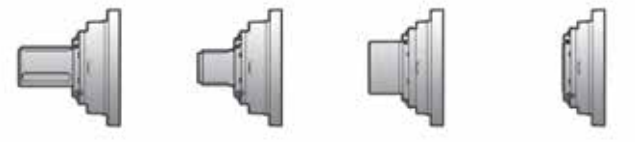

C200M1 F10j

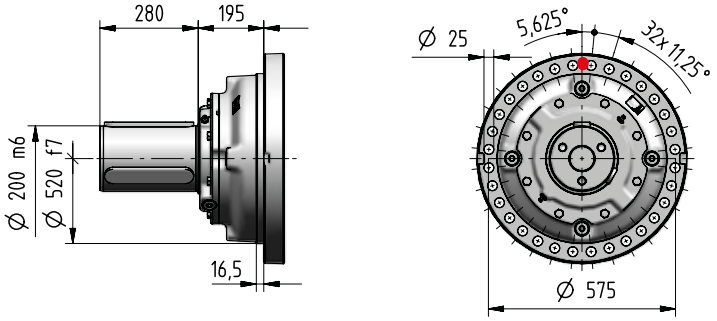

S200M1 F10j

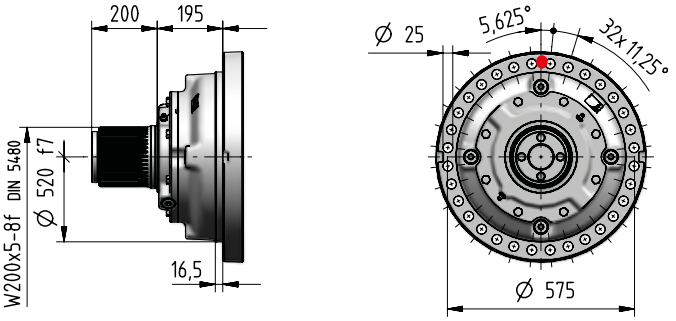

H200M1 A10j

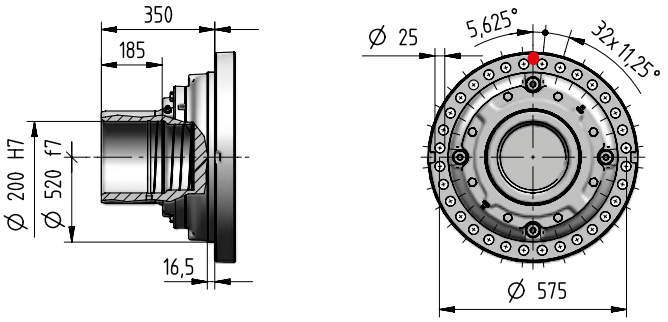

T200M1 A05j

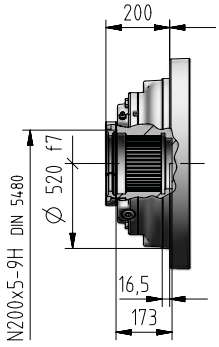

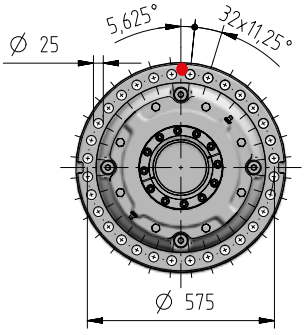

Z200M1 F05j

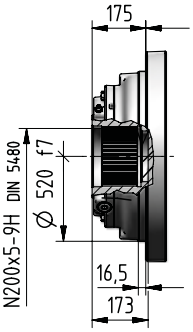

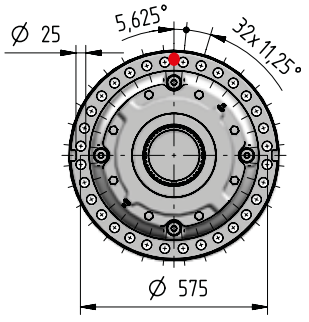

kg	Input options Code											Output options (Δ) Code				
	I28×250	**I38×300**	**I42×350**	**I48×350**	**I55×400**	**I60×450**	**I65×550**	**I75×550**	**C…**	**U…**	**J…**	**C…**	**S…**	**H…**	**Z…**	**T…**
2EL	-	-	-	-	-	-	-	-	885	-	-					
3EL	-	-	867	867	869	879	886	886	875	-	-					
4EL	881	885	891	891	894	903	-	-	885	878	-	+0	-25	-90	-130	-127
3EB	-	-	966	966	968	978	985	985	974	-	940					
4EB	-	956	962	962	965	974	981	981	966	-	940					

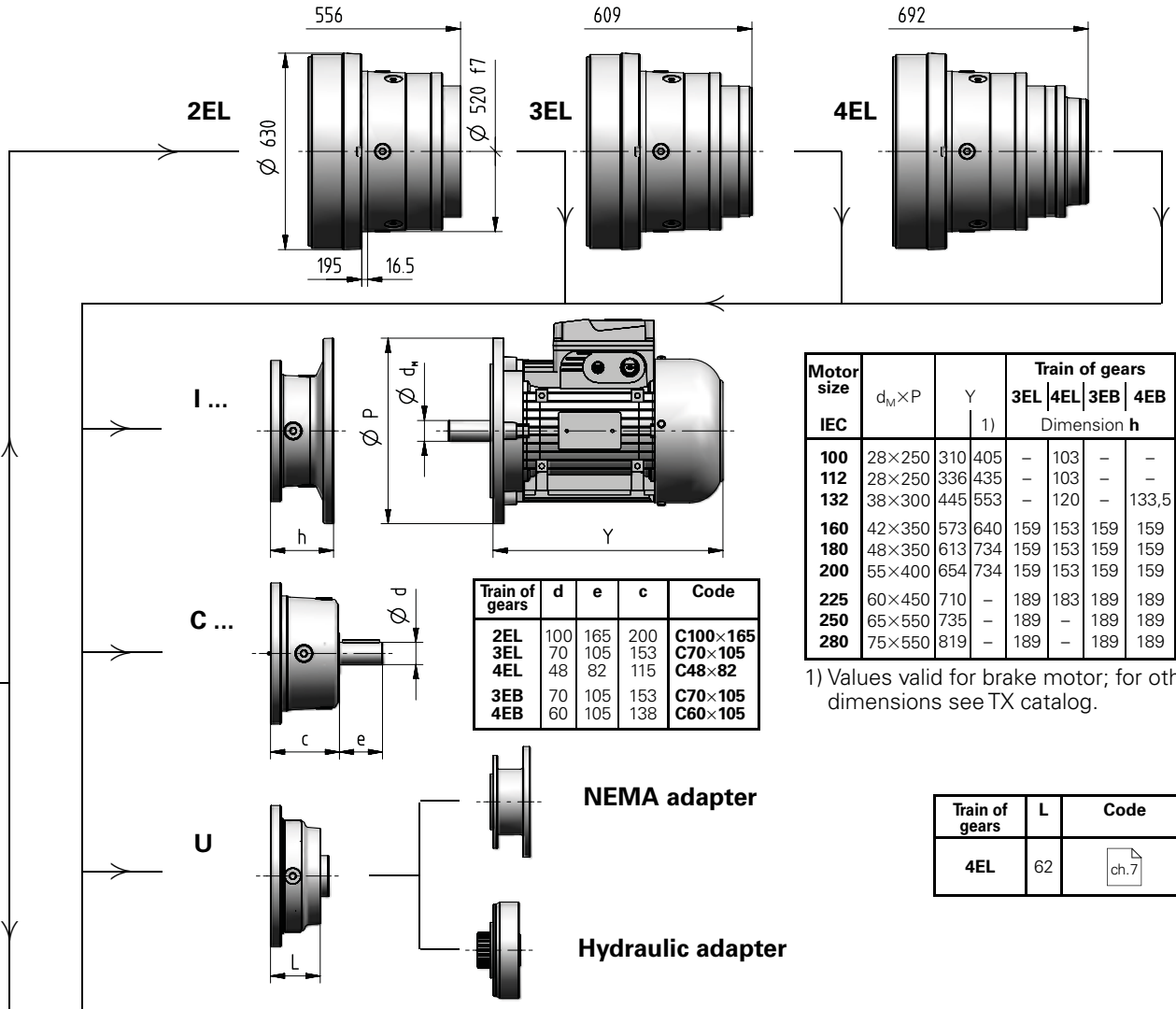

Motor size IEC	$d_M \times P$	Y	Y 1)	Train of gears 3EL	4EL	3EB	4EB	Code
				Dimension **h**				
100	28×250	310	405	–	103	–	–	**I28×250**
112	28×250	336	435	–	103	–	–	**I28×250**
132	38×300	445	553	–	120	–	133,5	**I38×300**
160	42×350	573	640	159	153	159	159	**I42×350**
180	48×350	613	734	159	153	159	159	**I48×350**
200	55×400	654	734	159	153	159	159	**I55×400**
225	60×450	710	–	189	183	189	189	**I60×450**
250	65×550	735	–	189	–	189	189	**I65×550**
280	75×550	819	–	189	–	189	189	**I75×550**

1) Values valid for brake motor; for other dimensions see TX catalog.

Train of gears	d	e	c	Code
2EL	100	165	200	**C100×165**
3EL	70	105	153	**C70×105**
4EL	48	82	115	**C48×82**
3EB	70	105	153	**C70×105**
4EB	60	105	138	**C60×105**

Train of gears	L	Code
4EL	62	ch.7

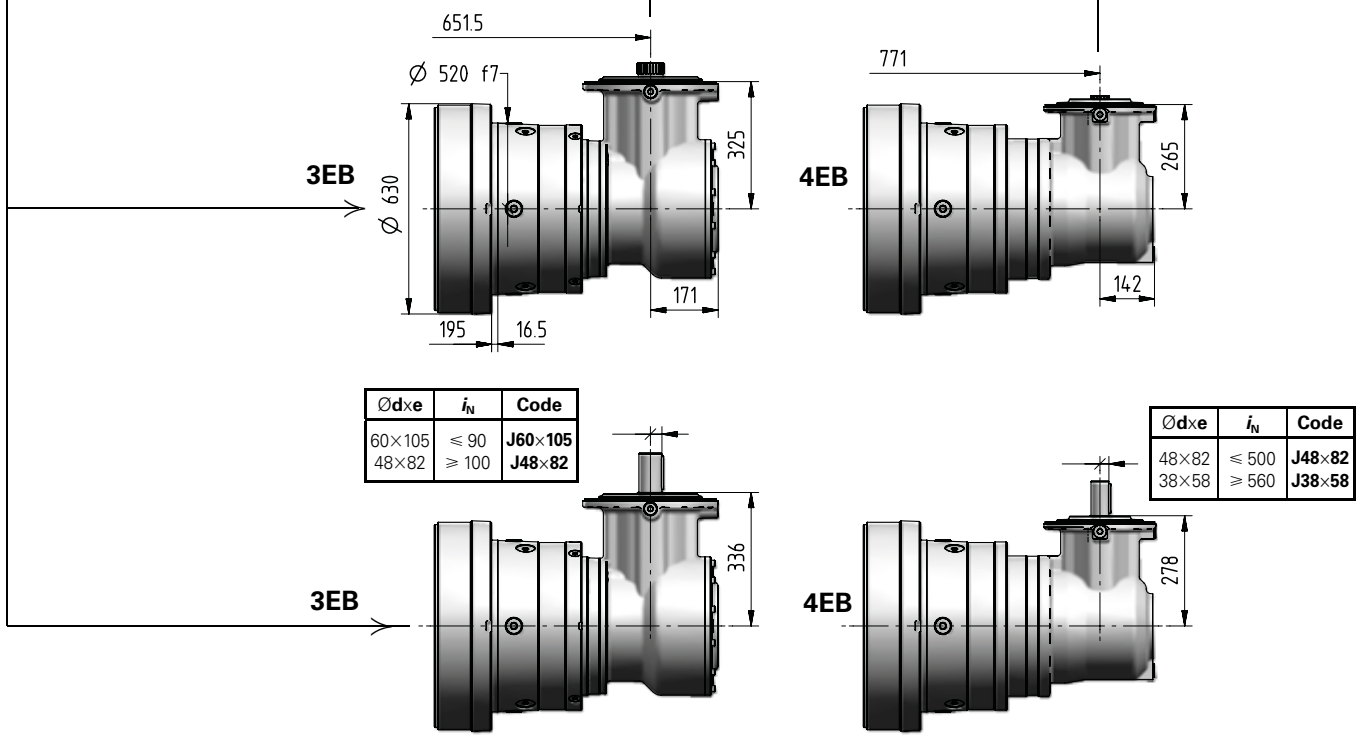

Ø**d**x**e**	i_N	Code
60×105	⩽ 90	**J60×105**
48×82	⩾ 100	**J48×82**

Ø**d**x**e**	i_N	Code
48×82	⩽ 500	**J48×82**
38×58	⩾ 560	**J38×58**

180A - Output side details

Suggested mating dimensions

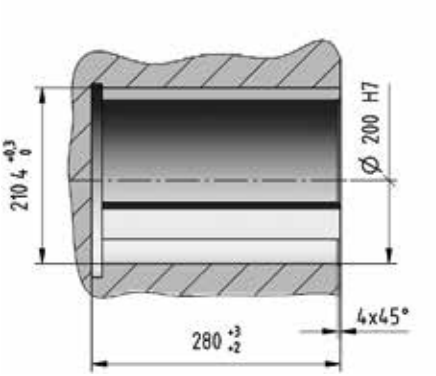

Gear reducer cylindrical shaft end

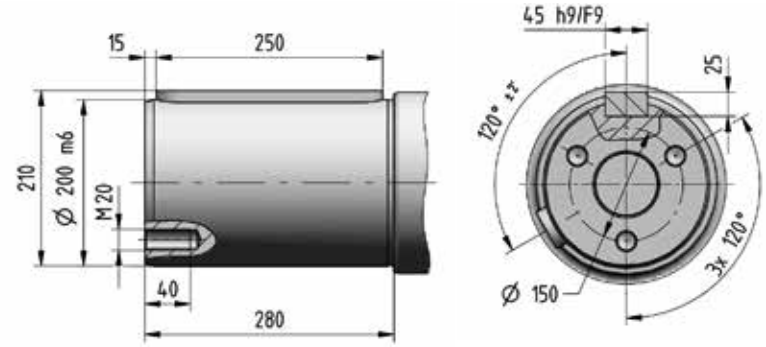

Suggested mating dimensions

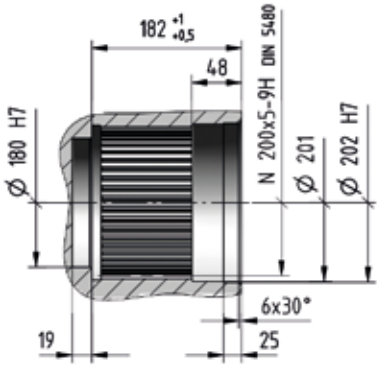

Gear reducer splined shaft end

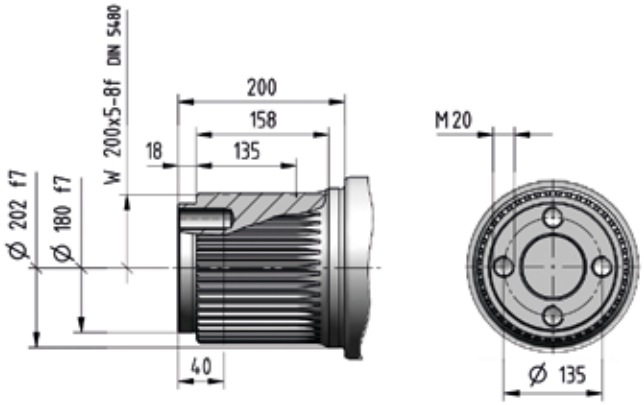

Suggested mating dimensions

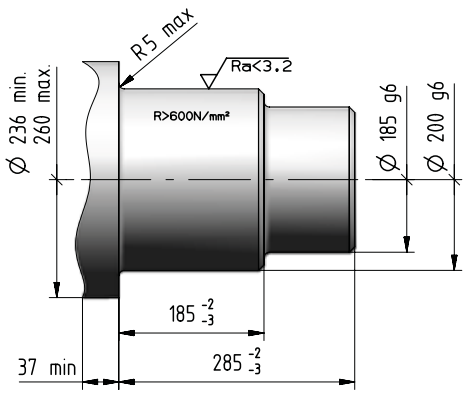

Gear reducer hollow shaft for shaft mounting

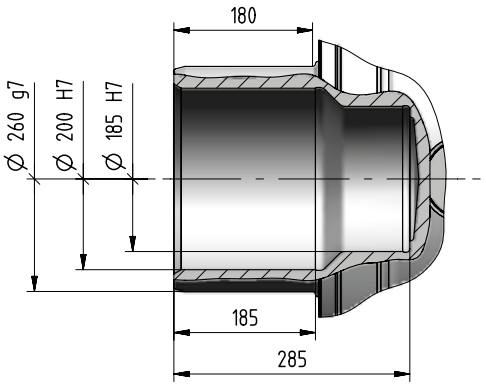

Suggested mating dimensions

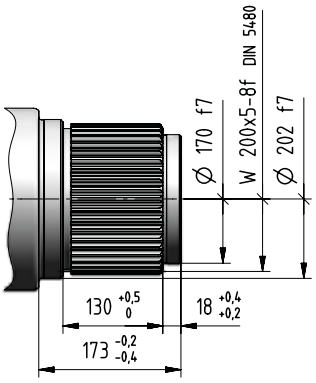

Splined hollow shaft

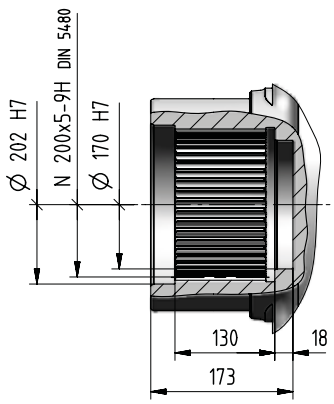

Suggested mating dimensions

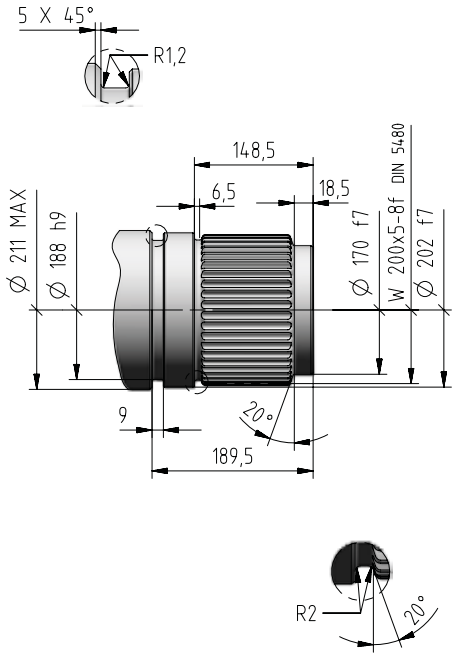

Splined hollow shaft with axial locking

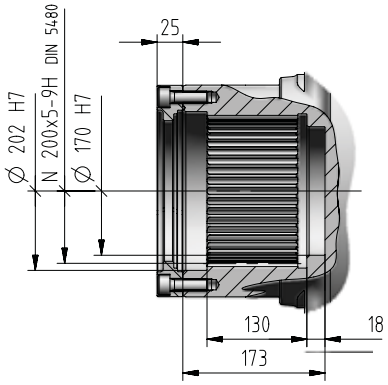

4

180A - Input side details

Gear reducer cylindrical shaft end

Suggested mating dimensions

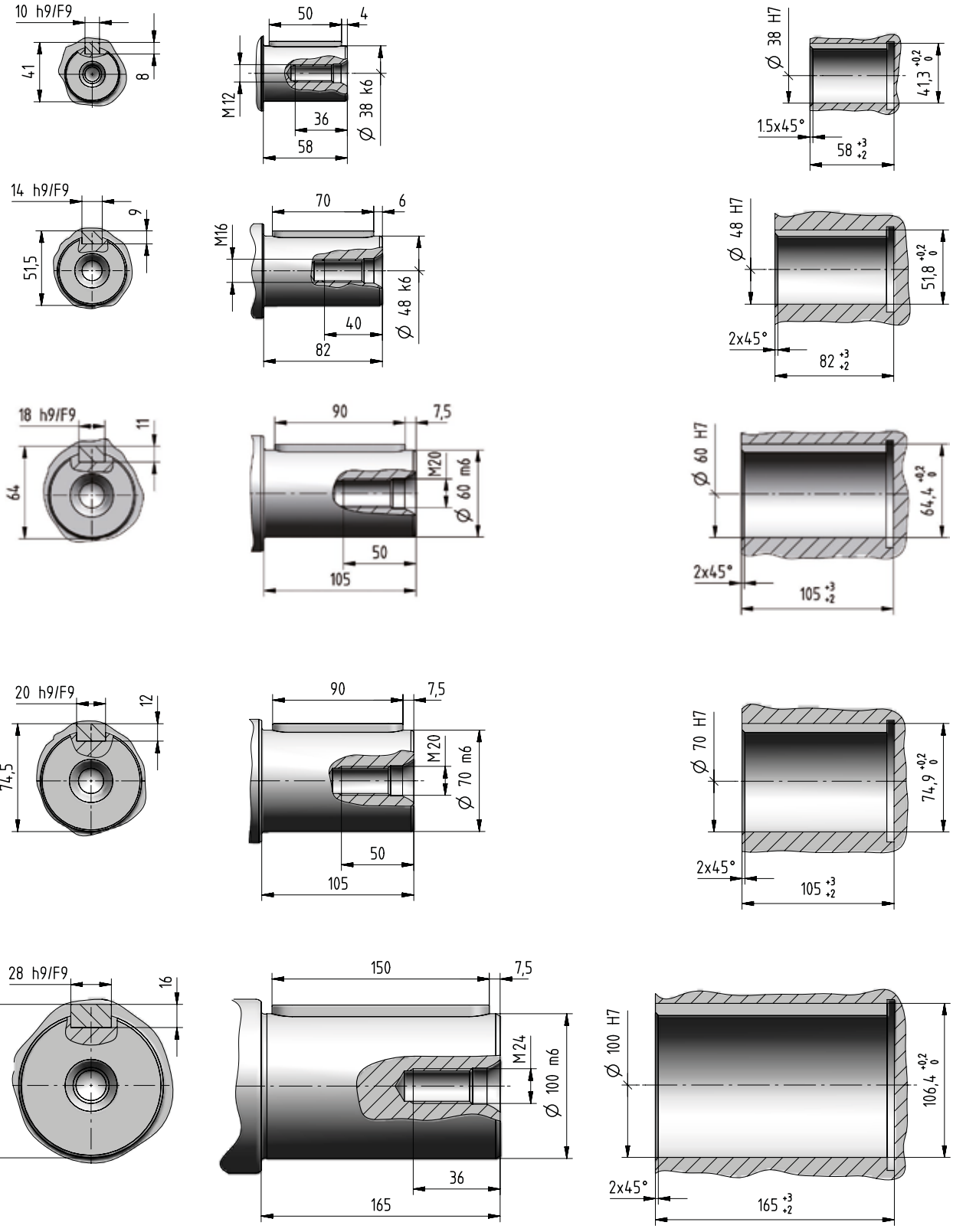

Bevel helical input flange

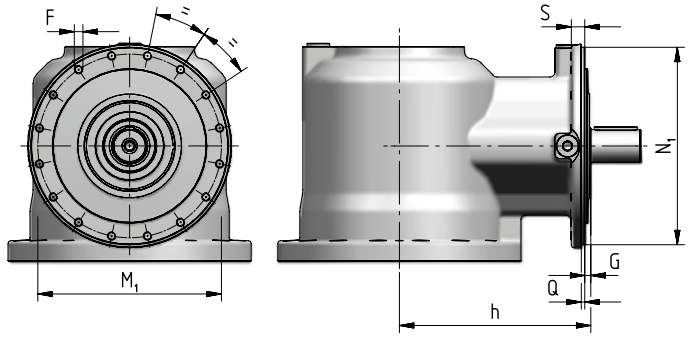

Train of gears	N_1 ∅ h6	Q	G	h	S	M_1 ∅	F ∅
3EB	321	5	11	336	20	300	M14 (n. 16)
4EB	274	4,5	13	278	18	255	M12 (n. 16)

IEC electric motor adapter

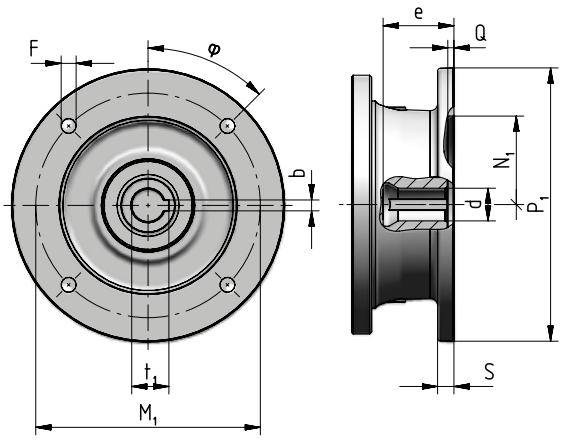

Motor size IEC	P_1 ∅	S	d ∅	e max	b F9	t_1	M_1	F ∅		φ	N_1 ∅ G7	Q
100	250	14	28 F6	62	8	31,3	215	14	(n.4)	45°	180	5
112	250	14	28 F6	62	8	31,3	215	14	(n.4)	45°	180	5
132	300	14	38 F6	82	10	41,3	265	14	(n.4)	45°	230	5
160	350	15	42 F6	113	12	45,3	300	18	(n.4)	45°	250	6
180	350	15	48 F6	113	14	51,8	300	18	(n.4)	45°	250	6
200	400	15	55 E6	113	16	59,3	350	18	(n.4)	45°	300	6
225	450	18	60 E6	143	18	64,4	400	18	(n.8)	22,5°	350	6
250	550	18	65 E6	142	18	69,4	500	18	(n.8)	22,5°	450	6
280	550	18	75 E6	142	20	79,9	500	18	(n.8)	22,5°	450	6

Universal flange adapter

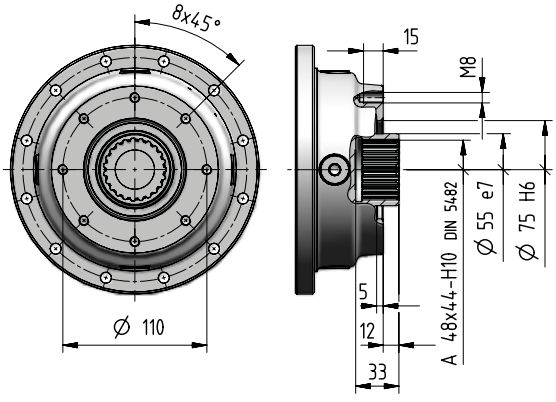

For more information see ch. 8.7.

180A - Accessories

Stop washer

[included]

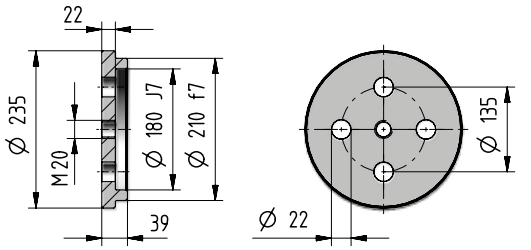

Code: **,SW200**

Splined bush

[included]

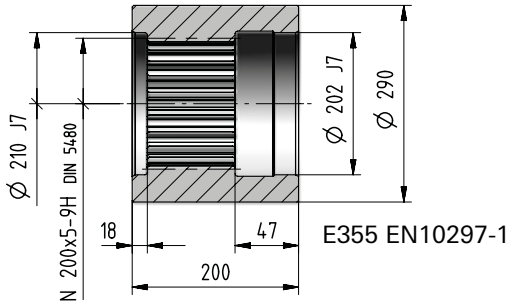

Code: **,SB200**

Wheel flange

[included]

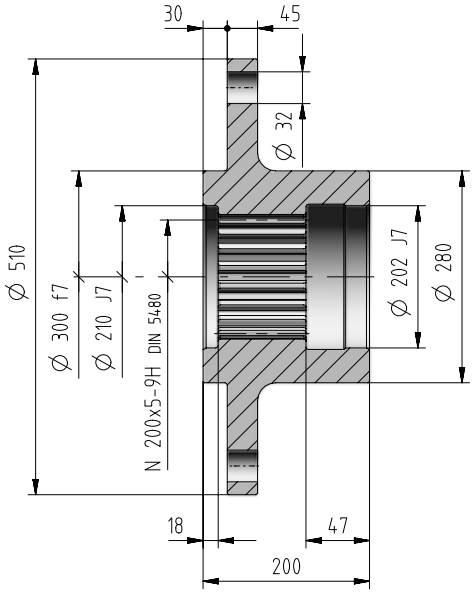

Code: **,WF200**

Splined bar

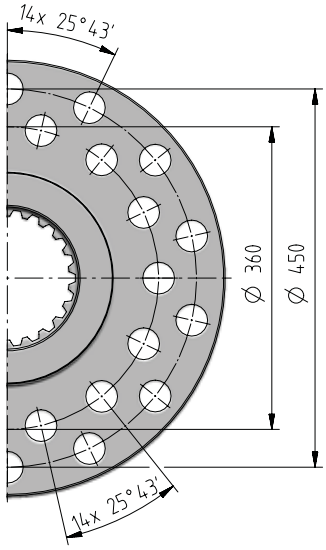

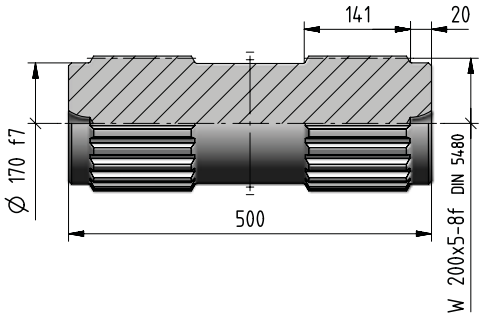

Code:**,SC200**

Wheel flange

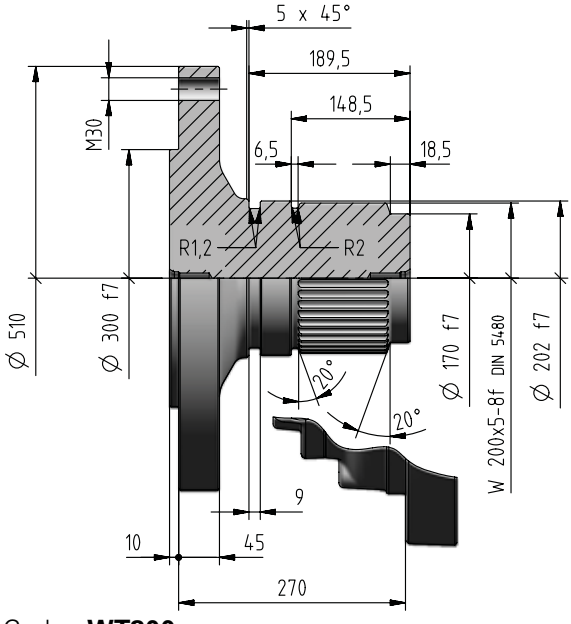

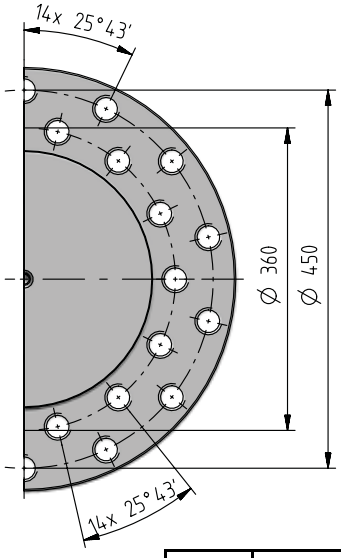

Code: **,WT200**

kg	Accessories						
	,SW200	,SB200	,WF200	,SC200	,SD260	,FB10j	,WT200
	8	55	93	111	105	162	125

Shrink disc

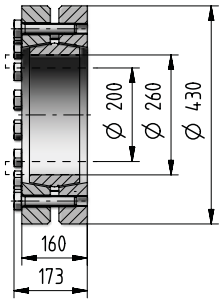

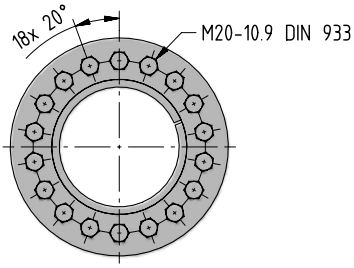

Code: **,SD260**

If an already mounted accessory is required, state the relevant position between accessory and gear reducer. This position is given by the flange upper reference hole (stated in red in the figure).

Foot bracket

[included]

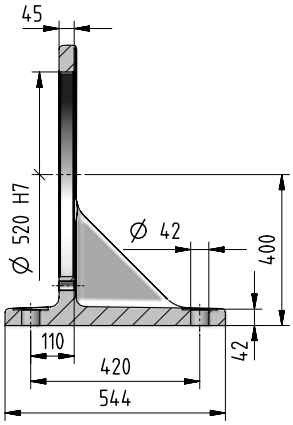

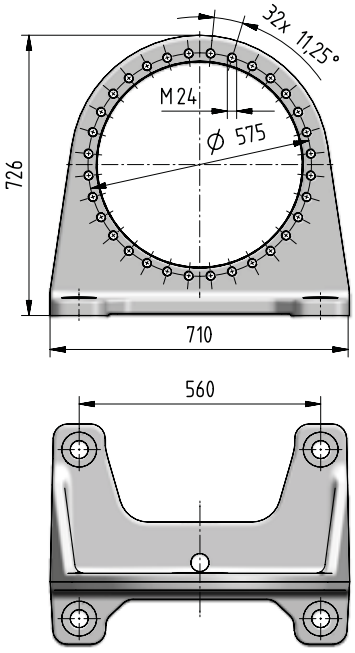

Code: **,FB10j**

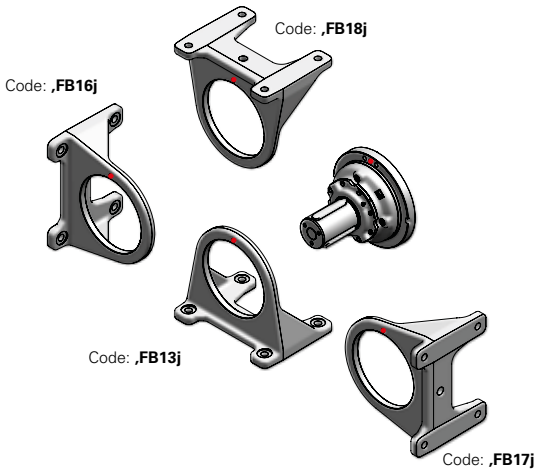

- Reference hole for the identification of the mounting position

In presence of a radial load F_{r2} ⩾70% of max value of F_{r2adm}, please foresee an additional foot. When having an axial load F_{a2} beside the radial load, this limit is to be reduced to 60%.

180A - Radial loads F_{r2} [N] and axial loads F_{a2} [N]

Radial loads $\boldsymbol{F}_{r2\ adm}$ and axial loads $\boldsymbol{F}_{a2\ adm}$ admitted on low speed shaft end of gear reducer.
For more information see ch. 2.2.

Output side: C200M1 F10j
S200M1 F10j

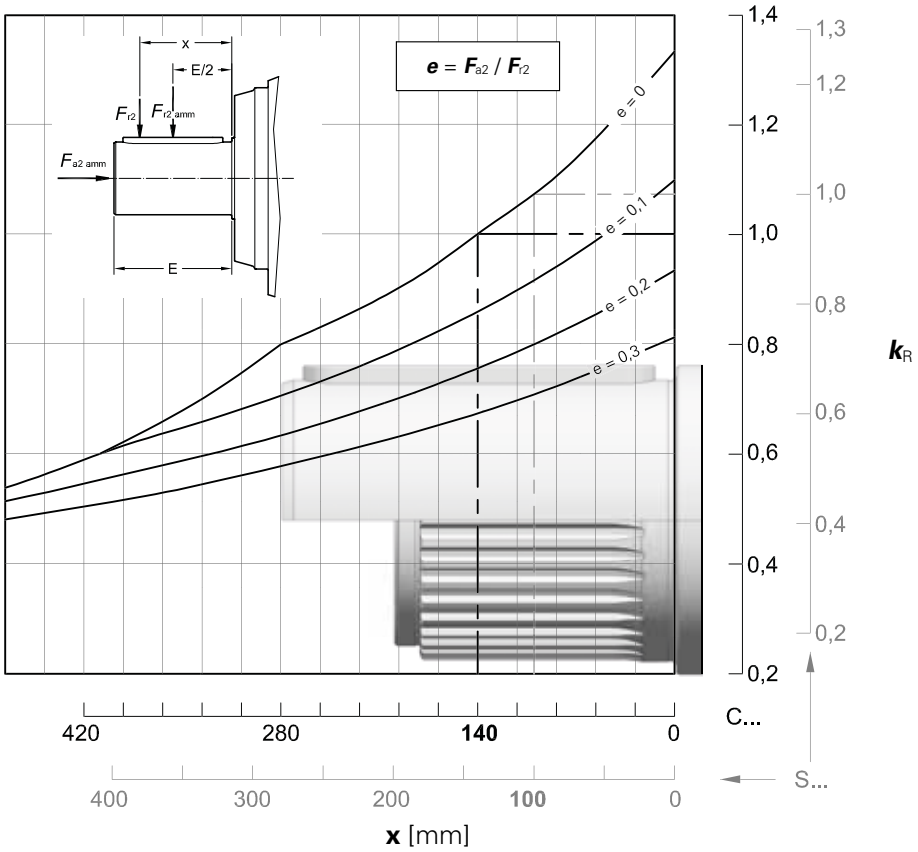

$n_2 \cdot L_h$	$F_{r2\ adm}$		$F_{a2\ adm}$	$F_{a2\ adm}$
min^{-1} · h	C ...	S ...	←	→
< **18 000**	560 000	600 000	180 000	
22 400	560 000	600 000	180 000	
28 000	500 000	560 000	180 000	
35 500	475 000	500 000	180 000	
45 000	450 000	475 000	180 000	
56 000	425 000	450 000	170 000	
71 000	375 000	425 000	160 000	
90 000	355 000	400 000	150 000	
112 000	335 000	355 000	140 000	
140 000	315 000	335 000	132 000	
180 000	300 000	315 000	125 000	
224 000	280 000	300 000	112 000	
280 000	250 000	280 000	106 000	
355 000	236 000	250 000	100 000	
450 000	224 000	236 000	95 000	
560 000	212 000	224 000	85 000	
710 000	190 000	212 000	80 000	
900 000	180 000	190 000	75 000	
1 120 000	170 000	180 000	71 000	
1 400 000	160 000	170 000	67 000	
1 800 000	150 000	160 000	60 000	
2 240 000	140 000	150 000	56 000	
2 800 000	132 000	140 000	53 000	
max	**560 000**	**600 000**	**180 000**	**95 000**

180A - Radial loads F_{r1} [N] on input shaft

Radial loads $\boldsymbol{F}_{r1\ adm}$ admitted on high speed shaft end of **In Line** gear reducers.
For more information see ch. 2.2.

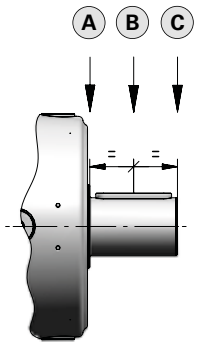

$n_1 \cdot L_h$	Train of gears								
	2EL			3EL			4EL		
	A	B	C	A	B	C	A	B	C
900 000	118 000	85 000	63 000	45 000	31 500	23 600	20 000	14 000	10 600
1 120 000	112 000	75 000	60 000	42 500	28 000	22 400	19 000	12 500	9 500
1 400 000	100 000	71 000	56 000	37 500	26 500	20 000	17 000	11 800	9 000
1 800 000	95 000	67 000	50 000	35 500	25 000	19 000	16 000	10 600	8 000
2 240 000	85 000	60 000	47 500	33 500	22 400	17 000	15 000	10 000	7 500
2 800 000	80 000	56 000	45 000	30 000	21 200	16 000	14 000	9 500	7 100
3 550 000	75 000	53 000	40 000	28 000	19 000	15 000	12 500	8 500	6 700
4 500 000	67 000	47 500	37 500	26 500	18 000	14 000	11 800	8 000	6 000
5 600 000	63 000	45 000	35 500	23 600	17 000	12 500	11 200	7 500	5 600
7 100 000	60 000	42 500	31 500	22 400	15 000	11 800	10 000	6 700	5 300
9 000 000	56 000	37 500	30 000	21 200	14 000	11 200	9 500	6 300	4 750
11 200 000	50 000	35 500	28 000	19 000	13 200	10 000	8 500	6 000	4 500
14 000 000	47 500	33 500	25 000	18 000	12 500	9 500	8 000	5 600	4 250
18 000 000	42 500	30 000	23 600	16 000	11 200	8 500	7 500	5 000	3 750
22 400 000	40 000	28 000	22 400	15 000	10 600	8 000	6 700	4 750	3 550
28 000 000	37 500	26 500	20 000	14 000	10 000	7 500	6 300	4 250	3 350
35 500 000	35 500	25 000	19 000	13 200	9 000	7 100	6 000	4 000	3 000
45 000 000	31 500	22 400	17 000	11 800	8 500	6 300	5 300	3 750	2 800

Radial loads $\boldsymbol{F}_{r1\ adm}$ admitted on high speed shaft end of **Bevel helical** gear reducers.
For more information see ch. 2.2.

$n_1 \cdot L_h$	3EB			4EB	
	$i_N \leqslant 90$	i_N=100, 112	$i_N \geqslant 125$	$i_N \leqslant 500$	$i_N \geqslant 560$
900 000	10 600	8 000	6 700	8 000	6 700
1 120 000	10 000	7 500	6 300	7 500	6 300
1 400 000	9 000	6 700	5 600	6 700	5 600
1 800 000	8 500	6 300	5 300	6 300	5 300
2 240 000	8 000	6 000	5 000	6 000	5 000
2 800 000	7 100	5 300	4 500	5 300	4 500
3 550 000	6 700	5 000	4 250	5 000	4 250
4 500 000	6 300	4 750	4 000	4 750	4 000
5 600 000	5 600	4 250	3 550	4 250	3 550
7 100 000	5 300	4 000	3 350	4 000	3 350
9 000 000	5 000	3 750	3 150	3 750	3 150
11 200 000	4 500	3 350	2 800	3 350	2 800
14 000 000	4 250	3 150	2 650	3 150	2 650
18 000 000	4 000	3 000	2 500	3 000	2 500
22 400 000	3 550	2 650	2 240	2 650	2 240
28 000 000	3 350	2 500	2 120	2 500	2 120
35 500 000	3 150	2 360	2 000	2 360	2 000
45 000 000	2 800	2 120	1 800	2 120	1 800

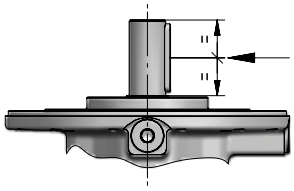

250A

Data and performance summary

			L_h = 10 000 h					n_1 = 1 400 min^{-1}		
			n_1 min^{-1}			M_{N2max}	n_{1max}	Pt [kW] at		
			n_2 min^{-1}			M_{2max}	n_{1peak}	20°C		40°C H_2O
	i_N	i_{eff}	M_{N2} N m			N m	min^{-1}	–		
			1 400	**900**	**500**					
2EL	18	**17,5**	80,2 114 100	51,6 130 200	28,6 155 400	265 000 400 000	1 400 2 500	100 75	–	–
	20	**20,4**	68,6 117 400	44,1 134 000	24,5 159 800	236 000 400 000	1 400 2 500			
	22,4	**22,1**	63,2 122 500	40,7 139 900	22,6 166 800	265 000 400 000	1 400 2 500			
	25	**24,5**	57,1 126 300	36,7 144 200	20,4 172 100	262 200 387 000	1 400 2 500			
	28	**28,7**	48,8 130 000	31,4 148 400	17,4 172 700	236 000 400 000	1 400 2 500			
3EL	71	**71,4**	19,6 174 100	12,6 198 700	7,00 218 800	265 000 400 000	2 000 2 800	75 56	–	–
	80	**83,5**	16,8 173 100	10,8 177 900	5,99 184 400	236 000 400 000	2 000 2 800			
	90	**91,6**	15,3 187 600	9,82 214 200	5,46 225 800	265 000 400 000	2 000 2 800			
	100	**102**	13,7 193 900	8,80 215 700	4,89 229 600	265 000 400 000	2 000 2 800			
	112	**116**	12,0 201 500	7,74 217 400	4,30 234 100	265 000 400 000	2 000 2 800			
	125	**130**	10,8 208 200	6,94 218 900	3,86 238 000	265 000 400 000	2 000 2 800			
	140	**144**	9,74 182 000	6,26 187 000	3,48 193 900	265 000 387 000	2 000 2 800			
	160	**168**	8,33 180 700	5,36 185 600	2,98 202 900	236 000 400 000	2 000 2 800			

			L_h = 10 000 h					n_1 = 1 400 min^{-1}		
			n_1 min^{-1}			M_{N2max}	n_{1max}	Pt [kW] at		
			n_2 min^{-1}			M_{2max}	n_{1peak}	20°C		40°C H_2O
	i_N	i_{eff}	M_{N2} N m			N m	min^{-1}	–		
			1 400	**900**	**500**					
4EL	250	**251**	5,57 225 100	3,58 240 600	1,99 263 000	265 000 400 000	2 240 2 800	50 37,5	75 56	100 75
	280	**298**	4,70 231 000	3,02 247 000	1,68 265 000	265 000 400 000	2 240 3 150			
	315	**322**	4,34 233 700	2,79 249 900	1,55 265 000	265 000 400 000	2 240 2 800			
	355	**360**	3,89 237 600	2,50 247 400	1,39 256 500	265 000 400 000	2 240 2 800			
	400	**382**	3,66 239 900	2,35 256 500	1,31 265 000	265 000 400 000	2 240 3 150			
	450	**444**	3,16 245 300	2,03 262 300	1,13 265 000	265 000 400 000	2 240 3 550			
	500	**485**	2,89 248 700	1,86 265 000	1,03 265 000	265 000 400 000	2 240 3 550			
	560	**563**	2,49 254 300	1,60 261 300	0,888 265 000	265 000 400 000	2 240 3 550			
	630	**635**	2,20 249 300	1,42 256 200	0,787 265 000	265 000 400 000	2 240 3 550			
	710	**722**	1,94 258 300	1,25 265 000	0,692 265 000	265 000 400 000	2 240 3 550			
	800	**806**	1,74 260 000	1,12 265 000	0,620 265 000	265 000 400 000	2 240 3 550			
	900	**888**	1,58 261 600	1,01 265 000	0,563 265 000	265 000 400 000	2 240 3 550			
	1000	**990**	1,41 263 300	0,909 265 000	0,505 265 000	265 000 400 000	2 240 3 550			
	1120	**1150**	1,22 232 300	0,783 236 000	0,435 236 000	236 000 400 000	2 240 3 550			
	1250	**1283**	1,09 236 000	0,702 236 000	0,390 236 000	236 000 400 000	2 240 3 550			

Data and performance summary

			L_h = 10 000 h					n_1 = 1 400 min^{-1}		
			n_1 min^{-1}			M_{N2max}	n_{1max}	Pt [kW] at		
			n_2 min^{-1}			M_{2max}	n_{1peak}	20°C		
			M_{N2} N m					40°C		
	i_N	i_{eff}	1 400	900	500	N m	min^{-1}	–		
3EB	45	**43,6**	-	20,6 143 100	11,5 170 700	246 300 300 000	1 120 1 400	67 50	–	–
	50	**51**	-	17,6 167 300	9,80 178 900	236 000 345 000	1 120 1 400			
	56	**55,3**	-	16,3 181 500	9,03 215 400	265 000 375 000	1 120 1 400			
	63	**64,7**	-	13,9 175 100	7,73 181 500	236 000 400 000	1 120 1 400			
	71	**69,8**	-	12,9 184 300	7,16 218 500	265 000 355 000	1 120 1 400			
	80	**81,6**	-	11,0 177 600	6,13 184 100	236 000 400 000	1 120 1 400			
	90	**90,5**	-	9,95 178 700	5,53 185 300	236 000 400 000	1 120 1 400			
	100	**104**	-	8,69 180 200	4,83 188 600	236 000 365 000	1 120 1 400			
	112	**115**	-	7,84 181 400	4,36 191 500	236 000 400 000	1 120 1 400			
	125	**129**	-	6,95 170 200	3,86 195 100	236 000 290 000	1 120 1 400			
	140	**143**	-	6,28 183 900	3,49 198 100	236 000 315 000	1 120 1 400			

Values referred to $n_1 = n_{1\,max}$.

			L_h = 10 000 h					n_1 = 1 400 min^{-1}		
			n_1 min^{-1}			M_{N2max}	n_{1max}	Pt [kW] at		
			n_2 min^{-1}			M_{2max}	n_{1peak}	20°C		
			M_{N2} N m					40°C		
	i_N	i_{eff}	1 400	900	500	N m	min^{-1}	–		
4EB	180	**179**	7,84 146 500	5,04 167 300	2,80 199 600	244 400 290 000	1 800 2 240	50 37,5	75 56	100 75
	200	**209**	6,71 171 300	4,31 191 800	2,40 209 700	236 000 345 000	1 800 2 240			
	224	**229**	6,11 188 000	3,93 214 700	2,18 256 100	265 000 375 000	1 800 2 240			
	250	**256**	5,48 209 800	3,52 239 500	1,96 251 200	265 000 400 000	1 800 2 240			
	280	**291**	4,82 230 100	3,10 246 000	1,72 260 200	265 000 400 000	1 800 2 240			
	315	**324**	4,32 233 900	2,78 250 100	1,54 261 900	265 000 400 000	1 800 2 240			
	355	**367**	3,82 238 300	2,46 254 600	1,36 263 900	265 000 400 000	1 800 2 240			
	400	**409**	3,42 242 300	2,20 256 300	1,22 265 000	265 000 400 000	1 800 2 240			
	450	**465**	3,01 247 100	1,94 258 300	1,08 265 000	265 000 400 000	1 800 2 240			
	500	**519**	2,70 251 200	1,74 260 000	0,964 265 000	265 000 400 000	1 800 2 240			
	560	**544**	2,58 207 400	1,66 221 700	0,920 236 000	236 000 400 000	1 800 2 240			
	630	**648**	2,16 217 300	1,39 241 100	0,771 257 400	265 000 355 000	1 800 2 240			
	710	**672**	2,08 214 200	1,34 229 000	0,744 236 000	236 000 400 000	1 800 2 240			
	800	**753**	1,86 217 900	1,20 232 900	0,664 236 000	236 000 400 000	1 800 2 240			
	900	**840**	1,67 221 500	1,07 236 000	0,595 236 000	236 000 400 000	1 800 2 240			

250A - Main Dimensions



C220M1 F10k

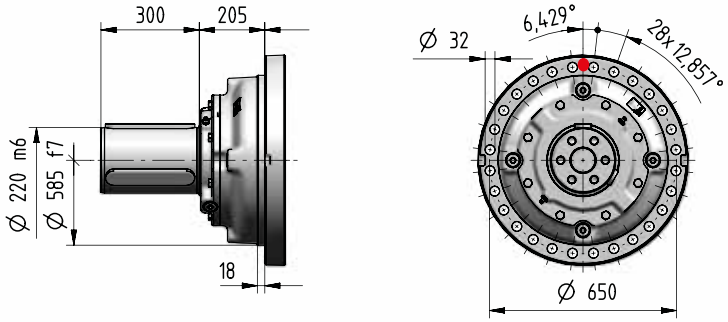

S220M1 F10k

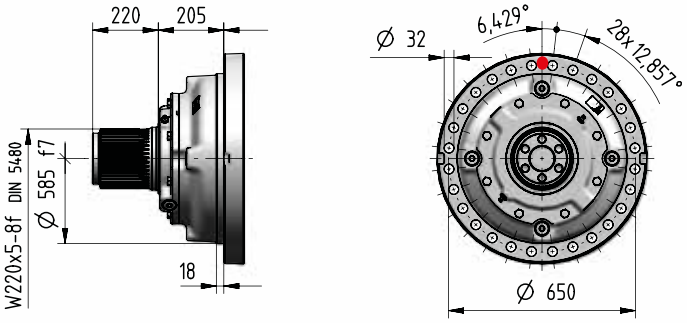

H230M1 A10k

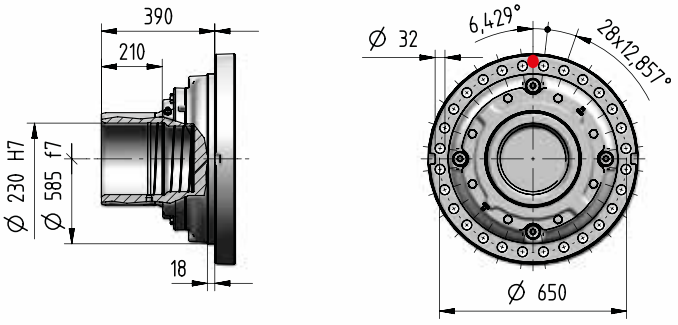

T220M1 A05k

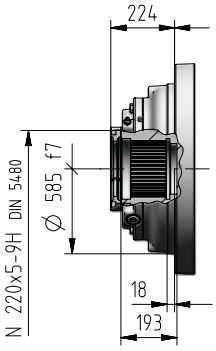

Z220M1 F05k

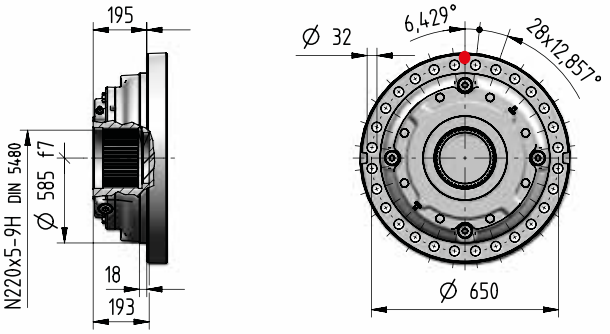

kg	Input options Code									Output options (Δ) Code				
	I38×300	I42×350	I48×350	I55×400	I60×450	I65×550	I75×550	C...	J...	C...	S...	H...	Z...	T...
2EL	-	-	-	-	-	-	-	1215	-	+0	-30	-80	-130	-123
3EL	-	1228	1228	1230	1240	1247	1247	1245	-					
4EL	1250	1256	1256	1259	1268	1275	1275	1260	-					
3EB	-	1418	1418	1420	1430	1437	1437	1315	-					
4EB	1280	1286	1286	1289	1298	1305	1305	-	1290					

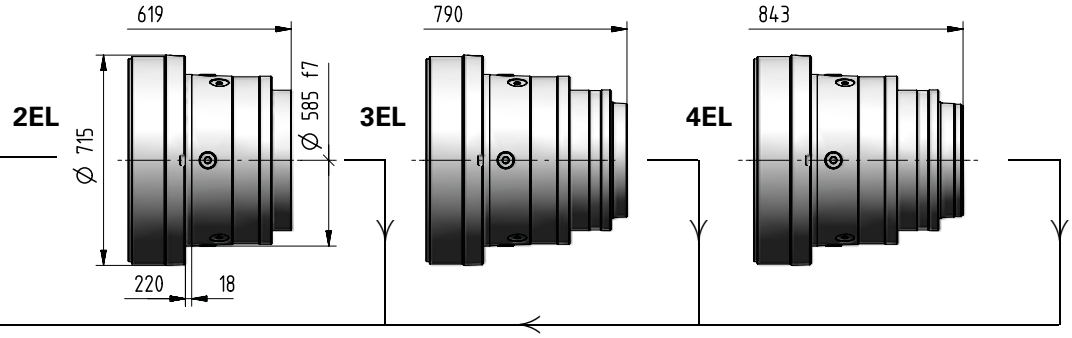

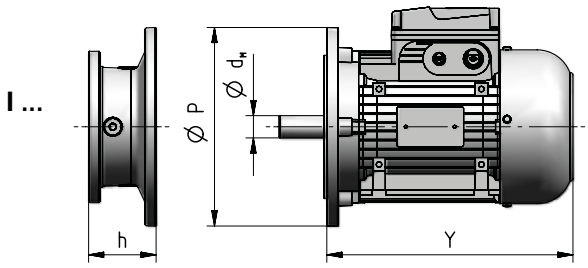

Motor size IEC	$d_M \times P$	Y	Y 1)	3EL	4EL	3EB	4EB	Code
132	38×300	445	553	–	133,5	–	133,5	**I38×300**
160	42×350	573	640	111	159	111	159	**I42×350**
180	48×350	613	734	111	159	111	159	**I48×350**
200	55×400	654	734	111	159	111	159	**I55×400**
225	60×450	710	–	141	189	141	189	**I60×450**
250	65×550	735	–	141	189	141	189	**I65×550**
280	75×550	819	–	141	189	141	189	**I75×550**

1) Values valid for brake motor; for other dimensions see TX catalog.

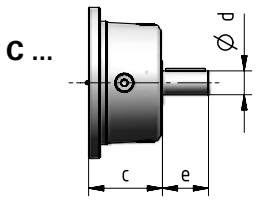

Train of gears	d	e	c	Code
2EL	110	165	200	**C110×165**
3EL	80	130	111	**C80×130**
4EL	60	105	138	**C60×105**
3EB	80	130	111	**C80×130**
4EB	60	105	138	**C60×105**

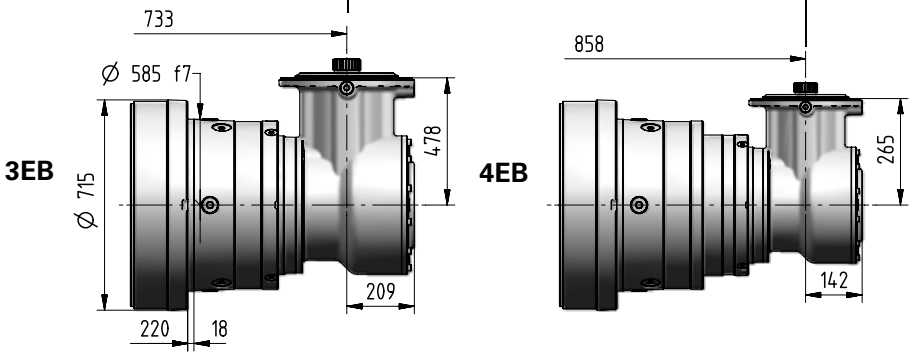

Ød×e	i_N	Code
48×82	⩽ 560, 710	**J48×82**
38×58	⩾ 630 (710)[2]	**J38×58**



2) The value in braket is not included in the range of transmission ratio. See the row above.

250A - Output side details

Suggested mating dimensions

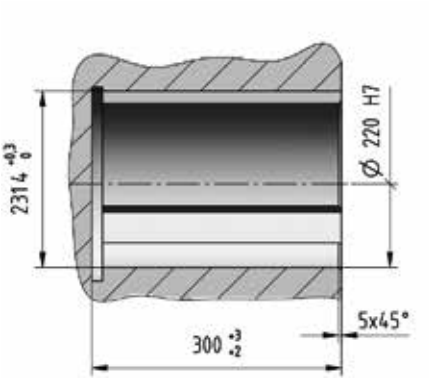

Gear reducer cylindrical shaft end

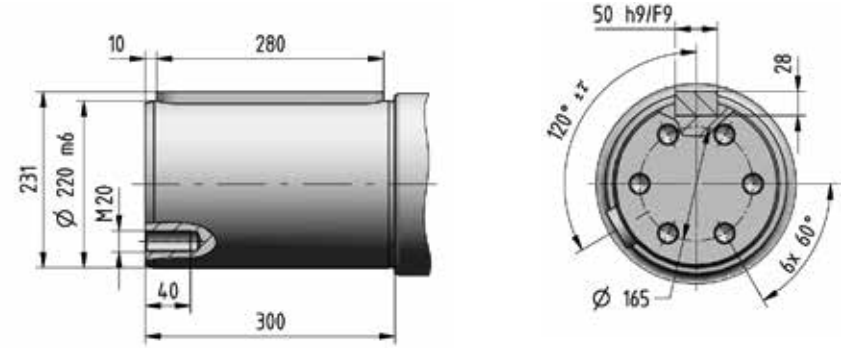

Suggested mating dimensions

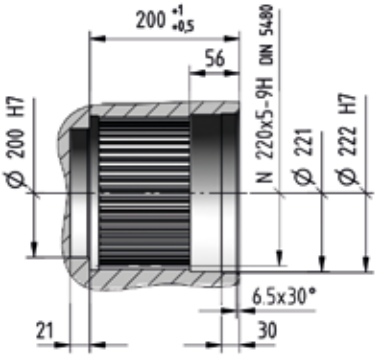

Gear reducer splined shaft end

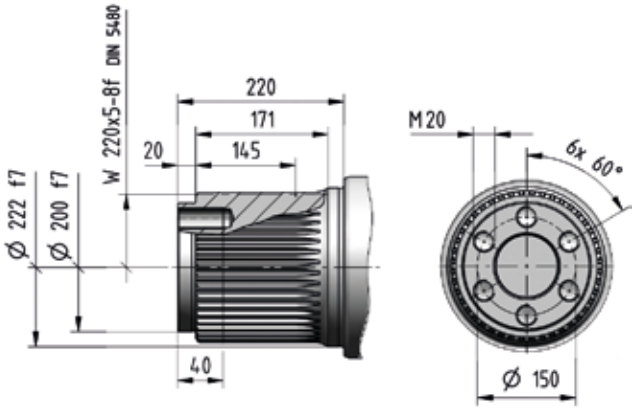

Suggested mating dimensions

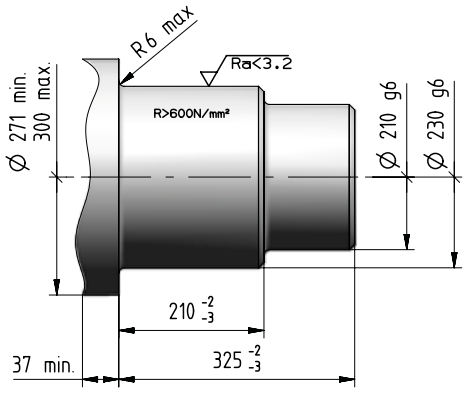

Gear reducer hollow shaft for shaft mounting

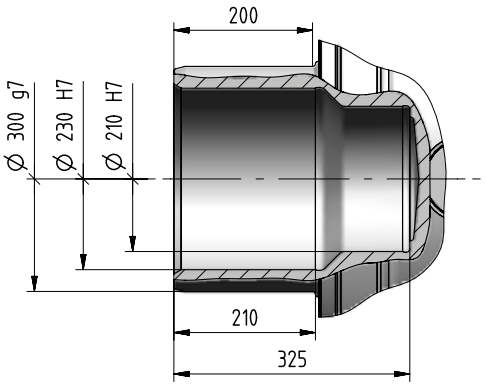

Suggested mating dimensions

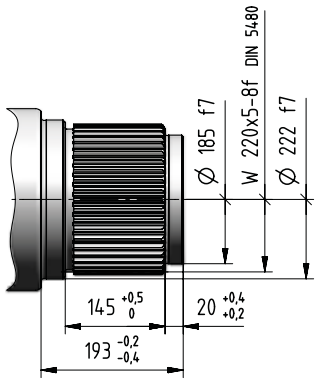

Splined hollow shaft

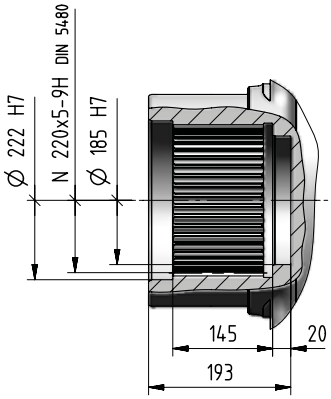

Suggested mating dimensions

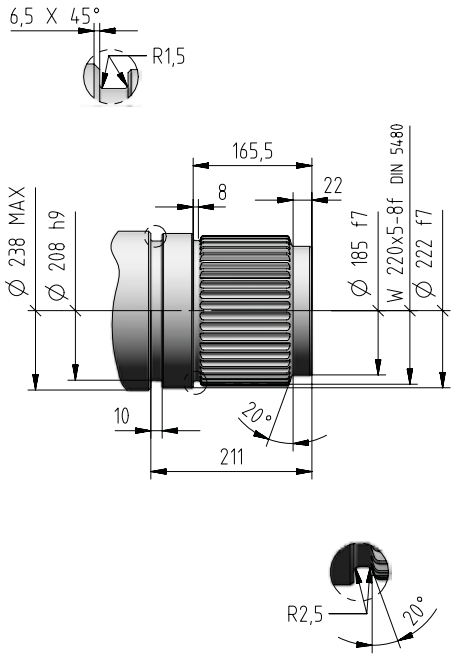

Splined hollow shaft with axial locking

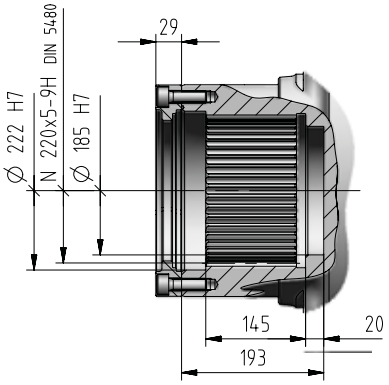

4

250A - Input side details

Gear reducer cylindrical shaft end

Suggested mating dimensions

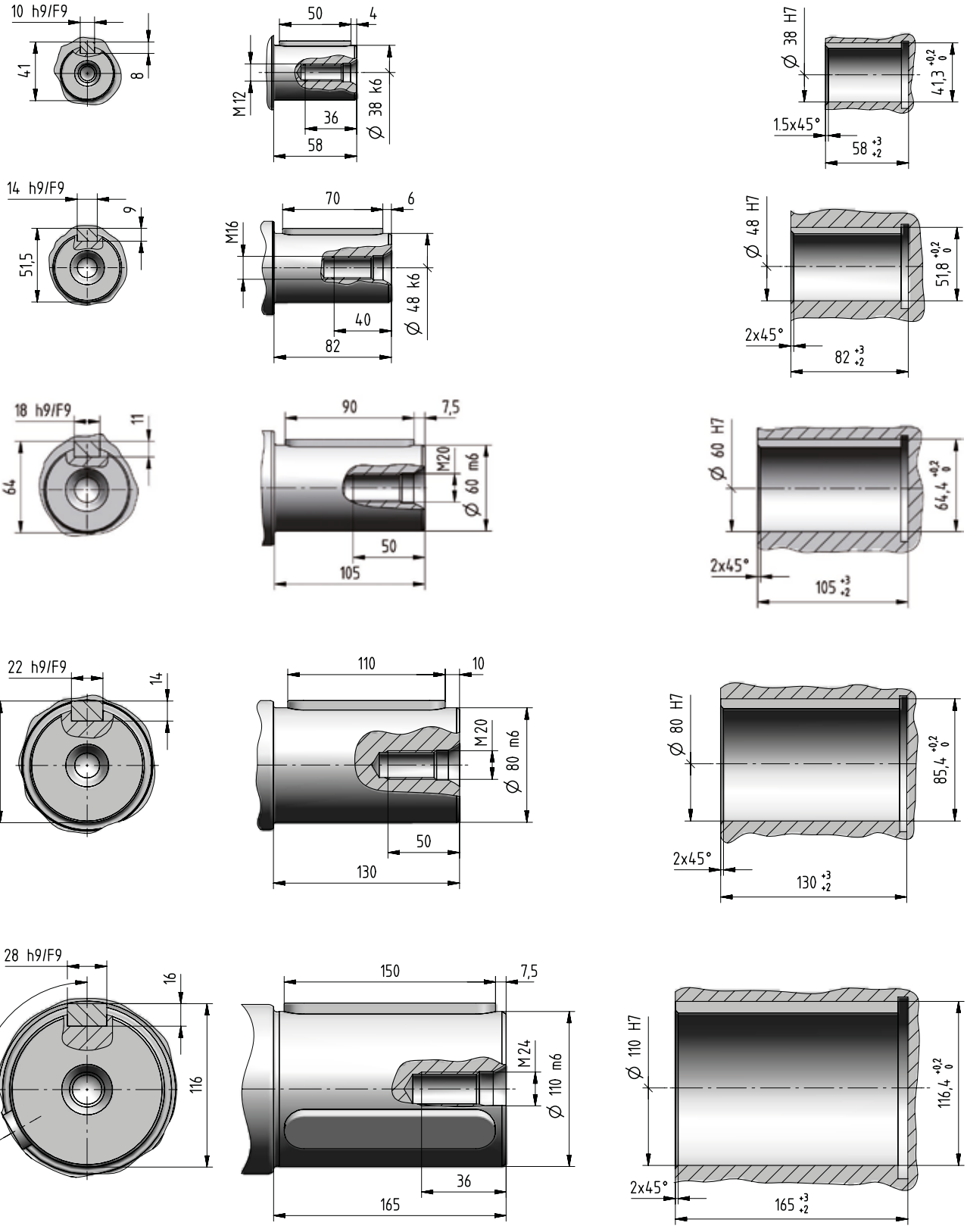

Bevel helical input flange

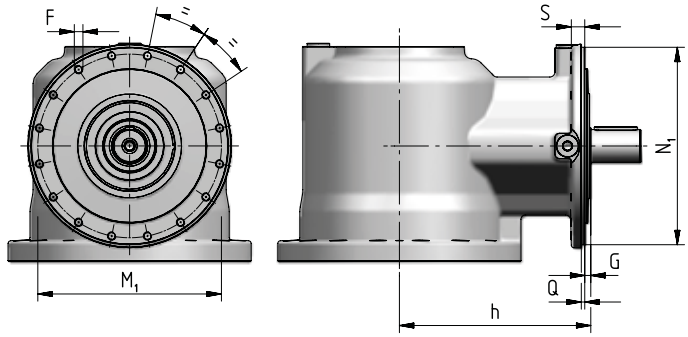

Train of gears	N_1 ∅ h6	Q	G	h	S	M_1 ∅	F ∅
3EB	274	4,5	13	278	18	255	M12 (n. 16)
4EB	229	4	7	222	15	213	M10 (n. 16)

IEC electric motor adapter

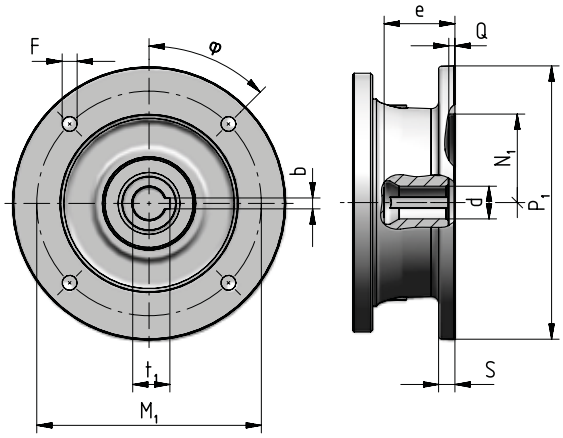

Motor size IEC	P_1 ∅	S	d ∅	e max	b F9	t_1	M_1	F ∅		φ	N_1 ∅ G7	Q
100	250	14	28 F6	62	8	31,3	215	14	(n.4)	45°	180	5
112	250	14	28 F6	62	8	31,3	215	14	(n.4)	45°	180	5
132	300	14	38 F6	82	10	41,3	265	14	(n.4)	45°	230	5
160	350	15	42 F6	113	12	45,3	300	18	(n.4)	45°	250	6
180	350	15	48 F6	113	14	51,8	300	18	(n.4)	45°	250	6
200	400	15	55 E6	113	16	59,3	350	18	(n.4)	45°	300	6
225	450	18	60 E6	143	18	64,4	400	18	(n.8)	22,5°	350	6
250	550	18	65 E6	142	18	69,4	500	18	(n.8)	22,5°	450	6
280	550	18	75 E6	142	20	79,9	500	18	(n.8)	22,5°	450	6

250A - Accessories

Stop washer

[included]

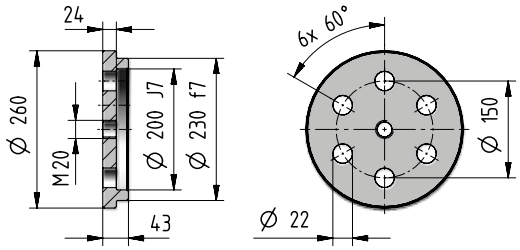

Code: **,SW220**

Splined bush

[included]

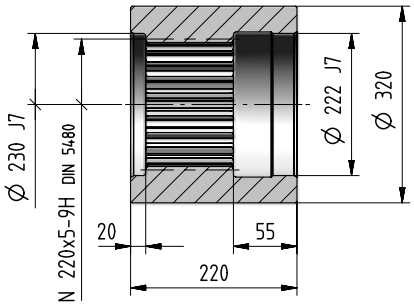

E355 EN10297-1

Code: **,SB220**

Wheel flange

[included]

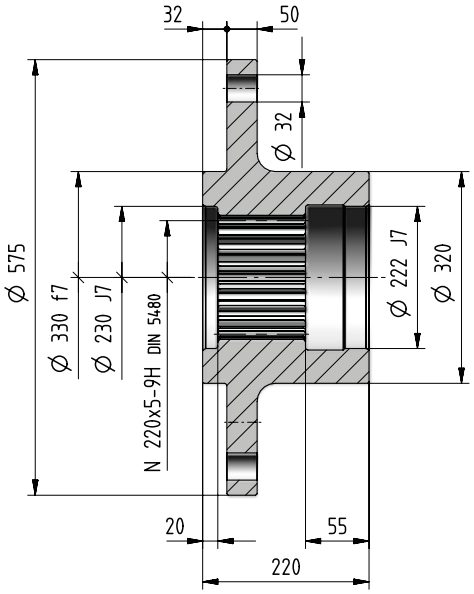

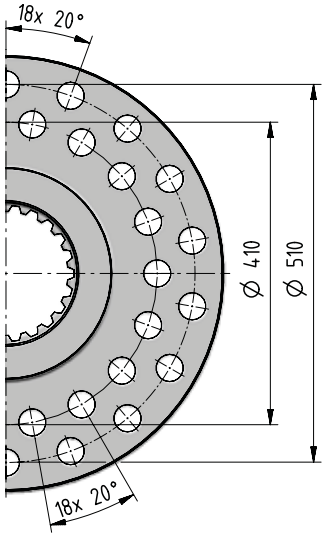

Code: **,WF220**

Splined bar

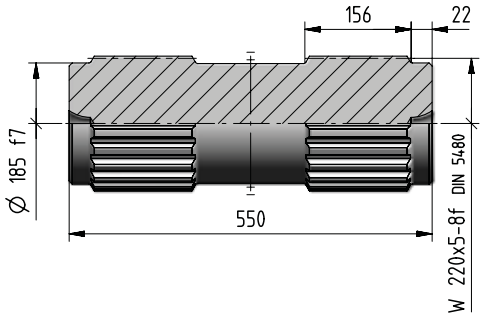

Code: **,SC220**

Wheel flange

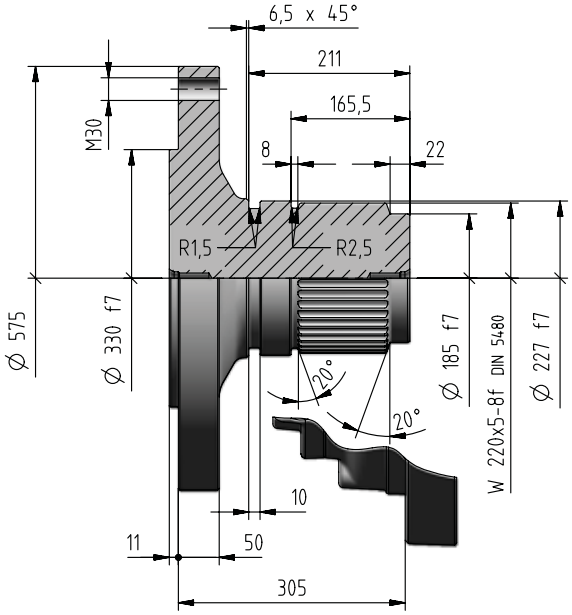

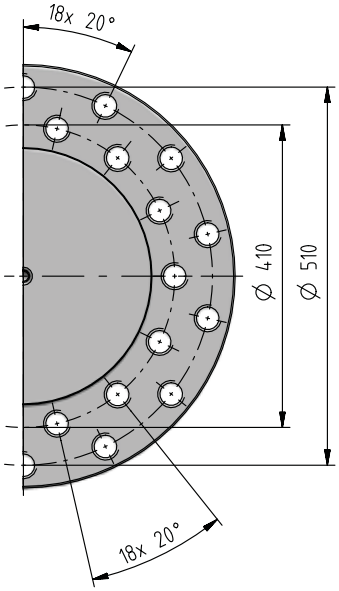

Code: **,WT220**

kg	Accessories						
	,SW220	**,SB220**	**,WF220**	**,SC220**	**,SD300**	**,FB10k**	**,WT220**
	11	74	135	148	144	246	174

Shrink disc

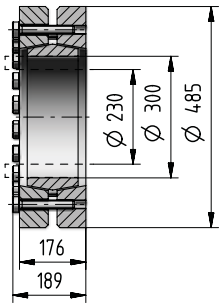

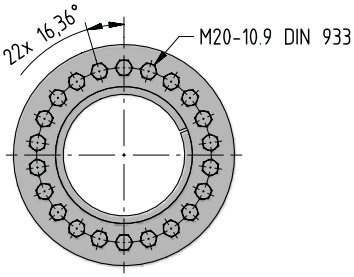

Code: **,SD300**

If an already mounted accessory is required, state the relevant position between accessory and gear reducer. This position is given by the flange upper reference hole (stated in red in the figure).

Foot bracket

included

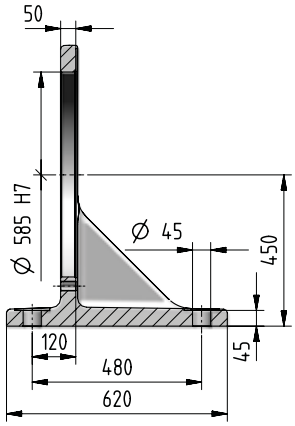

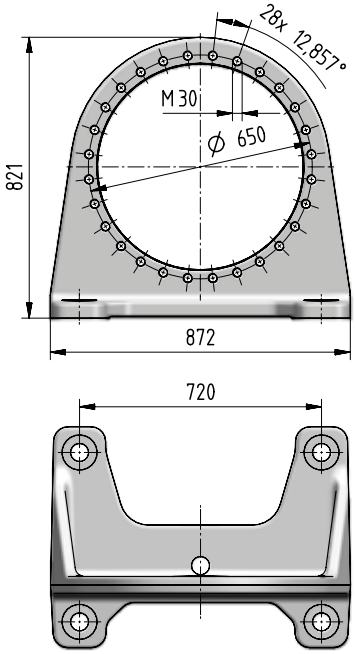

Code: **,FB10k**

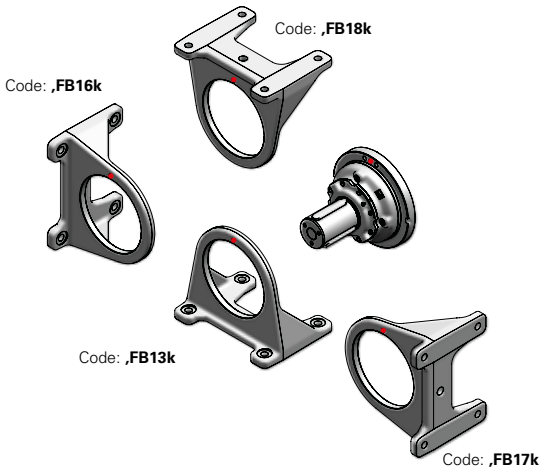

- Reference hole for the identification of the mounting position

In presence of a radial load F_{r2} ⩾70% of max value of F_{r2adm}, please foresee an additional foot. When having an axial load F_{a2} beside the radial load, this limit is to be reduced to 60%.

250A - Radial loads F_{r2} [N] and axial loads F_{a2} [N]

Radial loads $\boldsymbol{F}_{r2\ adm}$ and axial loads $\boldsymbol{F}_{a2\ adm}$ admitted on low speed shaft end of gear reducer.
For more information see ch. 2.2.

Output side: C220M1 F10k
S220M1 F10k

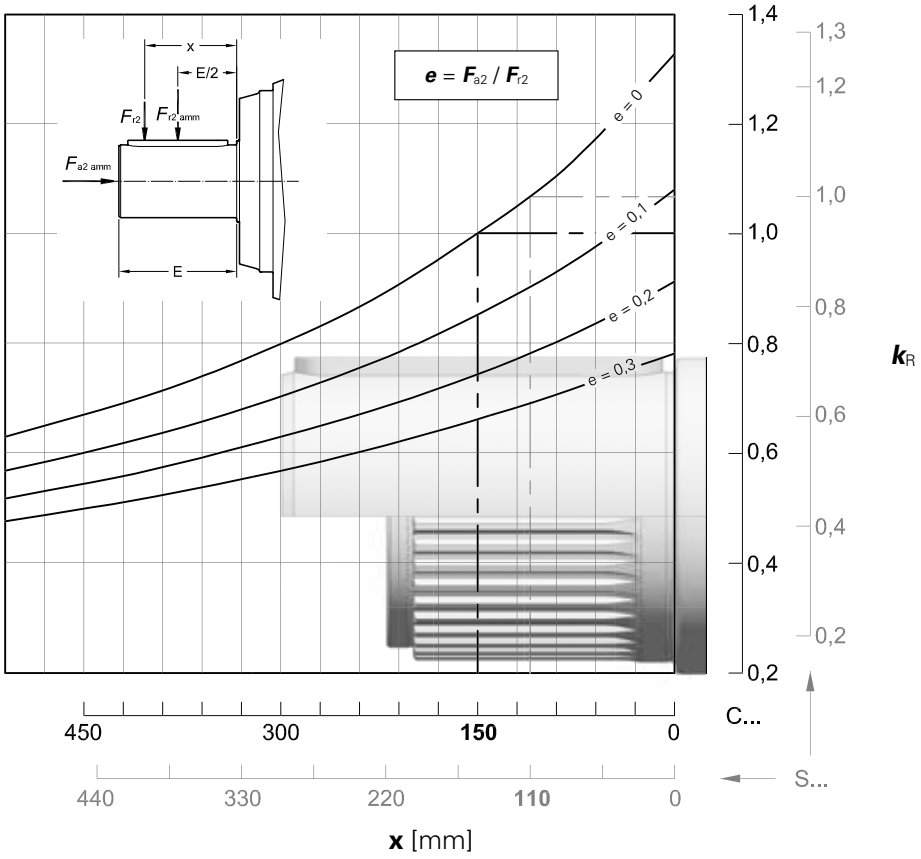

$n_2 \cdot L_h$	$F_{r2\ adm}$		$F_{a2\ adm}$	$F_{a2\ adm}$
$min^{-1} \cdot h$	**C ...**	**S ...**	←	→
< **18 000**	630 000	670 000	224 000	
22 400	600 000	630 000	224 000	
28 000	560 000	600 000	224 000	
35 500	530 000	560 000	200 000	
45 000	500 000	530 000	190 000	
56 000	450 000	500 000	180 000	
71 000	425 000	450 000	170 000	
90 000	400 000	425 000	150 000	
112 000	375 000	400 000	140 000	
140 000	355 000	375 000	132 000	
180 000	315 000	355 000	125 000	
224 000	300 000	315 000	118 000	
280 000	280 000	300 000	112 000	
355 000	265 000	280 000	100 000	
450 000	250 000	265 000	95 000	
560 000	236 000	250 000	90 000	
710 000	212 000	224 000	85 000	
900 000	200 000	212 000	80 000	
1 120 000	190 000	200 000	71 000	
1 400 000	170 000	190 000	67 000	
1 800 000	160 000	170 000	63 000	
2 240 000	150 000	160 000	60 000	
2 800 000	140 000	150 000	56 000	
max	**630 000**	**670 000**	**224 000**	**140 000**

250A - Radial loads F_{r1} [N] on input shaft

Radial loads $\boldsymbol{F}_{r1\ adm}$ admitted on high speed shaft end of **In Line** gear reducers.
For more information see ch. 2.2.

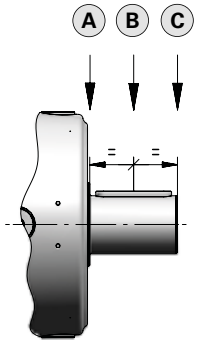

$n_1 \cdot L_h$	Train of gears								
	2EL			3EL			4EL		
	A	B	C	A	B	C	A	B	C
900 000	118 000	85 000	63 000	63 000	42 500	31 500	28 000	19 000	14 000
1 120 000	112 000	75 000	60 000	60 000	40 000	30 000	26 500	18 000	13 200
1 400 000	100 000	71 000	56 000	56 000	37 500	26 500	25 000	16 000	12 500
1 800 000	95 000	67 000	50 000	50 000	33 500	25 000	22 400	15 000	11 200
2 240 000	85 000	60 000	47 500	47 500	31 500	23 600	21 200	14 000	10 600
2 800 000	80 000	56 000	45 000	45 000	30 000	21 200	20 000	13 200	9 500
3 550 000	75 000	53 000	40 000	40 000	26 500	20 000	18 000	11 800	9 000
4 500 000	67 000	47 500	37 500	37 500	25 000	18 000	17 000	11 200	8 500
5 600 000	63 000	45 000	35 500	35 500	23 600	17 000	16 000	10 600	7 500
7 100 000	60 000	42 500	31 500	31 500	21 200	16 000	14 000	9 500	7 100
9 000 000	56 000	37 500	30 000	30 000	20 000	15 000	13 200	9 000	6 700
11 200 000	50 000	35 500	28 000	28 000	18 000	13 200	12 500	8 000	6 000
14 000 000	47 500	33 500	25 000	26 500	17 000	12 500	11 200	7 500	5 600
18 000 000	42 500	30 000	23 600	23 600	16 000	11 800	10 600	7 100	5 300
22 400 000	40 000	28 000	22 400	22 400	15 000	10 600	10 000	6 700	4 750
28 000 000	37 500	26 500	20 000	20 000	13 200	10 000	9 000	6 000	4 500
35 500 000	35 500	25 000	19 000	19 000	12 500	9 500	8 500	5 600	4 250
45 000 000	31 500	22 400	17 000	18 000	11 800	8 500	8 000	5 300	3 750

Radial loads $\boldsymbol{F}_{r1\ adm}$ admitted on high speed shaft end of **Bevel helical** gear reducers.
For more information see ch. 2.2.

$n_1 \cdot L_h$	3EB	4EB	
		$i_N \leq 560$	$i_N \geq 630$
900 000	42 500	8 000	6 700
1 120 000	40 000	7 500	6 300
1 400 000	37 500	6 700	5 600
1 800 000	33 500	6 300	5 300
2 240 000	31 500	6 000	5 000
2 800 000	30 000	5 300	4 500
3 550 000	26 500	5 000	4 250
4 500 000	25 000	4 750	4 000
5 600 000	23 600	4 250	3 550
7 100 000	21 200	4 000	3 350
9 000 000	20 000	3 750	3 150
11 200 000	18 000	3 350	2 800
14 000 000	17 000	3 150	2 650
18 000 000	16 000	3 000	2 500
22 400 000	15 000	2 650	2 240
28 000 000	13 200	2 500	2 120
35 500 000	12 500	2 360	2 000
45 000 000	11 800	2 120	1 800

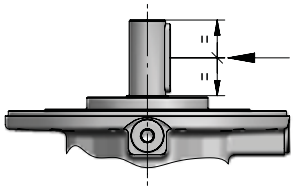

355A

Data and performance summary

	i_N	i_{eff}	L_h = 10 000 h n_1 min^{-1} n_2 min^{-1} M_{N2} N m 1 400	900	500	M_{N2max} M_{2max} N m	n_{1max} n_{1peak} min^{-1}	n_1 = 1 400 min^{-1} Pt [kW] at – 20°C 40°C
2EL	18	**17,5**	-	51,6 194 500	28,6 232 000	375 000 560 000	1 250 2 000	125 95
	20	**20,4**	-	44,1 200 100	24,5 238 600	335 000 560 000	1 250 2 000	
	22,4	**22,1**	-	40,7 208 800	22,6 249 100	375 000 560 000	1 250 2 000	
	25	**24,5**	-	36,7 215 400	20,4 246 800	372 100 530 000	1 250 2 000	
	28	**28,7**	-	31,4 221 600	17,4 243 700	335 000 560 000	1 250 2 000	
3EL	71	**73**	19,2 261 600	12,3 298 600	6,85 309 600	375 000 560 000	2 000 2 800	90 67
	80	**85,3**	16,4 244 600	10,5 251 400	5,86 260 600	335 000 560 000	2 000 2 800	
	90	**92,6**	15,1 281 000	9,72 303 000	5,40 319 600	375 000 560 000	2 000 2 800	
	100	**105**	13,4 291 600	8,59 305 300	4,77 325 600	375 000 560 000	2 000 2 800	
	112	**108**	12,9 294 500	8,32 305 900	4,62 326 800	375 000 560 000	2 000 2 800	
	125	**120**	11,7 255 400	7,50 262 400	4,17 272 100	375 000 530 000	2 000 2 800	
	140	**133**	10,5 301 500	6,78 309 800	3,76 331 000	375 000 560 000	2 000 2 800	
	160	**155**	9,02 253 800	5,80 260 800	3,22 283 000	335 000 560 000	2 000 2 800	
	180	**172**	8,14 255 400	5,23 263 000	2,91 287 400	335 000 560 000	2 000 2 800	

Values referred to $n_1 = n_{1\,max}$.

	i_N	i_{eff}	L_h = 10 000 h n_1 min^{-1} n_2 min^{-1} M_{N2} N m 1 400	900	500	M_{N2max} M_{2max} N m	n_{1max} n_{1peak} min^{-1}	n_1 = 1 400 min^{-1} Pt [kW] at – 20°C	40°C
4EL	250	**257**	5,45 319 100	3,51 341 200	1,95 372 900	375 000 560 000	2 240 2 800	60 45	90 67	118 90
	280	**300**	4,66 326 800	3,00 349 400	1,67 375 000	375 000 560 000	2 240 2 800			
	315	**326**	4,30 328 300	2,76 337 300	1,54 349 700	375 000 560 000	2 240 2 800			
	355	**356**	3,93 335 400	2,53 358 500	1,40 375 000	375 000 560 000	2 240 3 150			
	400	**386**	3,62 339 500	2,33 363 000	1,29 375 000	375 000 560 000	2 240 3 550			
	450	**452**	3,10 347 600	1,99 371 700	1,11 375 000	375 000 560 000	2 240 3 550			
	500	**501**	2,80 353 100	1,80 375 000	0,999 375 000	375 000 560 000	2 240 3 550			
	560	**554**	2,53 358 600	1,62 375 000	0,902 375 000	375 000 560 000	2 240 3 550			
	630	**614**	2,28 364 200	1,46 375 000	0,814 375 000	375 000 560 000	2 240 3 550			
	710	**703**	1,99 344 200	1,28 353 600	0,711 375 000	375 000 560 000	2 240 3 550			
	800	**800**	1,75 360 200	1,13 370 100	0,625 375 000	375 000 560 000	2 240 3 550			
	900	**911**	1,54 316 500	0,988 335 000	0,549 335 000	335 000 560 000	2 240 3 550			
	1000	**1014**	1,38 352 000	0,887 370 500	0,493 375 000	375 000 560 000	2 240 3 550			
	1120	**1071**	1,31 324 300	0,841 335 000	0,467 335 000	335 000 560 000	2 240 3 550			
	1250	**1186**	1,18 329 400	0,759 335 000	0,422 335 000	335 000 560 000	2 240 3 550			
	1400	**1314**	1,07 334 600	0,685 335 000	0,380 335 000	335 000 560 000	2 240 3 550			

Data and performance summary

	i_N	i_{eff}	L_h = 10 000 h n_1 min^{-1} n_2 min^{-1} M_{N2} N m 1 400	900	500	M_{N2max} M_{2max} N m	n_{1max} n_{1peak} min^{-1}	n_1 = 1 400 min^{-1} Pt [kW] at 20°C 40°C –		
3EB	45	**43,6**	-	20,6 143 100	11,5 170 700	246 300 300 000	1 120 1 400	80 60	–	–
	50	**51**	-	17,6 167 300	9,80 199 500	288 000 345 000	1 120 1 400			
	56	**55,3**	-	16,3 181 500	9,03 216 500	312 500 375 000	1 120 1 400			
	63	**64,7**	-	13,9 212 200	7,73 253 100	335 000 437 000	1 120 1 400			
	71	**71,7**	-	12,6 235 100	6,97 257 800	335 000 487 000	1 120 1 400			
	80	**81,6**	-	11,0 215 400	6,13 257 000	335 000 412 000	1 120 1 400			
	90	**90,5**	-	9,95 238 700	5,53 261 500	335 000 462 000	1 120 1 400			
	100	**104**	-	8,69 181 000	4,83 215 900	297 100 365 000	1 120 1 400			
	112	**115**	-	7,84 200 600	4,36 239 200	329 200 400 000	1 120 1 400			
	125	**129**	-	6,95 170 200	3,86 203 000	237 400 290 000	1 120 1 400			
	140	**143**	-	6,28 188 600	3,49 225 000	263 100 315 000	1 120 1 400			

Values referred to $n_1 = n_{1\,max}$.

	i_N	i_{eff}	L_h = 10 000 h n_1 min^{-1} n_2 min^{-1} M_{N2} N m 1 400	900	500	M_{N2max} M_{2max} N m	n_{1max} n_{1peak} min^{-1}	n_1 = 1 400 min^{-1} Pt [kW] at 20°C 40°C –		
4EB	180	**182**	7,67 291 500	4,93 324 000	2,74 354 200	375 000 560 000	1 400 1 800	60 45	–	–
	200	**213**	6,56 310 400	4,22 331 800	2,34 362 600	375 000 560 000	1 400 1 800			
	224	**231**	6,05 314 200	3,89 330 300	2,16 342 500	375 000 560 000	1 400 1 800			
	250	**262**	5,35 320 100	3,44 342 200	1,91 374 000	375 000 560 000	1 400 1 800			
	280	**269**	5,20 321 400	3,34 343 700	1,86 375 000	375 000 560 000	1 400 1 800			
	315	**330**	4,24 331 500	2,72 354 500	1,51 375 000	375 000 560 000	1 400 1 800			
	355	**370**	3,78 330 900	2,43 340 000	1,35 352 500	375 000 560 000	1 400 1 800			
	400	**419**	3,34 343 700	2,15 367 400	1,19 375 000	375 000 560 000	1 400 1 800			
	450	**433**	3,23 334 100	2,08 343 300	1,15 356 000	375 000 560 000	1 400 1 800			
	500	**524**	2,67 315 600	1,72 360 300	0,955 375 000	375 000 560 000	1 400 1 800			
	560	**561**	2,50 294 100	1,60 314 500	0,891 335 000	335 000 560 000	1 400 1 800			
	630	**664**	2,11 343 000	1,36 352 400	0,753 375 000	375 000 560 000	1 400 1 800			
	710	**701**	2,00 304 200	1,28 325 200	0,713 335 000	335 000 560 000	1 400 1 800			
	800	**776**	1,80 309 000	1,16 330 300	0,644 335 000	335 000 560 000	1 400 1 800			
	900	**860**	1,63 313 800	1,05 335 000	0,581 335 000	335 000 560 000	1 400 1 800			

355A - Main Dimensions

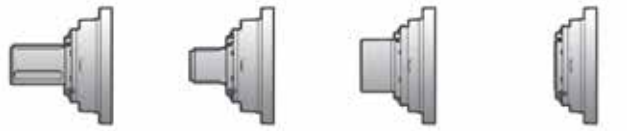

C250M1 F10I

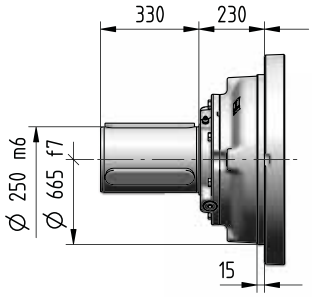

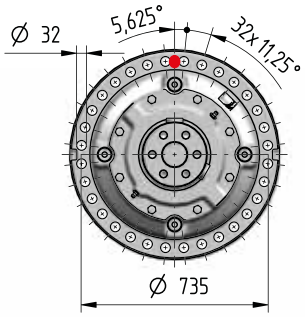

S240M1 F10I

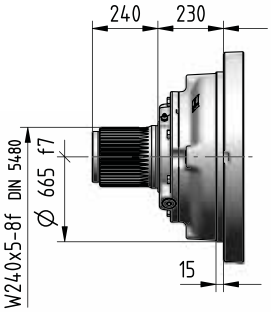

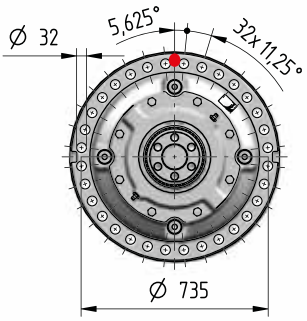

H260M1 A10I

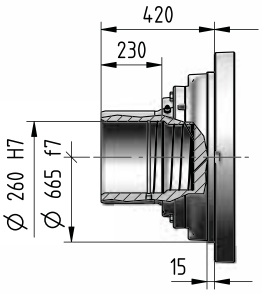

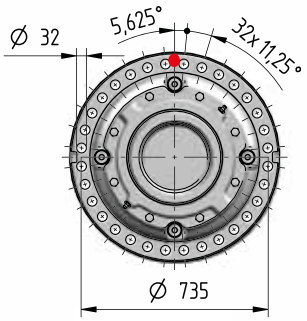

T240M1 A05I

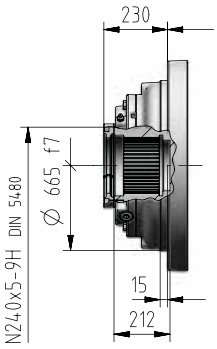

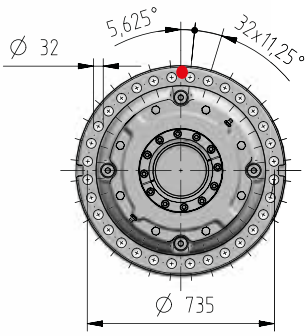

Z240M1 F05I

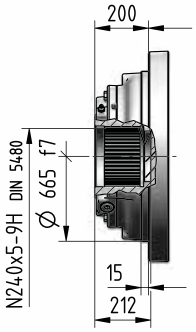

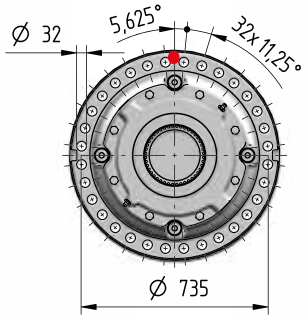

kg	Input Options Code									Output Options (Δ) Code				
	I38×300	**I42×350**	**I48×350**	**I55×400**	**I60×450**	**I65×550**	**I75×550**	**C...**	**J...**	**C...**	**S...**	**H...**	**Z...**	**T...**
2EL	-	-	-	-	-	-	-	1785	-	+0	-65	-170	-235	-228
3EL	-	1783	1783	1785	1795	1802	1802	1800	-					
4EL	1805	1811	1811	1814	1823	1830	1830	1815	-					
3EB	-	1938	1938	1940	1950	1957	1957	1955	-					
4EB	-	1946	1946	1948	1958	1965	1965	1955	1920					

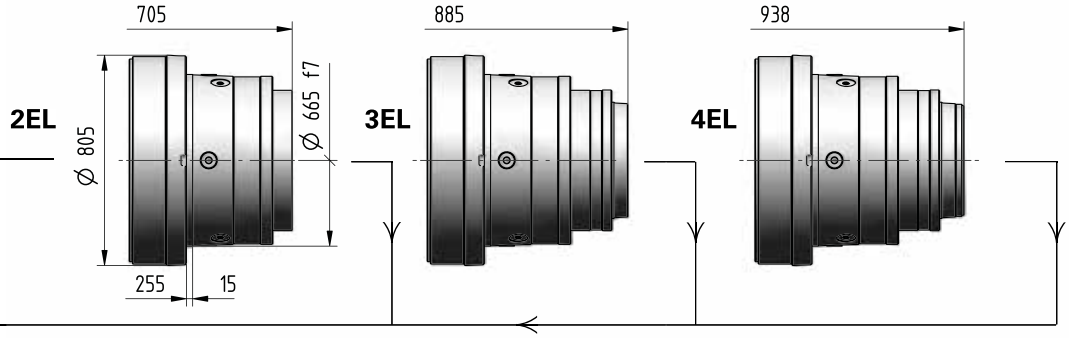

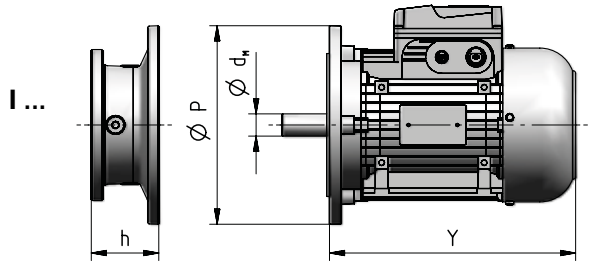

Motor size IEC	d_M×P	Y	Y 1)	Train of gears 3EL	4EL	3EB	4EB	Code
				Dimension **h**				
132	38×300	445	553	–	133,5	–	–	**I38×300**
160	42×350	573	640	111	159	111	159	**I42×350**
180	48×350	613	734	111	159	111	159	**I48×350**
200	55×400	654	734	111	159	111	159	**I55×400**
225	60×450	710	–	141	189	141	189	**I60×450**
250	65×550	735	–	141	189	141	189	**I65×550**
280	75×550	819	–	141	189	141	189	**I75×550**

1) Values valid for brake motor; for other dimensions see TX catalog.

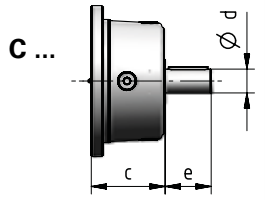

Train of gears	d	e	c	Code
2EL	120	165	277,5	**C120×165**
3EL	80	130	111	**C80×130**
4EL	60	105	138	**C60×105**
3EB	80	130	111	**C80×130**
4EB	70	105	152,5	**C70×105**

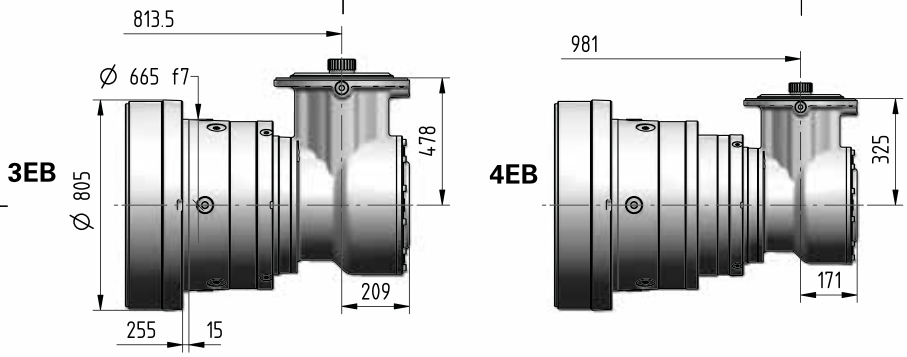

Ød×e	i_N	Code
60×105	⩽ 315	**J60×105**
48×82	⩾ 355	**J48×82**

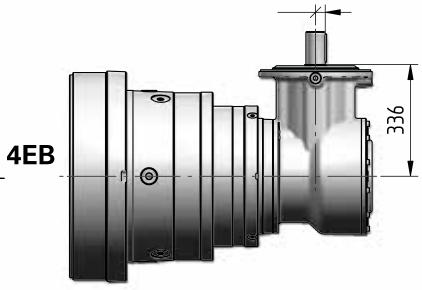

355A - Output side details

Suggested mating dimensions

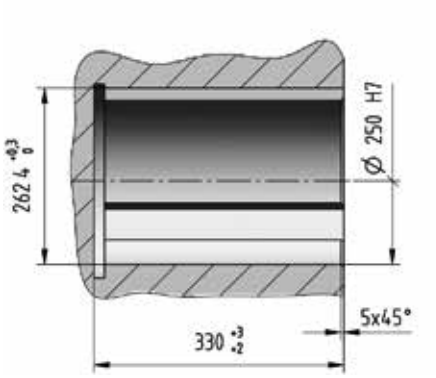

Gear reducer cylindrical shaft end

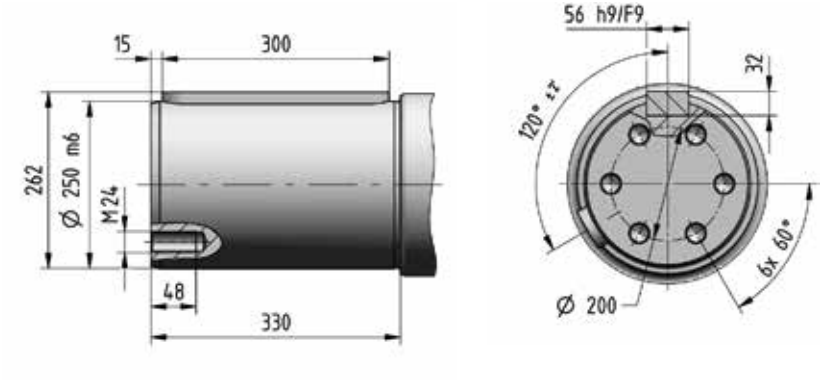

Suggested mating dimensions

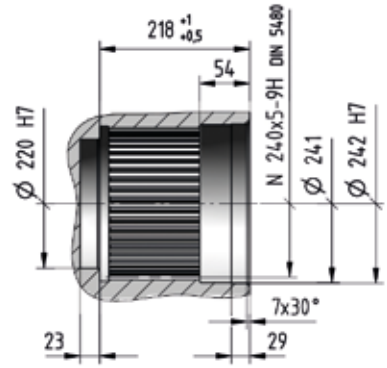

Gear reducer splined shaft end

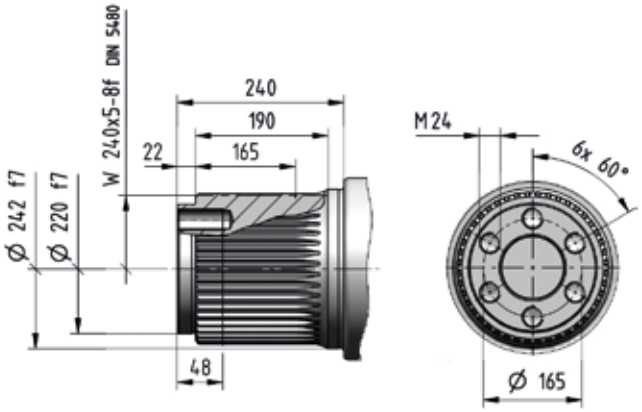

Suggested mating dimensions

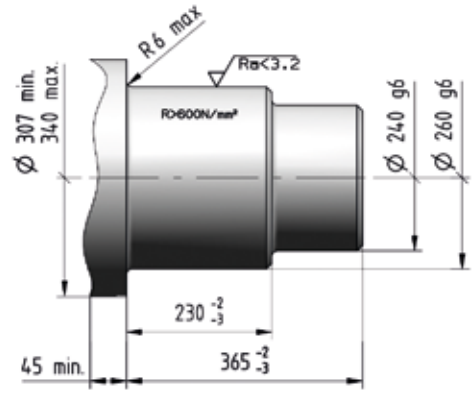

Gear reducer hollow shaft for shaft mounting

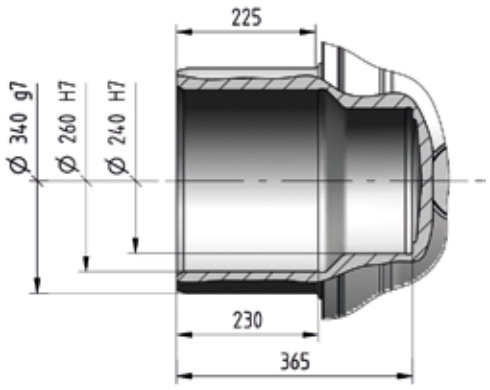

Suggested mating dimensions

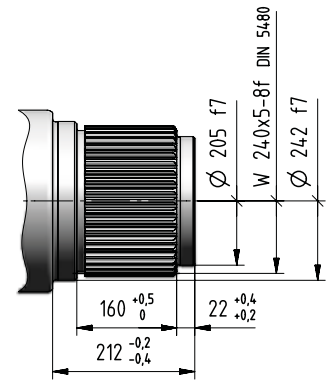

Splined hollow shaft

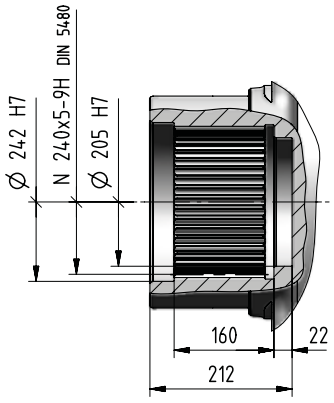

Suggested mating dimensions

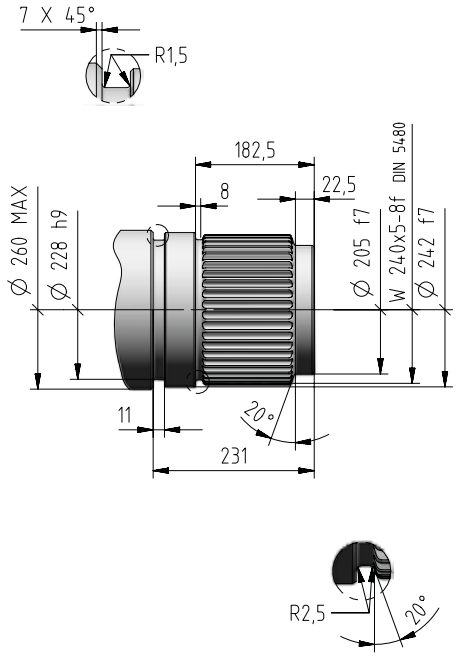

Splined hollow shaft with axial locking

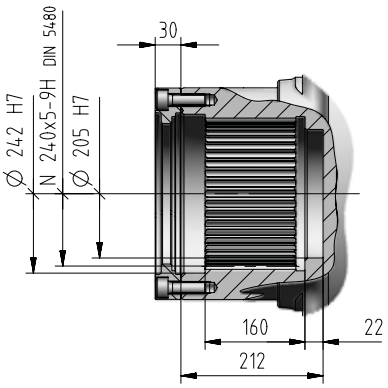

4

355A - Input side details

Gear reducer cylindrical shaft end | **Suggested mating dimensions**

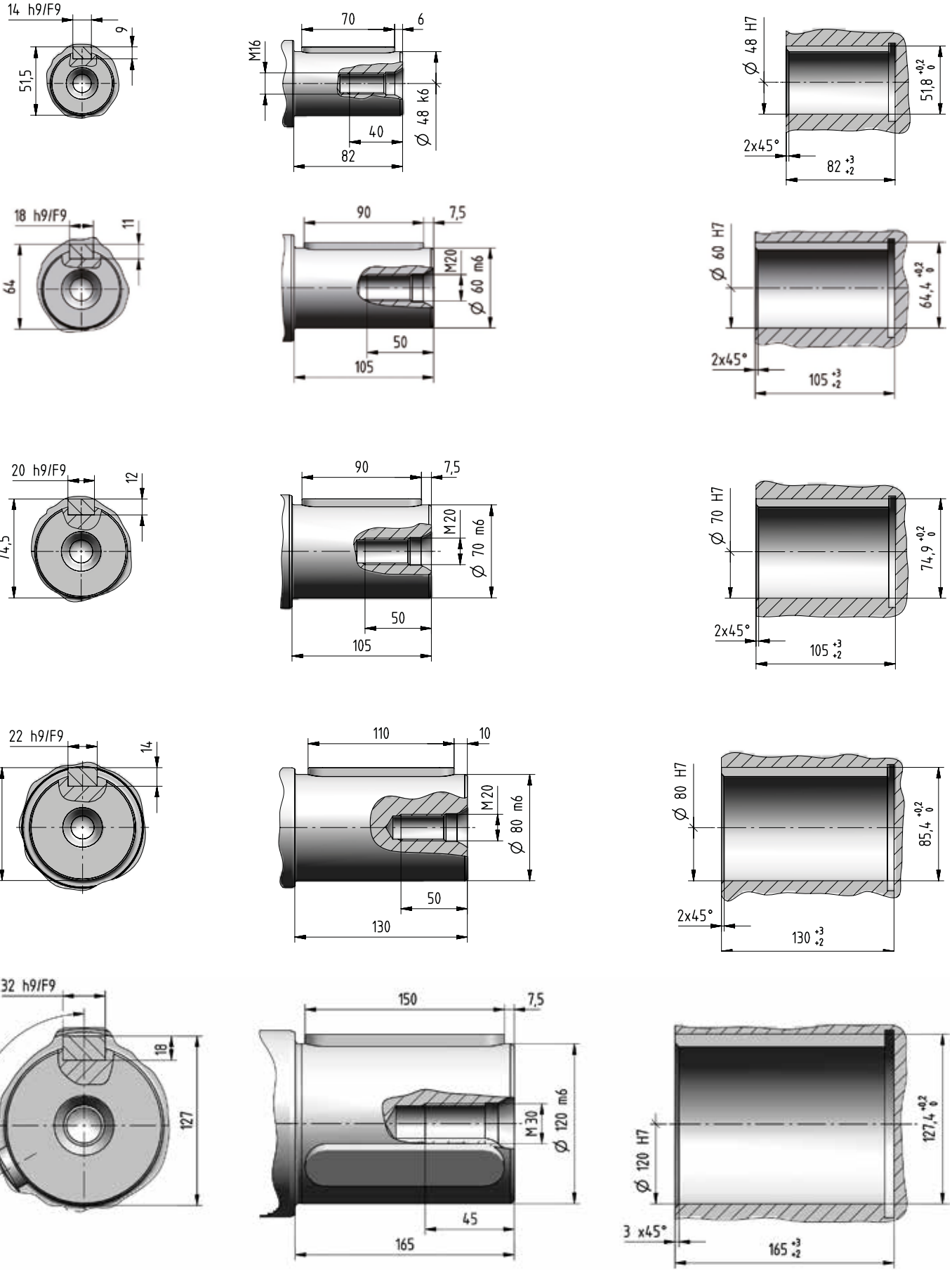

Bevel helical input flange

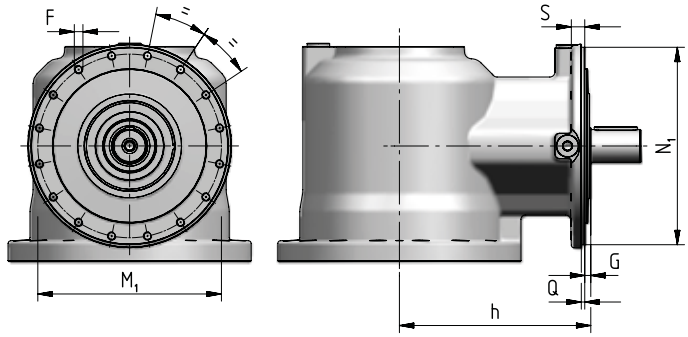

Train of gears	N_1 ∅ h6	Q	G	h	S	M_1 ∅	F ∅
3EB	274	4,5	13	278	18	255	M12 (n. 16)
4EB	229	4	7	222	15	213	M10 (n. 16)

IEC electric motor adapter

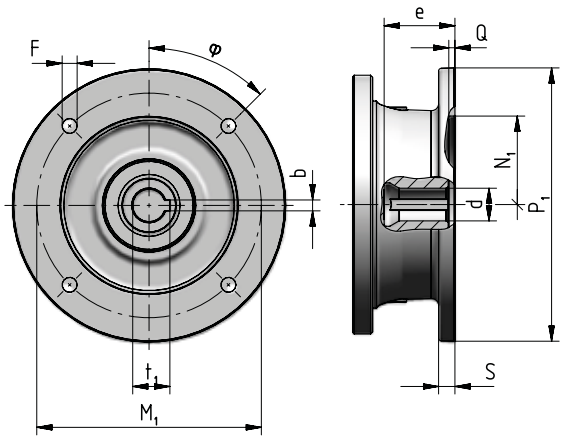

Motor size IEC	P_1 ∅	S	d ∅	e max	b F9	t_1	M_1	F ∅		φ	N_1 ∅ G7	Q
100	250	14	28 F6	62	8	31,3	215	14	(n.4)	45°	180	5
112	250	14	28 F6	62	8	31,3	215	14	(n.4)	45°	180	5
132	300	14	38 F6	82	10	41,3	265	14	(n.4)	45°	230	5
160	350	15	42 F6	113	12	45,3	300	18	(n.4)	45°	250	6
180	350	15	48 F6	113	14	51,8	300	18	(n.4)	45°	250	6
200	400	15	55 E6	113	16	59,3	350	18	(n.4)	45°	300	6
225	450	18	60 E6	143	18	64,4	400	18	(n.8)	22,5°	350	6
250	550	18	65 E6	142	18	69,4	500	18	(n.8)	22,5°	450	6
280	550	18	75 E6	142	20	79,9	500	18	(n.8)	22,5°	450	6

355A - Accessories

Stop washer

[included]

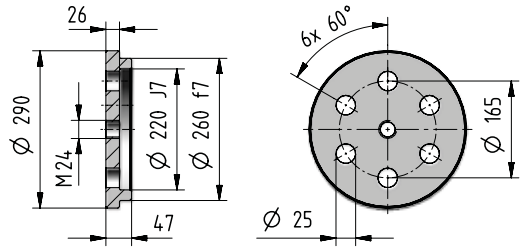

Code: **,SW240**

Splined bush

[included]

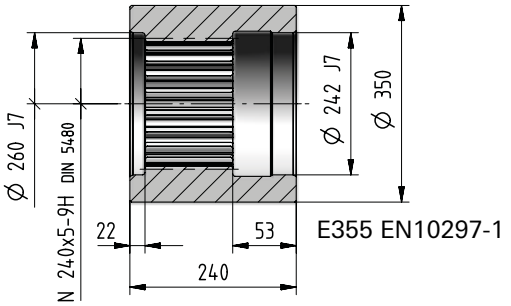

Code: **,SB240**

Wheel flange

[included]

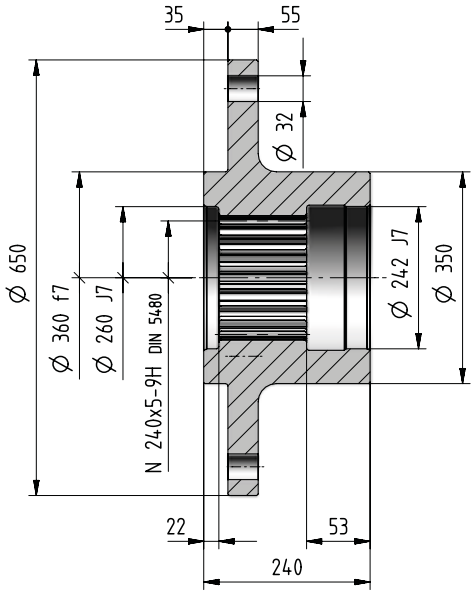

Splined bar

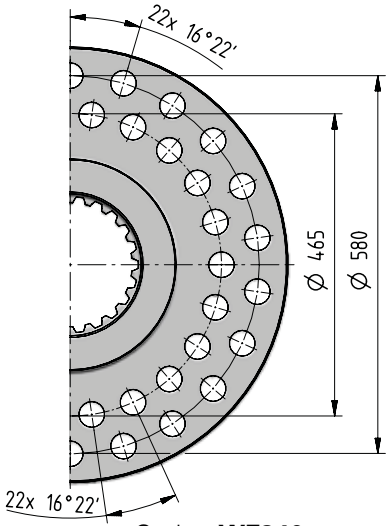

Code: **,WF240**

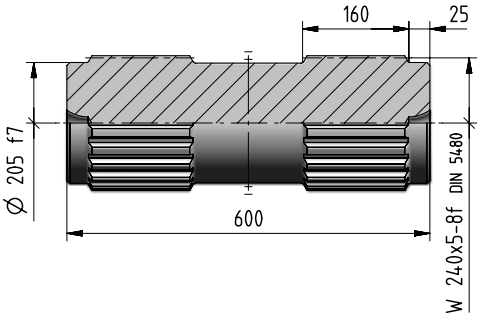

Code:**,SC240**

Wheel flange

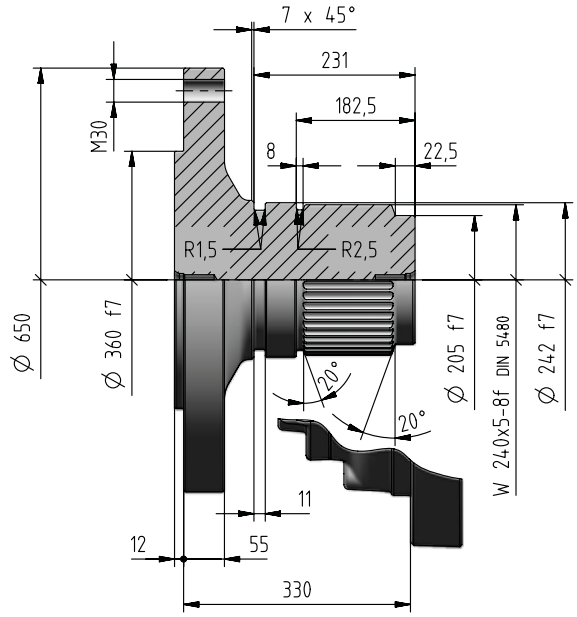

Code:**,WT240**

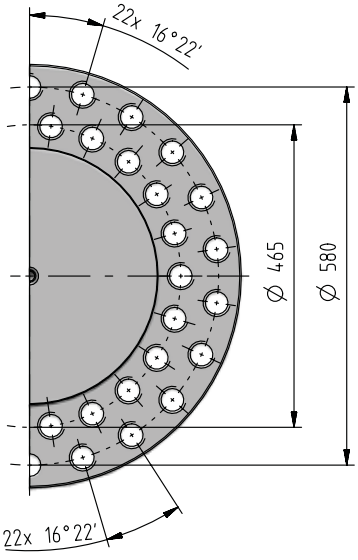

kg	Accessories						
	,SW240	**,SB240**	**,WF240**	**,SC240**	**,SD340**	**,FB10I**	**,WT240**
	15	97	186	194	237	345	244

Shrink disc

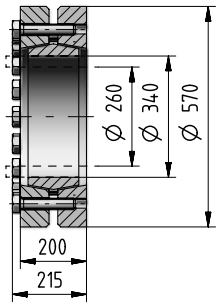

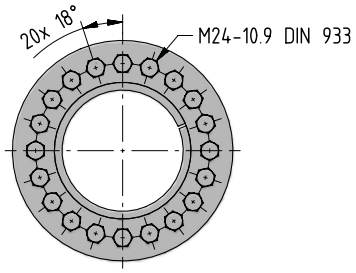

Code: **,SD340**

If an already mounted accessory is required, state the relevant position between accessory and gear reducer. This position is given by the flange upper reference hole (stated in red in the figure).

Foot bracket



[included]

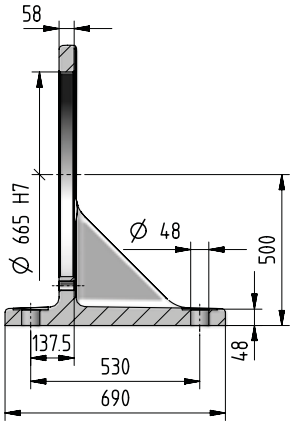

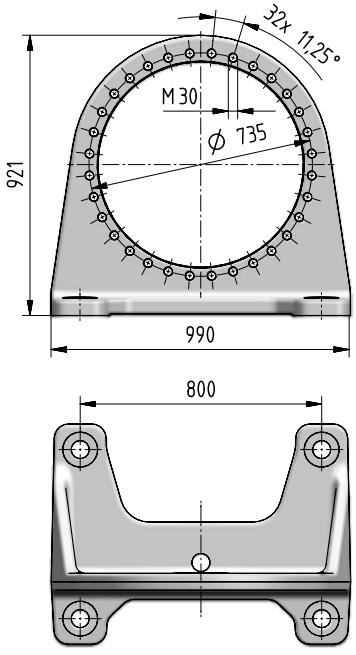

Code: **,FB10I**

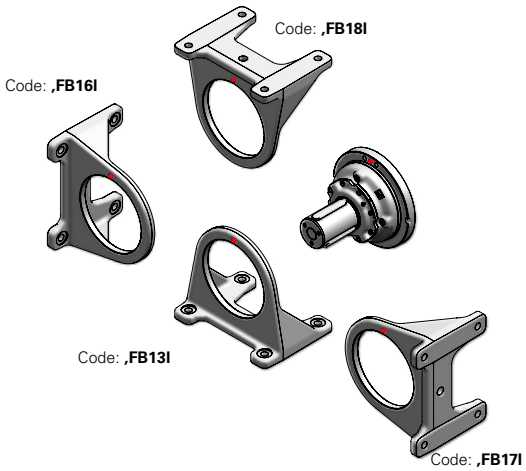

- Reference hole for the identification of the mounting position

In presence of a radial load F_{r2} ⩾70% of max value of F_{r2adm}, please foresee an additional foot. When having an axial load F_{a2} beside the radial load, this limit is to be reduced to 60%.

355A - Radial loads F_{r2} [N] and axial loads F_{a2} [N]

Radial loads $\boldsymbol{F}_{r2\ adm}$ and axial loads $\boldsymbol{F}_{a2\ adm}$ admitted on low speed shaft end of gear reducer.
For more information see ch. 2.2.

Output side: C250M1 F10I
S240M1 F10I

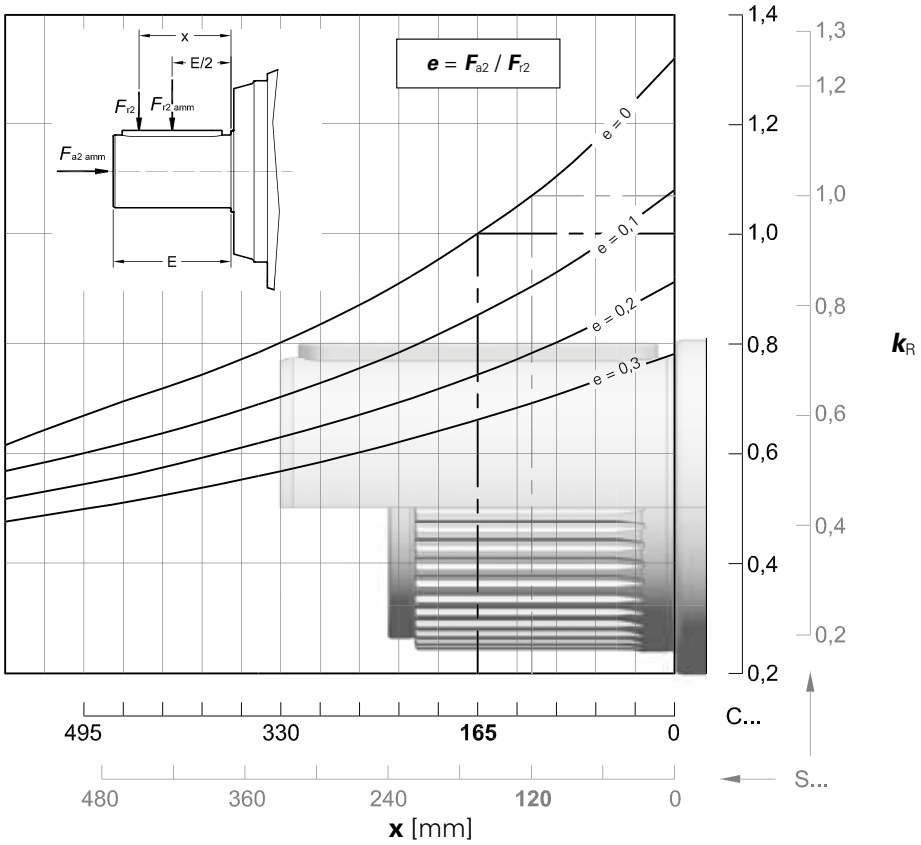

$n_2 \cdot L_h$	$F_{r2\ adm}$		$F_{a2\ amd}$	$F_{a2\ adm}$
min^{-1} · h	C ...	S ...	←	→
< **18 000**	850 000	900 000	280 000	
22 400	800 000	850 000	280 000	
28 000	750 000	800 000	280 000	
35 500	710 000	750 000	280 000	
45 000	670 000	710 000	250 000	
56 000	600 000	670 000	236 000	
71 000	560 000	600 000	224 000	
90 000	530 000	560 000	212 000	
112 000	500 000	530 000	190 000	
140 000	475 000	500 000	180 000	
180 000	425 000	475 000	170 000	
224 000	400 000	425 000	160 000	
280 000	375 000	400 000	150 000	
355 000	355 000	375 000	140 000	
450 000	335 000	355 000	132 000	
560 000	315 000	335 000	118 000	
710 000	280 000	300 000	112 000	
900 000	265 000	280 000	106 000	
1 120 000	250 000	265 000	100 000	
1 400 000	236 000	250 000	90 000	
1 800 000	212 000	236 000	85 000	
2 240 000	200 000	212 000	80 000	
2 800 000	190 000	200 000	75 000	
max	**850 000**	**900 000**	**280 000**	**160 000**

355A - Radial loads F_{r1} [N] on input shaft

Radial loads $\boldsymbol{F}_{r1\ adm}$ admitted on high speed shaft end of **In Line** gear reducers.
For more information see ch. 2.2.

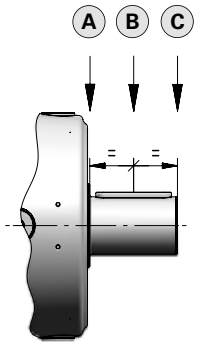

$n_1 \cdot L_h$	Train of gears								
	2EL			3EL			4EL		
	A	B	C	A	B	C	A	B	C
900 000	140 000	112 000	90 000	63 000	42 500	31 500	28 000	19 000	14 000
1 120 000	132 000	106 000	85 000	60 000	40 000	30 000	26 500	18 000	13 200
1 400 000	125 000	95 000	80 000	56 000	37 500	26 500	25 000	16 000	12 500
1 800 000	112 000	90 000	71 000	50 000	33 500	25 000	22 400	15 000	11 200
2 240 000	106 000	80 000	67 000	47 500	31 500	23 600	21 200	14 000	10 600
2 800 000	100 000	75 000	63 000	45 000	30 000	21 200	20 000	13 200	9 500
3 550 000	90 000	71 000	56 000	40 000	26 500	20 000	18 000	11 800	9 000
4 500 000	85 000	67 000	53 000	37 500	25 000	18 000	17 000	11 200	8 500
5 600 000	80 000	60 000	50 000	35 500	23 600	17 000	16 000	10 600	7 500
7 100 000	71 000	56 000	45 000	31 500	21 200	16 000	14 000	9 500	7 100
9 000 000	67 000	53 000	42 500	30 000	20 000	15 000	13 200	9 000	6 700
11 200 000	63 000	47 500	40 000	28 000	18 000	13 200	12 500	8 000	6 000
14 000 000	56 000	45 000	35 500	26 500	17 000	12 500	11 200	7 500	5 600
18 000 000	53 000	40 000	33 500	23 600	16 000	11 800	10 600	7 100	5 300
22 400 000	50 000	37 500	31 500	22 400	15 000	10 600	10 000	6 700	4 750
28 000 000	45 000	35 500	28 000	20 000	13 200	10 000	9 000	6 000	4 500
35 500 000	42 500	33 500	26 500	19 000	12 500	9 500	8 500	5 600	4 250
45 000 000	40 000	30 000	25 000	18 000	11 800	8 500	8 000	5 300	3 750

Radial loads $\boldsymbol{F}_{r1\ adm}$ admitted on high speed shaft end of **Bevel helical** gear reducers.
For more information see ch. 2.2.

$n_1 \cdot L_h$	3EB	4EB		
		$i_N \leqslant 315$	$355 \leqslant i_N \leqslant 450$	$i_N \geqslant 500$
900 000	42 500	10 600	8 000	6 700
1 120 000	40 000	10 000	7 500	6 300
1 400 000	37 500	9 000	6 700	5 600
1 800 000	33 500	8 500	6 300	5 300
2 240 000	31 500	8 000	6 000	5 000
2 800 000	30 000	7 100	5 300	4 500
3 550 000	26 500	6 700	5 000	4 250
4 500 000	25 000	6 300	4 750	4 000
5 600 000	23 600	5 600	4 250	3 550
7 100 000	21 200	5 300	4 000	3 350
9 000 000	20 000	5 000	3 750	3 150
11 200 000	18 000	4 500	3 350	2 800
14 000 000	17 000	4 250	3 150	2 650
18 000 000	16 000	4 000	3 000	2 500
22 400 000	15 000	3 550	2 650	2 240
28 000 000	13 200	3 350	2 500	2 120
35 500 000	12 500	3 150	2 360	2 000
45 000 000	11 800	2 800	2 120	1 800

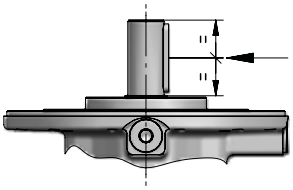

500A

Data and performance summary

			L_h = 10 000 h					n_1 = 1 400 min^{-1}		
			n_1 min^{-1}			M_{N2max}	n_{1max}	Pt [kW] at	20°C	
			n_2 min^{-1}			M_{2max}	n_{1peak}		40°C	
			M_{N2} N m			N m	min^{-1}	–		
	i_N	i_{act}	1 400	900	500					
2EL	18	**17,5**	-	51,5 249 100	28,6 297 100	530 000 800 000	1 120 1 400	160 118	–	–
	20	**20,4**	-	44,0 256 300	24,5 305 700	530 000 800 000	1 120 1 800			
	22,4	**23,9**	-	37,7 274 600	20,9 327 600	475 000 800 000	1 120 1 800			
	25	**25,1**	-	35,9 266 500	19,9 317 900	528 100 730 000	1 120 1 800			
	28	**29,3**	-	30,7 292 000	17,0 341 400	475 000 800 000	1 120 1 800			
3EL	71	**71,5**	19,6 332 900	12,6 380 100	6,99 434 300	530 000 800 000	1 800 2 500	106 80	–	–
	80	**83,6**	16,7 342 500	10,8 391 100	5,98 442 100	530 000 800 000	1 800 2 500			
	90	**91,8**	15,2 358 800	9,80 409 600	5,45 448 400	530 000 800 000	1 800 2 500			
	100	**102**	13,7 370 800	8,79 423 300	4,88 455 900	530 000 800 000	1 800 2 500			
	112	**107**	13,0 369 100	8,39 421 400	4,66 459 100	530 000 800 000	1 800 2 500			
	125	**120**	11,7 381 400	7,52 432 400	4,18 466 800	530 000 800 000	1 800 2 500			
	140	**147**	9,53 366 600	6,12 376 700	3,40 390 500	530 000 730 000	1 800 2 500			
	160	**154**	9,09 354 800	5,84 364 600	3,25 395 400	475 000 800 000	1 800 2 500			
	180	**172**	8,15 357 200	5,24 367 800	2,91 402 000	475 000 800 000	1 800 2 500			

Values referred to $n_1 = n_{1\,max}$.

			L_h = 10 000 h					n_1 = 1 400 min^{-1}		
			n_1 min^{-1}			M_{N2max}	n_{1max}	Pt [kW] at	20°C	
			n_2 min^{-1}			M_{2max}	n_{1peak}		40°C	
			M_{N2} N m			N m	min^{-1}	–		
	i_N	i_{act}	1 400	900	500					
4EL	250	**252**	5,56 447 000	3,58 477 900	1,99 522 300	530 000 800 000	2 000 2 800	71 53	–	–
	280	**299**	4,69 458 700	3,01 490 400	1,67 530 000	530 000 800 000	2 000 2 800			
	315	**323**	4,34 464 200	2,79 496 200	1,55 530 000	530 000 800 000	2 000 2 800			
	355	**349**	4,01 469 700	2,58 502 100	1,43 523 200	530 000 800 000	2 000 2 800			
	400	**420**	3,34 482 900	2,14 516 300	1,19 530 000	530 000 800 000	2 000 2 800			
	450	**443**	3,16 486 900	2,03 512 100	1,13 530 000	530 000 800 000	2 000 2 800			
	500	**491**	2,85 494 500	1,83 515 300	1,02 530 000	530 000 800 000	2 000 2 800			
	560	**568**	2,46 505 600	1,58 520 000	0,880 530 000	530 000 800 000	2 000 2 800			
	630	**630**	2,22 509 300	1,43 523 300	0,794 530 000	530 000 800 000	2 000 2 800			
	710	**703**	1,99 512 700	1,28 526 800	0,712 530 000	530 000 800 000	2 000 2 800			
	800	**782**	1,79 496 700	1,15 510 400	0,639 529 100	530 000 800 000	2 000 2 800			
	900	**914**	1,53 521 100	0,984 530 000	0,547 530 000	530 000 800 000	2 000 2 800			
	1000	**1008**	1,39 449 500	0,893 475 000	0,496 475 000	475 000 800 000	2 000 2 800			
	1120	**1122**	1,25 415 300	0,802 435 200	0,446 475 600	530 000 730 000	2 000 2 800			
	1250	**1312**	1,07 467 800	0,686 475 000	0,381 475 000	475 000 800 000	2 000 2 800			

Data and performance summary

			L_h = 10 000 h n_1 min^{-1} n_2 min^{-1} M_{N2} N m			M_{N2max} M_{2max} N m	n_{1max} n_{1peak} min^{-1}	n_1 = 1 400 min^{-1} Pt [kW] at 20°C 40°C –		
	i_N	i_{eff}	**1 400**	**900**	**500**					
4EB	180	**179**	7,83 285 700	5,03 326 200	2,80 389 100	489 700 580 000	1 400 1 800	71 53	–	–
	200	**209**	6,70 334 000	4,30 381 300	2,39 454 900	530 000 690 000	1 400 1 800			
	224	**230**	6,10 366 600	3,92 418 600	2,18 499 300	530 000 750 000	1 400 1 800			
	250	**256**	5,47 409 000	3,51 467 000	1,95 494 900	530 000 800 000	1 400 1 800			
	280	**299**	4,68 458 900	3,01 490 600	1,67 518 300	530 000 800 000	1 400 1 800			
	315	**323**	4,33 412 900	2,79 471 500	1,55 502 000	530 000 800 000	1 400 1 800			
	355	**339**	4,14 432 700	2,66 494 000	1,48 522 200	530 000 800 000	1 400 1 800			
	400	**378**	3,71 475 300	2,38 507 100	1,32 525 700	530 000 800 000	1 400 1 800			
	450	**463**	3,02 393 400	1,94 404 200	1,08 419 100	530 000 730 000	1 400 1 800			
	500	**479**	2,92 492 700	1,88 514 600	1,04 530 000	530 000 800 000	1 400 1 800			
	560	**588**	2,38 399 200	1,53 410 200	0,851 431 300	530 000 730 000	1 400 1 800			
	630	**659**	2,13 396 900	1,37 413 000	0,759 438 800	530 000 730 000	1 400 1 800			
	710	**735**	1,91 404 700	1,22 415 800	0,680 446 100	530 000 730 000	1 400 1 800			
	800	**770**	1,82 431 600	1,17 461 400	0,649 475 000	475 000 800 000	1 400 1 800			
	900	**859**	1,63 438 800	1,05 469 100	0,582 475 000	475 000 800 000	1 400 1 800			

500A - Main Dimensions

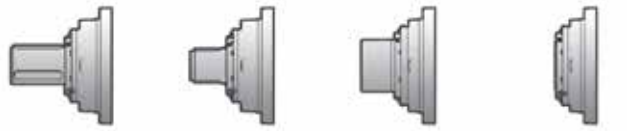

C280M1 F10m

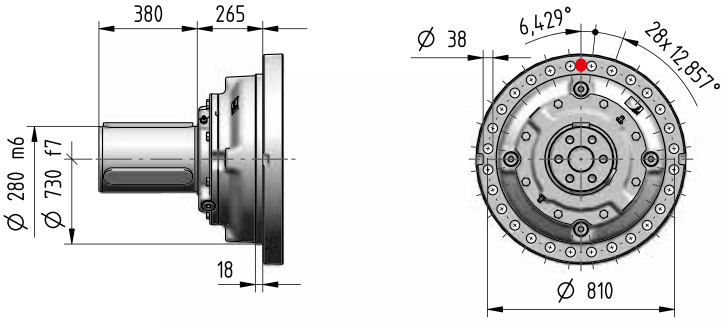

S280M1 F10m

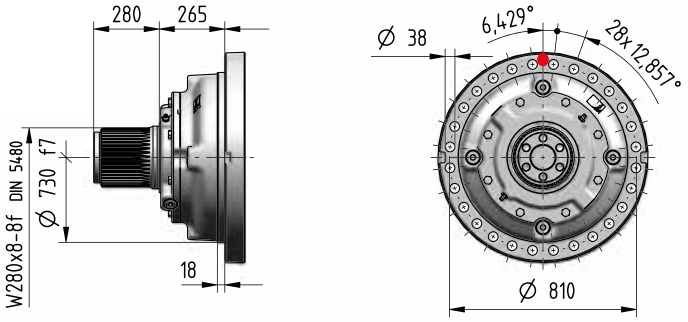

H280M1 A10m

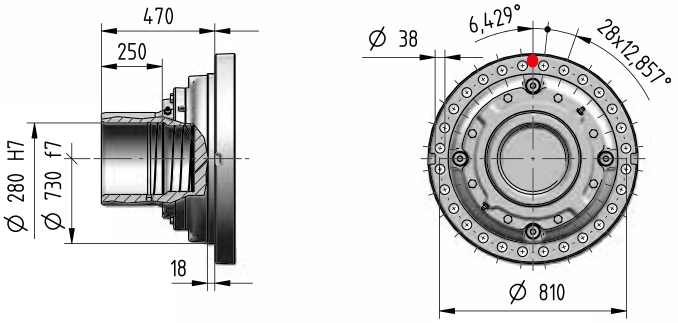

T280M1 A05m

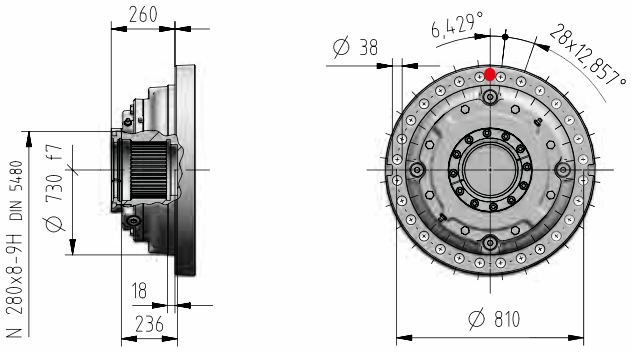

Z280M1 F05m

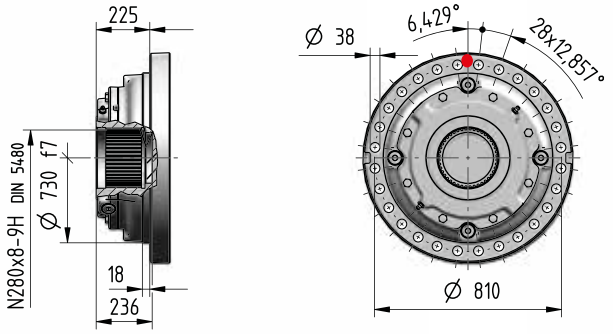

kg	Input options Code								Output options (Δ) Code				
	I42×350	I48×350	I55×400	I60×450	I65×550	I75×550	C...	J...	C...	S...	H...	Z...	T...
2EL	-	-	-	-	-	-	2515	-	-0	-55	-225	-315	-302
3EL	-	-	-	-	-	-	2580	-					
4EL	2562	2562	2564	2574	2581	2581	2570	-					
4EB	2681	2681	2683	2693	2700	2700	2690	2655					

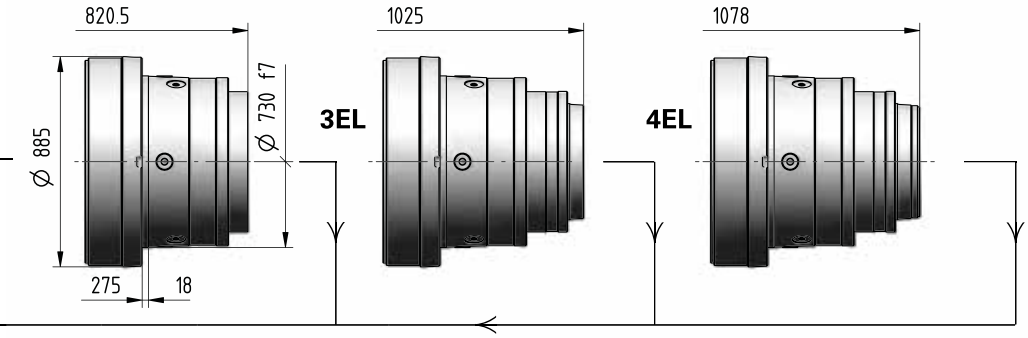

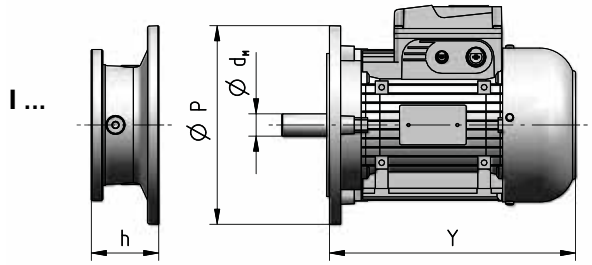

Motor size IEC	d_M×P	Y	Y 1)	Train of gears 4EL Dimension h	Train of gears 4EB Dimension h	Code
160	42×350	573	640	159	159	**I42×350**
180	48×350	613	734	159	159	**I48×350**
200	55×400	654	734	159	159	**I55×400**
225	60×450	710	–	189	189	**I60×450**
250	65×550	735	–	189	189	**I65×550**
280	75×550	819	–	189	189	**I75×550**

1) Values valid for brake motor; for other dimensions see TX catalog.

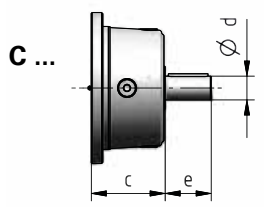

Train of gears	d	e	c	Code
2EL	140	200	178	**C140×200**
3EL	100	165	200	**C100×165**
4EL	70	105	153	**C70×105**
4EB	70	105	153	**C70×105**

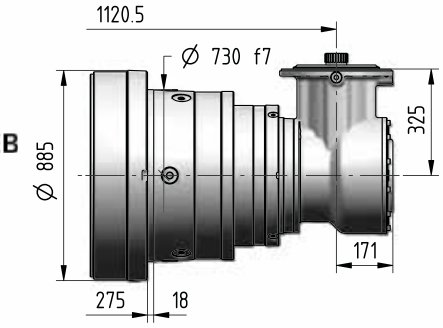

Ød×e	i_N	Code
60×105	⩽ 450	**J60×105**
48×82	⩾ 500	**J48×82**



500A - Output side details

Suggested mating dimensions

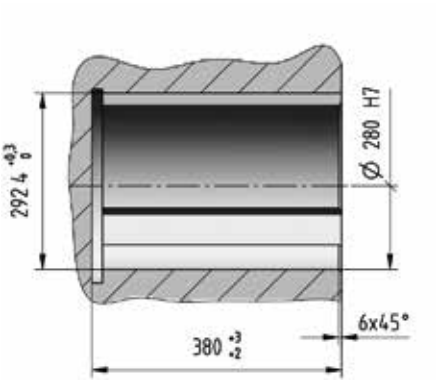

Gear reducer cylindrical shaft end

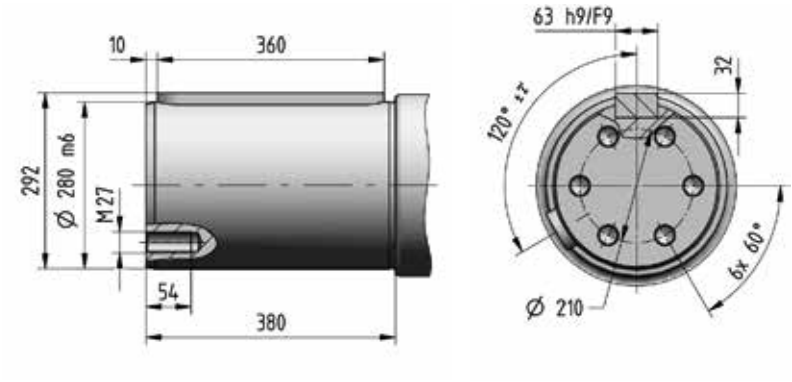

Suggested mating dimensions

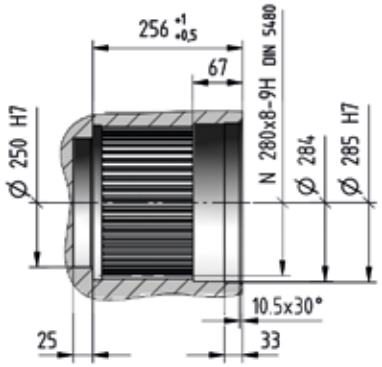

Gear reducer splined shaft end

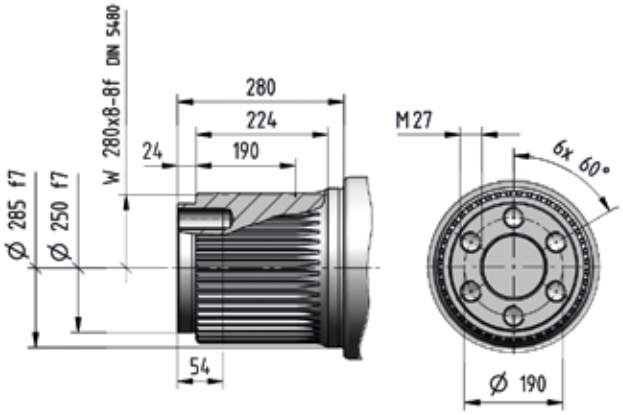

Suggested mating dimensions

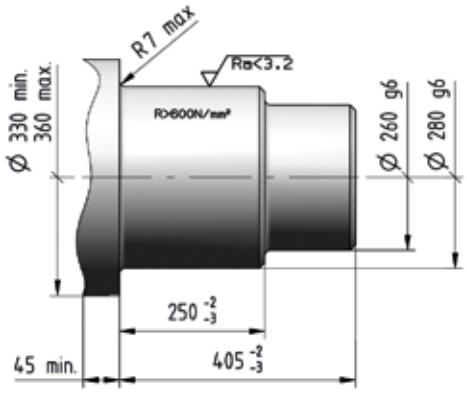

Gear reducer hollow shaft for shaft mounting

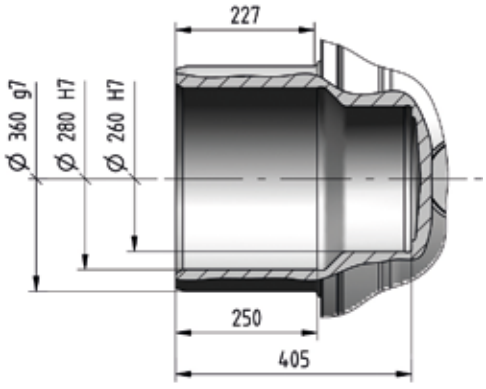

Suggested mating dimensions

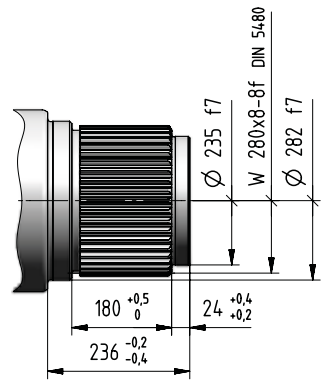

Splined hollow shaft

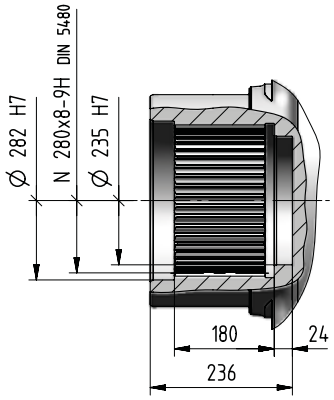

4

Suggested mating dimensions

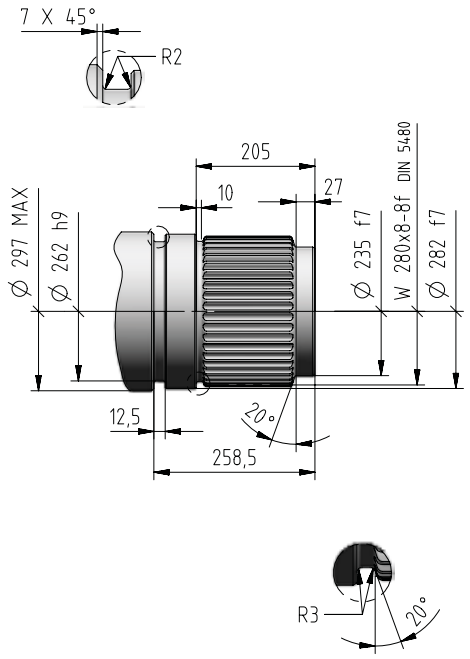

Splined hollow shaft with axial locking

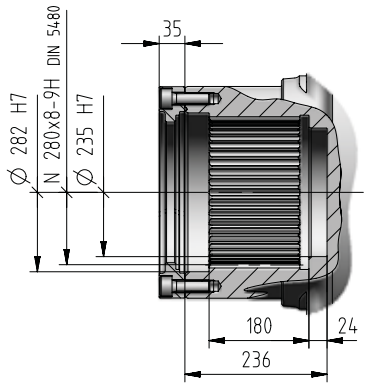

4

500A - Input side details

Gear reducer cylindrical shaft end

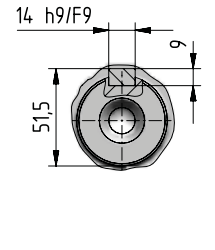

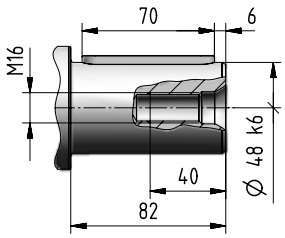

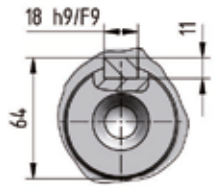

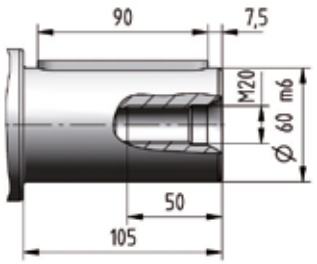

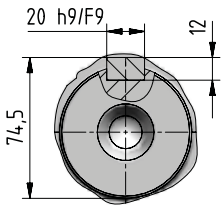

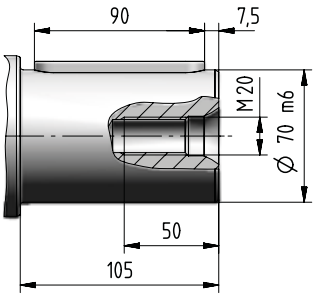

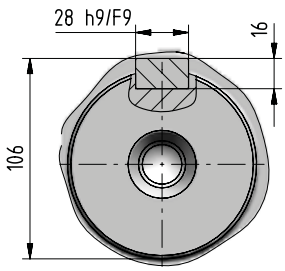

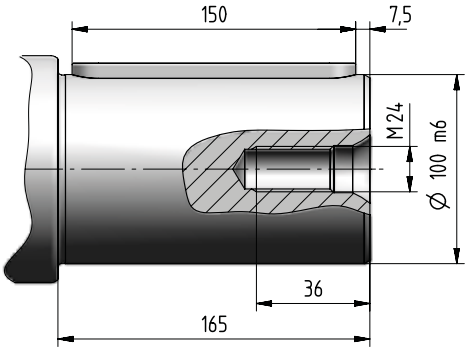

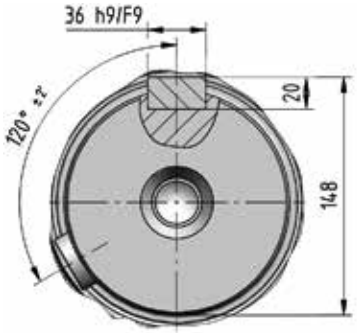

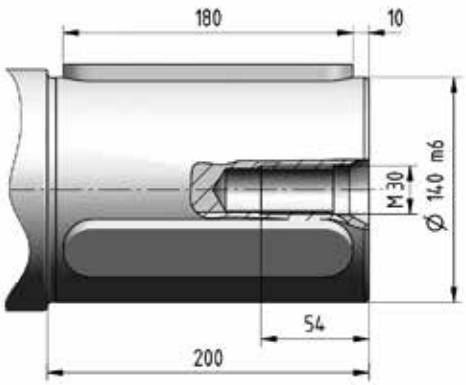

Suggested mating dimensions

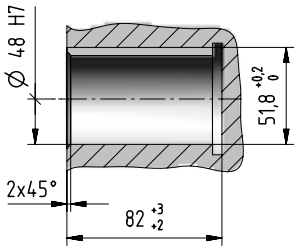

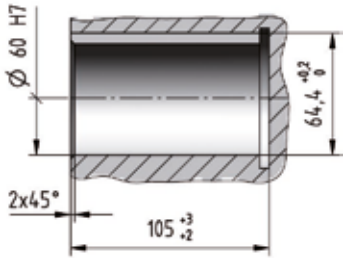

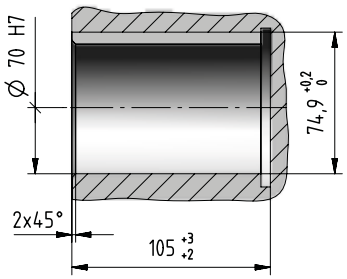

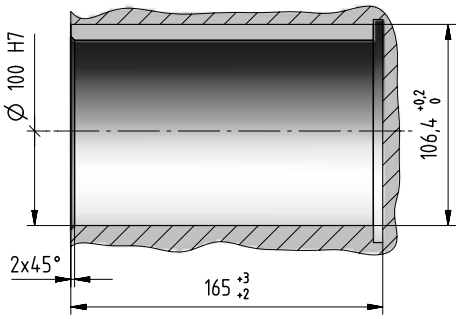

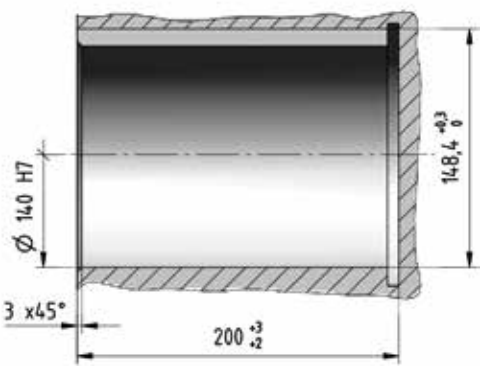

4

Bevel helical input flange

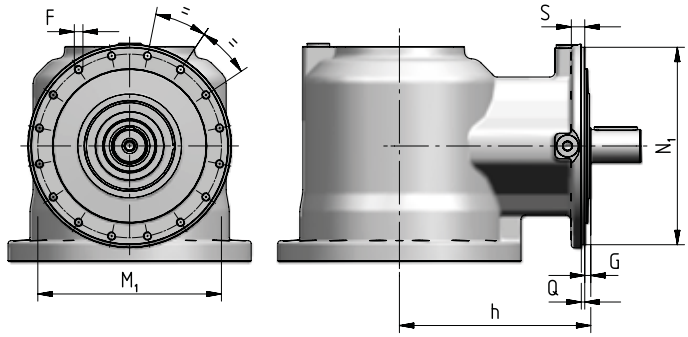

Train of gears	N_1 ∅ h6	Q	G	h	S	M_1 ∅	F ∅
3EB	274	4,5	13	278	18	255	M12 (n. 16)
4EB	229	4	7	222	15	213	M10 (n. 16)

IEC electric motor adapter

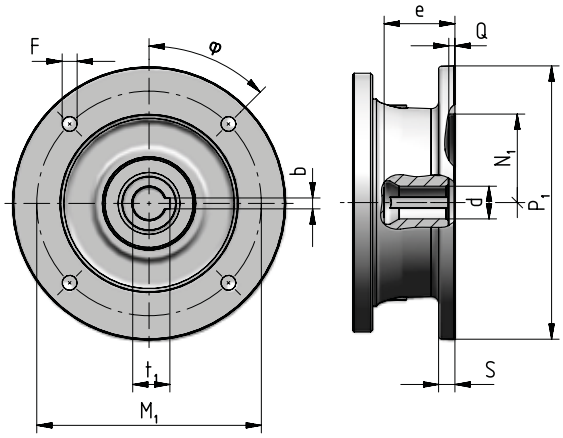

Motor size IEC	P_1 ∅	S	d ∅	e max	b F9	t_1	M_1	F ∅		φ	N_1 ∅ G7	Q
100	250	14	28 F6	62	8	31,3	215	14	(n.4)	45°	180	5
112	250	14	28 F6	62	8	31,3	215	14	(n.4)	45°	180	5
132	300	14	38 F6	82	10	41,3	265	14	(n.4)	45°	230	5
160	350	15	42 F6	113	12	45,3	300	18	(n.4)	45°	250	6
180	350	15	48 F6	113	14	51,8	300	18	(n.4)	45°	250	6
200	400	15	55 E6	113	16	59,3	350	18	(n.4)	45°	300	6
225	450	18	60 E6	143	18	64,4	400	18	(n.8)	22,5°	350	6
250	550	18	65 E6	142	18	69,4	500	18	(n.8)	22,5°	450	6
280	550	18	75 E6	142	20	79,9	500	18	(n.8)	22,5°	450	6

500A - Accessories

Stop washer

[included]

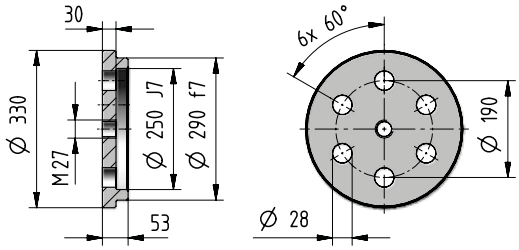

Code: **,SW280**

Splined bush

[included]

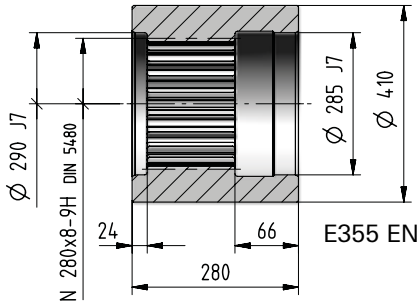

E355 EN10297-1

Code: **,SB280**

Wheel flange

[included]

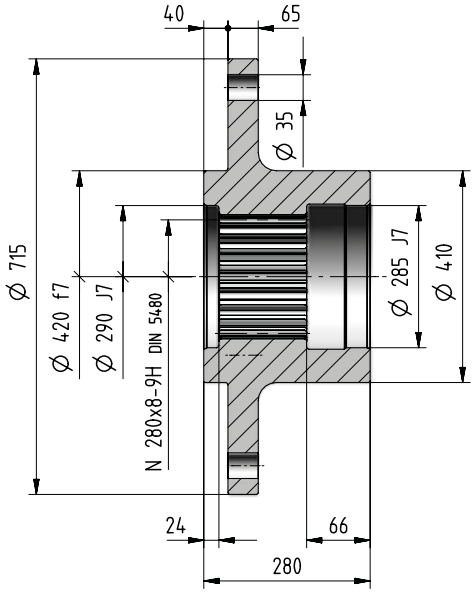

Code: **,WF280**

Splined bar

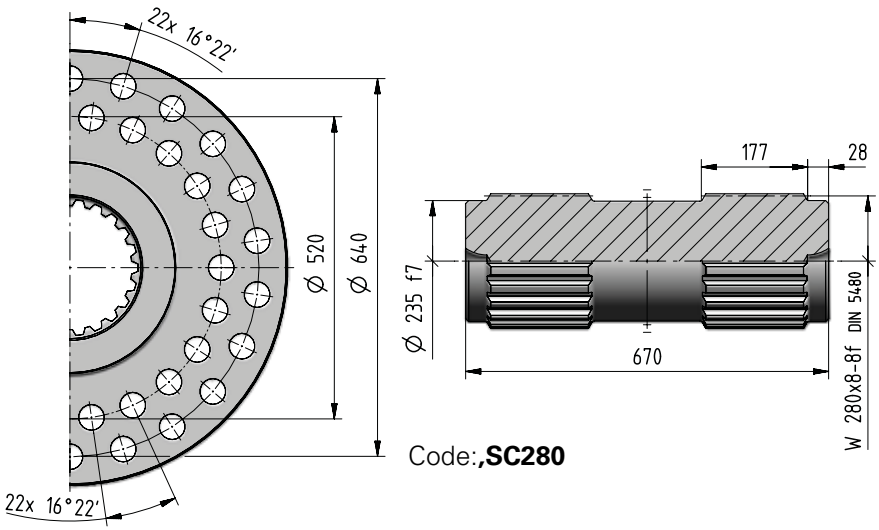

Code:**,SC280**

Wheel flange

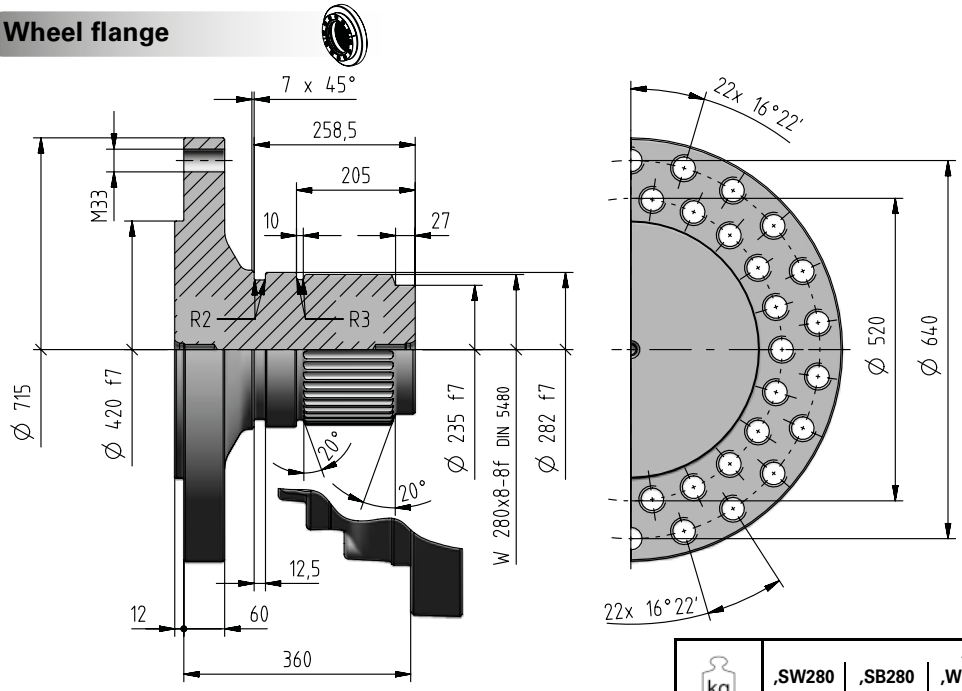

Code: **,WT280**

kg	Accessories						
	,SW280	**,SB280**	**,WF280**	**,SC280**	**,SD360**	**,FB10m**	**,WT280**
	22	158	276	288	248	490	330

Shrink disc

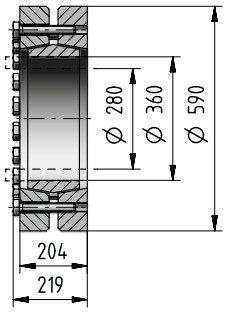

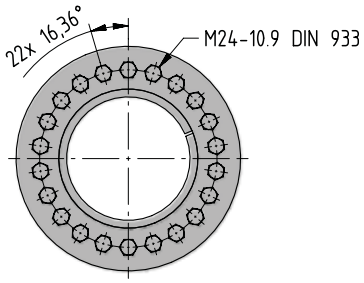

Code: **,SD360**

If an already mounted accessory is required, state the relevant position between accessory and gear reducer.
This position is given by the flange upper reference hole (stated in red in the figure).

Foot bracket

included

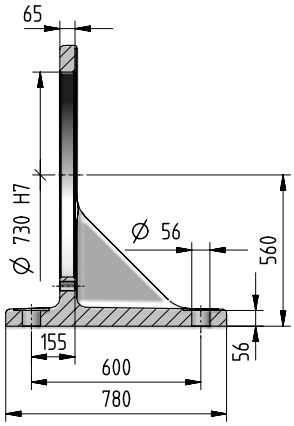

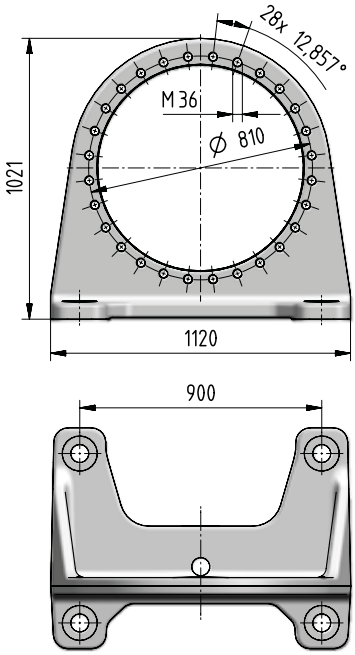

Code: **,FB10m**

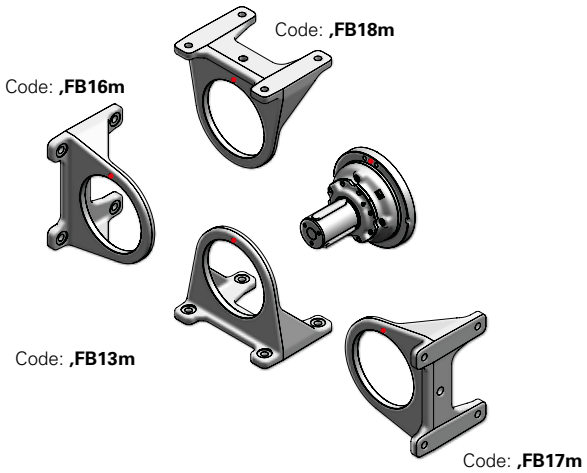

- Reference hole for the identification of the mounting position

In presence of a radial load F_{r2} ⩾70% of max value of Fr_{2adm}, please foresee an additional foot. When having an axial load F_{a2} beside the radial load, this limit is to be reduced to 60%.

500A - Radial loads F_{r2} [N] and axial loads F_{a2} [N]

Radial loads $\boldsymbol{F}_{r2\ adm}$ and axial loads $\boldsymbol{F}_{a2\ adm}$ admitted on low speed shaft end of gear reducer.
For more information see ch. 2.2.

Output side: C280M1 F10m
S280M1 F10m

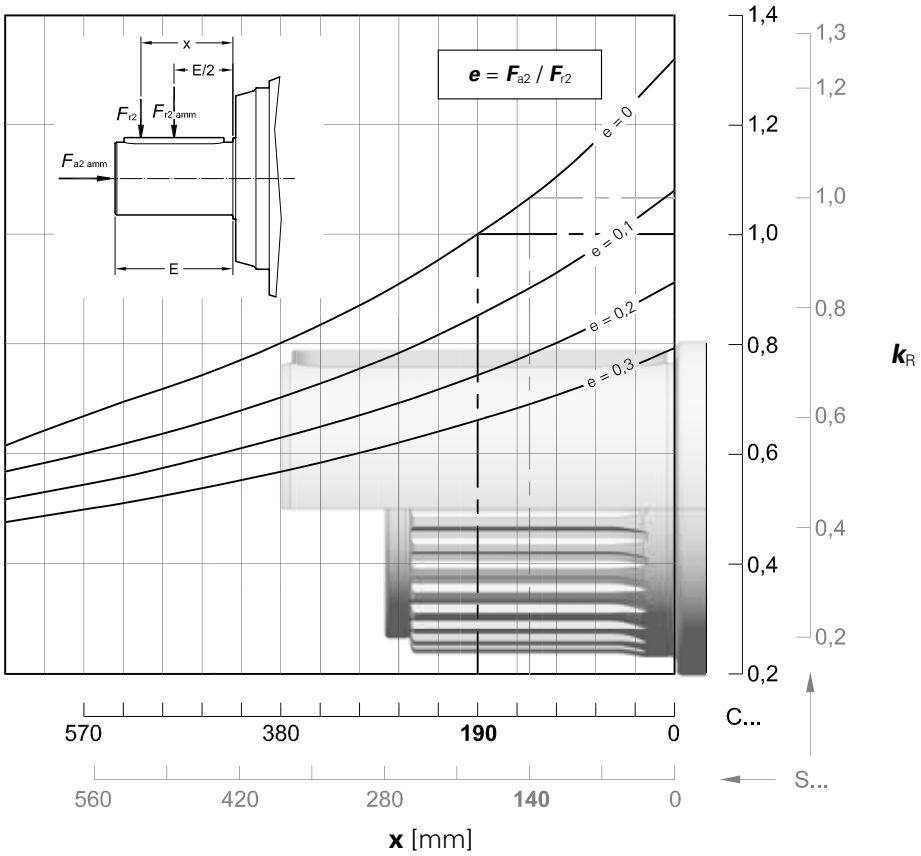

$n_2 \cdot L_h$	$F_{r2\ adm}$		$F_{a2\ adm}$	$F_{a2\ adm}$
min^{-1} · h	**C ...**	**S ...**	←	→
< **18 000**	1 060 000	1 120 000	355 000	
22 400	1 060 000	1 120 000	355 000	
28 000	950 000	1 060 000	355 000	
35 500	900 000	950 000	355 000	
45 000	850 000	900 000	335 000	
56 000	800 000	850 000	315 000	
71 000	750 000	800 000	280 000	
90 000	670 000	710 000	265 000	
112 000	630 000	670 000	250 000	
140 000	600 000	630 000	236 000	
180 000	560 000	600 000	224 000	
224 000	530 000	560 000	200 000	
280 000	475 000	530 000	190 000	
355 000	450 000	475 000	180 000	
450 000	425 000	450 000	170 000	
560 000	400 000	425 000	160 000	
710 000	375 000	400 000	140 000	
900 000	335 000	375 000	132 000	
1 120 000	315 000	335 000	125 000	
1 400 000	300 000	315 000	118 000	
1 800 000	280 000	300 000	112 000	
2 240 000	265 000	280 000	100 000	
2 800 000	250 000	365 000	95 000	
max	**1 060 000**	**1 120 000**	**355 000**	**212 000**

500A - Radial loads F_{r1} [N] on input shaft

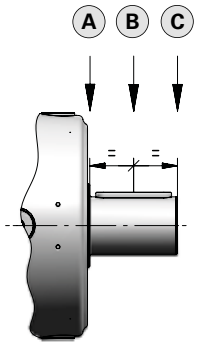

Radial loads $\boldsymbol{F}_{r1\ adm}$ admitted on high speed shaft end of **In Line** gear reducers.
For more information see ch. 2.2.

$n_1 \cdot L_h$	Train of gears 2EL			3EL			4EL		
	A	B	C	A	B	C	A	B	C
900 000	112 000	80 000	63 000	118 000	85 000	63 000	45 000	31 500	23 600
1 120 000	100 000	75 000	60 000	112 000	75 000	60 000	42 500	28 000	22 400
1 400 000	95 000	71 000	56 000	100 000	71 000	56 000	37 500	26 500	20 000
1 800 000	85 000	63 000	50 000	95 000	67 000	50 000	35 500	25 000	19 000
2 240 000	80 000	60 000	47 500	85 000	60 000	47 500	33 500	22 400	17 000
2 800 000	75 000	56 000	45 000	80 000	56 000	45 000	30 000	21 200	16 000
3 550 000	71 000	50 000	40 000	75 000	53 000	40 000	28 000	19 000	15 000
4 500 000	63 000	47 500	37 500	67 000	47 500	37 500	26 500	18 000	14 000
5 600 000	60 000	45 000	35 500	63 000	45 000	35 500	23 600	17 000	12 500
7 100 000	56 000	40 000	31 500	60 000	42 500	31 500	22 400	15 000	11 800
9 000 000	50 000	37 500	30 000	56 000	37 500	30 000	21 200	14 000	11 200
11 200 000	47 500	35 500	28 000	50 000	35 500	28 000	19 000	13 200	10 000
14 000 000	45 000	31 500	26 500	47 500	33 500	25 000	18 000	12 500	9 500
18 000 000	40 000	30 000	23 600	42 500	30 000	23 600	16 000	11 200	8 500
22 400 000	37 500	28 000	22 400	40 000	28 000	22 400	15 000	10 600	8 000
28 000 000	35 500	26 500	20 000	37 500	26 500	20 000	14 000	10 000	7 500
35 500 000	31 500	23 600	19 000	35 500	25 000	19 000	13 200	9 000	7 100
45 000 000	30 000	22 400	17 000	31 500	22 400	17 000	11 800	8 500	6 300

Radial loads $\boldsymbol{F}_{r1\ adm}$ admitted on high speed shaft end of **Bevel helical** gear reducers.
For more information see ch. 2.2.

$n_1 \cdot L_h$	Train of gears 4EB		
	$i_N \leqslant 450$	i_N=500, 560	$i_N \geqslant 500$
900 000	10 600	8 000	6 700
1 120 000	10 000	7 500	6 300
1 400 000	9 000	6 700	5 600
1 800 000	8 500	6 300	5 300
2 240 000	8 000	6 000	5 000
2 800 000	7 100	5 300	4 500
3 550 000	6 700	5 000	4 250
4 500 000	6 300	4 750	4 000
5 600 000	5 600	4 250	3 550
7 100 000	5 300	4 000	3 350
9 000 000	5 000	3 750	3 150
11 200 000	4 500	3 350	2 800
14 000 000	4 250	3 150	2 650
18 000 000	4 000	3 000	2 500
22 400 000	3 550	2 650	2 240
28 000 000	3 350	2 500	2 120
35 500 000	3 150	2 360	2 000
45 000 000	2 800	2 120	1 800

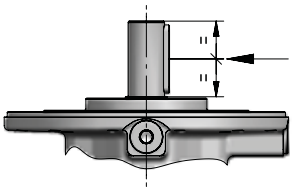

710A

Data and performance summary

			L_h = 10 000 h n_1 min^{-1} n_2 min^{-1} M_{N2} N m			M_{N2max} M_{2max} N m	n_{1max} n_{1peak} min^{-1}	n_1 = 1 400 min^{-1} Pt [kW] at –	20°C 40°C
	i_N	i_{eff}	**1 400**	**900**	**500**				
2EL	18	**17,5**	-	51,5 344 100	28,6 410 500	710 000 1 120 000	1 000 1 400	200 150	– –
	20	**20,4**	-	44,0 354 000	24,5 422 300	710 000 1 120 000	1 000 1 800		
	22,4	**23,9**	-	37,7 413 900	20,9 455 000	630 000 1 120 000	1 000 1 800		
	25	**25,1**	-	35,9 368 100	19,9 439 100	710 000 1 120 000	1 000 1 800		
	28	**29,3**	-	30,7 430 400	17,0 460 700	630 000 1 120 000	1 000 1 800		
3EL	71	**73**	19,2 462 700	12,3 528 300	6,85 588 200	710 000 1 120 000	1 400 2 500	125 95	– –
	80	**85,3**	16,4 476 000	10,5 543 500	5,86 599 900	710 000 1 120 000	1 400 2 500		
	90	**92,6**	15,1 496 900	9,72 567 300	5,40 607 300	710 000 1 120 000	1 400 2 500		
	100	**103**	13,6 512 500	8,77 579 400	4,87 616 800	710 000 1 120 000	1 400 2 500		
	112	**108**	12,9 511 200	8,32 581 300	4,62 621 800	710 000 1 120 000	1 400 2 500		
	125	**120**	11,7 527 200	7,50 585 000	4,17 631 600	710 000 1 120 000	1 400 2 500		
	140	**147**	9,51 539 400	6,11 554 200	3,40 574 500	710 000 1 120 000	1 400 2 500		
	160	**155**	9,02 479 100	5,80 492 300	3,22 534 200	630 000 1 120 000	1 400 2 500		
	180	**172**	8,14 482 100	5,23 496 400	2,91 542 600	630 000 1 120 000	1 400 2 500		

			L_h = 10 000 h n_1 min^{-1} n_2 min^{-1} M_{N2} N m			M_{N2max} M_{2max} N m	n_{1max} n_{1peak} min^{-1}	n_1 = 1 400 min^{-1} Pt [kW] at –	20°C 40°C
	i_N	i_{eff}	**1 400**	**900**	**500**				
4EL	280	**299**	4,69 620 400	3,01 663 300	1,67 710 000	710 000 1 120 000	2 000 2 800	80 60	– –
	315	**349**	4,01 635 300	2,58 679 200	1,43 710 000	710 000 1 120 000	2 000 2 800		
	355	**379**	3,70 643 200	2,38 687 600	1,32 710 000	710 000 1 120 000	2 000 2 800		
	400	**420**	3,34 653 200	2,14 698 400	1,19 710 000	710 000 1 120 000	2 000 2 800		
	450	**448**	3,13 659 700	2,01 705 300	1,12 710 000	710 000 1 120 000	2 000 2 800		
	500	**500**	2,80 670 700	1,80 710 000	1,00 710 000	710 000 1 120 000	2 000 2 800		
	560	**568**	2,46 683 900	1,58 710 000	0,880 710 000	710 000 1 120 000	2 000 2 800		
	630	**630**	2,22 694 600	1,43 710 000	0,794 710 000	710 000 1 120 000	2 000 2 800		
	710	**703**	1,99 706 200	1,28 710 000	0,712 710 000	710 000 1 120 000	2 000 2 800		
	800	**778**	1,80 597 400	1,16 613 800	0,643 661 900	710 000 1 120 000	2 000 2 800		
	900	**862**	1,62 601 200	1,04 617 700	0,580 672 300	710 000 1 120 000	2 000 2 800		
	1000	**1008**	1,39 606 700	0,893 630 000	0,496 630 000	630 000 1 120 000	2 000 2 800		

Values referred to $n_1 = n_{1\,max}$.

Data and performance summary

			L_h = 10 000 h n_1 min^{-1} n_2 min^{-1} M_{N2} N m			M_{N2max} M_{2max} N m	n_{1max} n_{1peak} min^{-1}	n_1 = 1 400 min^{-1} Pt [kW] at –	20°C 40°C
	i_N	i_{eff}	**1 400**	**900**	**500**				
4EB	180	**182**	-	4,93 580 400	2,74 673 000	710 000 1 120 000	1 120 1 400	90 67	– –
	200	**213**	-	4,22 630 400	2,34 689 100	710 000 1 120 000	1 120 1 400		
	224	**231**	-	3,89 638 300	2,16 697 600	710 000 1 120 000	1 120 1 400		
	250	**256**	-	3,51 648 300	1,95 708 500	710 000 1 120 000	1 120 1 400		
	280	**271**	-	3,33 653 500	1,85 710 000	710 000 1 120 000	1 120 1 400		
	315	**324**	-	2,78 671 400	1,55 710 000	710 000 1 120 000	1 120 1 400		
	355	**341**	-	2,64 676 900	1,46 710 000	710 000 1 120 000	1 120 1 400		
	400	**410**	-	2,19 695 900	1,22 710 000	710 000 1 120 000	1 120 1 400		
	450	**433**	-	2,08 701 700	1,15 710 000	710 000 1 120 000	1 120 1 400		
	500	**480**	-	1,88 710 000	1,04 710 000	710 000 1 120 000	1 120 1 400		
	560	**600**	-	1,50 710 000	0,834 710 000	710 000 1 120 000	1 120 1 400		
	630	**664**	-	1,36 607 900	0,753 646 300	710 000 1 120 000	1 120 1 400		
	710	**736**	-	1,22 611 700	0,679 656 400	710 000 1 120 000	1 120 1 400		
	800	**776**	-	1,16 623 500	0,644 630 000	630 000 1 120 000	1 120 1 400		
	900	**860**	-	1,05 630 000	0,581 630 000	630 000 1 120 000	1 120 1 400		

Values referred to $n_1 = n_{1\,max}$.

710A - Main Dimensions



C320M1 F10n

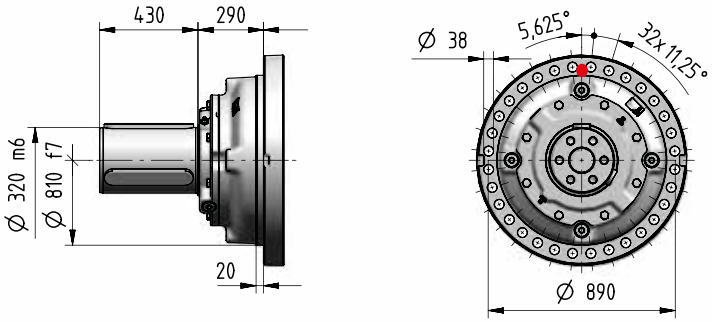

S300M1 F10n

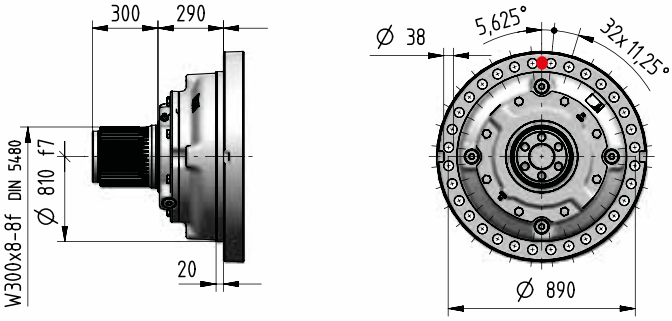

H340M1 A10n

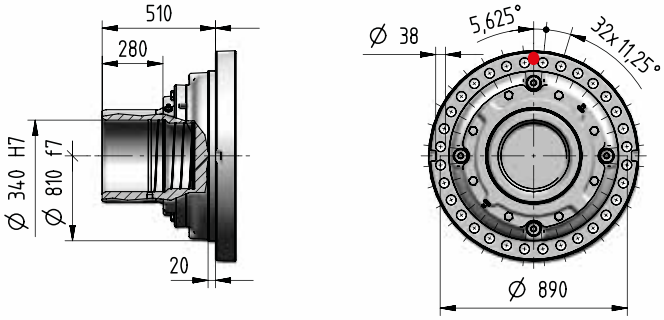

T300M1 A05n

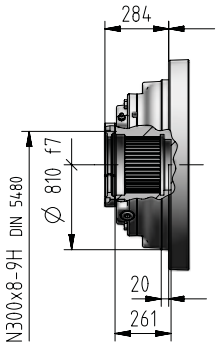

Z300M1 F05n

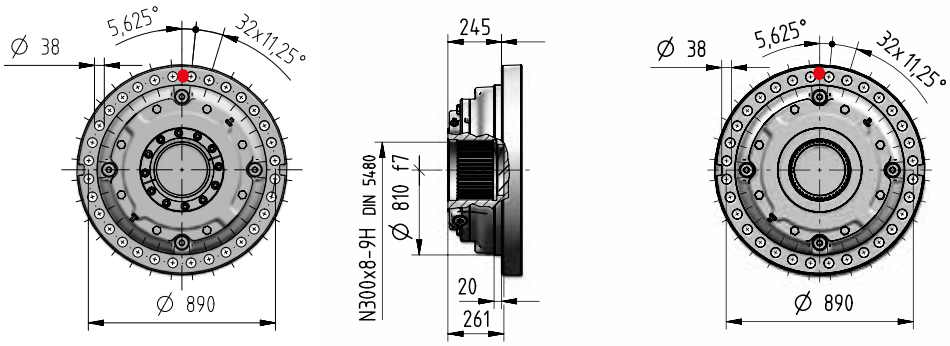

kg	Input Options Code							Output Options (Δ) Code				
	I42×350	I48×350	I55×400	I60×450	I65×550	I75×550	C...	C...	S...	H...	Z...	T...
2EL	-	-	-	-	-	-	3325	+0	-110	-320	-410	-393
3EL	-	-	-	-	-	-	3375					
4EL	3383	3383	3385	3395	3402	3402	3400					
4EB	3573	3573	3575	3585	3592	3592	3590					

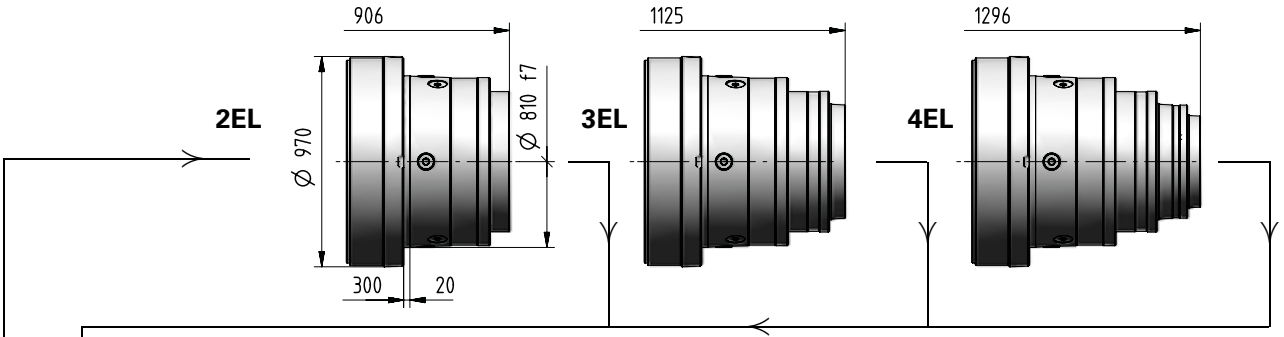

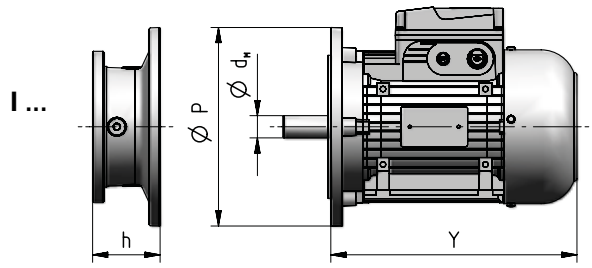

Motor size	$d_M \times P$	Y		Train of gears 4EL / 4EB Dimension **h**		Code
			1)			
160	42×350	573	640	111	111	**I42×350**
180	48×350	613	734	111	111	**I48×350**
200	55×400	654	734	111	111	**I55×400**
225	60×450	710	–	141	141	**I60×450**
250	65×550	735	–	141	141	**I65×550**
280	75×550	819	–	141	141	**I75×550**

1) Values valid for brake motor; for other dimensions see TX catalog.

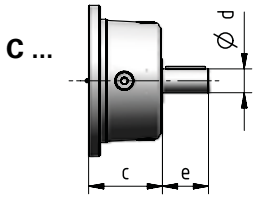

Train of gears	d	e	c	Code
2EL	160	240	317,5	**C160×240**
3EL	110	165	200	**C110×165**
4EL	80	130	111	**C80×130**
4EB	80	130	111	**C80×130**

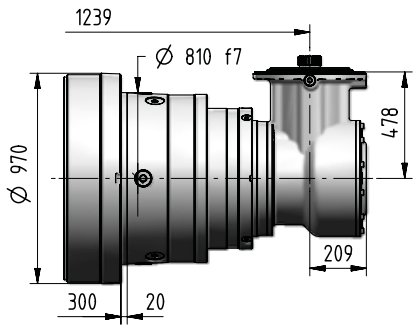

710A - Output side details

Suggested mating dimensions

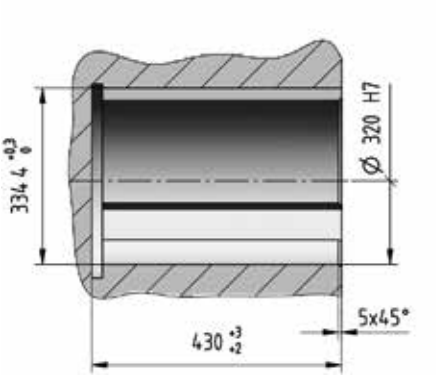

Gear reducer cylindrical shaft end

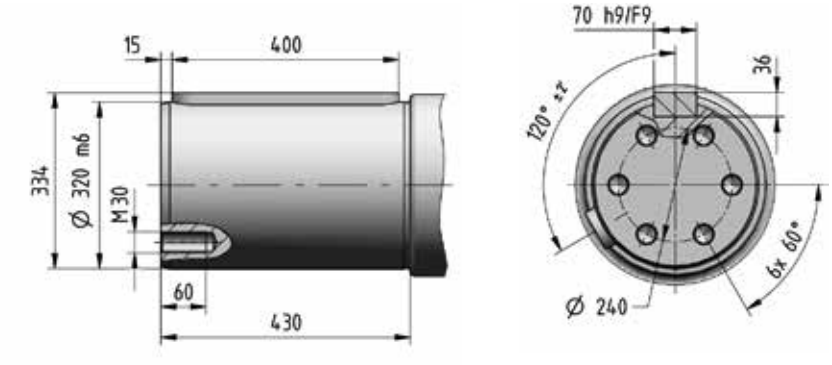

Suggested mating dimensions

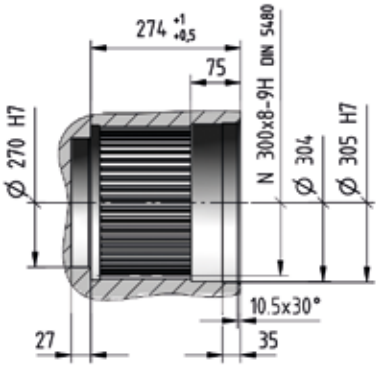

Gear reducer splined shaft end

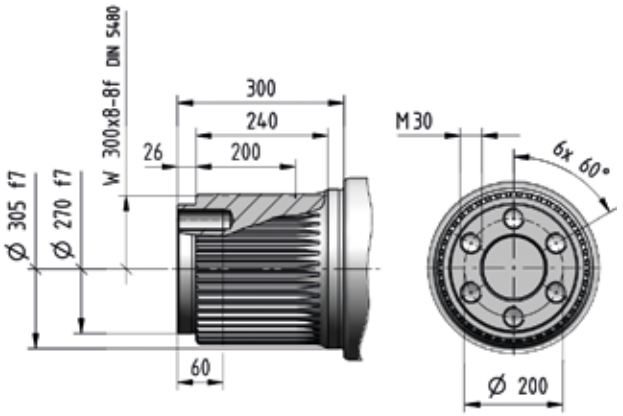

Suggested mating dimensions

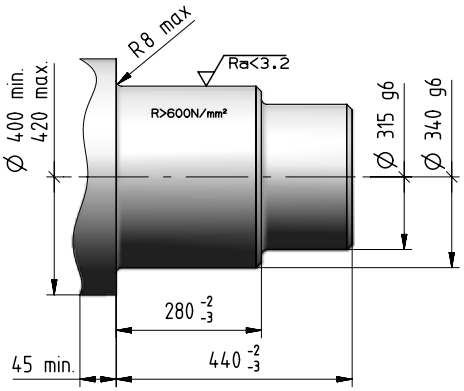

Gear reducer hollow shaft for shaft mounting

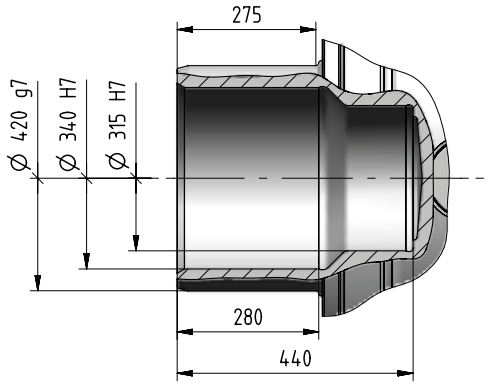

Suggested mating dimensions

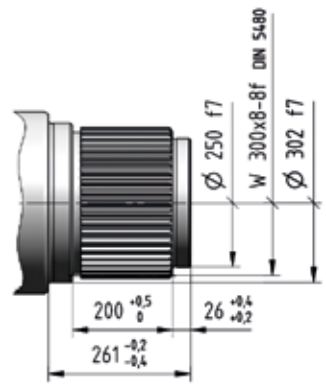

Splined hollow shaft

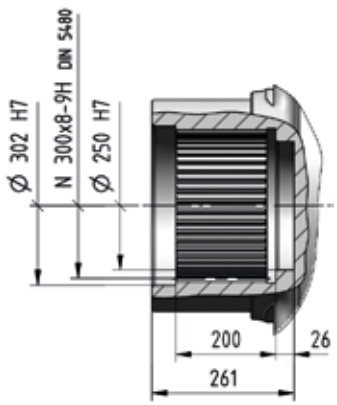

4

Suggested mating dimensions

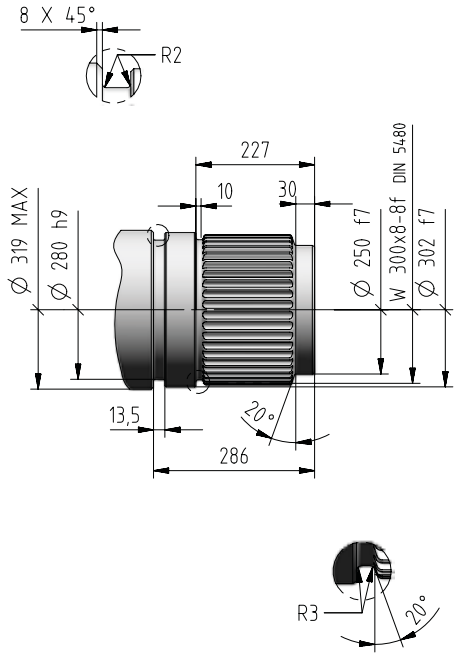

Splined hollow shaft with axial locking

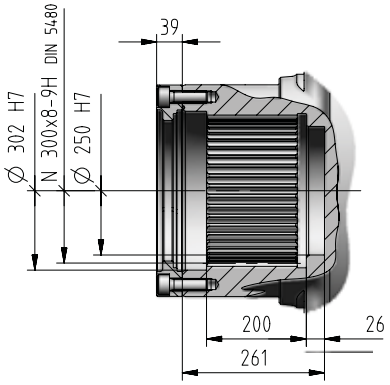

4

710A - Input side details

Gear reducer cylindrical shaft end

Suggested mating dimensions

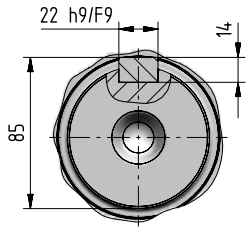

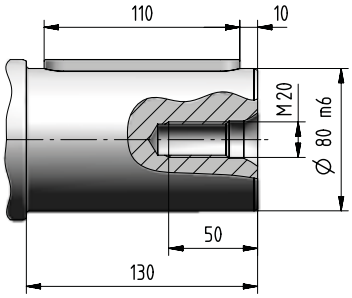

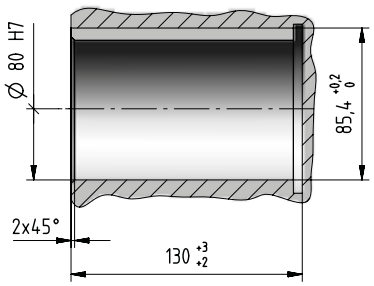

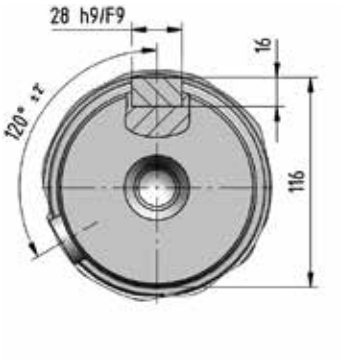

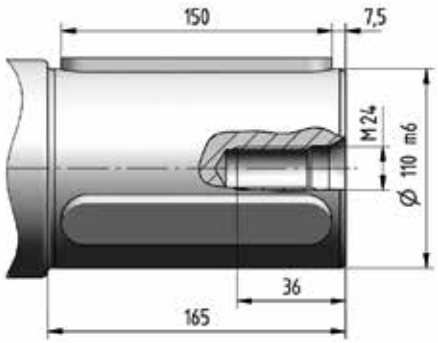

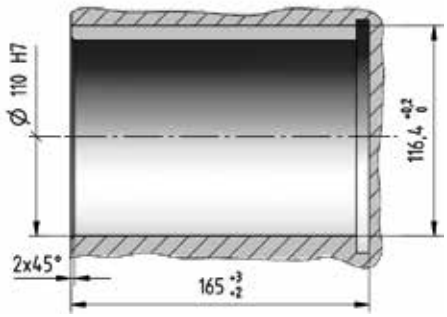

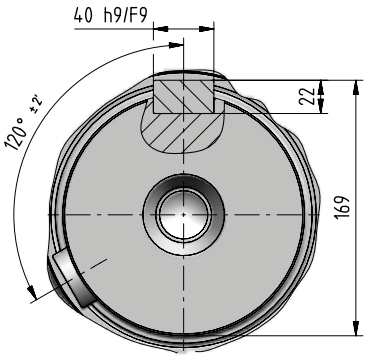

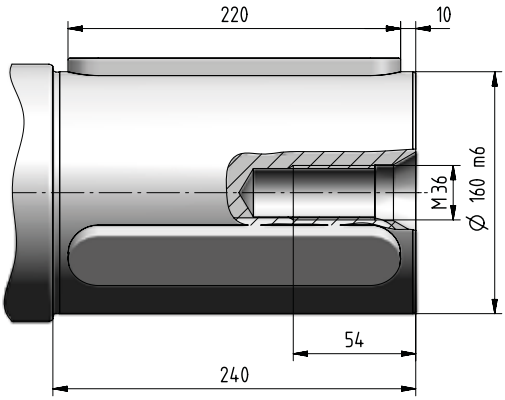

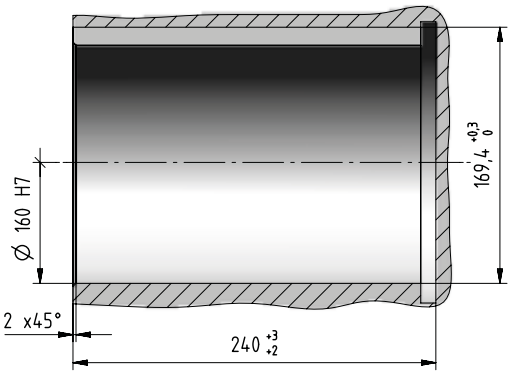

4

IEC electric motor adapter

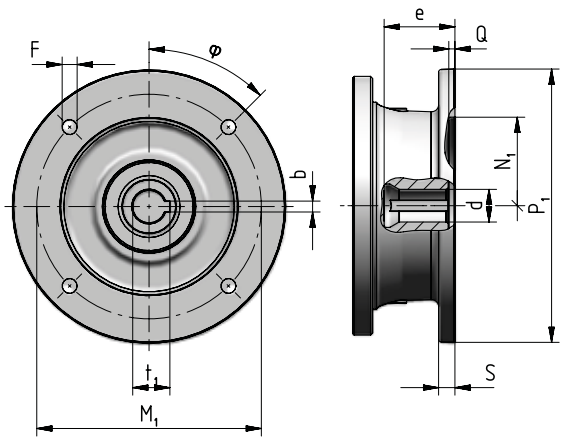

Motor size IEC	P_1 Ø	S	d Ø	e max	b F9	t_1	M_1	F Ø		φ	N_1 Ø G7	Q
160	350	15	42 F6	113	12	45,3	300	18	(n.4)	45°	250	6
180	350	15	48 F6	113	14	51,8	300	18	(n.4)	45°	250	6
200	400	15	55 E6	113	16	59,3	350	18	(n.4)	45°	300	6
225	450	18	60 E6	143	18	64,4	400	18	(n.8)	22,5°	350	6
250	550	18	65 E6	142	18	69,4	500	18	(n.8)	22,5°	450	6
280	550	18	75 E6	142	20	79,9	500	18	(n.8)	22,5°	450	6

710A - Accessories

Stop washer

[included]

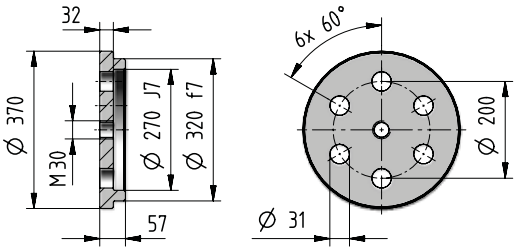

Code: **,SW300**

Splined bush

[included]

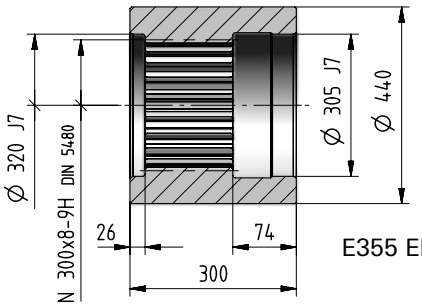

E355 EN10297-1

Code: **,SB300**

Wheel flange

[included]

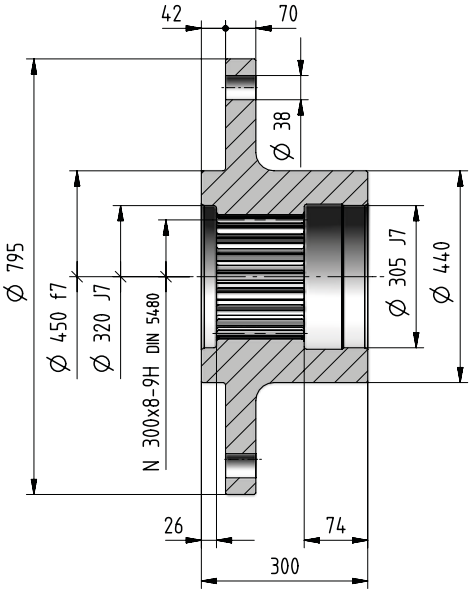

Code: **,WF300**

Splined bar

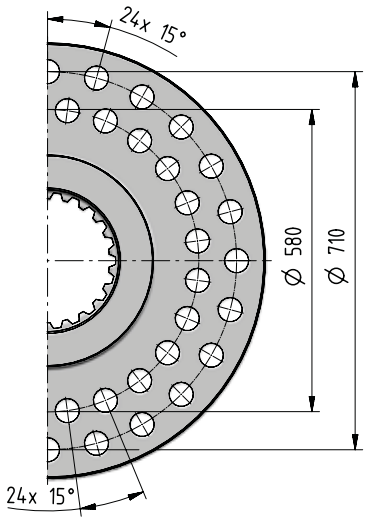

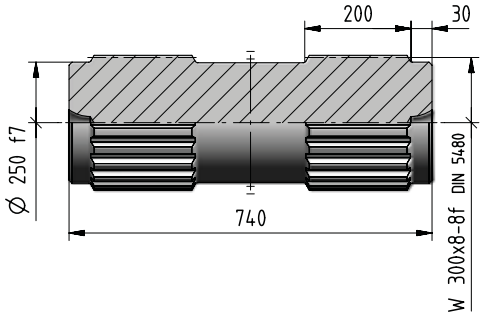

Code:**,SC300**

Wheel flange

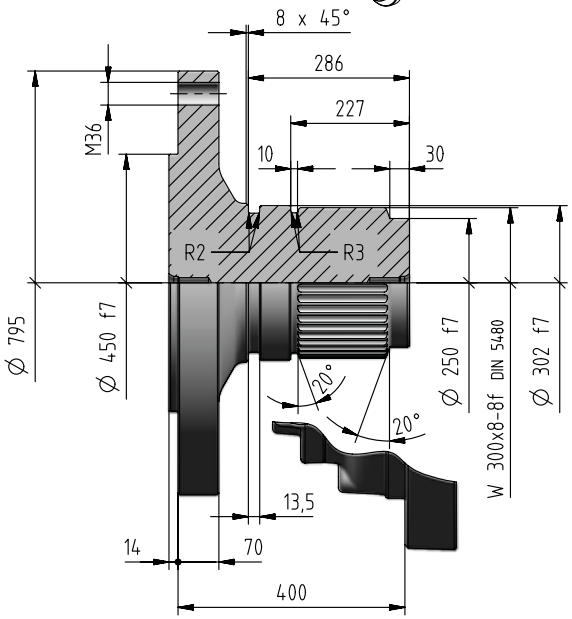

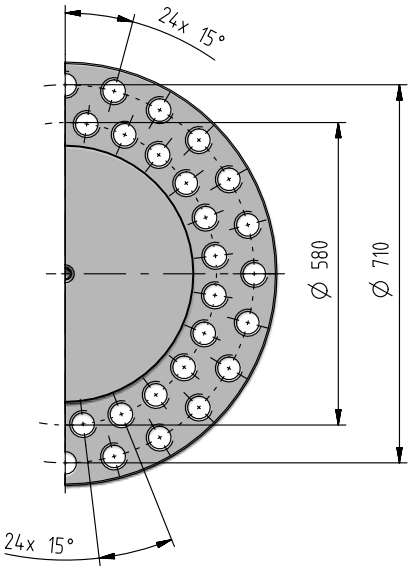

Code: **,WT300**

kg	Accessories						
	,SW300	**,SB300**	**,WF300**	**,SC300**	**,SD420**	**,FB10n**	**,WT300**
	30	194	356	367	400	703	457

Shrink disc

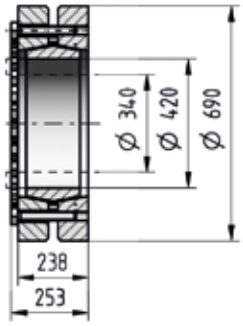

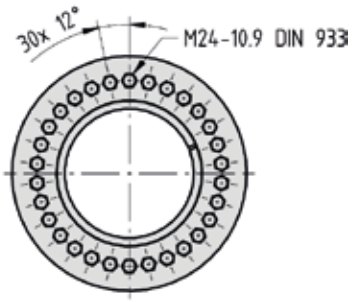

Code: **‚SD420**

If an already mounted accessory is required, state the relevant position between accessory and gear reducer. This position is given by the flange upper reference hole (stated in red in the figure).

Foot bracket

included

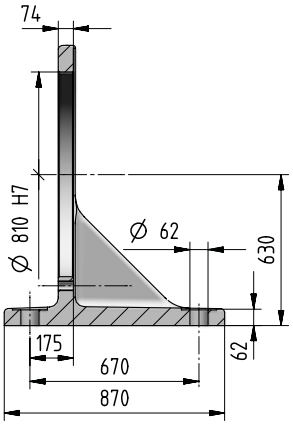

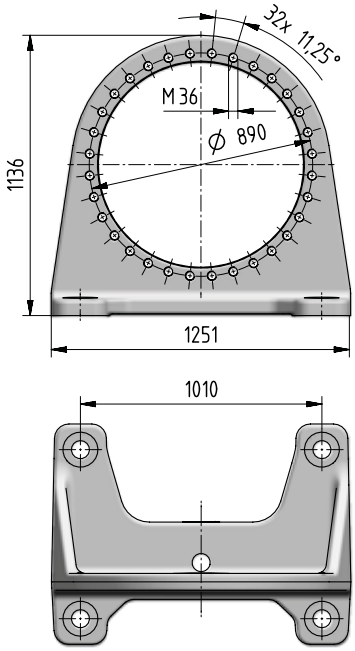

Code: **‚FB10n**

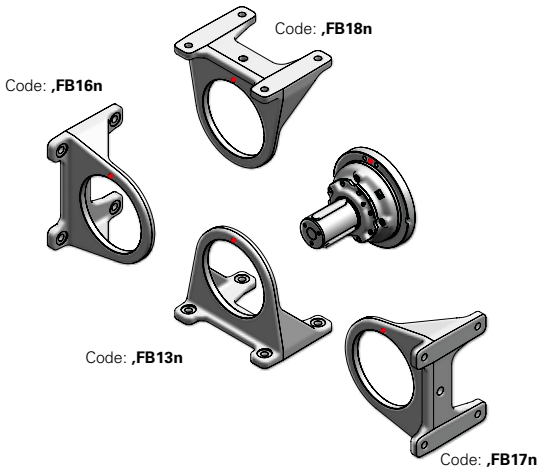

- Reference hole for the identification of the mounting position

In presence of a radial load F_{r2} ⩾70% of max value of Fr_{2adm}, please foresee an additional foot. When having an axial load F_{a2} beside the radial load, this limit is to be reduced to 60%.

710A - Radial loads F_{r2} [N] and axial loads F_{a2} [N]

Radial loads $\boldsymbol{F}_{r2\ adm}$ and axial loads $\boldsymbol{F}_{a2\ adm}$ admitted on low speed shaft end of gear reducer.
For more information see ch. 2.2.

Output side: C320M1 F10n
S300M1 F10n

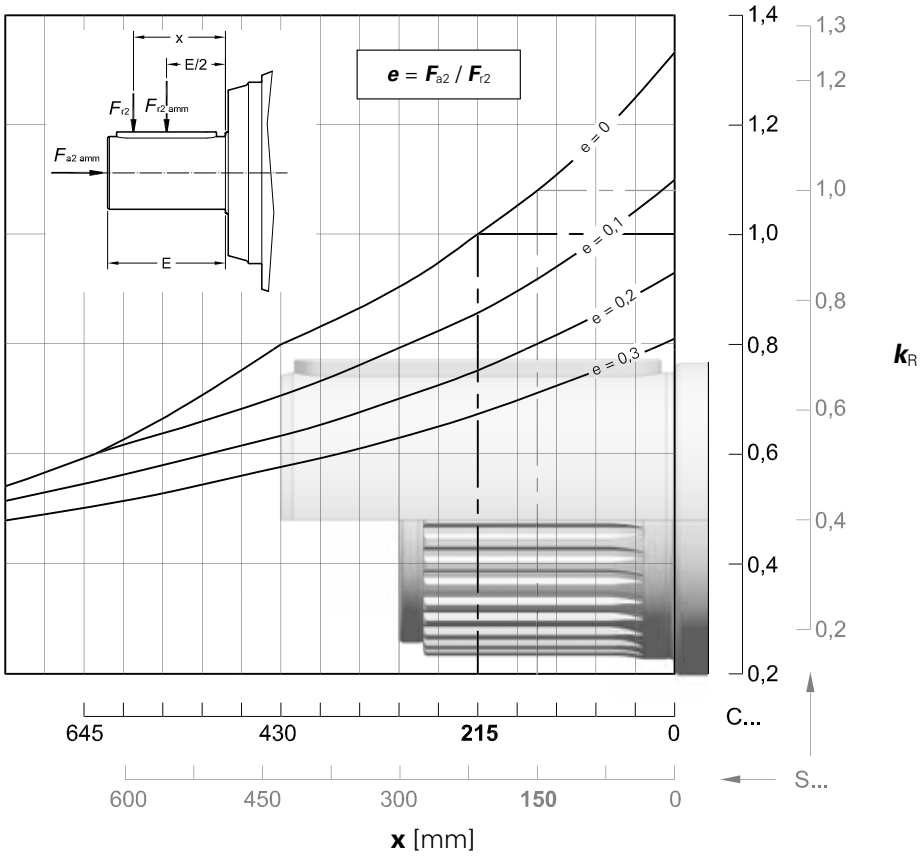

$n_2 \cdot L_h$	$F_{r2\ adm}$		$F_{a2\ adm}$	$F_{a2\ adm}$
min^{-1} · h	**C ...**	**S ...**	←	→
< **18 000**	1 320 000	1 400 000	425 000	
22 400	1 250 000	1 320 000	425 000	
28 000	1 180 000	1 250 000	425 000	
35 500	1 060 000	1 180 000	425 000	
45 000	1 000 000	1 120 000	425 000	
56 000	950 000	1 000 000	400 000	
71 000	900 000	950 000	355 000	
90 000	800 000	900 000	335 000	
112 000	750 000	850 000	315 000	
140 000	710 000	800 000	300 000	
180 000	670 000	710 000	280 000	
224 000	630 000	670 000	250 000	
280 000	600 000	630 000	236 000	
355 000	530 000	600 000	224 000	
450 000	500 000	560 000	212 000	
560 000	475 000	500 000	190 000	
710 000	450 000	475 000	180 000	
900 000	400 000	450 000	170 000	
1 120 000	375 000	425 000	160 000	
1 400 000	355 000	400 000	150 000	
1 800 000	335 000	355 000	140 000	
2 240 000	315 000	335 000	132 000	
2 800 000	300 000	315 000	118 000	
max	**1 320 000**	**1 400 000**	**425 000**	**265 000**

710A - Radial loads F_{r1} [N] on input shaft

Radial loads $\boldsymbol{F}_{r1\ adm}$ admitted on high speed shaft end of **In Line** gear reducers.
For more information see ch. 2.2.

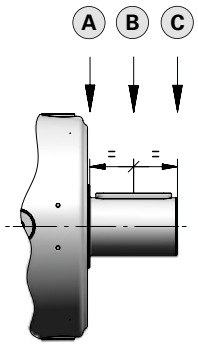

$\boldsymbol{n_1 \cdot L_h}$	Train of gears 2EL			3EL			4EL		
	A	B	C	A	B	C	A	B	C
900 000	150 000	112 000	90 000	118 000	85 000	63 000	63 000	42 500	31 500
1 120 000	140 000	106 000	80 000	112 000	75 000	60 000	60 000	40 000	30 000
1 400 000	132 000	95 000	75 000	100 000	71 000	56 000	56 000	37 500	26 500
1 800 000	118 000	90 000	71 000	95 000	67 000	50 000	50 000	33 500	25 000
2 240 000	112 000	85 000	67 000	85 000	60 000	47 500	47 500	31 500	23 600
2 800 000	106 000	75 000	60 000	80 000	56 000	45 000	45 000	30 000	21 200
3 550 000	95 000	71 000	56 000	75 000	53 000	40 000	40 000	26 500	20 000
4 500 000	90 000	67 000	53 000	67 000	47 500	37 500	37 500	25 000	18 000
5 600 000	85 000	60 000	47 500	63 000	45 000	35 500	35 500	23 600	17 000
7 100 000	75 000	56 000	45 000	60 000	42 500	31 500	31 500	21 200	16 000
9 000 000	71 000	53 000	40 000	56 000	37 500	30 000	30 000	20 000	15 000
11 200 000	67 000	47 500	37 500	50 000	35 500	28 000	28 000	18 000	13 200
14 000 000	60 000	45 000	35 500	47 500	33 500	25 000	26 500	17 000	12 500
18 000 000	56 000	42 500	33 500	42 500	30 000	23 600	23 600	16 000	11 800
22 400 000	53 000	37 500	30 000	40 000	28 000	22 400	22 400	15 000	10 600
28 000 000	50 000	35 500	28 000	37 500	26 500	20 000	20 000	13 200	10 000
35 500 000	45 000	33 500	26 500	35 500	25 000	19 000	19 000	12 500	9 500
45 000 000	42 500	30 000	23 600	31 500	22 400	17 000	18 000	11 800	8 500

Radial loads $\boldsymbol{F}_{r1\ adm}$ admitted on high speed shaft end of **Bevel helical** gear reducers.
For more information see ch. 2.2.

$\boldsymbol{n_1 \cdot L_h}$	Train of gears **4EB**
900 000	42 500
1 120 000	40 000
1 400 000	37 500
1 800 000	33 500
2 240 000	31 500
2 800 000	30 000
3 550 000	26 500
4 500 000	25 000
5 600 000	23 600
7 100 000	21 200
9 000 000	20 000
11 200 000	18 000
14 000 000	17 000
18 000 000	16 000
22 400 000	15 000
28 000 000	13 200
35 500 000	12 500
45 000 000	11 800

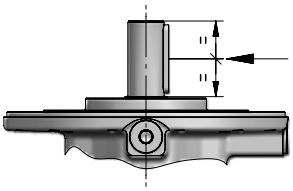

This page is intentionally left blank.

5 – Further options

022A 5.2

031A 5.14

043A 5.26

061A 5.38

001A ... 021A - Imperial shaft options 5.48

Important note.

In the following pages, the motor dimensions Y are referred to the aluminum light alloy frame IEC electric motor of cat TX, up to motor size 132 included. For higher motor sizes these values are approximate and may vary according to the specific motor adopted; consult us, if need be.

All dimensions are expressed in mm, excepting some specific cases expressly highlighted.

022A

Data and performance summary

	i_N	i_{eff}	L_h = 10 000 h; n_1 min^{-1}; n_2 min^{-1}; M_{N2} N m: 1 400	900	500	M_{N2max} / M_{2max} N m	n_{1max} / n_{1peak} min^{-1}	n_1 = 1 400 min^{-1}; Pt [kW] at 20°C / 40°C: –		
2EL	12,5	**12,4**	113 8 720	72,8 9 960	40,4 11 880	15 700 19 000	2 500 2 800	26,5 20	40 30	53 40
	14	**14,7**	95,4 10 350	61,3 11 820	34,1 14 100	19 230 22 400	2 500 2 800			
	16	**17,4**	80,4 14 180	51,7 15 990	28,7 16 580	21 200 28 000	2 800 3 550			
	18	**18,6**	75,2 11 880	48,3 12 210	26,9 12 650	18 000 28 000	2 500 2 800			
	22,4	**22,1**	63,4 14 880	40,7 15 840	22,6 16 430	21 200 28 000	2 800 4 000			
	25	**25,9**	54,0 10 500	34,7 10 790	19,3 11 190	17 290 21 200	2 800 4 000			
	28	**28**	50,0 12 180	32,1 12 520	17,8 12 980	18 000 28 000	2 800 4 000			
	35,5	**32,9**	42,6 12 300	27,4 12 640	15,2 13 100	18 000 27 200	2 800 4 000			
	40	**40,4**	34,6 9 730	22,3 10 000	12,4 10 370	15 970 23 000	2 800 4 000			
	45	**44,8**	31,3 10 220	20,1 10 500	11,2 10 880	15 000 21 200	2 800 4 000			
3EL	50	**51,6**	27,1 12 540	17,4 14 310	9,68 17 070	19 230 22 400	2 800 3 150	18 14	27,2 21,2	36,5 28
	63	**61,3**	22,8 14 880	14,7 16 990	8,16 17 910	21 200 28 000	2 800 3 150			
	71	**72,7**	19,3 15 360	12,4 17 450	6,88 18 090	21 200 28 000	3 150 4 000			
	80	**77,7**	18,0 16 660	11,6 17 120	6,43 17 740	21 200 28 000	2 800 3 150			
	90	**92,2**	15,2 16 830	9,76 17 300	5,42 17 930	21 200 28 000	3 150 4 000			
	100	**98,6**	14,2 13 160	9,13 13 520	5,07 14 020	18 000 28 000	3 150 4 000			
	112	**108**	12,9 15 170	8,31 15 590	4,62 16 160	21 200 28 000	3 150 4 000			
	125	**117**	12,0 17 080	7,69 17 550	4,27 18 190	21 200 28 000	3 150 4 000			
	140	**137**	10,2 17 250	6,55 17 720	3,64 18 370	21 200 28 000	3 150 4 000			
	160	**169**	8,30 14 060	5,33 14 440	2,96 14 980	21 200 28 000	3 150 4 000			
	180	**174**	8,04 13 630	5,17 14 000	2,87 15 220	18 000 28 000	3 150 4 000			
	200	**204**	6,85 13 760	4,40 14 260	2,45 15 590	18 000 27 200	3 150 4 000			
	224	**214**	6,54 13 800	4,21 14 360	2,34 15 700	18 000 28 000	3 150 4 000			
	250	**251**	5,57 13 940	3,58 14 710	1,99 16 080	18 000 27 200	3 150 4 000			

	i_N	i_{eff}	L_h = 10 000 h; n_1 min^{-1}; n_2 min^{-1}; M_{N2} N m: 1 400	900	500	M_{N2max} / M_{2max} N m	n_{1max} / n_{1peak} min^{-1}	n_1 = 1 400 min^{-1}; Pt [kW] at 20°C / 40°C: –		
4EL	180	**178**	7,86 17 950	5,05 18 480	2,81 19 160	19 230 22 400	2 800 3 150	16 11,8	24,3 17,5	32,5 23,6
	200	**211**	6,62 18 140	4,26 19 370	2,37 21 180	21 200 28 000	2 800 3 150			
	250	**255**	5,49 18 640	3,53 19 930	1,96 21 200	21 200 28 000	3 150 4 000			
	280	**303**	4,63 19 130	2,97 20 450	1,65 21 200	21 200 28 000	3 150 4 000			
	315	**318**	4,40 19 280	2,83 20 610	1,57 21 200	21 200 28 000	2 800 3 150			
	355	**358**	3,91 19 620	2,52 20 980	1,40 21 200	21 200 28 000	3 150 4 000			
	400	**404**	3,47 18 430	2,23 18 940	1,24 19 630	21 200 28 000	2 800 3 150			
	450	**448**	3,13 20 300	2,01 21 200	1,12 21 200	21 200 28 000	3 150 4 000			
	500	**518**	2,70 19 750	1,74 20 290	0,965 21 040	21 200 28 000	3 150 4 000			
	560	**568**	2,46 21 040	1,58 21 200	0,880 21 200	21 200 28 000	3 150 4 000			
	630	**657**	2,13 21 200	1,37 21 200	0,761 21 200	21 200 28 000	3 150 4 000			
	710	**720**	1,94 19 100	1,25 19 620	0,694 21 200	21 200 28 000	3 150 4 000			
	800	**788**	1,78 18 670	1,14 19 190	0,635 19 890	21 200 28 000	3 150 4 000			
	900	**846**	1,66 19 280	1,06 19 970	0,591 21 200	21 200 28 000	3 150 4 000			
	1000	**999**	1,40 19 480	0,901 20 480	0,501 21 200	21 200 28 000	3 150 4 000			
	1120	**1172**	1,19 19 680	0,768 20 980	0,426 21 200	21 200 28 000	3 150 4 000			
	1250	**1267**	1,11 17 580	0,710 18 000	0,395 18 000	18 000 28 000	3 150 4 000			
	1400	**1318**	1,06 17 690	0,683 18 000	0,379 18 000	18 000 28 000	3 150 4 000			
	1600	**1525**	0,918 18 000	0,590 18 000	0,328 18 000	18 000 28 000	3 150 4 000			
	1800	**1827**	0,766 18 000	0,492 18 000	0,274 18 000	18 000 28 000	3 150 4 000			
	2240	**2145**	0,653 17 900	0,420 18 000	0,233 18 000	18 000 27 200	3 150 4 000			
	2500	**2377**	0,589 15 000	0,379 15 000	0,210 15 000	15 000 21 200	3 150 4 000			

Transmission ratios not available with output Z080M2 F05z.

Data and performance summary

	i_N	i_{eff}	L_h = 10 000 h n_1 min^{-1} n_2 min^{-1} M_{N2} N m 1 400	900	500	M_{N2max} M_{2max} N m	n_{1max} n_{1peak} min^{-1}	n_1 = 1 400 min^{-1} Pt [kW] at 20°C 40°C –		
2EB	10	**10,4**	134 4 420	86,3 5 040	47,9 6 010	7 300 9 000	2 240 2 800	26,5 20	38,7 30	53 40
	11,2	**11,1**	126 3 760	81,1 4 300	45,1 5 130	6 150 7 500	2 240 2 800			
	12,5	**13,2**	106 5 600	68,0 6 400	37,8 7 630	9 250 11 800	2 240 2 800			
	14	**14,7**	95,5 6 210	61,4 7 090	34,1 8 450	10 300 12 500	2 240 2 800			
	16	**16,7**	83,8 5 660	53,9 6 470	29,9 7 710	9 250 11 800	2 240 2 800			
	20	**18,5**	75,7 6 280	48,6 7 170	27,0 8 550	10 300 12 500	2 240 2 800			
	22,4	**21,2**	66,1 5 930	42,5 6 590	23,6 7 040	8 000 10 000	2 240 2 800			
	25	**23,5**	59,7 6 570	38,4 7 300	21,3 7 800	8 750 10 600	2 240 2 800			
	28	**26,5**	52,9 4 260	34,0 4 870	18,9 5 750	6 300 7 500	2 240 2 800			
	31,5	**29,3**	47,7 4 720	30,7 5 400	17,0 6 370	6 900 8 500	2 240 2 800			
3EB	35,5	**36,7**	38,1 7 830	24,5 8 940	13,6 10 660	12 430 15 500	2 800 3 550	17 13,2	25,7 19,5	34,5 26,5
	40	**39**	35,9 6 680	23,1 7 630	12,8 9 100	10 480 13 200	2 800 3 550			
	45	**43,6**	32,1 9 290	20,7 10 610	11,5 12 650	14 750 18 500	2 800 3 550			
	50	**46,6**	30,1 9 930	19,3 11 340	10,7 13 390	15 770 19 500	2 800 3 550			
	56	**55,2**	25,3 11 780	16,3 13 450	9,05 16 050	18 710 23 000	2 800 3 550			
	63	**64,8**	21,6 11 110	13,9 11 420	7,71 11 830	18 220 21 200	2 800 3 550			
	71	**69,7**	20,1 11 930	12,9 13 630	7,17 16 250	18 710 23 000	2 800 3 550			
	80	**82,2**	17,0 13 010	10,9 13 370	6,08 13 860	18 000 27 200	2 800 3 550			
	90	**88,4**	15,8 13 070	10,2 13 430	5,66 13 920	18 000 28 000	2 800 3 550			
	100	**104**	13,5 13 200	8,67 13 560	4,82 14 070	18 000 27 200	2 800 3 550			
	112	**112**	12,5 13 260	8,03 13 630	4,46 14 230	18 000 25 000	2 800 3 550			
	125	**132**	10,6 13 390	6,84 13 760	3,80 14 580	18 000 27 200	2 800 3 550			
	140	**140**	9,99 10 990	6,42 12 540	3,57 14 720	16 220 20 000	2 800 3 550			
	160	**164**	8,51 12 900	5,47 13 950	3,04 15 080	18 000 23 000	2 800 3 550			
	200	**202**	6,93 10 740	4,45 11 040	2,47 11 440	18 000 23 000	2 800 3 550			

	i_N	i_{eff}	L_h = 10 000 h n_1 min^{-1} n_2 min^{-1} M_{N2} N m 1 400	900	500	M_{N2max} M_{2max} N m	n_{1max} n_{1peak} min^{-1}	n_1 = 1 400 min^{-1} Pt [kW] at 20°C 40°C –		
4EB	160	**153**	9,14 15 250	5,88 17 420	3,26 19 850	19 850 28 000	2 800 3 550	14 10,6	21,2 16	28 21,2
	180	**182**	7,70 17 970	4,95 18 940	2,75 20 700	21 200 28 000	2 800 3 550			
	200	**194**	7,21 17 620	4,63 18 110	2,57 18 770	21 200 28 000	2 800 3 550			
	224	**229**	6,10 18 300	3,92 19 610	2,18 21 200	21 200 28 000	2 800 3 550			
	250	**245**	5,71 17 870	3,67 18 370	2,04 19 040	21 200 28 000	2 800 3 550			
	280	**291**	4,81 19 020	3,09 20 330	1,72 21 200	21 200 28 000	2 800 3 550			
	315	**311**	4,50 16 710	2,89 18 630	1,61 19 320	21 200 28 000	2 800 3 550			
	355	**369**	3,79 19 710	2,44 21 080	1,36 21 200	21 200 28 000	2 800 3 550			
	400	**433**	3,23 16 520	2,08 16 970	1,15 17 590	21 200 28 000	2 800 3 550			
	450	**468**	2,99 18 600	1,92 19 110	1,07 19 960	21 200 28 000	2 800 3 550			
	500	**493**	2,84 15 240	1,83 16 290	1,01 17 810	18 000 28 000	2 800 3 550			
	560	**549**	2,55 18 780	1,64 19 300	0,910 20 450	21 200 28 000	2 800 3 550			
	630	**585**	2,39 18 850	1,54 19 370	0,855 20 650	21 200 28 000	2 800 3 550			
	710	**687**	2,04 19 040	1,31 19 560	0,728 21 150	21 200 28 000	2 800 3 550			
	800	**818**	1,71 16 220	1,10 16 670	0,611 18 000	18 000 27 200	2 800 3 550			
	900	**871**	1,61 16 610	1,03 17 760	0,574 18 000	18 000 28 000	2 800 3 550			
	1000	**1005**	1,39 16 430	0,896 17 060	0,498 18 000	18 000 27 200	2 800 3 550			
	1120	**1070**	1,31 17 140	0,841 18 000	0,467 18 000	18 000 28 000	2 800 3 550			
	1250	**1256**	1,11 16 660	0,716 17 650	0,398 18 000	18 000 27 200	2 800 3 550			
	1400	**1392**	1,01 14 370	0,647 15 000	0,359 15 000	15 000 21 200	2 800 3 550			
	1600	**1544**	0,907 12 170	0,583 12 850	0,324 14 050	18 000 23 000	2 800 3 550			
	1800	**1711**	0,818 13 490	0,526 14 240	0,292 15 000	15 000 21 200	2 800 3 550			

Transmission ratios not available with output Z080M2 F05z.

5

022A - Main Dimensions

C100M1 F10z

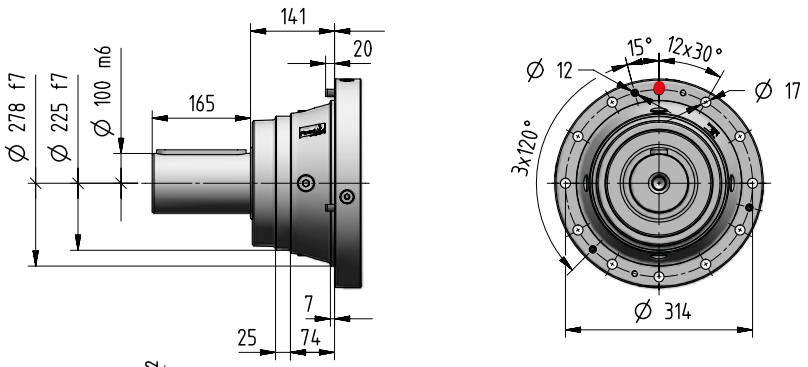

S080M1 F10z

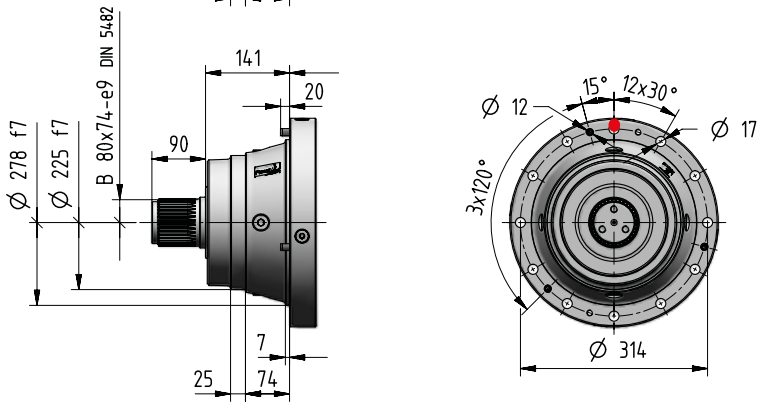

Z080M2 F05z

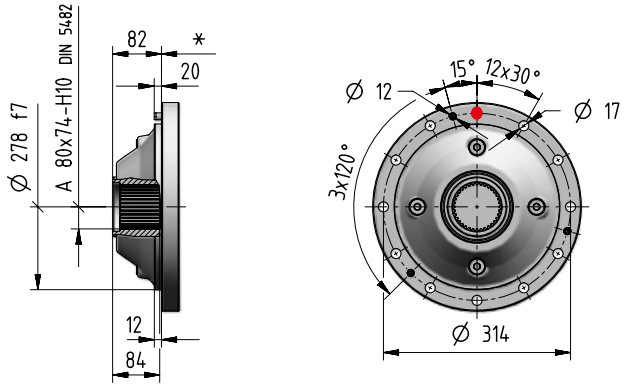

kg	Input Options **Code**														Output Options (Δ) **Code**	
	I14×160	**I19×200**	**I24×200**	**I28×250**	**I38×300**	**I42×350**	**I48×350**	**I55×400**	**I60×450**	**I65×550**	**I75×550**	**C…**	**U…**	**J…**	**C… S…**	**Z…**
2EL	-	-	-	129	133	139	139	142	151	-	-	134	126	-	+0	-38
3EL	130	132	132	134	137	142	142	-	-	-	-	135	131	-		
4EL	134	137	137	138	142	147	146	-	-	-	-	139	136	-		
2EB	-	-	-	166	170	176	175	178	187	-	-	171	163	157		
3EB	149	151	151	153	156	161	161	-	-	-	-	154	150	146		
4EB	145	147	147	149	152	157	157	-	-	-	-	150	146	142		

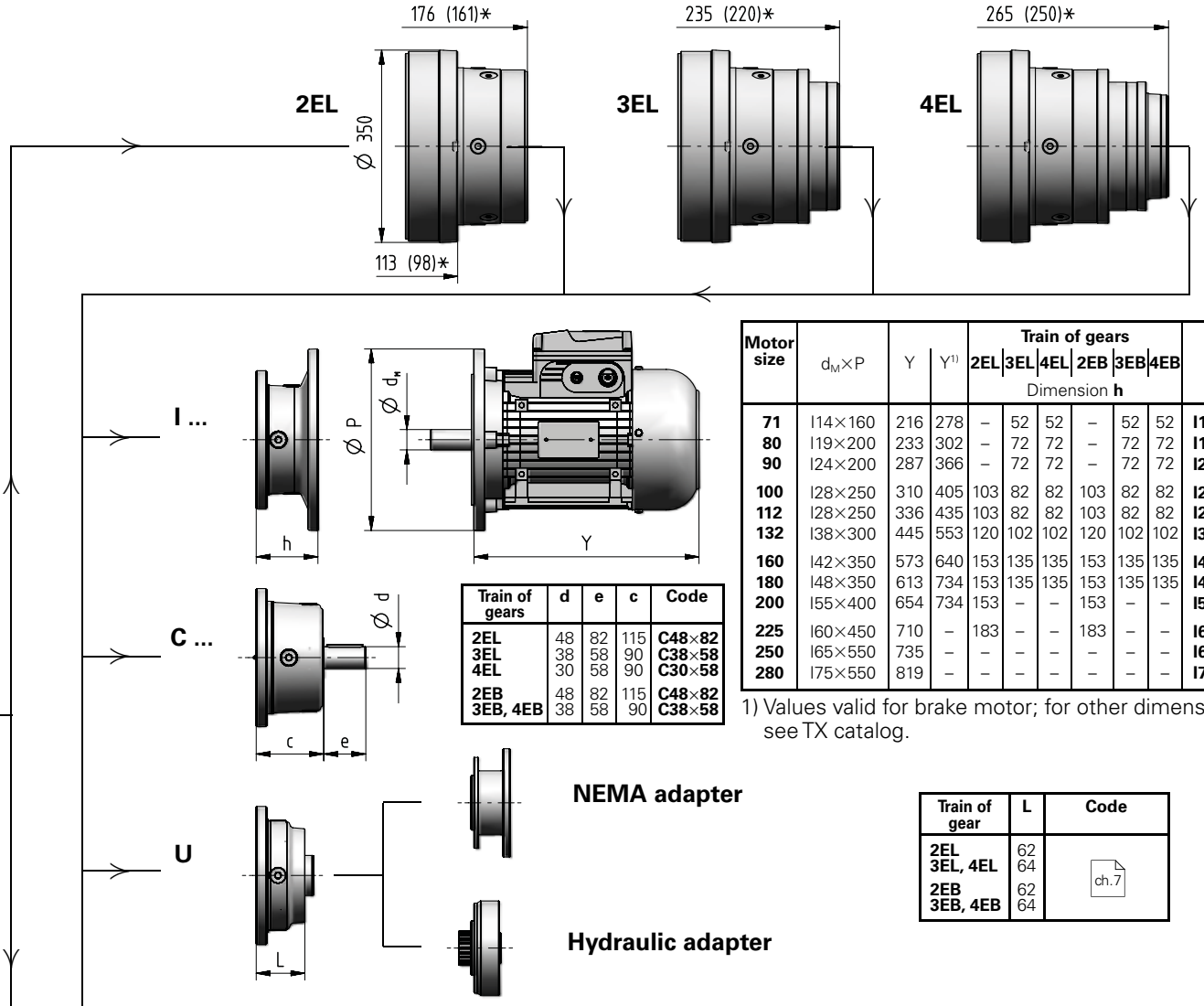

Motor size	$d_M \times P$	Y	Y[1]	Train of gears 2EL	3EL	4EL	2EB	3EB	4EB	Code
				Dimension **h**						
71	I14×160	216	278	–	52	52	–	52	52	**I14×160**
80	I19×200	233	302	–	72	72	–	72	72	**I19×200**
90	I24×200	287	366	–	72	72	–	72	72	**I24×200**
100	I28×250	310	405	103	82	82	103	82	82	**I28×250**
112	I28×250	336	435	103	82	82	103	82	82	**I28×250**
132	I38×300	445	553	120	102	102	120	102	102	**I38×300**
160	I42×350	573	640	153	135	135	153	135	135	**I42×350**
180	I48×350	613	734	153	135	135	153	135	135	**I48×350**
200	I55×400	654	734	153	–	–	153	–	–	**I55×400**
225	I60×450	710	–	183	–	–	183	–	–	**I60×450**
250	I65×550	735	–	–	–	–	–	–	–	**I65×550**
280	I75×550	819	–	–	–	–	–	–	–	**I75×550**

1) Values valid for brake motor; for other dimensions see TX catalog.

Train of gears	d	e	c	Code
2EL	48	82	115	**C48×82**
3EL	38	58	90	**C38×58**
4EL	30	58	90	**C30×58**
2EB	48	82	115	**C48×82**
3EB, 4EB	38	58	90	**C38×58**

Train of gear	L	Code
2EL	62	ch.7
3EL, 4EL	64	
2EB	62	
3EB, 4EB	64	

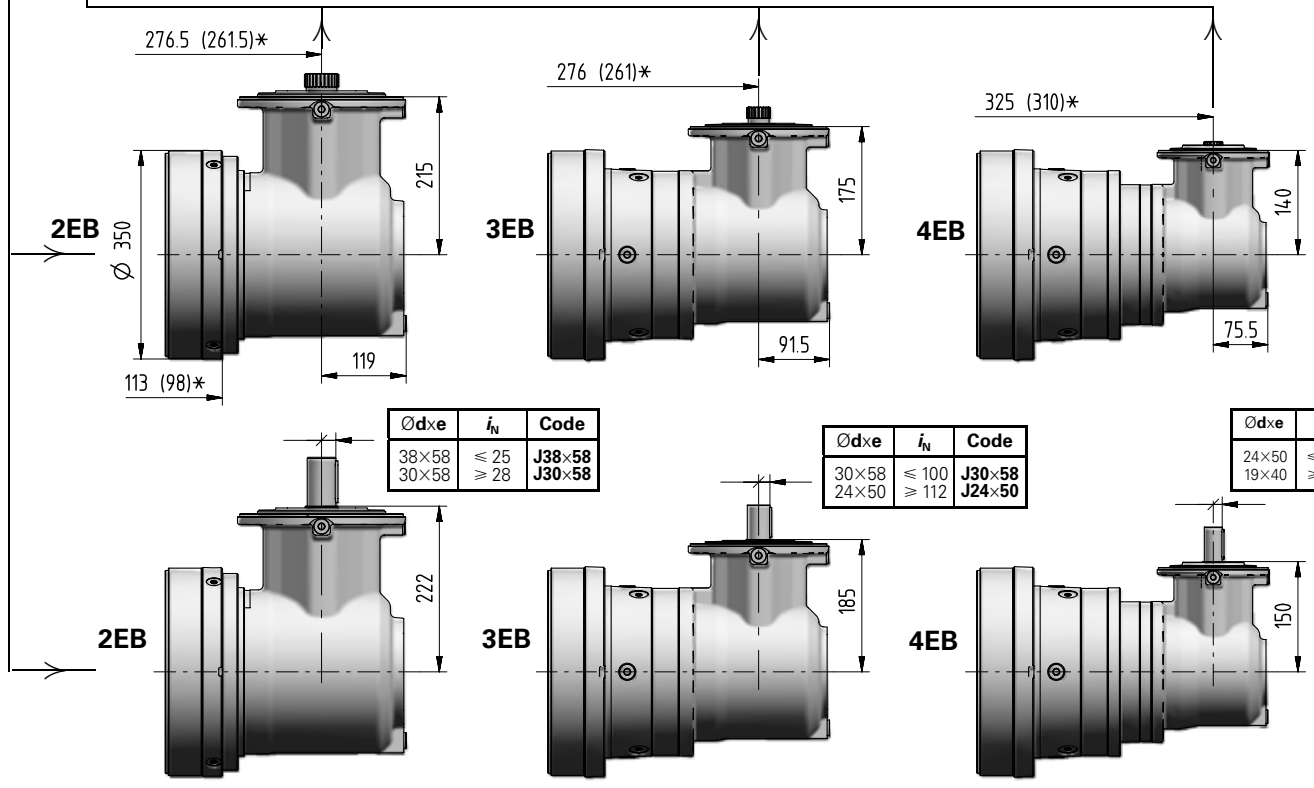

Ø d x e	i_N	Code
38×58	⩽ 25	**J38×58**
30×58	⩾ 28	**J30×58**

Ø d x e	i_N	Code
30×58	⩽ 100	**J30×58**
24×50	⩾ 112	**J24×50**

Ø d x e	i_N	Code
24×50	⩽ 280	**J24×50**
19×40	⩾ 315	**J19×40**

022A - Output side details

Suggested mating dimensions

C100M1

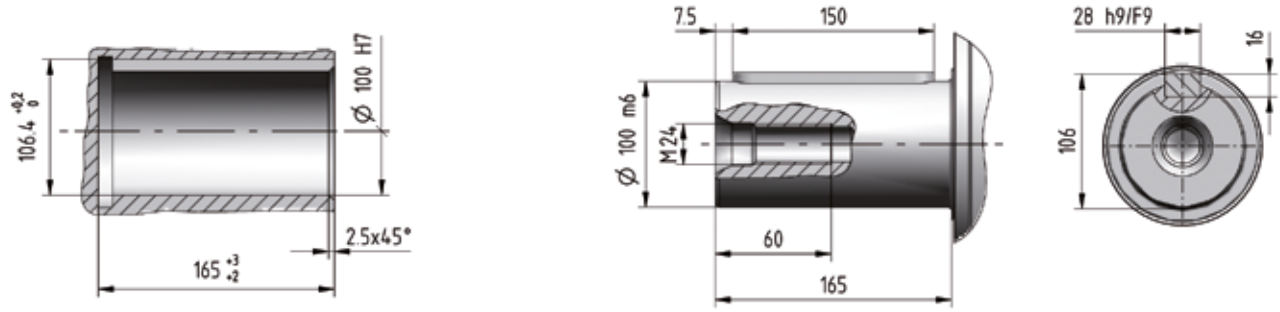

Suggested mating dimensions

S080M1

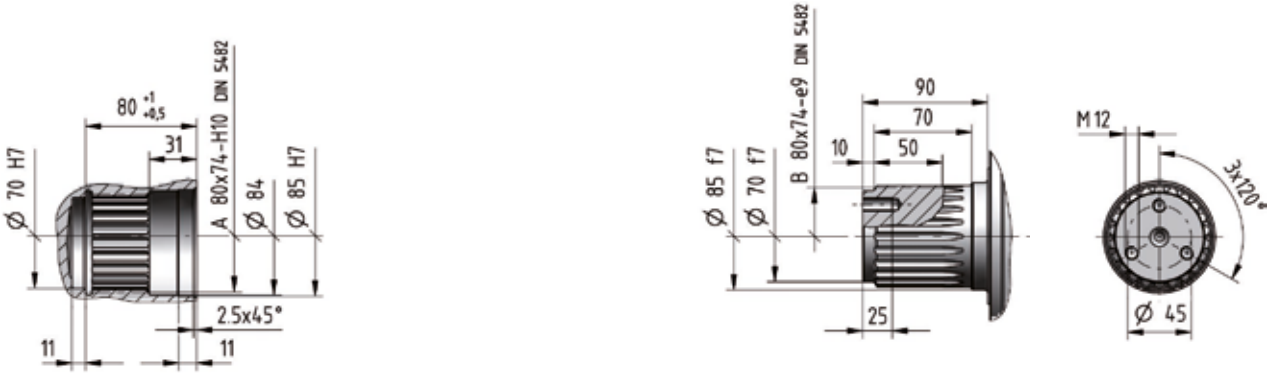

Suggested mating dimensions

Z080M2

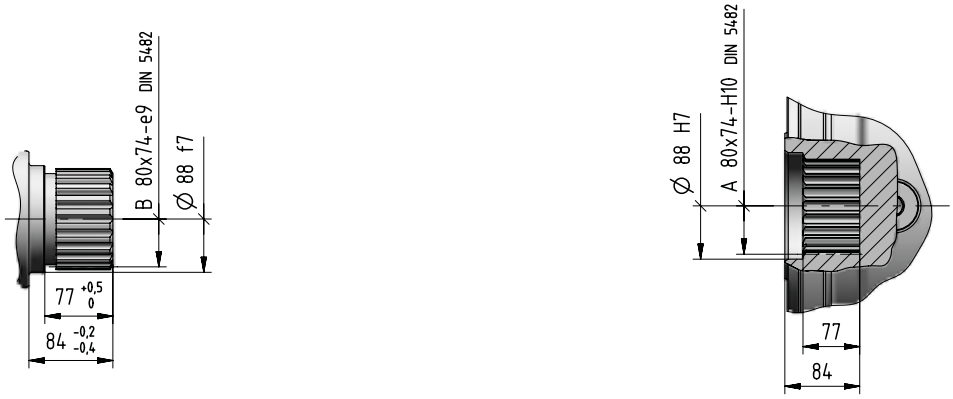

5

This page is intentionally left blank.

022A - Input side details

Gear reducer cylindrical shaft end

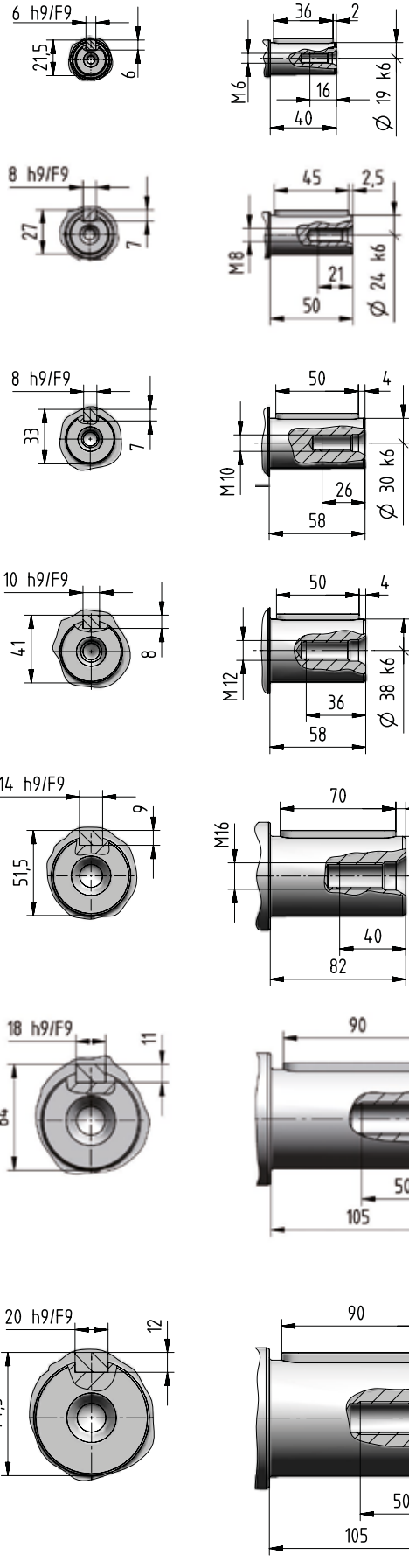

Suggested mating dimensions

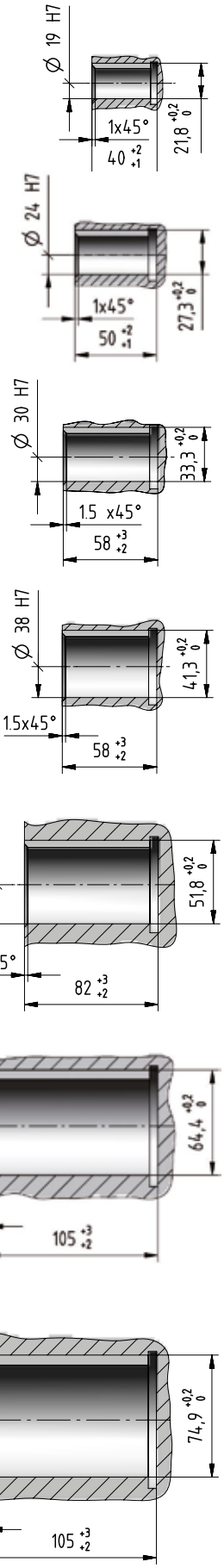

5

Bevel helical input flange

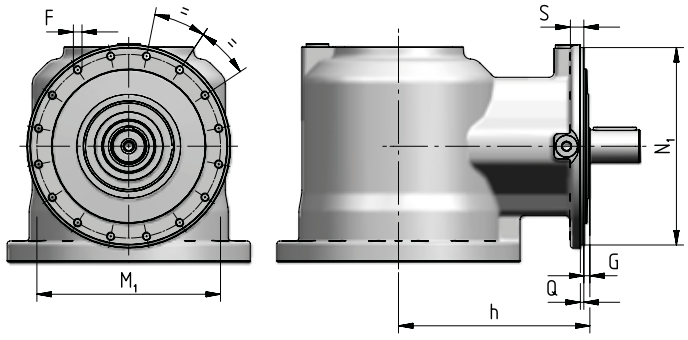

Train of gear	N_1 ∅ h6	Q	G	h	S	M_1 ∅	F ∅
2EB	229	4	7	222	15	213	M10 (n. 16)
3EB	184	3,5	10	185	12	171	M8 (n. 12)
4EB	184	3,5	10	185	12	171	M8 (n. 12)

IEC electrical motor adapter

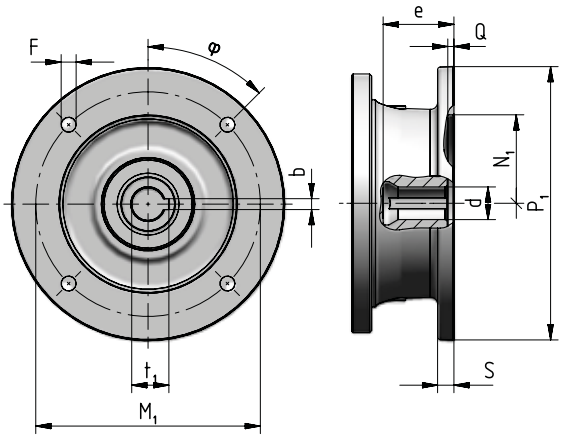

Motor size B5	P_1 ∅	S	d ∅	e max	b F9	t_1	M_1	F ∅	φ	N_1 ∅ G7	Q
71	160	–	14 F6	32	5	16,3	130	M8 × 16 (n.4)	45°	110	4,5
80	200	12	19 F6	41,5	6	21,8	165	11 (n.4)	45°	130	4,5
90	200	12	24 F6	52	8	27,3	165	11 (n.4)	45°	130	4,5
100	250	14	28 F6	62	8	31,3	215	14 (n.4)	45°	180	5
112	250	14	28 F6	62	8	31,3	215	14 (n.4)	45°	180	5
132	300	14	38 F6	82	10	41,3	265	14 (n.4)	45°	230	5
160	350	15	42 F6	113	12	45,3	300	18 (n.4)	45°	250	6
180	350	15	48 F6	113	14	51,8	300	18 (n.4)	45°	250	6
200	400	15	55 E6	113	16	59,3	350	18 (n.4)	45°	300	6
225	450	18	60 E6	143	18	64,4	400	18 (n.8)	22,5°	350	6
250	550	18	65 E6	142	18	69,4	500	18 (n.8)	22,5°	450	6
280	550	18	75 E6	142	20	79,9	500	18 (n.8)	22,5°	450	6

Universal flange adapter

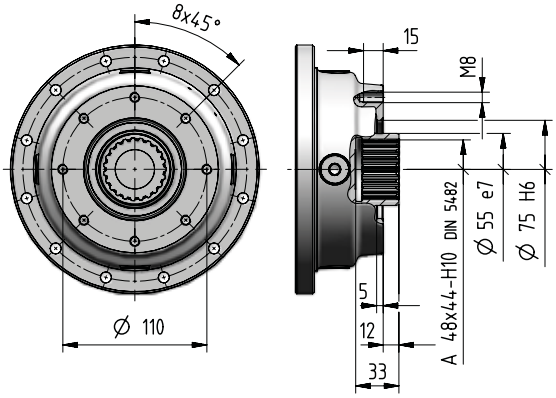

For more information see ch. 8.7.

5

022A - Accessories

Stop washer

[included]

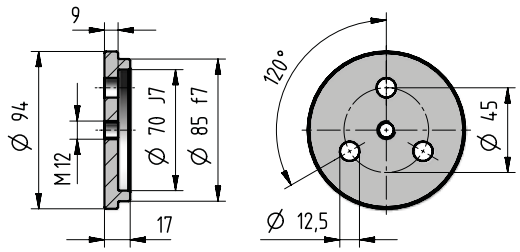

Code: **,SW080**

Splined bush

[included]

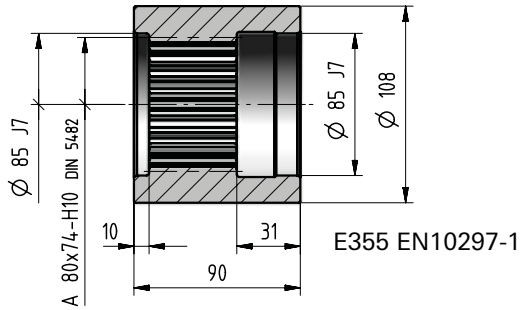

Code: **,SB080**

Wheel flange

[included]

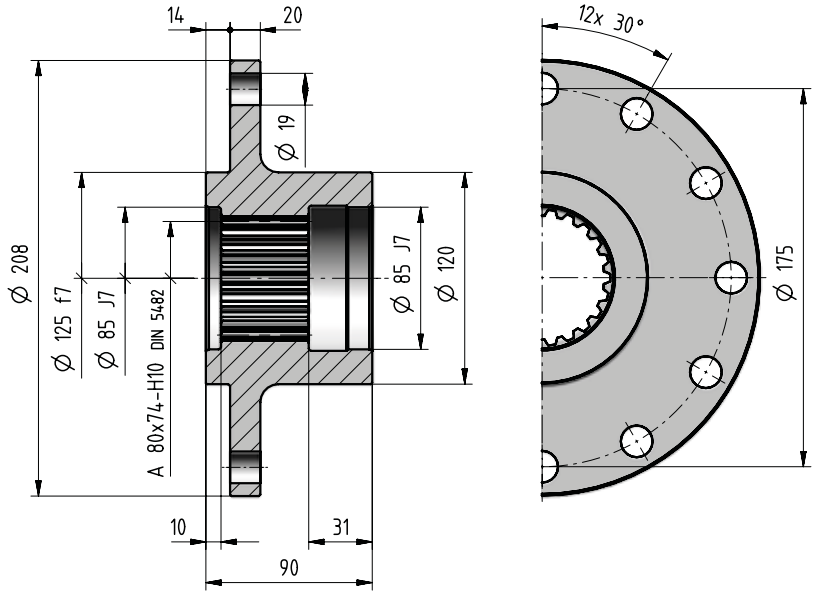

Code: **,WF080**

kg	Accessories								
	,SW080	**,SB080**	**,WF080**	**,R012FA**	**,R012EB**	**,R012EC**	**,R012DD**	**,R012DE**	**,R012DF**
	0,6	3,4	8,2	12	10	12	9	10,8	12,6

Pinion gear

[included]

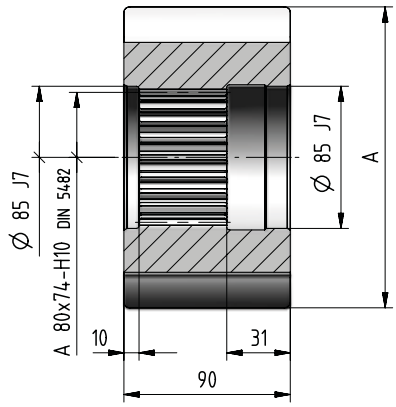

m_P	z_P	x	A ∅ h9	Code
14	11	0,5	194,5	**,R012FA**
12	12	0,5	179	**,R012EB**
12	13	0,5	191	**,R012EC**
10	14	0,5	169	**,R012DD**
10	15	0,5	179	**,R012DE**
10	16	0,5	189	**,R012DF**

5

022A - Radial loads F_{r2} [N] and axial F_{a2} [N]

Radial loads $\boldsymbol{F}_{r2\ adm}$ and axial loads $\boldsymbol{F}_{a2\ adm}$ admitted on low speed shaft end of gear reducer.
For more information see ch. 2.2.

Output side: C100M1 F10z
S080M1 F10z

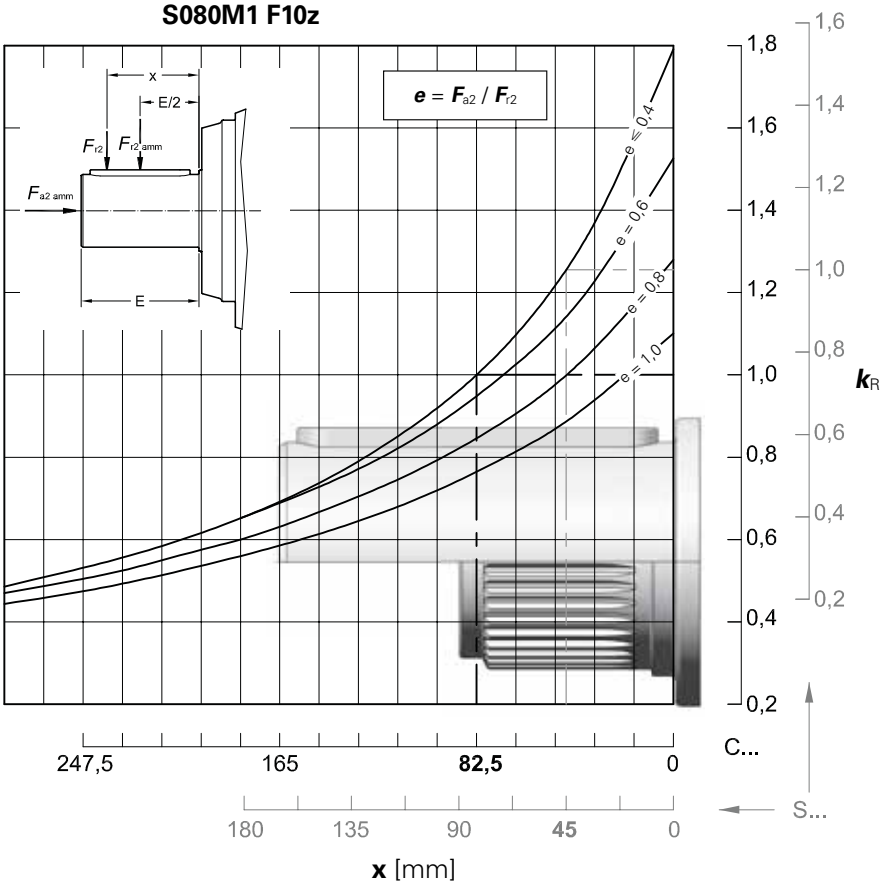

5

$n_2 \cdot L_h$	$F_{r2\ adm}$		$F_{a2\ adm}$	$F_{a2\ adm}$
min^{-1} · h	**C ...**	**S ...**	←	→
< **18 000**	106 000	132 000	118 000	170 000
22 400	100 000	125 000	118 000	160 000
28 000	95 000	118 000	112 000	150 000
35 500	90 000	112 000	100 000	140 000
45 000	80 000	100 000	95 000	132 000
56 000	75 000	95 000	90 000	125 000
71 000	71 000	90 000	85 000	112 000
90 000	67 000	85 000	75 000	106 000
112 000	63 000	80 000	71 000	100 000
140 000	60 000	75 000	67 000	95 000
180 000	53 000	67 000	63 000	85 000
224 000	50 000	63 000	60 000	80 000
280 000	47 500	60 000	56 000	75 000
355 000	45 000	56 000	50 000	71 000
450 000	42 500	53 000	47 500	67 000
560 000	37 500	47 500	45 000	60 000
710 000	35 500	45 000	42 500	56 000
900 000	33 500	42 500	37 500	53 000
1 120 000	31 500	40 000	35 500	50 000
1 400 000	30 000	37 500	33 500	47 500
1 800 000	26 500	33 500	31 500	42 500
2 240 000	25 000	31 500	30 000	40 000
2 800 000	23 600	30 000	28 000	37 500
max	**106 000**	**132 000**	**118 000**	**170 000**

022A - Radial loads F_{r1} [N] on input shaft

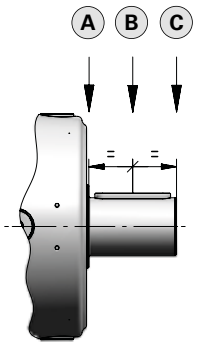

Radial loads $\boldsymbol{F}_{r1\ adm}$ admitted on high speed shaft end of **In Line** gear reducer.
For more information see ch. 2.2.

$n_1 \cdot L_h$	Train of gears											
	1EL			2EL			3EL			4EL		
	A	B	C	A	B	C	A	B	C	A	B	C
900 000	45 000	31 500	23 600	20 000	14 000	10 600	14 000	8 500	5 300	6 300	4 250	3 350
1 120 000	42 500	28 000	22 400	19 000	12 500	9 500	13 200	8 000	5 000	5 600	4 000	3 150
1 400 000	37 500	26 500	20 000	17 000	11 800	9 000	11 800	7 100	4 500	5 300	3 750	2 800
1 800 000	35 500	25 000	19 000	16 000	10 600	8 000	11 200	6 700	4 250	5 000	3 350	2 650
2 240 000	33 500	22 400	17 000	15 000	10 000	7 500	10 000	6 300	4 000	4 500	3 150	2 500
2 800 000	30 000	21 200	16 000	14 000	9 500	7 100	9 500	5 600	3 550	4 250	3 000	2 240
3 550 000	28 000	19 000	15 000	12 500	8 500	6 700	9 000	5 300	3 350	4 000	2 800	2 120
4 500 000	26 500	18 000	14 000	11 800	8 000	6 000	8 000	5 000	3 150	3 550	2 500	1 900
5 600 000	23 600	17 000	12 500	11 200	7 500	5 600	7 500	4 500	2 800	3 350	2 360	1 800
7 100 000	22 400	15 000	11 800	10 000	6 700	5 300	7 100	4 250	2 650	3 150	2 120	1 700
9 000 000	21 200	14 000	11 200	9 500	6 300	4 750	6 300	4 000	2 500	2 800	2 000	1 500
11 200 000	19 000	13 200	10 000	8 500	6 000	4 500	6 000	3 550	2 240	2 650	1 900	1 400
14 000 000	18 000	12 500	9 500	8 000	5 600	4 250	5 600	3 350	2 120	2 500	1 700	1 320
18 000 000	16 000	11 200	8 500	7 500	5 000	3 750	5 000	3 150	1 900	2 240	1 600	1 180
22 400 000	15 000	10 600	8 000	6 700	4 750	3 550	4 750	2 800	1 800	2 120	1 500	1 120
28 000 000	14 000	10 000	7 500	6 300	4 250	3 350	4 500	2 650	1 700	2 000	1 400	1 060
35 500 000	13 200	9 000	7 100	6 000	4 000	3 000	4 000	2 500	1 600	1 800	1 250	950
45 000 000	11 800	8 500	6 300	5 300	3 750	2 800	3 750	2 240	1 400	1 700	1 180	900

Radial loads $\boldsymbol{F}_{r1\ adm}$ admitted on high speed shaft end of **Bevel helical** gear reducer.
For more information see ch. 2.2.

$n_1 \cdot L_h$	Train of gears					
	2EB		3EB		4EB	
	$i_N \leqslant 25$	$i_N \geqslant 28$	$i_N \leqslant 100$	$i_N \geqslant 112$	$i_N \leqslant 315$	$i_N \geqslant 355$
900 000	5 600	4 750	4 000	3 350	2 800	2 360
1 120 000	5 300	4 500	3 750	3 150	2 650	2 240
1 400 000	4 750	4 000	3 550	2 800	2 360	2 000
1 800 000	4 500	3 750	3 150	2 650	2 240	1 900
2 240 000	4 000	3 550	3 000	2 500	2 000	1 700
2 800 000	3 750	3 150	2 800	2 240	1 900	1 600
3 550 000	3 550	3 000	2 500	2 120	1 800	1 500
4 500 000	3 350	2 800	2 360	2 000	1 600	1 400
5 600 000	3 000	2 650	2 240	1 800	1 500	1 320
7 100 000	2 800	2 360	2 000	1 700	1 400	1 180
9 000 000	2 650	2 240	1 900	1 600	1 320	1 120
11 200 000	2 360	2 000	1 700	1 400	1 180	1 000
14 000 000	2 240	1 900	1 600	1 320	1 120	950
18 000 000	2 000	1 700	1 500	1 250	1 000	850
22 400 000	1 900	1 600	1 400	1 120	950	800
28 000 000	1 800	1 500	1 250	1 060	900	750
35 500 000	1 600	1 400	1 180	1 000	800	710
45 000 000	1 500	1 320	1 120	900	750	630

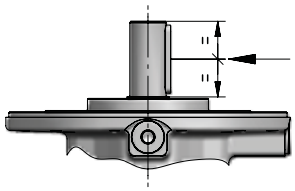

5

031A

Data and performance summary

			L_h = 10 000 h					n_1 = 1 400 min^{-1}		
			n_1 min^{-1}							
			n_2 min^{-1}							
			M_{N2} N m			M_{N2max} M_{2max}	n_{1max} n_{1peak}	**Pt** [kW] at	20°C	40°C
	i_N	i_{act}	**1 400**	**900**	**500**	N m	min^{-1}	–		
1EL	4,25	**4,09**	342 12 590	220 14 370	122 17 140	31 500 37 500	2 000 2 800	45 33,5	–	–
	5	**5,25**	267 13 180	171 15 050	95,2 17 760	26 830 37 500	2 000 2 800			
2EL	14	**14,4**	97,3 18 350	62,5 20 960	34,7 23 090	31 500 37 500	2 240 2 800	35,5 26,5	53 40	71 53
	16	**17,1**	82,0 19 320	52,7 22 060	29,3 23 330	31 500 37 500	2 240 3 150			
	18	**18,5**	75,8 18 010	48,7 18 500	27,1 19 180	28 000 37 500	2 240 2 800			
	22,4	**21,7**	64,6 20 750	41,6 22 840	23,1 23 680	31 500 37 500	2 240 3 550			
	25	**25,4**	55,1 20 470	35,4 21 030	19,7 21 800	31 500 37 500	2 240 3 550			
	28	**27,8**	50,4 18 460	32,4 18 970	18,0 19 670	28 000 37 500	2 240 3 550			
	31,5	**31,2**	44,8 14 950	28,8 15 360	16,0 15 930	24 540 35 500	2 240 3 550			
	35,5	**32,6**	42,9 18 650	27,6 19 160	15,3 19 860	28 000 37 500	2 240 3 550			
	40	**40,1**	34,9 18 880	22,4 19 400	12,5 20 120	28 000 37 500	2 240 3 550			
3EL	50	**50,6**	27,7 23 410	17,8 24 060	9,88 24 940	31 500 37 500	2 500 2 800	25 19	37,5 29	50 37,5
	63	**60,1**	23,3 23 660	15,0 24 310	8,33 25 200	31 500 37 500	2 500 2 800			
	71	**71,3**	19,6 23 910	12,6 24 570	7,02 25 470	31 500 37 500	2 800 3 550			
	80	**76,2**	18,4 24 010	11,8 24 670	6,56 25 640	31 500 37 500	2 800 4 000			
	90	**90,4**	15,5 24 260	9,96 24 930	5,53 26 310	31 500 37 500	2 800 4 000			
	100	**106**	13,2 24 500	8,48 25 180	4,71 26 950	31 500 37 500	2 800 4 000			
	112	**115**	12,2 24 620	7,85 25 300	4,36 27 270	31 500 37 500	2 800 4 000			
	125	**130**	10,7 21 600	6,90 22 190	3,83 23 010	31 500 37 500	2 800 4 000			
	140	**135**	10,4 24 860	6,69 25 560	3,72 27 940	31 500 37 500	2 800 4 000			
	160	**165**	8,47 25 180	5,44 26 370	3,02 28 830	31 500 37 500	2 800 4 000			
	180	**173**	8,11 20 650	5,21 21 220	2,89 23 070	28 000 37 500	2 800 4 000			
	200	**203**	6,91 20 860	4,44 21 620	2,47 23 630	28 000 37 500	2 800 4 000			
	224	**212**	6,60 20 920	4,24 21 770	2,36 23 800	28 000 37 500	2 800 4 000			
	250	**249**	5,62 21 120	3,61 22 310	2,01 24 380	28 000 37 500	2 800 4 000			

			L_h = 10 000 h					n_1 = 1 400 min^{-1}		
			n_1 min^{-1}							
			n_2 min^{-1}							
			M_{N2} N m			M_{N2max} M_{2max}	n_{1max} n_{1peak}	**Pt** [kW] at	20°C	40°C
	i_N	i_{act}	**1 400**	**900**	**500**	N m	min^{-1}	–		
4EL	180	**178**	7,87 25 290	5,06 26 670	2,81 29 150	31 500 37 500	2 800 3 150	20 15	30 22,4	40 30
	200	**211**	6,63 25 600	4,26 27 370	2,37 29 910	31 500 37 500	2 800 3 150			
	250	**251**	5,58 26 270	3,59 28 090	1,99 30 700	31 500 37 500	3 150 4 000			
	280	**297**	4,71 26 960	3,03 28 820	1,68 31 500	31 500 37 500	3 150 4 000			
	315	**318**	4,40 27 230	2,83 29 110	1,57 31 500	31 500 37 500	3 150 4 000			
	355	**344**	4,07 21 910	2,62 23 420	1,45 25 600	28 000 37 500	3 150 4 000			
	400	**377**	3,71 27 950	2,39 29 880	1,33 31 500	31 500 37 500	3 150 4 000			
	450	**443**	3,16 28 630	2,03 30 610	1,13 31 500	31 500 37 500	3 150 4 000			
	500	**479**	2,93 28 970	1,88 30 970	1,04 31 500	31 500 37 500	3 150 4 000			
	560	**562**	2,49 29 680	1,60 31 500	0,890 31 500	31 500 37 500	3 150 4 000			
	630	**659**	2,12 30 410	1,36 31 500	0,758 31 500	31 500 37 500	3 150 4 000			
	710	**713**	1,96 30 040	1,26 31 500	0,702 31 500	31 500 37 500	3 150 4 000			
	800	**836**	1,67 30 340	1,08 31 500	0,598 31 500	31 500 37 500	3 150 4 000			
	900	**876**	1,60 30 420	1,03 31 500	0,571 31 500	31 500 37 500	3 150 4 000			
	1000	**1028**	1,36 31 140	0,876 31 500	0,486 31 500	31 500 37 500	3 150 4 000			
	1120	**1206**	1,16 26 200	0,746 28 020	0,414 30 620	31 500 37 500	3 150 4 000			
	1250	**1263**	1,11 31 030	0,713 31 500	0,396 31 500	31 500 37 500	3 150 4 000			
	1400	**1482**	0,944 27 030	0,607 28 900	0,337 31 500	31 500 37 500	3 150 4 000			
	1600	**1621**	0,864 27 700	0,555 28 000	0,308 28 000	28 000 37 500	3 150 4 000			
	2000	**1902**	0,736 28 000	0,473 28 000	0,263 28 000	28 000 37 500	3 150 4 000			
	2240	**2338**	0,599 25 270	0,385 27 020	0,214 28 000	28 000 37 500	3 150 4 000			

5

Data and performance summary

	i_N	i_{eff}	L_h = 10 000 h n_1 min^{-1} n_2 min^{-1} M_{N2} N m 1 400	900	500	M_{N2max} M_{2max} N m	n_{1max} n_{1peak} min^{-1}	n_1 = 1 400 min^{-1} Pt [kW] at 20°C 40°C –		
2EB	10	**10,2**	137 16 570	88,0 18 920	48,9 22 560	30 000 35 500	1 400 1 800	33,5 25	–	–
	12,5	**13,1**	107 17 350	68,6 18 120	38,1 18 780	28 000 35 500	1 400 1 800			
	16	**16,6**	84,6 17 890	54,4 18 380	30,2 19 050	28 000 35 500	1 400 1 800			
	20	**21**	66,7 18 150	42,9 18 650	23,8 19 330	28 000 35 500	1 400 1 800			
	25	**26,2**	53,3 16 810	34,3 18 900	19,0 19 600	25 000 30 000	1 400 1 800			
3EB	35,5	**36**	38,9 14 770	25,0 16 860	13,9 20 110	24 370 30 000	2 240 2 800	22,4 17	33,5 25,7	45 34,5
	40	**42,7**	32,8 17 520	21,1 20 010	11,7 23 870	28 920 35 500	2 240 2 800			
	45	**46,2**	30,3 18 950	19,5 19 570	10,8 20 290	28 000 38 700	2 240 2 800			
	50	**54,1**	25,9 22 230	16,6 24 160	9,23 25 040	31 500 45 000	2 240 2 800			
	56	**58,2**	24,0 19 160	15,5 19 850	8,59 20 580	28 000 38 700	2 240 2 800			
	63	**63,6**	22,0 21 650	14,2 22 240	7,87 23 060	31 500 42 500	2 240 2 800			
	71	**68,3**	20,5 22 480	13,2 24 500	7,32 25 400	31 500 45 000	2 240 2 800			
	80	**80,2**	17,5 21 960	11,2 22 560	6,24 23 390	31 500 42 500	2 240 2 800			
	90	**86,6**	16,2 23 540	10,4 24 860	5,77 26 140	31 500 38 700	2 240 2 800			
	100	**102**	13,8 22 280	8,85 22 890	4,92 23 740	31 500 42 500	2 240 2 800			
	112	**111**	12,6 20 100	8,10 20 660	4,50 21 580	28 000 45 000	2 240 2 800			
	125	**127**	11,0 19 860	7,08 22 680	3,93 24 060	29 180 35 500	2 240 2 800			
	140	**139**	10,1 20 380	6,48 20 940	3,60 22 320	28 000 38 700	2 240 2 800			
	160	**163**	8,58 20 580	5,52 21 150	3,07 22 870	28 000 45 000	2 240 2 800			
	200	**200**	6,98 20 840	4,49 21 590	2,49 22 560	28 000 45 000	2 240 2 800			

	i_N	i_{eff}	L_h = 10 000 h n_1 min^{-1} n_2 min^{-1} M_{N2} N m 1 400	900	500	M_{N2max} M_{2max} N m	n_{1max} n_{1peak} min^{-1}	n_1 = 1 400 min^{-1} Pt [kW] at 20°C 40°C –		
4EB	160	**150**	9,32 25 030	5,99 25 990	3,33 28 410	31 500 45 000	2 800 3 550	18 14	27,2 21,2	36,5 28
	180	**178**	7,86 25 290	5,05 26 670	2,81 29 150	31 500 45 000	2 800 3 550			
	200	**190**	7,35 25 400	4,73 26 940	2,63 29 450	31 500 45 000	2 800 3 550			
	224	**226**	6,19 25 860	3,98 27 650	2,21 30 220	31 500 45 000	2 800 3 550			
	250	**240**	5,83 26 100	3,75 27 910	2,08 30 500	31 500 45 000	2 800 3 550			
	280	**285**	4,91 26 790	3,16 28 640	1,75 31 300	31 500 45 000	2 800 3 550			
	315	**305**	4,59 27 060	2,95 28 930	1,64 31 500	31 500 45 000	2 800 3 550			
	355	**362**	3,87 27 770	2,49 29 690	1,38 31 500	31 500 45 000	2 800 3 550			
	400	**424**	3,30 28 450	2,12 30 410	1,18 31 500	31 500 45 000	2 800 3 550			
	450	**459**	3,05 28 780	1,96 30 040	1,09 31 500	31 500 45 000	2 800 3 550			
	500	**531**	2,64 29 420	1,70 31 460	0,942 31 500	31 500 45 000	2 800 3 550			
	560	**573**	2,44 29 640	1,57 30 480	0,872 31 500	31 500 45 000	2 800 3 550			
	630	**632**	2,22 24 920	1,42 25 610	0,791 27 770	31 500 42 500	2 800 3 550			
	710	**673**	2,08 29 940	1,34 31 230	0,743 31 500	31 500 45 000	2 800 3 550			
	800	**827**	1,69 30 240	1,09 31 070	0,605 31 500	31 500 45 000	2 800 3 550			
	900	**864**	1,62 25 180	1,04 26 920	0,579 28 000	28 000 45 000	2 800 3 550			
	1000	**971**	1,44 25 590	0,927 27 110	0,515 29 630	31 500 42 500	2 800 3 550			
	1120	**1061**	1,32 25 980	0,848 27 780	0,471 28 000	28 000 45 000	2 800 3 550			
	1250	**1246**	1,12 26 620	0,722 28 000	0,401 28 000	28 000 45 000	2 800 3 550			
	1600	**1531**	0,915 24 000	0,588 25 340	0,327 27 700	28 000 45 000	2 800 3 550			

031A - Dimensions

C110M2 F10y

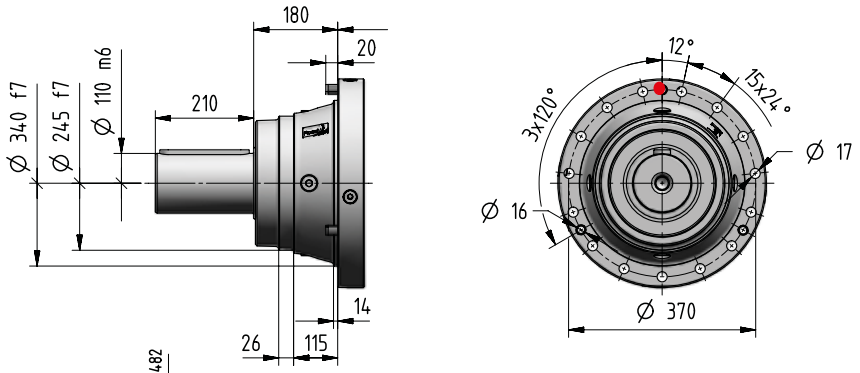

S100M1 F10y

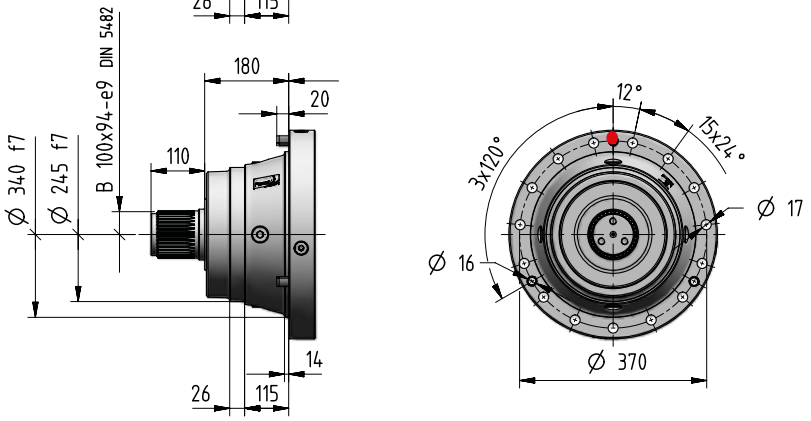

Z100M2 F05y

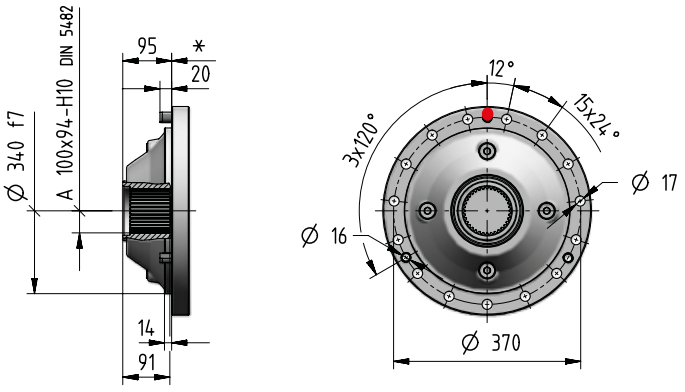

kg	Input options Code														Output options (Δ) Code	
	I14×160	I19×200	I24×200	I28×250	I38×300	I42×350	I48×350	I55×400	I60×450	I65×550	I75×550	C…	U…	J…	C… S…	Z…
1EL	-	-	-	-	-	200	200	200	210	220	220	220	-	-	+0	-57
2EL	-	-	-	-	230	230	230	240	250	250	250	240	-	-		
3EL	-	-	-	240	240	250	250	250	259	-	-	240	237	-		
4EL	240	240	240	240	240	250	250	-	-	-	-	240	239	-		
2EB	-	-	-	-	340	360	360	360	370	380	380	374	-	340		
3EB	-	-	-	270	280	280	280	280	289	-	-	274	267	260		
4EB	260	260	260	260	260	270	270	-	-	-	-	258	259	250		

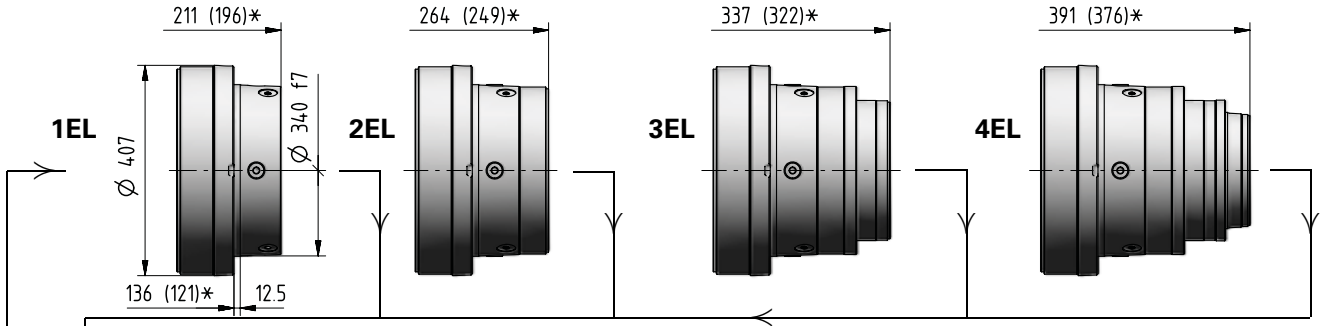

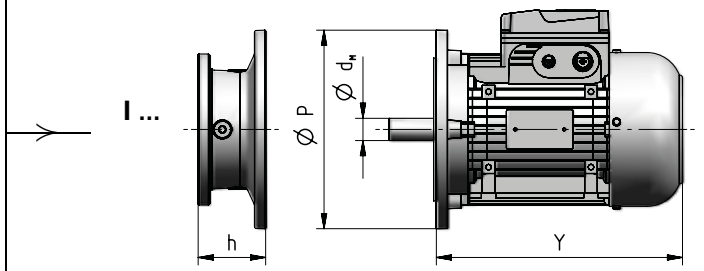

Train of gears	d	e	c	Code
1EL	80	130	111	**C80×130**
2EL	60	105	138	**C60×105**
3EL	48	82	115	**C48×82**
4EL	38	58	90	**C38×58**
2EB	70	105	152,5	**C70×105**
3EB	48	82	115	**C48×82**
4EB	38	58	90	**C38×58**

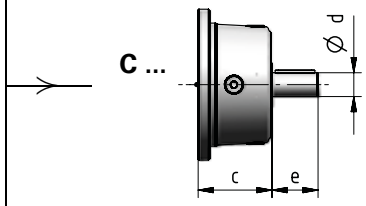

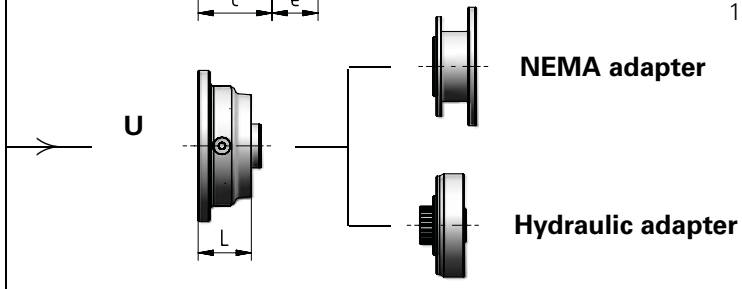

Motor size	$d_M \times P$	Y	Y 1)	Train of gears 1EL	2EL	3EL	4EL	2EB	3EB	4EB	Code
				Dimension **h**							
71	I14×160	216	278	–	–	–	52	–	–	52	**I14×160**
80	I19×200	233	302	–	–	–	72	–	–	72	**I19×200**
90	I24×200	287	366	–	–	–	72	–	–	72	**I24×200**
100	I28×250	310	405	–	–	103	82	–	103	82	**I28×250**
112	I28×250	336	435	–	–	103	82	–	103	82	**I28×250**
132	I38×300	445	553	–	133,5	120	102	133,5	120	102	**I38×300**
160	I42×350	573	640	111	159	153	135	159	153	135	**I42×350**
180	I48×350	613	734	111	159	153	135	159	153	135	**I48×350**
200	I55×400	654	734	111	159	153	–	159	153	–	**I55×400**
225	I60×450	710	–	141	189	183	–	189	183	–	**I60×450**
250	I65×550	735	–	141	189	–	–	189	–	–	**I65×550**
280	I75×550	819	–	141	189	–	–	189	–	–	**I75×550**

1) Values valid for brake motors; for other dimensions see TX catalog.

Train of gears	L	Code
3EL 4EL	62 64	ch.7
3EB 4EB	62 64	

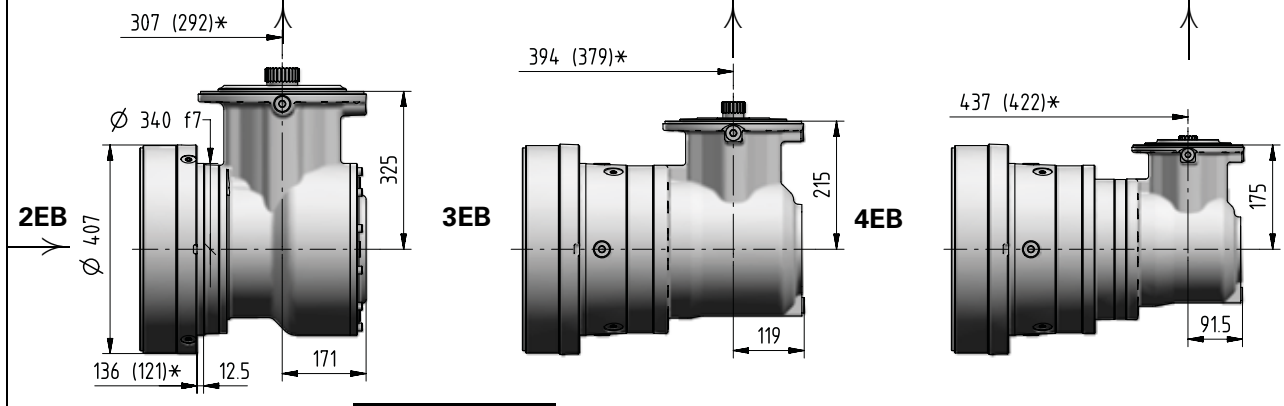

Ød×e	i_N	Code
60×105	⩽ 16	**J60×105**
48×82	⩾ 20	**J48×82**

Ød×e	i_N	Code
38×58	⩽ 112	**J38×58**
30×58	⩾ 125	**J30×58**

Ød×e	i_N	Code
30×58	⩽ 280	**J30×58**
24×50	⩾ 315	**J24×50**

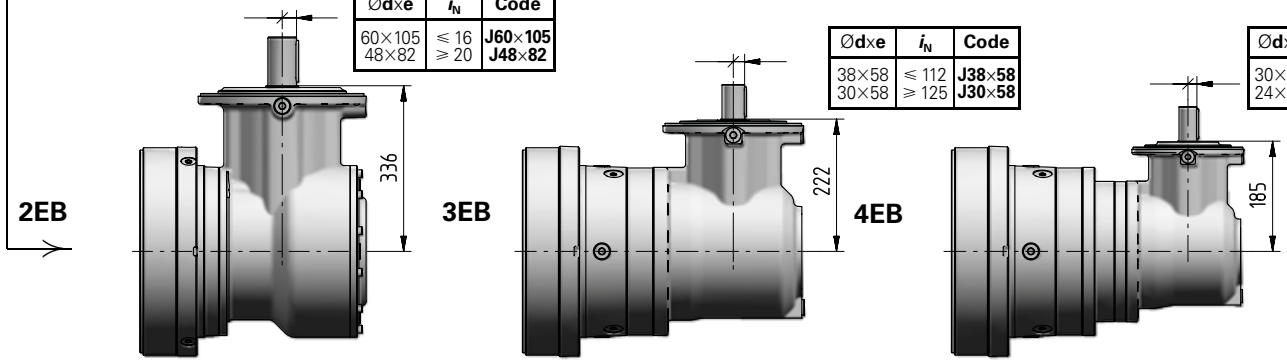

031A - Output side details

Suggested mating dimensions

C110M2

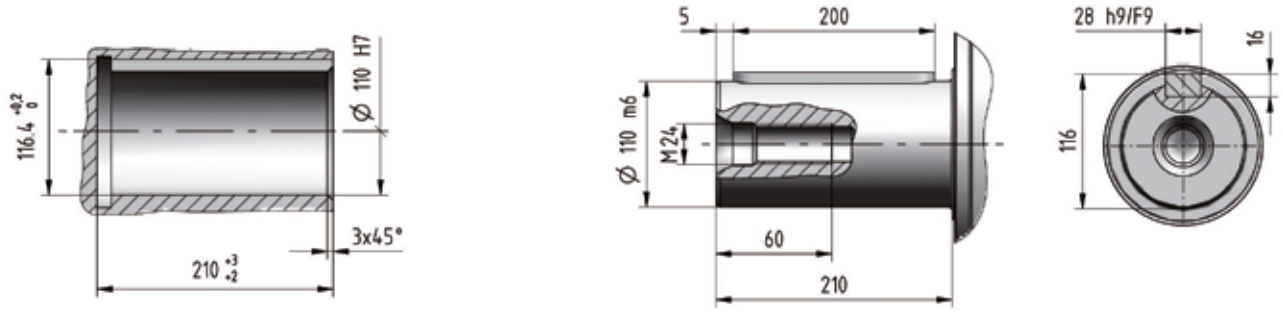

Suggested mating dimensions

S100M1

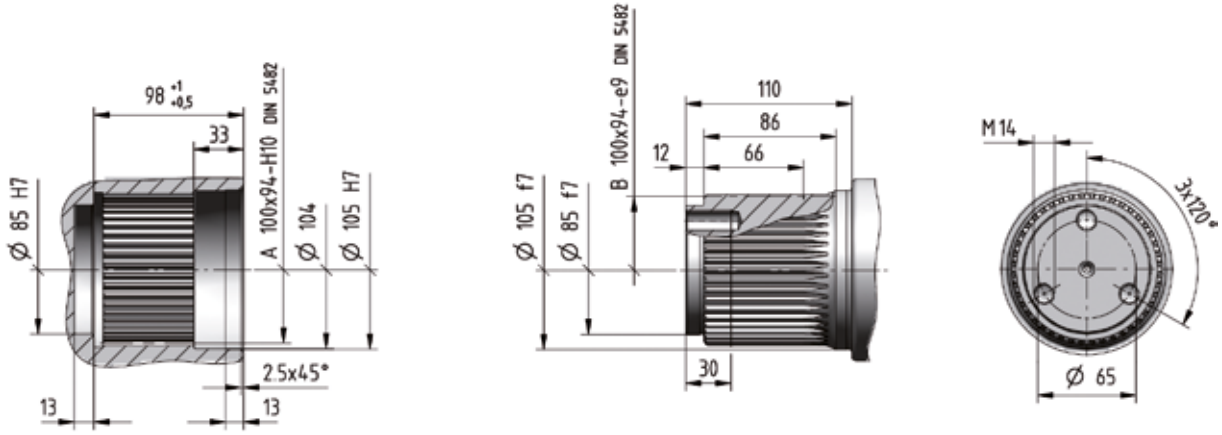

Suggested mating dimensions

Z100M2

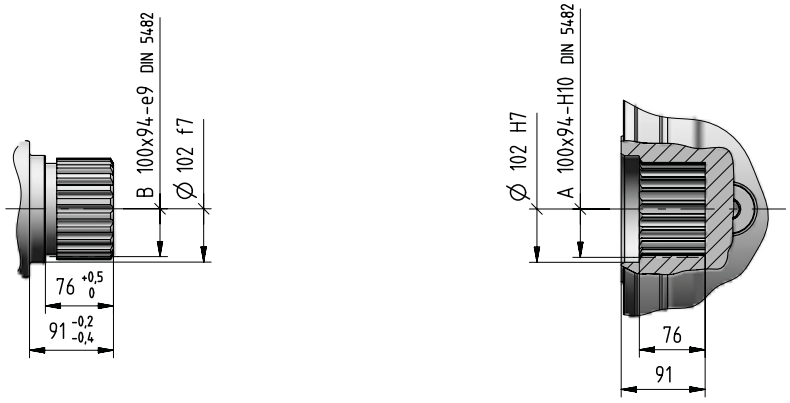

5

This page is intentionally left blank.

031A - Input side details

Gear reducer cylindrical shaft end

Suggested mating dimensions

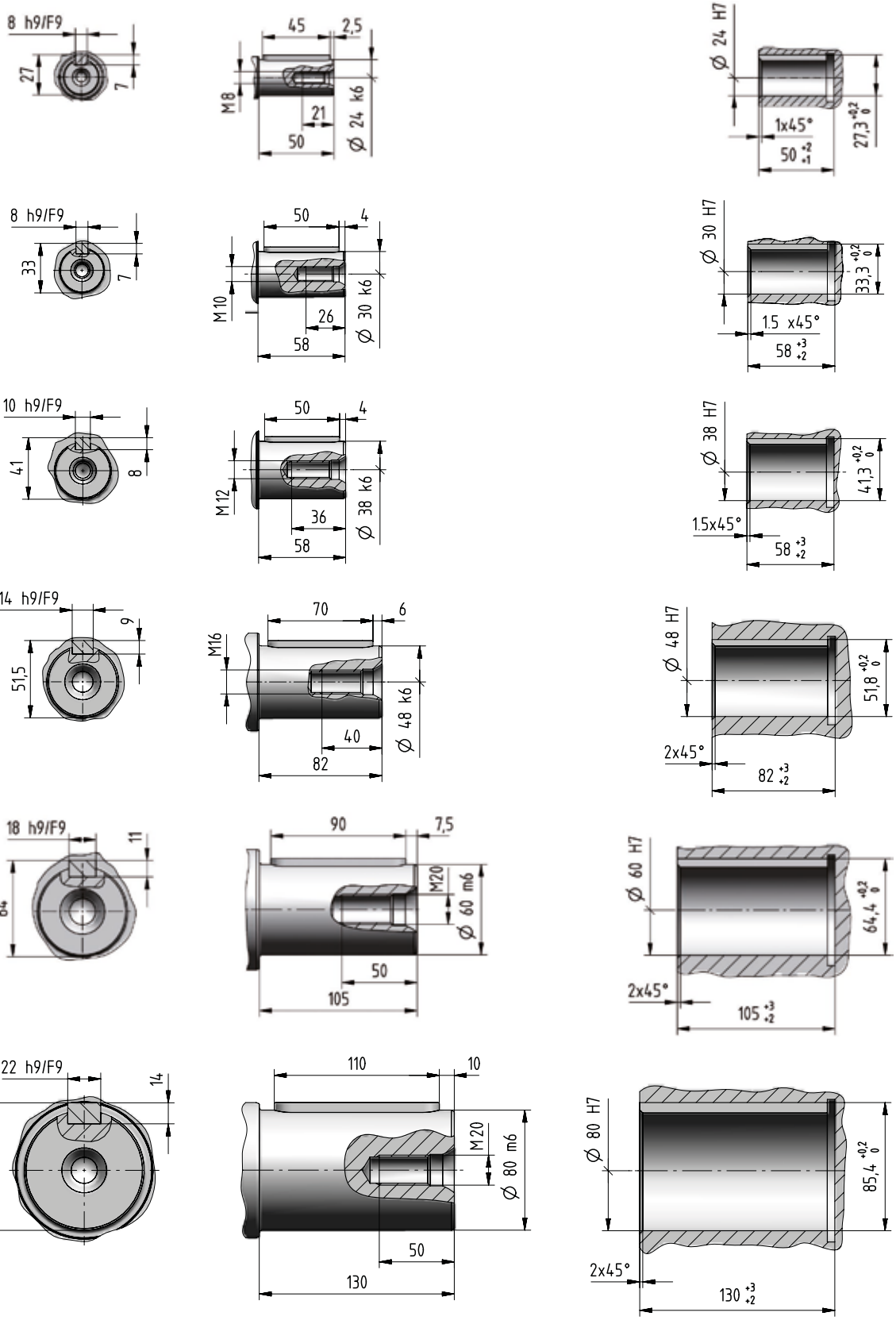

5

Bevel helical input flange

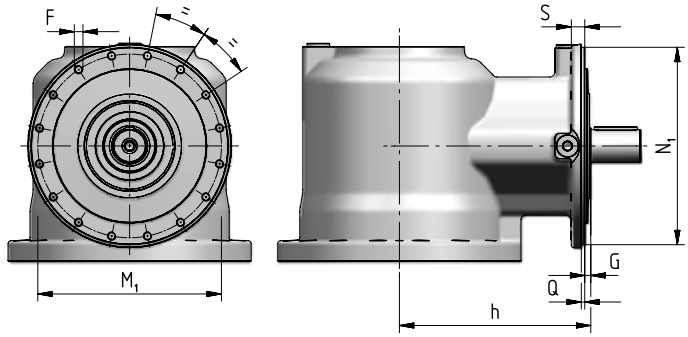

Train of gears	N_1 ∅ h6	Q	G	h	S	M_1 ∅	F ∅
2EB	321	5	11	336	20	300	M14 (n. 16)
3EB	229	4	7	222	15	213	M10 (n. 16)
4EB	184	3,5	10	185	12	171	M8 (n. 12)

IEC electric motor adapter

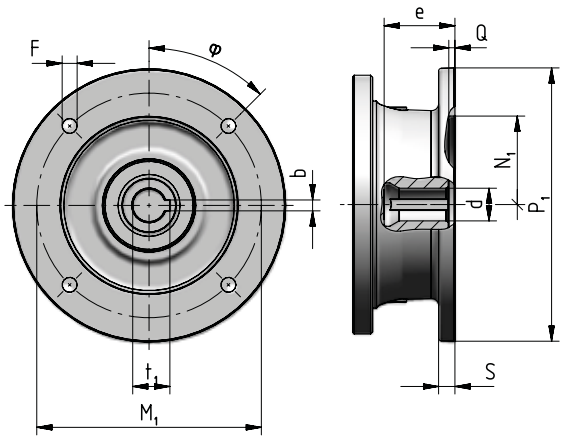

Motor size B5	P_1 ∅	S	d ∅	e max	b F9	t_1	M_1	F ∅	φ	N_1 ∅ G7	Q
71	160	–	14 F6	32	5	16,3	130	M8 × 16 (n.4)	45°	110	4,5
80	200	12	19 F6	41,5	6	21,8	165	11 (n.4)	45°	130	4,5
90	200	12	24 F6	52	8	27,3	165	11 (n.4)	45°	130	4,5
100	250	14	28 F6	62	8	31,3	215	14 (n.4)	45°	180	5
112	250	14	28 F6	62	8	31,3	215	14 (n.4)	45°	180	5
132	300	14	38 F6	82	10	41,3	265	14 (n.4)	45°	230	5
160	350	15	42 F6	113	12	45,3	300	18 (n.4)	45°	250	6
180	350	15	48 F6	113	14	51,8	300	18 (n.4)	45°	250	6
200	400	15	55 E6	113	16	59,3	350	18 (n.4)	45°	300	6
225	450	18	60 E6	143	18	64,4	400	18 (n.8)	22,5°	350	6
250	550	18	65 E6	142	18	69,4	500	18 (n.8)	22,5°	450	6
280	550	18	75 E6	142	20	79,9	500	18 (n.8)	22,5°	450	6

Universal flange adapter

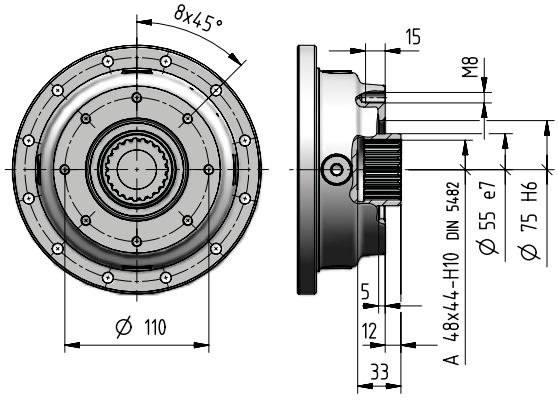

For more information see ch. 8.7.

031A - Accessories

Stop washer

[included]

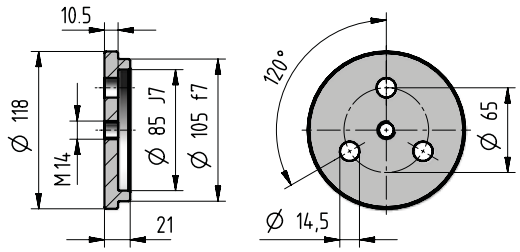

Code: **,SW100**

Splined bush

[included]

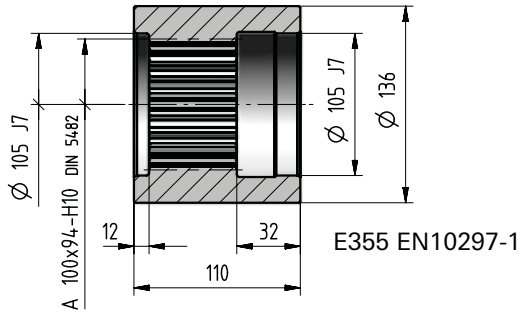

Code: **,SB100**

Wheel flange

[included]

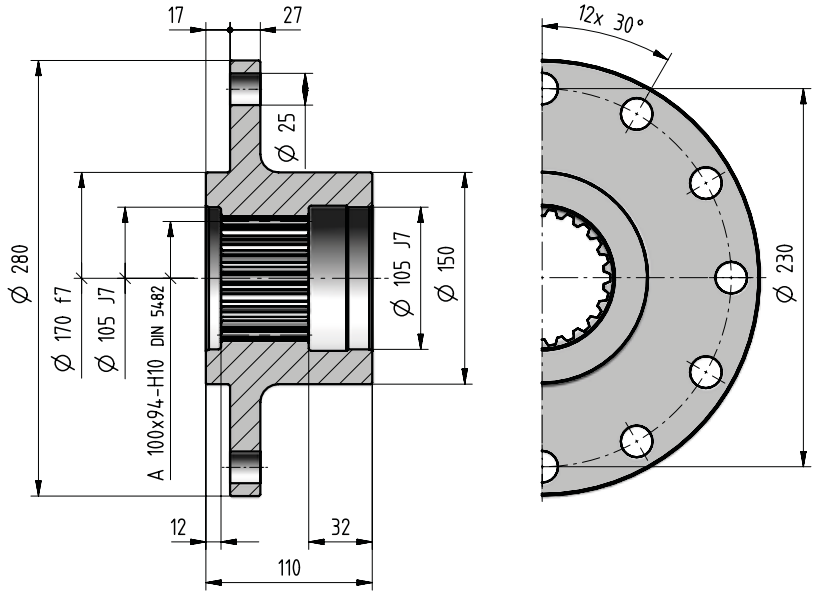

Code: **,WF100**

kg	Accessories		
	,SW100	**,SB100**	**,WF100**
	1,2	7	18,4

5

This page is intentionally left blank.

031A - Radial loads F_{r2} [N] end axial loads F_{a2} [N]

Radial loads $\boldsymbol{F}_{r2\ adm}$ and axial loads $\boldsymbol{F}_{a2\ adm}$ admitted on low speed shaft end of gear reducer.
For more information see ch. 2.2.

Output side: C110M2 F10y
S100M1 F10y

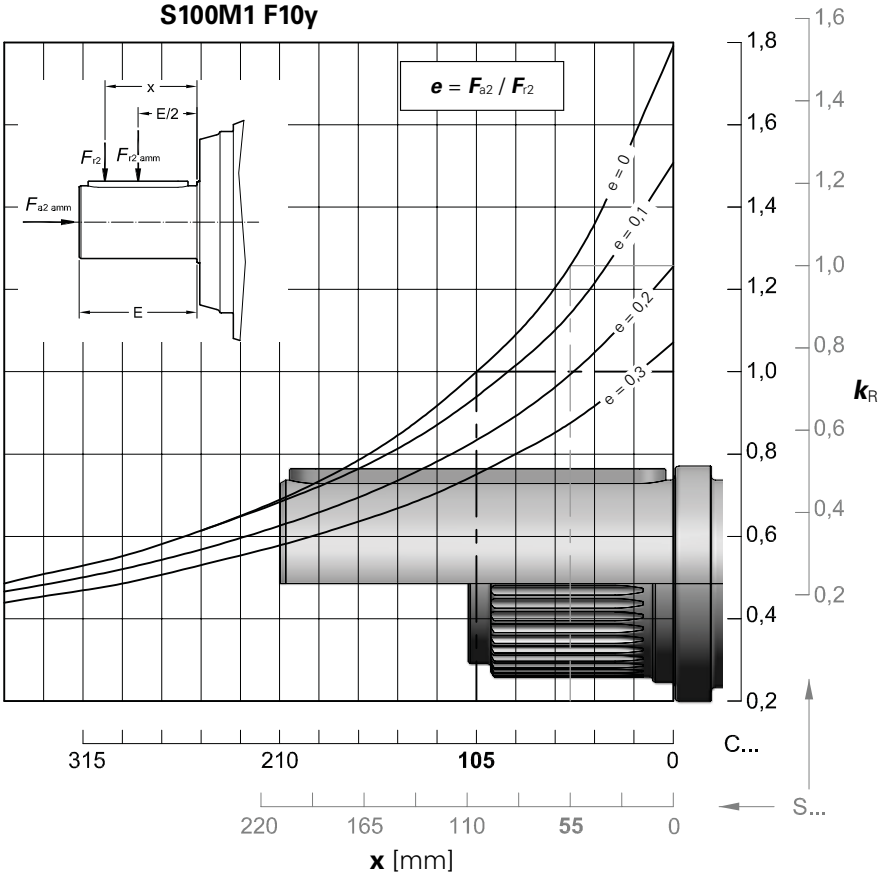

$n_2 \cdot L_h$	$F_{r2\ adm}$		$F_{a2\ adm}$	$F_{a2\ adm}$
min^{-1} · h	**C ...**	**S ...**	←	→
< **18 000**	140 000	180 000	160 000	212 000
22 400	132 000	170 000	160 000	200 000
28 000	125 000	160 000	150 000	190 000
35 500	118 000	150 000	140 000	180 000
45 000	112 000	140 000	132 000	160 000
56 000	100 000	132 000	118 000	150 000
71 000	95 000	118 000	112 000	140 000
90 000	90 000	112 000	106 000	132 000
112 000	85 000	106 000	100 000	125 000
140 000	80 000	100 000	90 000	118 000
180 000	71 000	90 000	85 000	106 000
224 000	67 000	85 000	80 000	100 000
280 000	63 000	80 000	75 000	95 000
355 000	60 000	75 000	71 000	90 000
450 000	56 000	71 000	63 000	80 000
560 000	50 000	63 000	60 000	75 000
710 000	47 500	60 000	56 000	71 000
900 000	45 000	56 000	53 000	67 000
1 120 000	42 500	53 000	50 000	63 000
1 400 000	40 000	50 000	45 000	60 000
1 800 000	35 500	45 000	42 500	53 000
2 240 000	33 500	42 500	40 000	50 000
2 800 000	31 500	40 000	37 500	47 500
max	**140 000**	**180 000**	**160 000**	**212 000**

031A - Radial loads F_{r1} [N] on input shaft

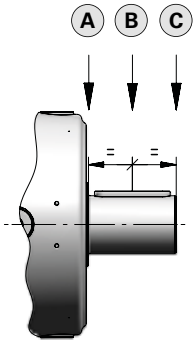

Radial loads $\boldsymbol{F}_{r1\ adm}$ admitted on high speed shaft end of **In Line** gear reducer.
For more information see ch. 2.2.

$n_1 \cdot L_h$	Train of gears											
	1EL			2EL			3EL			4EL		
	A	B	C	A	B	C	A	B	C	A	B	C
900 000	63 000	42 500	31 500	28 000	19 000	14 000	20 000	14 000	10 600	14 000	8 500	5 300
1 120 000	60 000	40 000	30 000	26 500	18 000	13 200	19 000	12 500	9 500	13 200	8 000	5 000
1 400 000	56 000	37 500	26 500	25 000	16 000	12 500	17 000	11 800	9 000	11 800	7 100	4 500
1 800 000	50 000	33 500	25 000	22 400	15 000	11 200	16 000	10 600	8 000	11 200	6 700	4 250
2 240 000	47 500	31 500	23 600	21 200	14 000	10 600	15 000	10 000	7 500	10 000	6 300	4 000
2 800 000	45 000	30 000	21 200	20 000	13 200	9 500	14 000	9 500	7 100	9 500	5 600	3 550
3 550 000	40 000	26 500	20 000	18 000	11 800	9 000	12 500	8 500	6 700	9 000	5 300	3 350
4 500 000	37 500	25 000	18 000	17 000	11 200	8 500	11 800	8 000	6 000	8 000	5 000	3 150
5 600 000	35 500	23 600	17 000	16 000	10 600	7 500	11 200	7 500	5 600	7 500	4 500	2 800
7 100 000	31 500	21 200	16 000	14 000	9 500	7 100	10 000	6 700	5 300	7 100	4 250	2 650
9 000 000	30 000	20 000	15 000	13 200	9 000	6 700	9 500	6 300	4 750	6 300	4 000	2 500
11 200 000	28 000	18 000	13 200	12 500	8 000	6 000	8 500	6 000	4 500	6 000	3 550	2 240
14 000 000	26 500	17 000	12 500	11 200	7 500	5 600	8 000	5 600	4 250	5 600	3 350	2 120
18 000 000	23 600	16 000	11 800	10 600	7 100	5 300	7 500	5 000	3 750	5 000	3 150	1 900
22 400 000	22 400	15 000	10 600	10 000	6 700	4 750	6 700	4 750	3 550	4 750	2 800	1 800
28 000 000	20 000	13 200	10 000	9 000	6 000	4 500	6 300	4 250	3 350	4 500	2 650	1 700
35 500 000	19 000	12 500	9 500	8 500	5 600	4 250	6 000	4 000	3 000	4 000	2 500	1 600
45 000 000	18 000	11 800	8 500	8 000	5 300	3 750	5 300	3 750	2 800	3 750	2 240	1 400

Radial loads $\boldsymbol{F}_{r1\ adm}$ admitted on high speed shaft end of **Bevel helical** gear reducer.
For more information see ch. 2.2.

$n_1 \cdot L_h$	Train of gears						
	2EB			3EB		4EB	
	$i_N \leq 22{,}4$	$i_N = 20$	$i_N = 25$	$i_N \leq 112$	$i_N \geq 125$	$i_N \leq 500$	$i_N \geq 560$
900 000	10 600	8 000	6 700	5 600	4 750	4 000	3 350
1 120 000	10 000	7 500	6 300	5 300	4 500	3 750	3 150
1 400 000	9 000	6 700	5 600	4 750	4 000	3 550	2 800
1 800 000	8 500	6 300	5 300	4 500	3 750	3 150	2 650
2 240 000	8 000	6 000	5 000	4 000	3 550	3 000	2 500
2 800 000	7 100	5 300	4 500	3 750	3 150	2 800	2 240
3 550 000	6 700	5 000	4 250	3 550	3 000	2 500	2 120
4 500 000	6 300	4 750	4 000	3 350	2 800	2 360	2 000
5 600 000	5 600	4 250	3 550	3 000	2 650	2 240	1 800
7 100 000	5 300	4 000	3 350	2 800	2 360	2 000	1 700
9 000 000	5 000	3 750	3 150	2 650	2 240	1 900	1 600
11 200 000	4 500	3 350	2 800	2 360	2 000	1 700	1 400
14 000 000	4 250	3 150	2 650	2 240	1 900	1 600	1 320
18 000 000	4 000	3 000	2 500	2000	1 700	1 500	1 250
22 400 000	3 550	2 650	2 240	1 900	1 600	1 400	1 120
28 000 000	3 350	2 500	2 120	1 800	1 500	1 250	1 060
35 500 000	3 150	2 360	2 000	1 600	1 400	1 180	1 000
45 000 000	2 800	2 120	1 800	1 500	1 320	1 120	900

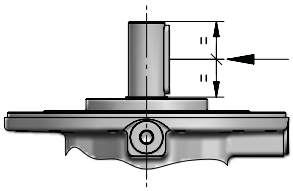

5

043A

Data and performance summary

			L_h = 10 000 h					n_1 = 1 400 min^{-1}		
			n_1 min^{-1}							
			n_2 min^{-1}			M_{N2max}	n_{1max}	**Pt** [kW] at	20°C	
			M_{N2} N m			M_{2max}	n_{1peak}		40°C	
	i_N	i_{act}	**1 400**	**900**	**500**	N m	min^{-1}	–		
1EL	4,25	**4,18**	335 18 590	215 21 230	120 25 320	45 000 53 000	2 000 2 800	56 42,5	–	–
	5	**4,89**	286 19 110	184 21 820	102 26 030	40 000 53 000	2 000 2 800			
2EL	14	**14,7**	95,2 27 120	61,2 30 960	34,0 35 090	45 000 53 000	2 240 2 800	42,5 31,5	63 47,5	85 63
	18	**17,5**	80,2 28 270	51,6 32 280	28,6 35 470	45 000 53 000	2 240 3 150			
	20	**20,4**	68,6 27 980	44,1 28 750	24,5 29 810	40 000 53 000	2 240 3 150			
	22,4	**22,1**	63,2 29 530	40,7 31 560	22,6 32 720	45 000 53 000	2 240 3 550			
	25	**25,9**	54,1 28 400	34,8 29 180	19,3 30 250	40 000 53 000	2 240 3 550			
	28	**28,7**	48,8 28 580	31,4 29 360	17,4 30 440	40 000 53 000	2 240 3 550			
	31,5	**30,4**	46,1 24 460	29,6 25 130	16,5 26 050	40 000 50 000	2 240 3 550			
	35,5	**37,3**	37,5 17 870	24,1 18 360	13,4 19 040	29 330 42 500	2 240 3 550			
3EL	50	**51,7**	27,1 35 380	17,4 36 570	9,66 37 910	45 000 53 000	2 500 2 800	30 22,4	45 33,5	60 45
	63	**61,4**	22,8 35 960	14,7 36 950	8,14 38 310	45 000 53 000	2 800 3 550			
	71	**72,9**	19,2 36 340	12,4 37 340	6,86 38 710	45 000 53 000	2 800 3 550			
	80	**77,9**	18,0 36 490	11,6 37 500	6,42 38 940	45 000 53 000	2 800 4 000			
	90	**92,4**	15,2 36 880	9,74 37 890	5,41 39 960	45 000 53 000	2 800 4 000			
	100	**108**	12,9 37 240	8,30 38 270	4,61 40 940	45 000 53 000	2 800 4 000			
	112	**117**	11,9 34 020	7,68 34 960	4,27 36 240	45 000 53 000	2 800 4 000			
	125	**127**	11,0 31 300	7,10 32 160	3,94 34 280	40 000 53 000	2 800 4 000			
	140	**138**	10,2 34 360	6,54 35 300	3,63 36 600	45 000 53 000	2 800 4 000			
	160	**169**	8,28 34 800	5,32 35 750	2,96 37 070	45 000 53 000	2 800 4 000			
	180	**178**	7,85 31 960	5,05 33 020	2,81 36 090	40 000 53 000	2 800 4 000			
	200	**198**	7,08 32 170	4,55 33 540	2,53 36 660	40 000 53 000	2 800 4 000			
	224	**219**	6,39 32 370	4,11 34 060	2,28 36 600	40 000 53 000	2 800 4 000			
	250	**232**	6,03 27 710	3,88 28 470	2,16 29 510	40 000 50 000	2 800 4 000			

			L_h = 10 000 h					n_1 = 1 400 min^{-1}		
			n_1 min^{-1}							
			n_2 min^{-1}			M_{N2max}	n_{1max}	**Pt** [kW] at	20°C	
			M_{N2} N m			M_{2max}	n_{1peak}		40°C	
	i_N	i_{act}	**1 400**	**900**	**500**	N m	min^{-1}	–		
4EL	180	**182**	7,69 38 440	4,95 40 510	2,75 44 280	45 000 53 000	2 800 3 150	22,4 17	33,5 25,7	45 34,5
	200	**216**	6,48 38 880	4,17 41 570	2,32 45 000	45 000 53 000	3 150 4 000			
	250	**256**	5,46 39 900	3,51 42 660	1,95 45 000	45 000 53 000	3 150 4 000			
	280	**274**	5,11 40 310	3,29 43 090	1,83 45 000	45 000 53 000	3 150 4 000			
	315	**304**	4,60 40 950	2,96 43 780	1,64 45 000	45 000 53 000	3 150 4 000			
	355	**325**	4,31 41 370	2,77 44 230	1,54 45 000	45 000 53 000	3 150 4 000			
	400	**386**	3,63 42 450	2,33 45 000	1,30 45 000	45 000 53 000	3 150 4 000			
	450	**453**	3,09 43 490	1,99 45 000	1,10 45 000	45 000 53 000	3 150 4 000			
	500	**489**	2,86 44 010	1,84 45 000	1,02 45 000	45 000 53 000	3 150 4 000			
	560	**556**	2,52 44 870	1,62 45 000	0,899 45 000	45 000 53 000	3 150 4 000			
	630	**595**	2,35 44 950	1,51 45 000	0,841 45 000	45 000 53 000	3 150 4 000			
	710	**706**	1,98 45 000	1,28 45 000	0,709 45 000	45 000 53 000	3 150 4 000			
	800	**828**	1,69 45 000	1,09 45 000	0,604 45 000	45 000 53 000	3 150 4 000			
	900	**895**	1,56 38 540	1,01 40 110	0,559 43 840	45 000 53 000	3 150 4 000			
	1000	**1051**	1,33 38 920	0,857 41 100	0,476 44 920	45 000 53 000	3 150 4 000			
	1120	**1160**	1,21 38 060	0,776 39 530	0,431 40 000	40 000 53 000	3 150 4 000			
	1250	**1291**	1,08 39 660	0,697 42 400	0,387 45 000	45 000 53 000	3 150 4 000			
	1400	**1361**	1,03 38 440	0,661 40 000	0,367 40 000	40 000 53 000	3 150 4 000			
	1600	**1509**	0,928 40 000	0,596 40 000	0,331 40 000	40 000 53 000	3 150 4 000			
	1800	**1673**	0,837 39 080	0,538 40 000	0,299 40 000	40 000 53 000	3 150 4 000			

5

Data and performance summary

			L_h = 10 000 h					n_1 = 1 400 min^{-1}		
			n_1 min^{-1}			M_{N2max}	n_{1max}	Pt [kW] at		
			n_2 min^{-1}			M_{2max}	n_{1peak}	20°C		
			M_{N2} N m					40°C		
	i_N	i_{eff}	1 400	900	500	N m	min^{-1}	–		
2EB	10	**10,5**	134 17 750	86,1 20 260	47,8 24 170	30 420 36 500	1 400 1 800	33,5 25	–	–
	12,5	**12,2**	115 20 750	73,6 23 690	40,9 28 260	35 570 42 500	1 400 1 800			
	16	**15,4**	90,8 20 950	58,4 23 920	32,4 28 530	33 670 40 000	1 400 1 800			
	20	**19,6**	71,6 21 490	46,0 24 540	25,6 26 380	29 160 35 500	1 400 1 800			
	25	**24,4**	57,3 15 660	36,8 17 880	20,5 21 320	23 090 28 000	1 400 1 800			
3EB	35,5	**36,8**	38,1 15 090	24,5 17 230	13,6 20 560	24 910 30 700	2 240 2 800	25 19	37,5 29	50 37,5
	40	**43**	32,6 17 650	20,9 20 150	11,6 24 030	29 120 36 500	2 240 2 800			
	50	**51**	27,4 20 940	17,6 23 910	9,80 28 520	34 560 42 500	2 240 2 800			
	56	**55,3**	25,3 22 720	16,3 25 940	9,03 30 940	37 500 46 200	2 240 2 800			
	63	**64,7**	21,6 26 560	13,9 30 330	7,73 32 000	40 000 54 500	2 240 2 800			
	71	**71,7**	19,5 29 430	12,6 31 060	6,97 32 200	40 000 60 000	2 240 2 800			
	80	**81,6**	17,2 26 860	11,0 30 670	6,13 32 460	40 000 54 500	2 240 2 800			
	90	**90,5**	15,5 29 760	9,95 31 500	5,53 32 660	40 000 60 000	2 240 2 800			
	100	**104**	13,5 28 130	8,69 31 260	4,83 33 240	37 750 46 200	2 240 2 800			
	112	**115**	12,2 31 110	7,84 31 970	4,36 33 760	40 000 51 500	2 240 2 800			
	125	**122**	11,5 26 630	7,41 27 360	4,11 28 370	40 000 50 000	2 240 2 800			
	140	**143**	9,76 22 410	6,28 25 580	3,49 30 190	32 920 40 000	2 240 2 800			
	160	**152**	9,22 23 730	5,92 27 100	3,29 28 760	34 870 42 500	2 240 2 800			

			L_h = 10 000 h					n_1 = 1 400 min^{-1}		
			n_1 min^{-1}			M_{N2max}	n_{1max}	Pt [kW] at		
			n_2 min^{-1}			M_{2max}	n_{1peak}	20°C		
			M_{N2} N m					40°C		
	i_N	i_{eff}	1 400	900	500	N m	min^{-1}	–		
4EB	160	**153**	9,12 31 750	5,86 36 260	3,26 43 150	45 000 63 000	2 800 3 550	20 15	30 22,4	40 30
	180	**182**	7,69 37 680	4,94 40 520	2,75 44 280	45 000 67 000	2 800 3 550			
	200	**195**	7,19 38 600	4,62 40 930	2,57 44 710	45 000 53 000	2 800 3 550			
	224	**231**	6,06 39 280	3,90 42 000	2,16 45 000	45 000 67 000	2 800 3 550			
	250	**246**	5,70 39 650	3,66 42 390	2,04 45 000	45 000 53 000	2 800 3 550			
	280	**271**	5,16 40 250	3,32 43 030	1,84 45 000	45 000 67 000	2 800 3 550			
	315	**311**	4,49 41 100	2,89 43 940	1,61 45 000	45 000 53 000	2 800 3 550			
	355	**370**	3,79 42 180	2,43 45 000	1,35 45 000	45 000 67 000	2 800 3 550			
	400	**404**	3,47 34 950	2,23 36 650	1,24 38 000	40 000 60 000	2 800 3 550			
	450	**434**	3,23 43 210	2,07 45 000	1,15 45 000	45 000 67 000	2 800 3 550			
	500	**507**	2,76 36 180	1,77 38 680	0,986 40 000	40 000 67 000	2 800 3 550			
	560	**542**	2,58 41 240	1,66 45 000	0,922 45 000	45 000 67 000	2 800 3 550			
	630	**634**	2,21 37 420	1,42 40 000	0,789 40 000	40 000 67 000	2 800 3 550			
	710	**688**	2,04 37 920	1,31 38 970	0,727 42 130	45 000 61 500	2 800 3 550			
	800	**845**	1,66 38 410	1,06 39 770	0,591 43 470	45 000 61 500	2 800 3 550			
	900	**891**	1,57 37 450	1,01 38 480	0,561 40 000	40 000 60 000	2 800 3 550			
	1000	**988**	1,42 40 000	0,911 40 000	0,506 40 000	40 000 67 000	2 800 3 550			
	1120	**1095**	1,28 37 930	0,822 39 190	0,457 40 000	40 000 60 000	2 800 3 550			

043A - Dimensions

C120M2 F10x

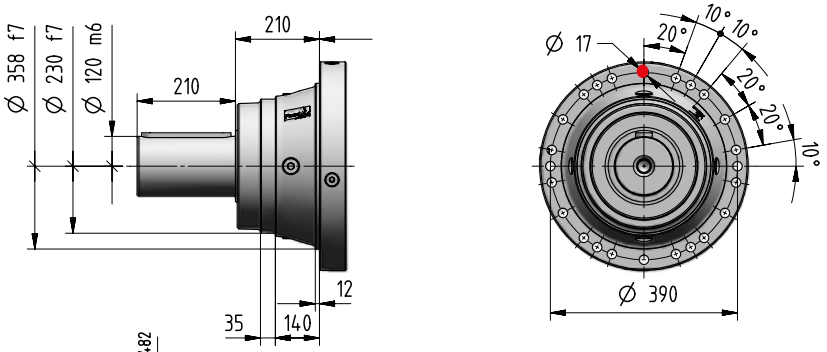

S100M1 F10x

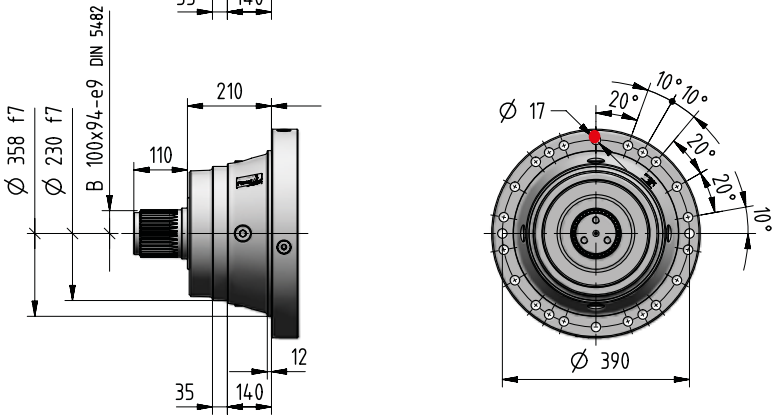

Z100M2 F05x

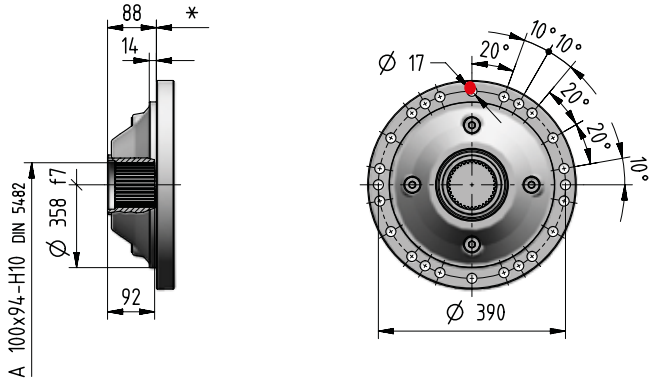

Z120M2 F05x

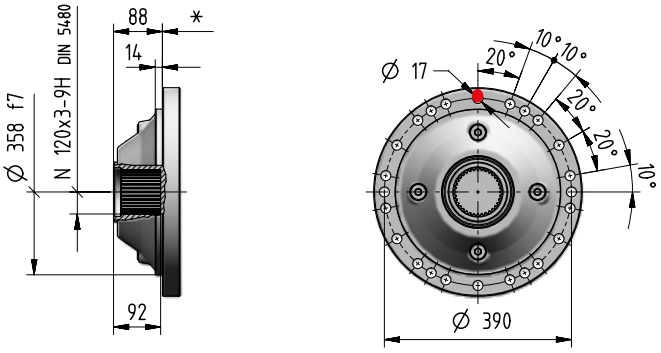

kg	Input Option Code													Output options (Δ) Code	
	I14×160	I19×200	I24×200	I28×250	I38×300	I42×350	I48×350	I55×400	I60×450	I65×550	I75×550	C…	U…	J…	C… S…	Z…
1EL	-	-	-	-	-	220	220	230	240	240	240	240	-	-	+0	-45
2EL	-	-	-	-	260	260	260	260	270	280	280	270	-	-		
3EL	-	-	-	270	270	280	280	280	289	-	-	270	267	-		
4EL	270	270	270	270	280	280	280	-	-	-	-	270	269	-		
2EB	-	-	-	-	-	390	390	390	400	410	410	394	-	360		
3EB	-	-	-	300	300	310	310	310	319	-	-	304	297	290		
4EB	290	290	290	290	290	300	300	-	-	-	-	288	289	280		

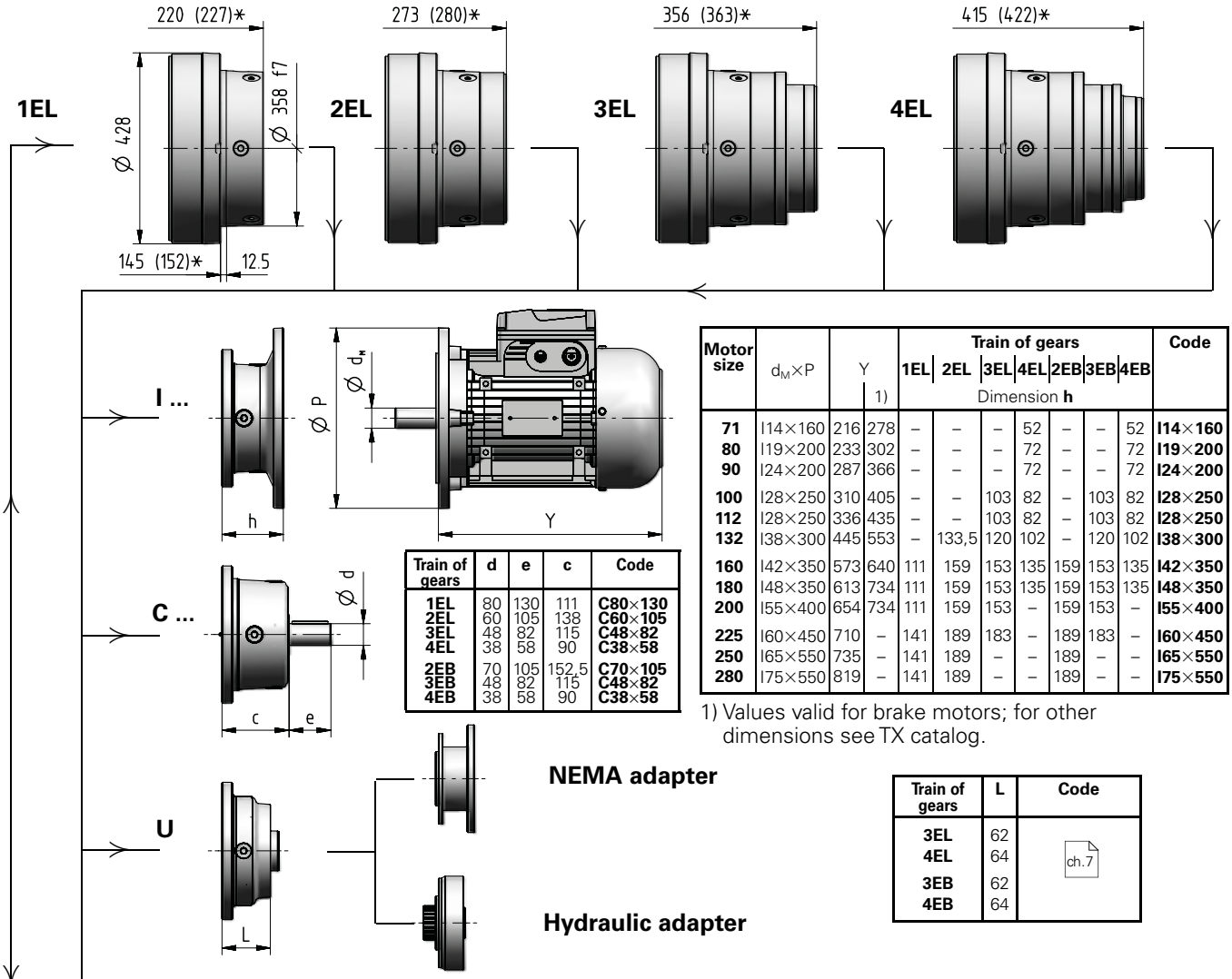

Motor size	$d_M \times P$	Y	Y 1)	Train of gears 1EL	2EL	3EL	4EL	2EB	3EB	4EB	Code
				Dimension **h**							
71	I14×160	216	278	–	–	–	52	–	–	52	**I14×160**
80	I19×200	233	302	–	–	–	72	–	–	72	**I19×200**
90	I24×200	287	366	–	–	–	72	–	–	72	**I24×200**
100	I28×250	310	405	–	–	103	82	–	103	82	**I28×250**
112	I28×250	336	435	–	–	103	82	–	103	82	**I28×250**
132	I38×300	445	553	–	133,5	120	102	–	120	102	**I38×300**
160	I42×350	573	640	111	159	153	135	159	153	135	**I42×350**
180	I48×350	613	734	111	159	153	135	159	153	135	**I48×350**
200	I55×400	654	734	111	159	153	–	159	153	–	**I55×400**
225	I60×450	710	–	141	189	183	–	189	183	–	**I60×450**
250	I65×550	735	–	141	189	–	–	189	–	–	**I65×550**
280	I75×550	819	–	141	189	–	–	189	–	–	**I75×550**

1) Values valid for brake motors; for other dimensions see TX catalog.

Train of gears	d	e	c	Code
1EL	80	130	111	**C80×130**
2EL	60	105	138	**C60×105**
3EL	48	82	115	**C48×82**
4EL	38	58	90	**C38×58**
2EB	70	105	152,5	**C70×105**
3EB	48	82	115	**C48×82**
4EB	38	58	90	**C38×58**

Train of gears	L	Code
3EL	62	ch.7
4EL	64	
3EB	62	
4EB	64	

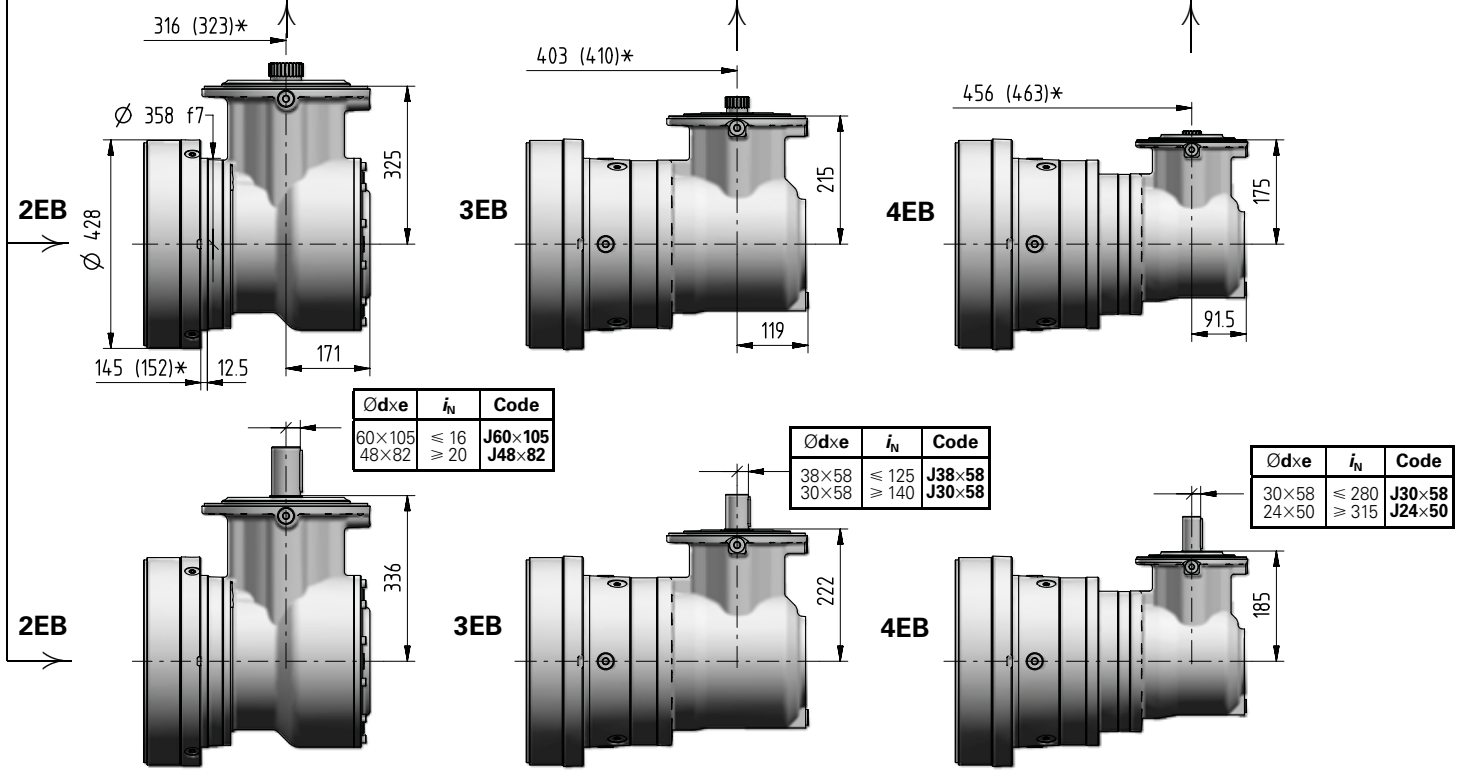

Ød×e	i_N	Code
60×105	⩽ 16	**J60×105**
48×82	⩾ 20	**J48×82**

Ød×e	i_N	Code
38×58	⩽ 125	**J38×58**
30×58	⩾ 140	**J30×58**

Ød×e	i_N	Code
30×58	⩽ 280	**J30×58**
24×50	⩾ 315	**J24×50**

5

043A - Output side detail

Suggested mating dimensions

C120M2

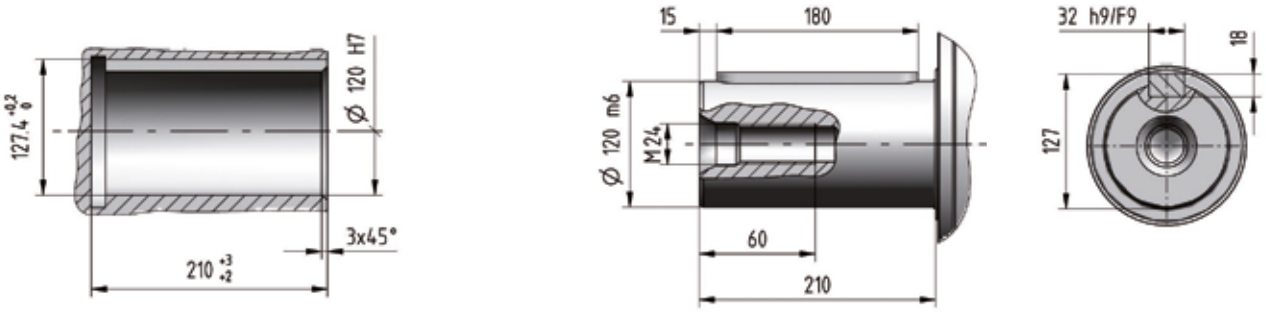

Suggested mating dimensions

S100M1

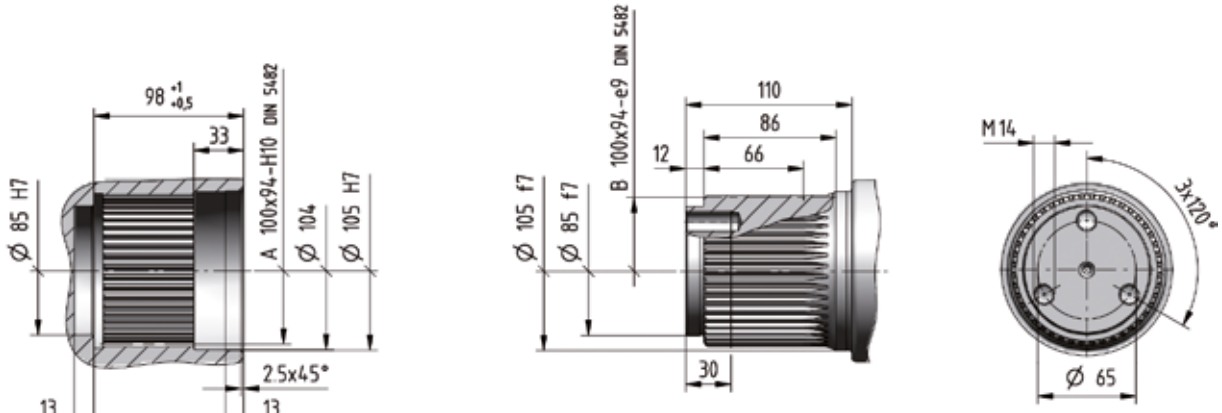

Suggested mating dimensions

Z100M2

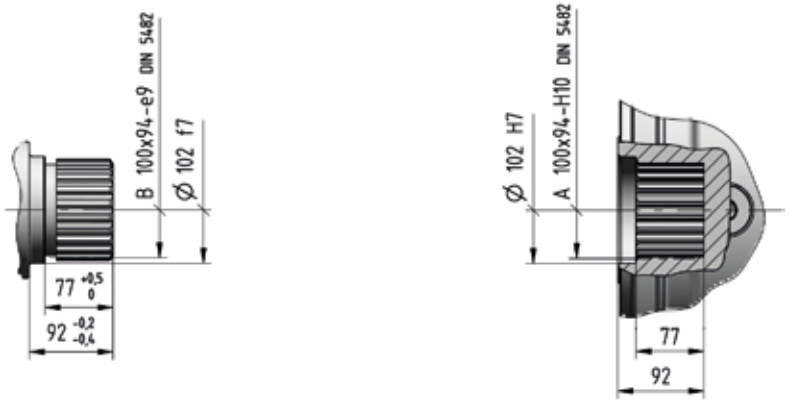

Z120M2

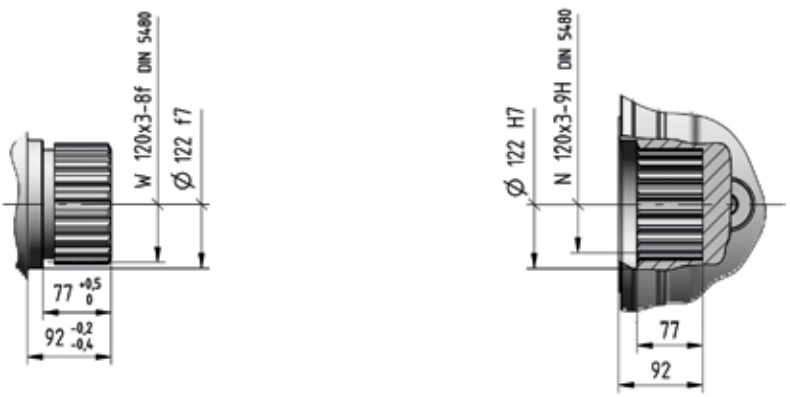

This page is intentionally left blank.

043A - Input side details

Gear reducer cylindrical shaft end

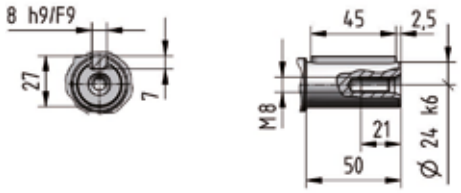

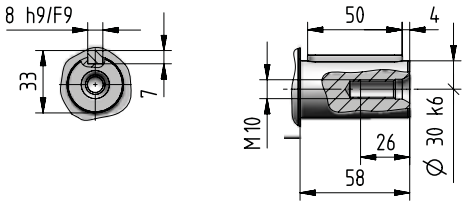

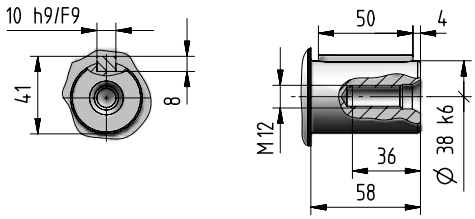

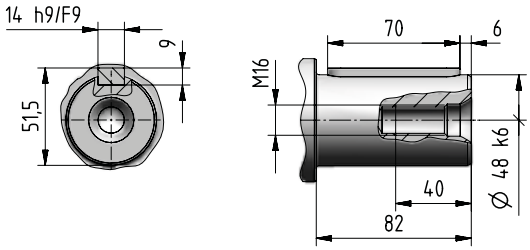

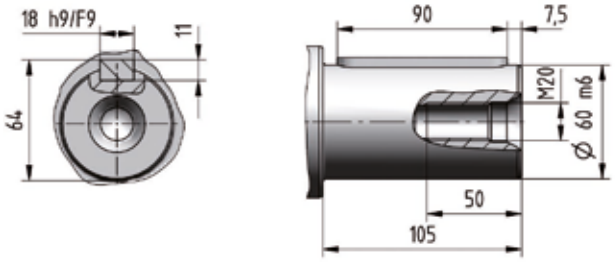

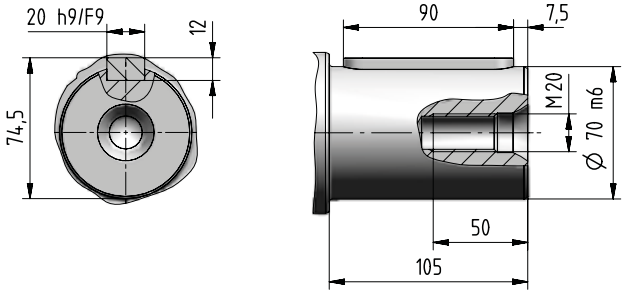

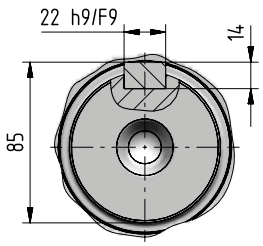

Suggested mating dimensions

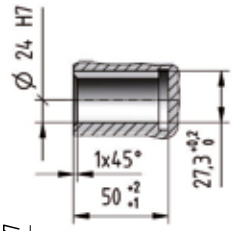

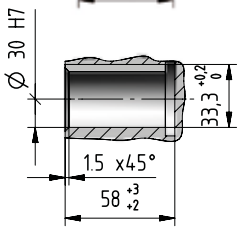

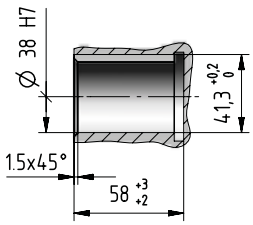

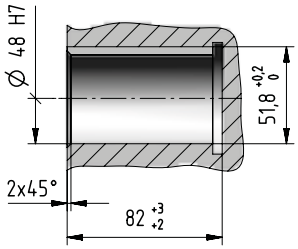

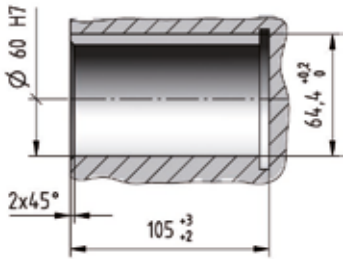

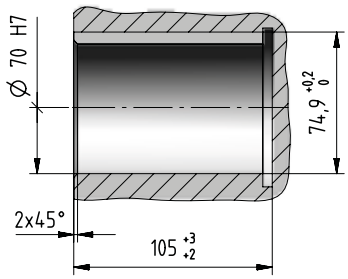

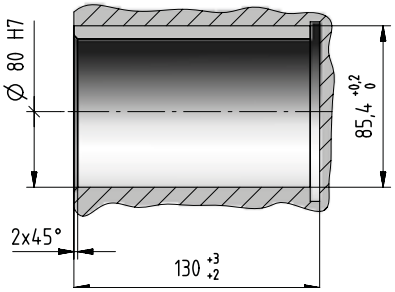

5

Bevel helical input flange

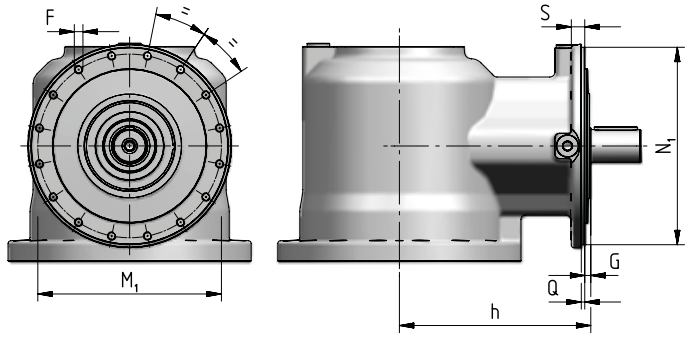

Train of gear	N_1 ∅ h6	Q	G	h	S	M_1 ∅	F ∅
2EB	321	5	11	336	20	300	M14 (n. 16)
3EB	229	4	7	222	15	213	M10 (n. 16)
4EB	184	3,5	10	185	12	121	M8 (n. 12)

IEC electric motor adapter

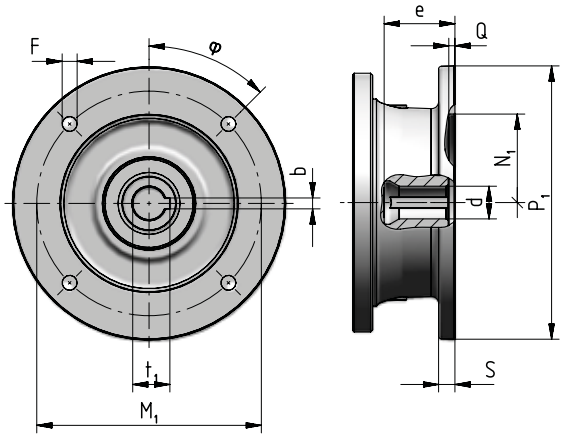

Motor size B5	P_1 ∅	S	d ∅	e max	b F9	t_1	M_1	F ∅	φ	N_1 ∅ G7	Q
71	160	–	14 F6	32	5	16,3	130	M8 × 16 (n.4)	45°	110	4,5
80	200	12	19 F6	41,5	6	21,8	165	11 (n.4)	45°	130	4,5
90	200	12	24 F6	52	8	27,3	165	11 (n.4)	45°	130	4,5
100	250	14	28 F6	62	8	31,3	215	14 (n.4)	45°	180	5
112	250	14	28 F6	62	8	31,3	215	14 (n.4)	45°	180	5
132	300	14	38 F6	82	10	41,3	265	14 (n.4)	45°	230	5
160	350	15	42 F6	113	12	45,3	300	18 (n.4)	45°	250	6
180	350	15	48 F6	113	14	51,8	300	18 (n.4)	45°	250	6
200	400	15	55 E6	113	16	59,3	350	18 (n.4)	45°	300	6
225	450	18	60 E6	143	18	64,4	400	18 (n.8)	22,5°	350	6
250	550	18	65 E6	142	18	69,4	500	18 (n.8)	22,5°	450	6
280	550	18	75 E6	142	20	79,9	500	18 (n.8)	22,5°	450	6

Universal flange adapter

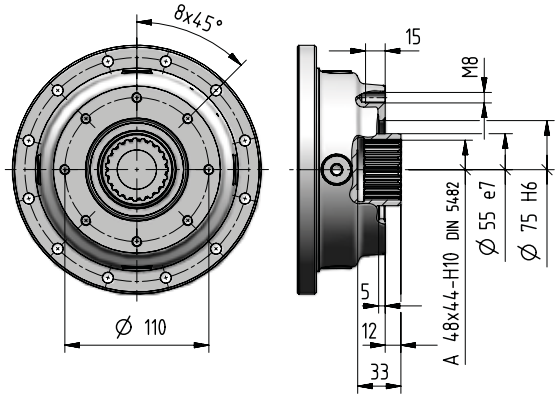

For more information see ch. 8.5.

043A - Accessories

Stop washer

[included]

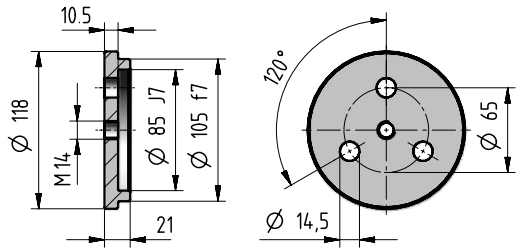

Code: **,SW100**

Splined bush

[included

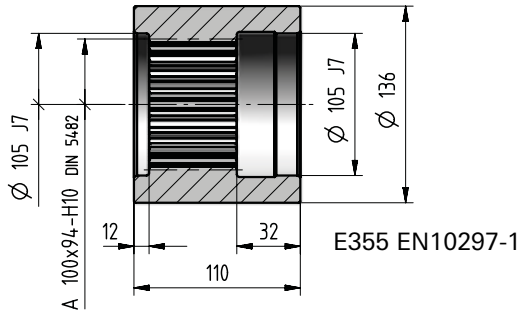

Code: **,SB100**

Wheel flange

[included]

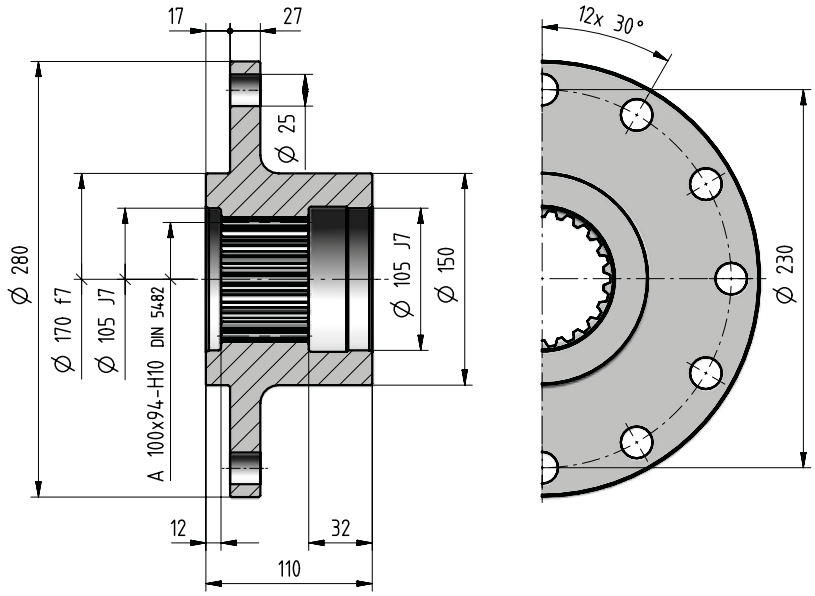

Code: **,WF100**

kg	Accessories		
	,SW100	**,SB100**	**,WF100**
	1,2	7	18,4

5

This page is intentionally blank.

043A - Radial loads F_{r2} [N] and axial loads F_{a2} [N]

Radial loads $\boldsymbol{F}_{r2\ adm}$ and axial loads $\boldsymbol{F}_{a2\ adm}$ admitted on low speed shaft end of gear reducer.
For more information see ch. 2.2.

Output side: C120M2 F10x
S100M1 F10x

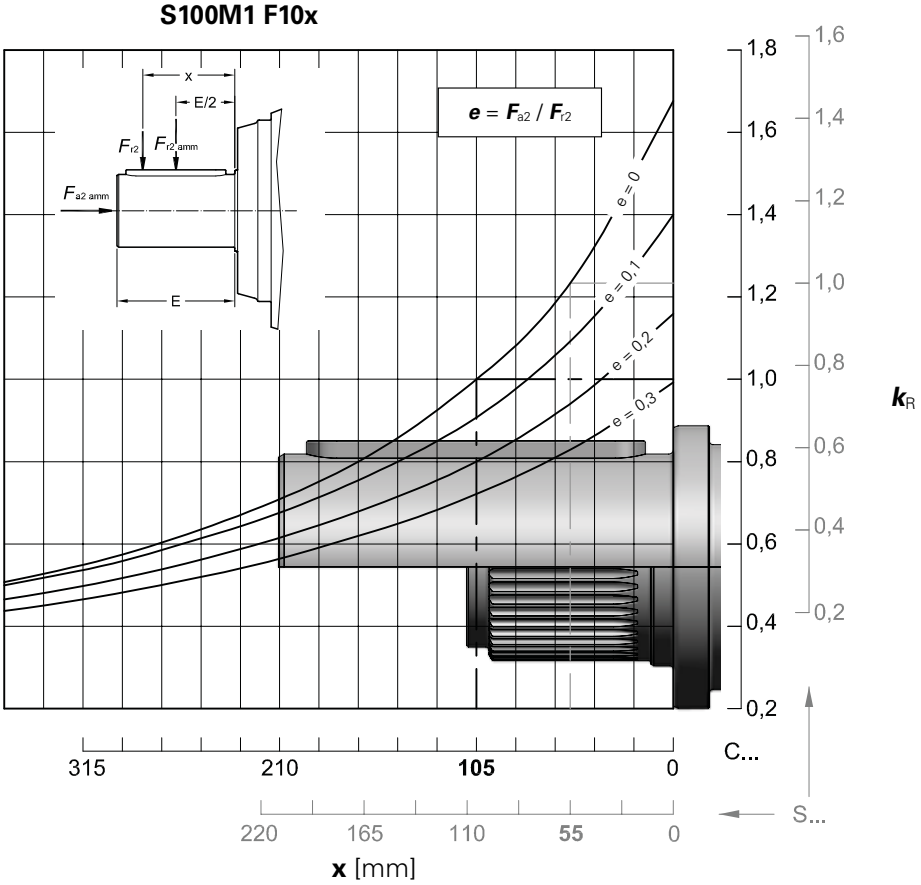

$n_2 \cdot L_h$	$F_{r2\ adm}$		$F_{a2\ adm}$ ←	$F_{a2\ adm}$ →
min^{-1} · h	C ...	S ...		
< **18 000**	150 000	190 000	100 000	212 000
22 400	150 000	190 000	100 000	200 000
28 000	140 000	170 000	95 000	190 000
35 500	132 000	160 000	85 000	180 000
45 000	118 000	150 000	80 000	170 000
56 000	112 000	140 000	75 000	160 000
71 000	106 000	132 000	71 000	150 000
90 000	100 000	125 000	67 000	132 000
112 000	90 000	112 000	60 000	125 000
140 000	85 000	106 000	56 000	118 000
180 000	80 000	100 000	53 000	112 000
224 000	75 000	95 000	50 000	100 000
280 000	71 000	85 000	47 500	95 000
355 000	67 000	80 000	42 500	90 000
450 000	60 000	75 000	40 000	85 000
560 000	56 000	71 000	37 500	80 000
710 000	53 000	67 000	35 500	71 000
900 000	50 000	60 000	33 500	67 000
1 120 000	47 500	56 000	30 000	63 000
1 400 000	42 500	53 000	28 000	60 000
1 800 000	40 000	50 000	26 500	56 000
2 240 000	37 500	47 500	25 000	53 000
2 800 000	35 500	42 500	23 500	47 500
max	**150 000**	**190 000**	**100 000**	**212 000**

043A - Radial loads F_{r1} [N] on input shaft

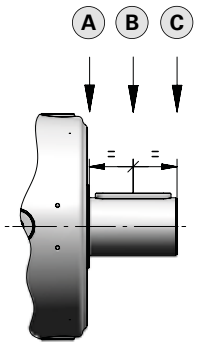

Radial loads $\boldsymbol{F}_{r1\ adm}$ admitted on high speed shaft end of **In Line** gear reducer.
For more information see ch. 2.2.

$n_1 \cdot L_h$	Train of gears											
	1EL			2EL			3EL			4EL		
	A	B	C	A	B	C	A	B	C	A	B	C
900 000	63 000	42 500	31 500	28 000	19 000	14 000	20 000	14 000	10 600	14 000	8 500	5 300
1 120 000	60 000	40 000	30 000	26 500	18 000	13 200	19 000	12 500	9 500	13 200	8 000	5 000
1 400 000	56 000	37 500	26 500	25 000	16 000	12 500	17 000	11 800	9 000	11 800	7 100	4 500
1 800 000	50 000	33 500	25 000	22 400	15 000	11 200	16 000	10 600	8 000	11 200	6 700	4 250
2 240 000	47 500	31 500	23 600	21 200	14 000	10 600	15 000	10 000	7 500	10 000	6 300	4 000
2 800 000	45 000	30 000	21 200	20 000	13 200	9 500	14 000	9 500	7 100	9 500	5 600	3 550
3 550 000	40 000	26 500	20 000	18 000	11 800	9 000	12 500	8 500	6 700	9 000	5 300	3 350
4 500 000	37 500	25 000	18 000	17 000	11 200	8 500	11 800	8 000	6 000	8 000	5 000	3 150
5 600 000	35 500	23 600	17 000	16 000	10 600	7 500	11 200	7 500	5 600	7 500	4 500	2 800
7 100 000	31 500	21 200	16 000	14 000	9 500	7 100	10 000	6 700	5 300	7 100	4 250	2 650
9 000 000	30 000	20 000	15 000	13 200	9 000	6 700	9 500	6 300	4 750	6 300	4 000	2 500
11 200 000	28 000	18 000	13 200	12 500	8 000	6 000	8 500	6 000	4 500	6 000	3 550	2 240
14 000 000	26 500	17 000	12 500	11 200	7 500	5 600	8 000	5 600	4 250	5 600	3 350	2 120
18 000 000	23 600	16 000	11 800	10 600	7 100	5 300	7 500	5 000	3 750	5 000	3 150	1 900
22 400 000	22 400	15 000	10 600	10 000	6 700	4 750	6 700	4 750	3 550	4 750	2 800	1 800
28 000 000	20 000	13 200	10 000	9 000	6 000	4 500	6 300	4 250	3 350	4 500	2 650	1 700
35 500 000	19 000	12 500	9 500	8 500	5 600	4 250	6 000	4 000	3 000	4 000	2 500	1 600
45 000 000	18 000	11 800	8 500	8 000	5 300	3 750	5 300	3 750	2 800	3 750	2 240	1 400

Radial loads $\boldsymbol{F}_{r1\ adm}$ admitted on high speed shaft end of **Bevel helical** gear reducer.
For more information see ch. 2.2.

$n_1 \cdot L_h$	Train of gears						
	2EB			3EB		4EB	
	$i_N \leqslant 22{,}4$	$i_N = 20$	$i_N = 25$	$i_N \leqslant 112$	$i_N \geqslant 125$	$i_N \leqslant 500$	$i_N \geqslant 560$
900 000	10 600	8 000	6 700	5 600	4 750	4 000	3 350
1 120 000	10 000	7 500	6 300	5 300	4 500	3 750	3 150
1 400 000	9 000	6 700	5 600	4 750	4 000	3 550	2 800
1 800 000	8 500	6 300	5 300	4 500	3 750	3 150	2 650
2 240 000	8 000	6 000	5 000	4 000	3 550	3 000	2 500
2 800 000	7 100	5 300	4 500	3 750	3 150	2 800	2 240
3 550 000	6 700	5 000	4 250	3 550	3 000	2 500	2 120
4 500 000	6 300	4 750	4 000	3 350	2 800	2 360	2 000
5 600 000	5 600	4 250	3 550	3 000	2 650	2 240	1 800
7 100 000	5 300	4 000	3 350	2 800	2 360	2 000	1 700
9 000 000	5 000	3 750	3 150	2 650	2 240	1 900	1 600
11 200 000	4 500	3 350	2 800	2 360	2 000	1 700	1 400
14 000 000	4 250	3 150	2 650	2 240	1 900	1 600	1 320
18 000 000	4 000	3 000	2 500	2000	1 700	1 500	1 250
22 400 000	3 550	2 650	2 240	1 900	1 600	1 400	1 120
28 000 000	3 350	2 500	2 120	1 800	1 500	1 250	1 060
35 500 000	3 150	2 360	2 000	1 600	1 400	1 180	1 000
45 000 000	2 800	2 120	1 800	1 500	1 320	1 120	900

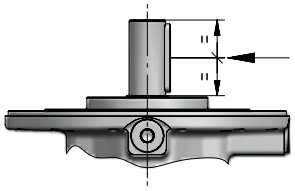

5

061A

Data and performance summary

			L_h = 10 000 h					n_1 = 1 400 min^{-1}		
			n_1 min^{-1}							
			n_2 min^{-1}							
			M_{N2} N m			M_{N2max} / M_{2max}	n_{1max} / n_{1peak}	Pt [kW] at	20°C	40°C
	i_N	i_{act}	1 400	900	500	N m	min^{-1}	–		
2EL	14	**14,4**	97,3 35 440	62,5 40 460	34,7 45 930	62 300 75 000	2 000 2 800	50 37,5	–	–
	16	**17,1**	82,0 36 660	52,7 41 860	29,3 46 420	63 000 90 000	2 000 2 800			
	18	**18,5**	75,8 34 920	48,7 35 880	27,1 37 200	56 000 90 000	2 000 2 800			
	22,4	**21,7**	64,6 38 290	41,6 43 720	23,1 46 490	63 000 90 000	2 000 2 800			
	25	**24**	58,3 35 790	37,5 36 770	20,8 38 120	57 470 85 000	2 000 2 800			
	28	**27,8**	50,4 35 810	32,4 36 790	18,0 38 150	56 000 90 000	2 000 2 800			
	31,5	**30,8**	45,5 36 040	29,2 37 030	16,2 38 390	56 000 90 000	2 000 2 800			
	35,5	**32,6**	42,9 36 160	27,6 37 160	15,3 38 520	56 000 77 500	2 000 2 800			
	40	**40,1**	34,9 27 060	22,4 27 800	12,5 28 820	44 410 63 000	2 000 2 800			
3EL	50	**50,6**	27,7 34 610	17,8 39 520	9,88 47 140	62 300 75 000	2 500 2 800	33,5 25	50 37,5	67 50
	63	**60,1**	23,3 47 070	15,0 48 370	8,33 50 140	62 300 75 000	2 800 3 550			
	71	**71,3**	19,6 47 570	12,6 48 880	7,02 50 670	63 000 90 000	2 800 3 550			
	80	**76,2**	18,4 47 770	11,8 49 080	6,56 51 000	62 300 75 000	2 800 4 000			
	90	**90,4**	15,5 48 270	9,96 49 600	5,53 52 340	63 000 90 000	2 800 4 000			
	100	**106**	13,2 41 680	8,48 42 820	4,71 44 400	63 000 85 000	2 800 4 000			
	112	**115**	12,2 48 340	7,85 49 670	4,36 51 490	63 000 90 000	2 800 4 000			
	125	**127**	11,0 39 640	7,08 40 730	3,94 42 230	59 520 85 000	2 800 4 000			
	140	**135**	10,4 48 820	6,69 50 160	3,72 52 000	63 000 90 000	2 800 4 000			
	160	**163**	8,59 39 920	5,52 41 010	3,07 44 350	56 000 90 000	2 800 4 000			
	180	**183**	7,64 40 540	4,91 41 660	2,73 43 190	59 520 85 000	2 800 4 000			
	200	**203**	6,91 40 450	4,44 41 940	2,47 44 130	56 000 77 500	2 800 4 000			
	224	**212**	6,60 40 570	4,24 42 230	2,36 46 160	56 000 90 000	2 800 4 000			
	250	**249**	5,62 40 970	3,61 43 100	2,01 44 690	56 000 77 500	2 800 4 000			

			L_h = 10 000 h					n_1 = 1 400 min^{-1}		
			n_1 min^{-1}							
			n_2 min^{-1}							
			M_{N2} N m			M_{N2max} / M_{2max}	n_{1max} / n_{1peak}	Pt [kW] at	20°C	40°C
	i_N	i_{act}	1 400	900	500	N m	min^{-1}	–		
4EL	180	**178**	7,87 41 920	5,06 47 860	2,81 57 090	62 300 75 000	2 800 3 150	23,6 18	35,5 27,2	47,5 36,5
	200	**211**	6,63 49 750	4,26 54 450	2,37 59 510	63 000 90 000	2 800 3 150			
	250	**251**	5,58 52 260	3,59 55 880	1,99 61 070	63 000 90 000	2 800 3 150			
	280	**297**	4,71 53 630	3,03 57 340	1,68 62 670	63 000 90 000	3 150 4 000			
	315	**318**	4,40 54 180	2,83 57 840	1,57 59 960	62 300 75 000	3 150 4 000			
	355	**344**	4,07 42 490	2,62 45 430	1,45 49 650	56 000 90 000	3 150 4 000			
	400	**377**	3,71 55 600	2,39 59 440	1,33 63 000	63 000 90 000	3 150 4 000			
	450	**443**	3,16 56 960	2,03 60 900	1,13 63 000	63 000 90 000	3 150 4 000			
	500	**479**	2,93 57 630	1,88 61 620	1,04 63 000	63 000 90 000	3 150 4 000			
	560	**562**	2,49 59 050	1,60 63 000	0,890 63 000	63 000 90 000	3 150 4 000			
	630	**607**	2,31 53 540	1,48 55 010	0,824 58 930	63 000 90 000	3 150 4 000			
	710	**713**	1,96 54 070	1,26 55 560	0,702 60 380	63 000 90 000	3 150 4 000			
	800	**836**	1,67 54 600	1,08 56 600	0,598 61 860	63 000 90 000	3 150 4 000			
	900	**876**	1,60 54 760	1,03 56 990	0,571 62 290	63 000 90 000	3 150 4 000			
	1000	**1028**	1,36 55 300	0,876 58 390	0,486 63 000	63 000 90 000	3 150 4 000			
	1120	**1124**	1,25 50 830	0,801 54 340	0,445 56 000	56 000 90 000	3 150 4 000			
	1250	**1245**	1,12 51 620	0,723 55 190	0,402 56 000	56 000 90 000	3 150 4 000			
	1400	**1462**	0,958 52 890	0,616 56 000	0,342 56 000	56 000 90 000	3 150 4 000			
	1600	**1621**	0,864 53 720	0,555 56 000	0,308 56 000	56 000 90 000	3 150 4 000			
	1800	**1796**	0,779 54 560	0,501 56 000	0,278 56 000	56 000 90 000	3 150 4 000			

Data and performance summary

	i_N	i_{eff}	L_h = 10 000 h n_1 min^{-1} n_2 min^{-1} M_{N2} N m 1 400	900	500	M_{N2max} M_{2max} N m	n_{1max} n_{1peak} min^{-1}	n_1 = 1 400 min^{-1} Pt [kW] at – 20°C 40°C H$_2$O
2EB	10	**10,2**	137 17 360	88,0 19 820	48,9 23 650	29 760 35 500	1 400 1 800	37,5 28
	12,5	**13,1**	107 22 280	68,6 25 440	38,1 30 350	38 190 46 200	1 400 1 800	
	16	**16,6**	84,6 22 490	54,4 25 680	30,2 30 630	36 160 43 700	1 400 1 800	
	20	**21**	66,7 23 080	42,9 26 350	23,8 28 330	31 320 38 700	1 400 1 800	
	25	**26,2**	53,3 16 810	34,3 19 200	19,0 22 900	24 800 30 700	1 400 1 800	
3EB	35,5	**36**	38,9 30 440	25,0 34 750	13,9 41 460	50 770 61 500	1 800 2 240	28 21,2
	40	**42,7**	32,8 36 120	21,1 41 240	11,7 49 100	60 250 73 000	1 800 2 240	
	45	**46,2**	30,3 36 940	19,5 37 960	10,8 39 350	56 000 77 500	1 800 2 240	
	50	**54,1**	25,9 45 820	16,6 47 430	9,23 49 170	63 000 90 000	1 800 2 240	
	56	**58,2**	24,0 37 470	15,5 38 500	8,59 39 920	56 000 73 000	1 800 2 240	
	63	**60**	23,3 37 860	15,0 38 900	8,33 40 330	59 520 85 000	1 800 2 240	
	71	**68,3**	20,5 46 180	13,2 48 110	7,32 49 880	63 000 87 500	1 800 2 240	
	80	**77**	18,2 38 120	11,7 39 170	6,49 40 610	56 000 90 000	1 800 2 240	
	90	**86,6**	16,2 47 500	10,4 48 820	5,77 50 610	62 560 77 500	1 800 2 240	
	100	**97,1**	14,4 38 670	9,27 39 730	5,15 41 190	56 000 90 000	1 800 2 240	
	112	**111**	12,6 38 990	8,10 40 060	4,50 41 850	56 000 90 000	1 800 2 240	
	125	**123**	11,4 39 240	7,31 40 310	4,06 42 510	56 000 90 000	1 800 2 240	
	140	**139**	10,1 39 530	6,48 40 610	3,60 43 290	56 000 77 500	1 800 2 240	
	160	**154**	9,09 39 780	5,84 40 870	3,25 43 970	56 000 87 500	1 800 2 240	

	i_N	i_{eff}	L_h = 10 000 h n_1 min^{-1} n_2 min^{-1} M_{N2} N m 1 400	900	500	M_{N2max} M_{2max} N m	n_{1max} n_{1peak} min^{-1}	n_1 = 1 400 min^{-1} Pt [kW] at – 20°C 40°C H$_2$O
4EB	160	**162**	8,62 33 590	5,54 38 360	3,08 44 320	53 350 67 000	2 800 3 550	22,4 17
	180	**178**	7,86 36 860	5,05 42 090	2,81 50 210	58 540 73 000	2 800 3 550	
	200	**190**	7,35 39 400	4,73 44 990	2,63 53 120	62 570 77 500	2 800 3 550	
	224	**226**	6,19 46 760	3,98 53 390	2,21 55 640	63 000 90 000	2 800 3 550	
	250	**240**	5,83 39 910	3,75 45 560	2,08 53 880	62 570 77 500	2 800 3 550	
	280	**287**	4,88 51 130	3,14 52 540	1,74 54 470	63 000 90 000	2 800 3 550	
	315	**321**	4,36 42 060	2,80 44 960	1,56 49 150	56 000 90 000	2 800 3 550	
	355	**362**	3,87 51 870	2,49 53 290	1,38 55 250	63 000 90 000	2 800 3 550	
	400	**424**	3,30 52 380	2,12 53 820	1,18 55 830	63 000 90 000	2 800 3 550	
	450	**459**	3,05 52 630	1,96 54 070	1,09 56 490	63 000 90 000	2 800 3 550	
	500	**514**	2,72 45 160	1,75 48 280	0,972 52 770	56 000 90 000	2 800 3 550	
	560	**538**	2,60 53 150	1,67 54 610	0,929 57 870	63 000 90 000	2 800 3 550	
	630	**652**	2,15 46 810	1,38 50 050	0,767 54 700	56 000 90 000	2 800 3 550	
	710	**673**	2,08 51 170	1,34 55 360	0,743 59 860	63 000 90 000	2 800 3 550	
	800	**815**	1,72 48 420	1,10 51 760	0,613 56 000	56 000 90 000	2 800 3 550	
	900	**864**	1,62 48 840	1,04 52 220	0,579 56 000	56 000 90 000	2 800 3 550	
	1000	**957**	1,46 49 610	0,940 53 040	0,522 56 000	56 000 90 000	2 800 3 550	
	1120	**1061**	1,32 50 390	0,848 53 870	0,471 56 000	56 000 90 000	2 800 3 550	
	1250	**1176**	1,19 51 180	0,765 54 710	0,425 56 000	56 000 90 000	2 800 3 550	

061A - Dimensions

Z120M2 F05w

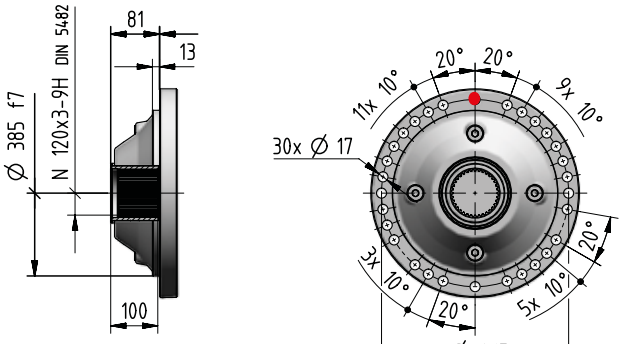

Z140M1 F05w

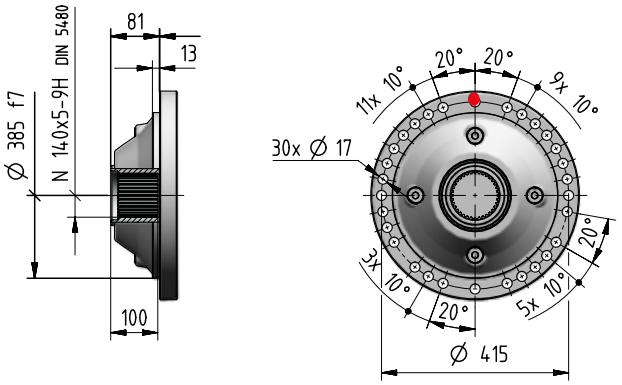

kg	Input Options **Code**													
	I14×160	**I19×200**	**I24×200**	**I28×250**	**I38×300**	**I42×350**	**I48×350**	**I55×400**	**I60×450**	**I65×550**	**I75×550**	**C...**	**U...**	**J...**
1EL	-	-	-	-	-	-	-	-	-	-	-	-	-	-
2EL	-	-	-	-	-	274	274	274	284	294	294	284	-	-
3EL	-	-	-	274	284	284	284	294	303	-	-	284	271	-
4EL	284	284	284	284	284	294	294	-	-	-	-	284	283	-
2EB	-	-	-	-	-	364	364	374	384	384	384	378	-	344
3EB	-	-	-	-	354	354	354	364	364	374	374	360	-	334
4EB	294	304	304	304	304	314	314	-	-	-	-	302	303	294

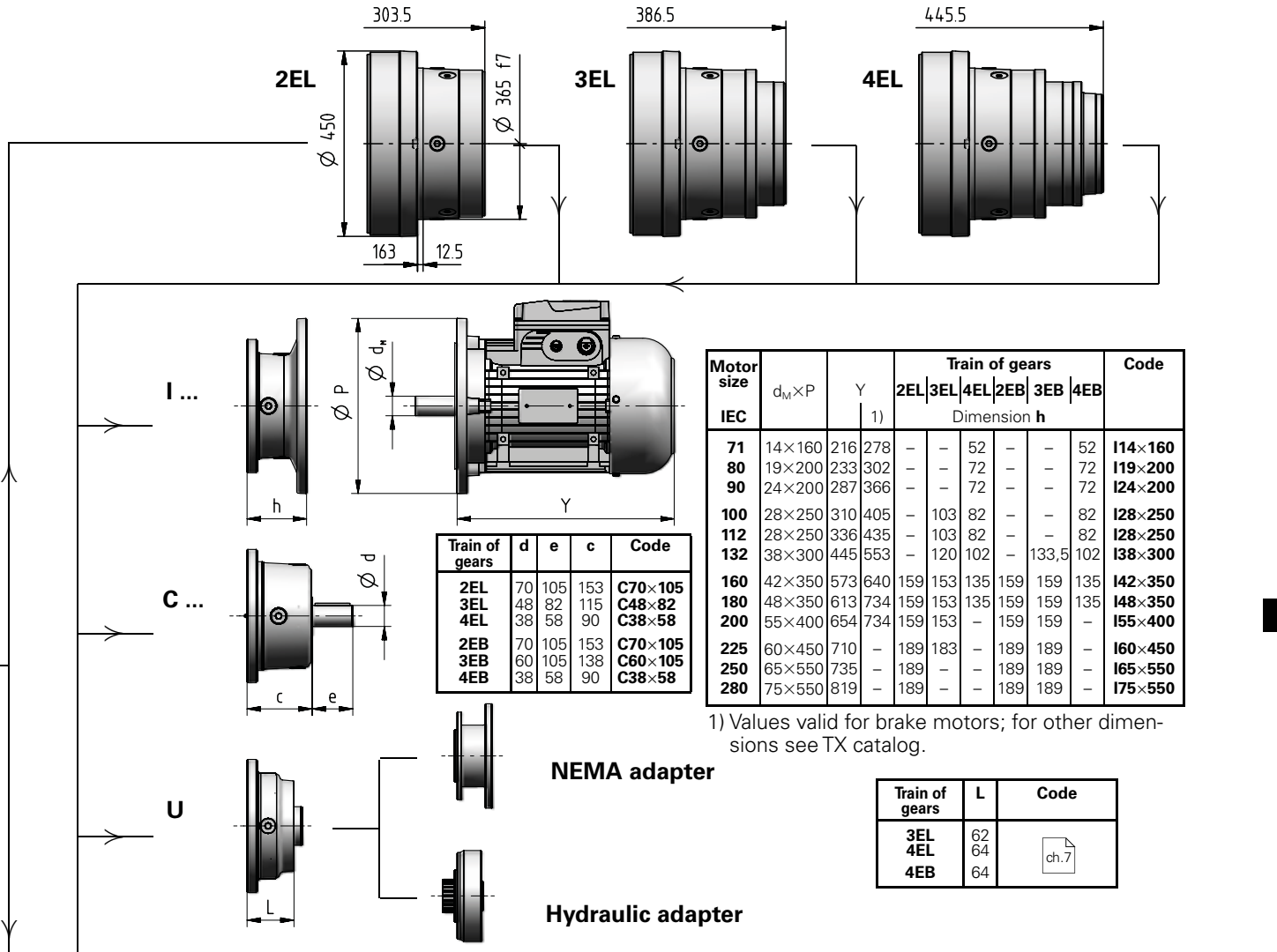

Motor size IEC	$d_M \times P$	Y	Y 1)	Train of gears 2EL	3EL	4EL	2EB	3EB	4EB	Code
				Dimension **h**						
71	14×160	216	278	–	–	52	–	–	52	**I14×160**
80	19×200	233	302	–	–	72	–	–	72	**I19×200**
90	24×200	287	366	–	–	72	–	–	72	**I24×200**
100	28×250	310	405	–	103	82	–	–	82	**I28×250**
112	28×250	336	435	–	103	82	–	–	82	**I28×250**
132	38×300	445	553	–	120	102	–	133,5	102	**I38×300**
160	42×350	573	640	159	153	135	159	159	135	**I42×350**
180	48×350	613	734	159	153	135	159	159	135	**I48×350**
200	55×400	654	734	159	153	–	159	159	–	**I55×400**
225	60×450	710	–	189	183	–	189	189	–	**I60×450**
250	65×550	735	–	189	–	–	189	189	–	**I65×550**
280	75×550	819	–	189	–	–	189	189	–	**I75×550**

1) Values valid for brake motors; for other dimensions see TX catalog.

Train of gears	d	e	c	Code
2EL	70	105	153	**C70×105**
3EL	48	82	115	**C48×82**
4EL	38	58	90	**C38×58**
2EB	70	105	153	**C70×105**
3EB	60	105	138	**C60×105**
4EB	38	58	90	**C38×58**

Train of gears	L	Code
3EL	62	
4EL	64	ch.7
4EB	64	

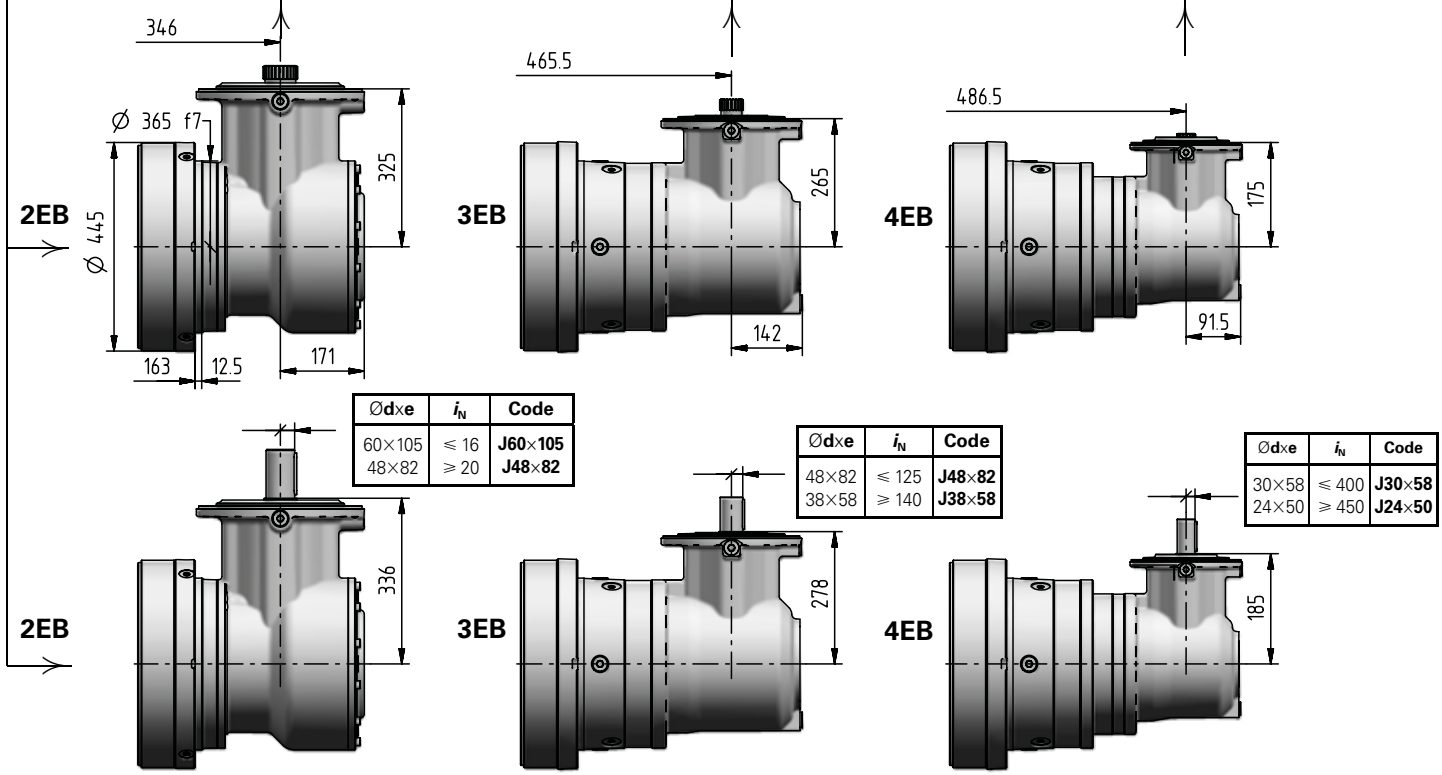

Ød×e	i_N	Code
60×105	⩽ 16	**J60×105**
48×82	⩾ 20	**J48×82**

Ød×e	i_N	Code
48×82	⩽ 125	**J48×82**
38×58	⩾ 140	**J38×58**

Ød×e	i_N	Code
30×58	⩽ 400	**J30×58**
24×50	⩾ 450	**J24×50**

061A - Output side details

Suggested mating dimensions

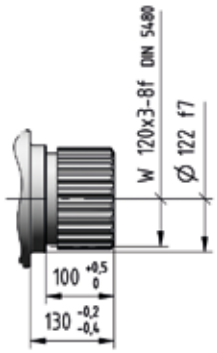

Z120M2

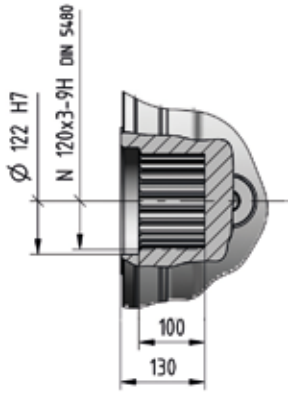

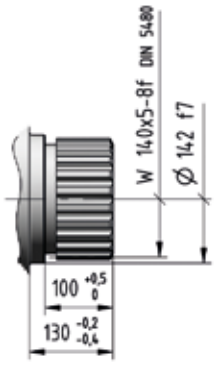

Z140M1

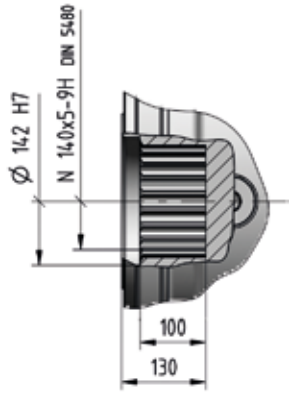

4

This page is intentionally left blank

061A - Output side details

Gear reducer cylindrical shaft end

Suggested mating dimensions

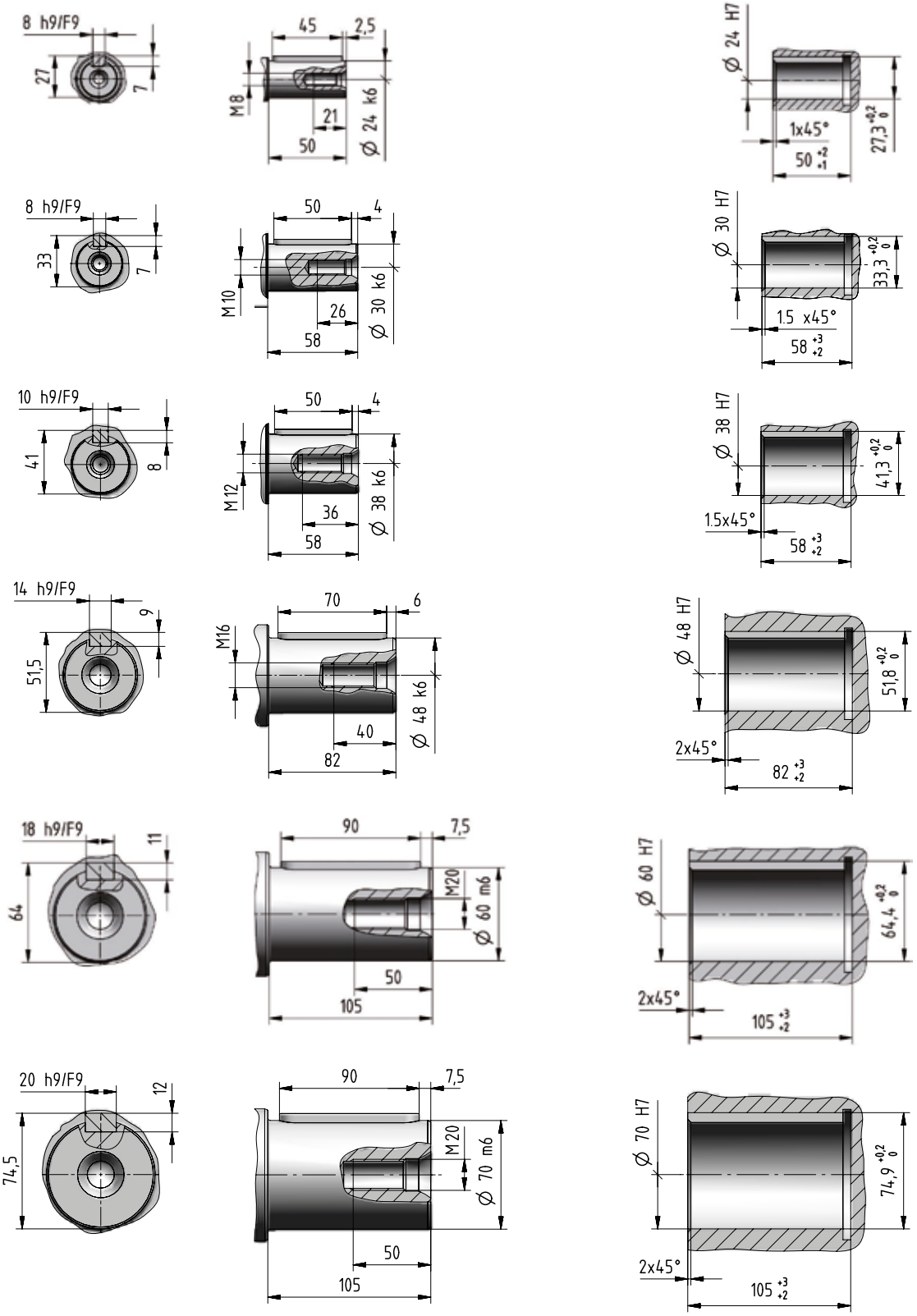

4

Bevel helical input flange

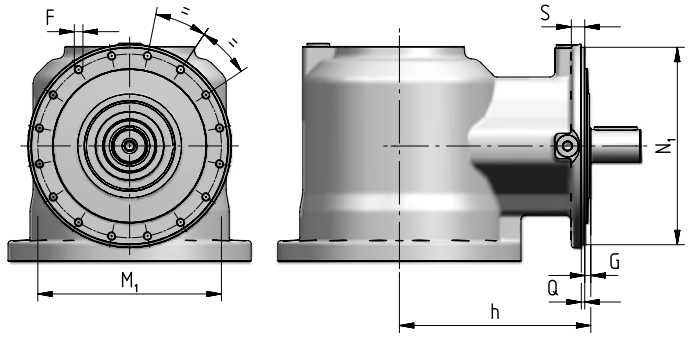

Train of gears	N_1 ∅ h6	Q	G	h	S	M_1 ∅	F ∅
2EB	321	5	11	336	20	300	M14 (n. 16)
3EB	274	4,5	13	278	18	255	M12 (n. 16)
4EB	184	3,5	10	185	12	171	M8 (n. 12)

IEC electric motor adapter

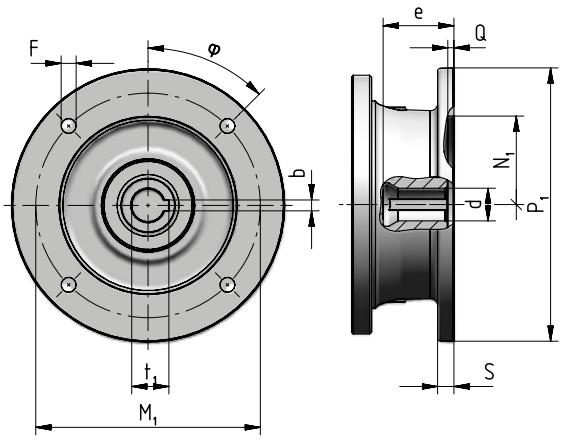

Motor size IEC	P_1 ∅	S	d ∅	e max	b F9	t_1	M_1	F ∅	φ	N_1 ∅ G7	Q
71	160	–	14 F6	32	5	16,3	130	M8 × 16 (n.4)	45°	110	4,5
80	200	12	19 F6	41,5	6	21,8	165	11 (n.4)	45°	130	4,5
90	200	12	24 F6	52	8	27,3	165	11 (n.4)	45°	130	4,5
100	250	14	28 F6	62	8	31,3	215	14 (n.4)	45°	180	5
112	250	14	28 F6	62	8	31,3	215	14 (n.4)	45°	180	5
132	300	14	38 F6	82	10	41,3	265	14 (n.4)	45°	230	5
160	350	15	42 F6	113	12	45,3	300	18 (n.4)	45°	250	6
180	350	15	48 F6	113	14	51,8	300	18 (n.4)	45°	250	6
200	400	15	55 E6	113	16	59,3	350	18 (n.4)	45°	300	6
225	450	18	60 E6	143	18	64,4	400	18 (n.8)	22,5°	350	6
250	550	18	65 E6	142	18	69,4	500	18 (n.8)	22,5°	450	6
280	550	18	75 E6	142	20	79,9	500	18 (n.8)	22,5°	450	6

Universal flange adapter

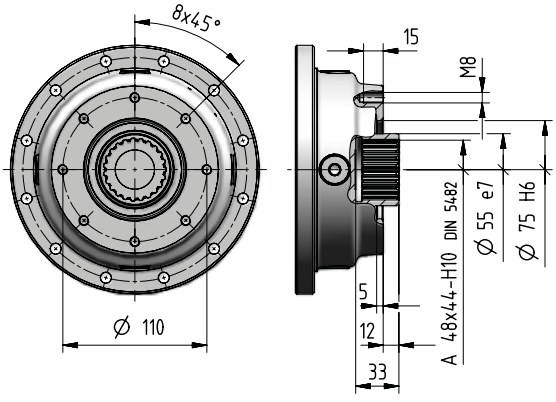

For more information see ch. 8.7.

061A - Radial loads F_{r1} [N] on input shaft

Radial loads $\boldsymbol{F}_{r1\ adm}$ admitted on high speed shaft end of **In Line** gear reducer.
For more information see ch. 2.2.

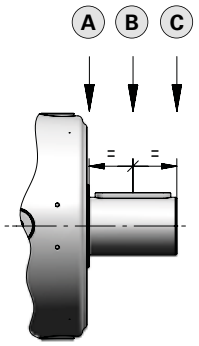

$n_1 \cdot L_h$	Train of gears 2EL			3EL			4EL		
	A	B	C	A	B	C	A	B	C
900 000	45 000	31 500	23 600	20 000	14 000	10 600	14 000	8 500	5 300
1 120 000	42 500	28 000	22 400	19 000	12 500	9 500	13 200	8 000	5 000
1 400 000	37 500	26 500	20 000	17 000	11 800	9 000	11 800	7 100	4 500
1 800 000	35 500	25 000	19 000	16 000	10 600	8 000	11 200	6 700	4 250
2 240 000	33 500	22 400	17 000	15 000	10 000	7 500	10 000	6 300	4 000
2 800 000	30 000	21 200	16 000	14 000	9 500	7 100	9 500	5 600	3 550
3 550 000	28 000	19 000	15 000	12 500	8 500	6 700	9 000	5 300	3 350
4 500 000	26 500	18 000	14 000	11 800	8 000	6 000	8 000	5 000	3 150
5 600 000	23 600	17 000	12 500	11 200	7 500	5 600	7 500	4 500	2 800
7 100 000	22 400	15 000	11 800	10 000	6 700	5 300	7 100	4 250	2 650
9 000 000	21 200	14 000	11 200	9 500	6 300	4 750	6 300	4 000	2 500
11 200 000	19 000	13 200	10 000	8 500	6 000	4 500	6 000	3 550	2 240
14 000 000	18 000	12 500	9 500	8 000	5 600	4 250	5 600	3 350	2 120
18 000 000	16 000	11 200	8 500	7 500	5 000	3 750	5 000	3 150	1 900
22 400 000	15 000	10 600	8 000	6 700	4 750	3 550	4 750	2 800	1 800
28 000 000	14 000	10 000	7 500	6 300	4 250	3 350	4 500	2 650	1 700
35 500 000	13 200	9 000	7 100	6 000	4 000	3 000	4 000	2 500	1 600
45 000 000	11 800	8 500	6 300	5 300	3 750	2 800	3 750	2 240	1 400

4

Radial loads $\boldsymbol{F}_{r1\ adm}$ admitted on high speed shaft end of **Bevel helical** gear reducer.
For more information see ch. 2.2.

$n_1 \cdot L_h$	Train of gears 2EB			3EB		4EB	
	$i_N \leqslant 16$	$i_N = 20$	$i_N = 25$	$i_N \leqslant 125$	$i_N \geqslant 140$	$i_N \leqslant 630$	$i_N \geqslant 710$
900 000	10 600	8 000	6 700	8 000	6 700	4 000	3 350
1 120 000	10 000	7 500	6 300	7 500	6 300	3 750	3 150
1 400 000	9 000	6 700	5 600	6 700	5 600	3 550	2 800
1 800 000	8 500	6 300	5 300	6 300	5 300	3 150	2 650
2 240 000	8 000	6 000	5 000	6 000	5 000	3 000	2 500
2 800 000	7 100	5 300	4 500	5 300	4 500	2 800	2 240
3 550 000	6 700	5 000	4 250	5 000	4 250	2 500	2 120
4 500 000	6 300	4 750	4 000	4 750	4 000	2 360	2 000
5 600 000	5 600	4 250	3 550	4 250	3 550	2 240	1 800
7 100 000	5 300	4 000	3 350	4 000	3 350	2 000	1 700
9 000 000	5 000	3 750	3 150	3 750	3 150	1 900	1 600
11 200 000	4 500	3 350	2 800	3 350	2 800	1 700	1 400
14 000 000	4 250	3 150	2 650	3 150	2 650	1 600	1 320
18 000 000	4 000	3 000	2 500	3 000	2 500	1 500	1 250
22 400 000	3 550	2 650	2 240	2 650	2 240	1 400	1 120
28 000 000	3 350	2 500	2 120	2 500	2 120	1 250	1 060
35 500 000	3 150	2 360	2 000	2 360	2 000	1 180	1 000
45 000 000	2 800	2 120	1 800	2 120	1 800	1 120	900

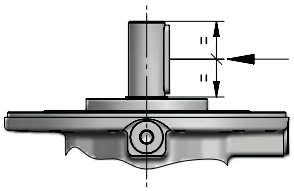

This page is intentionally left blank

001A ... 021A - Imperial shaft options

001A, 002A

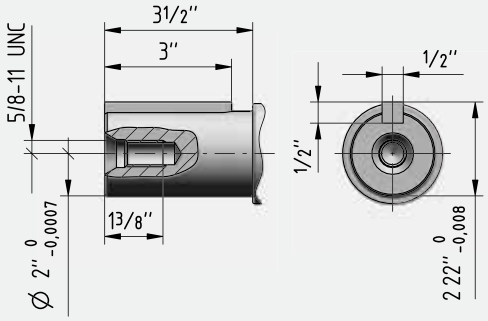

C050I1 F20a

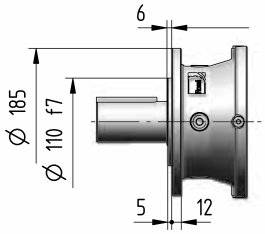

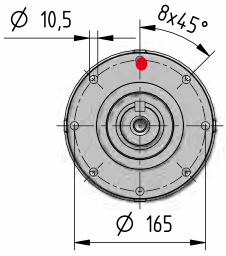

C050I1 P20a

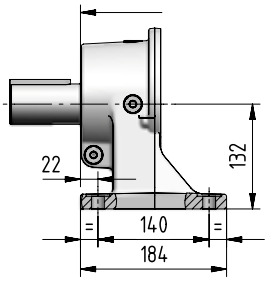

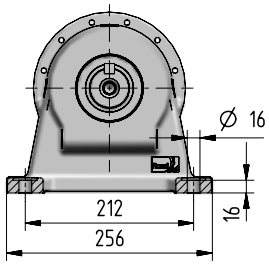

003A

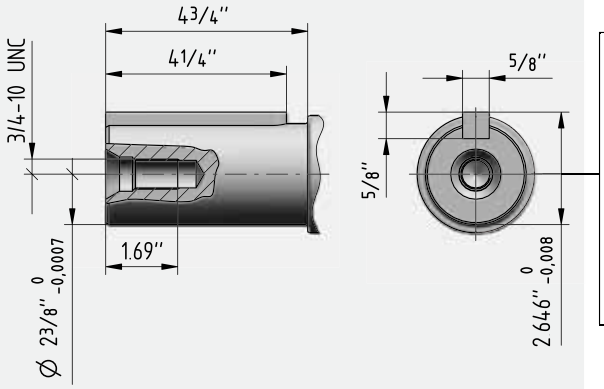

C060I1 F10b

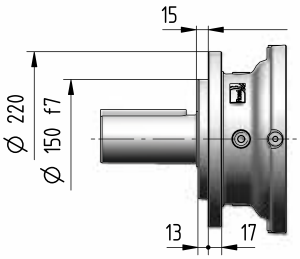

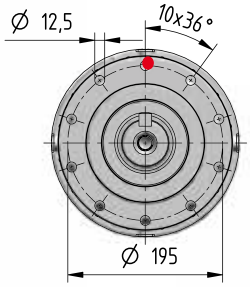

C060I1 P20b

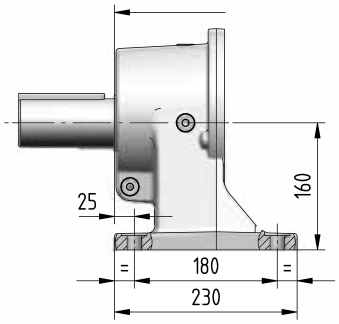

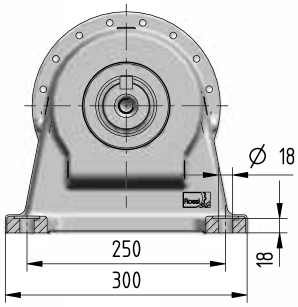

004A, 006A

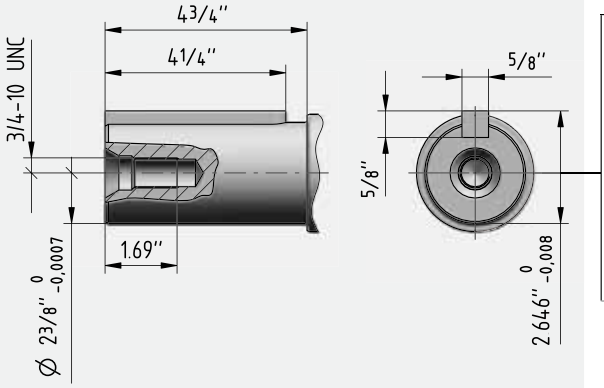

C060I1 F20b

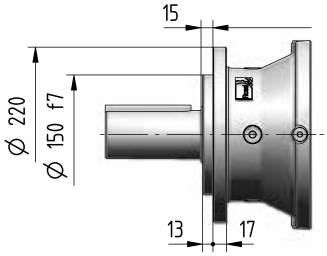

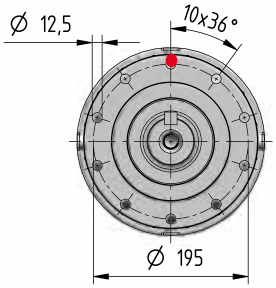

C060I1 P20b

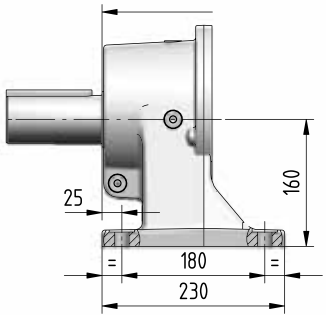

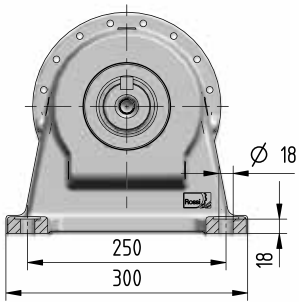

009A ... 012A

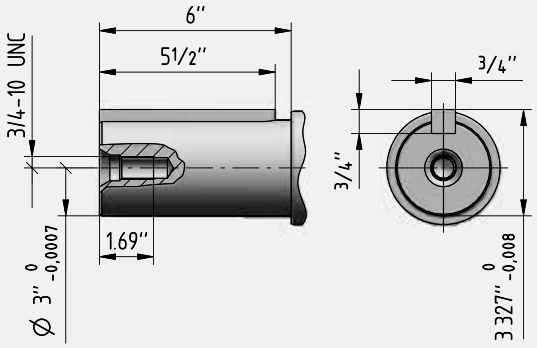

C076I1 F10c

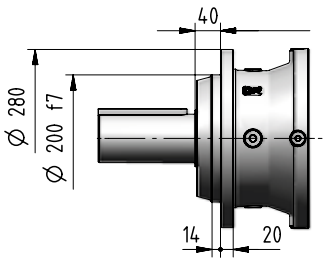

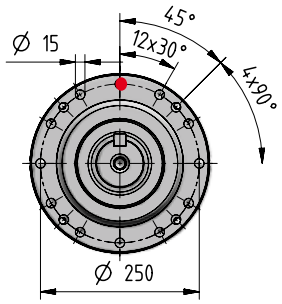

C076I1 P10c

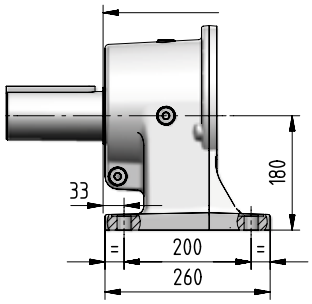

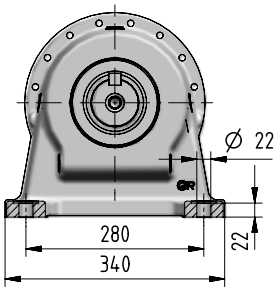

5

018A ... 021A

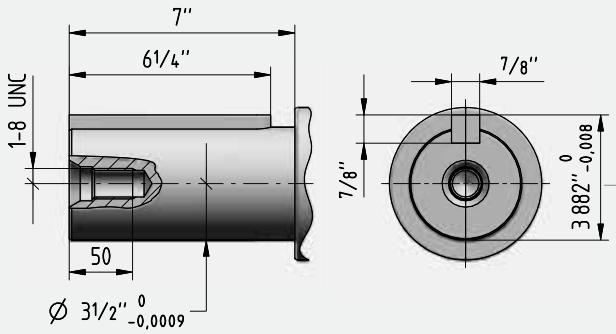

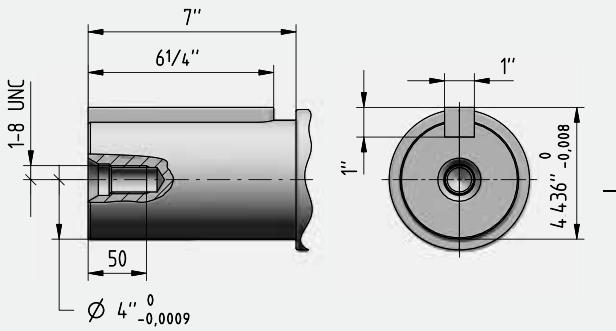

C088I1 F10d
C101I1 F10d

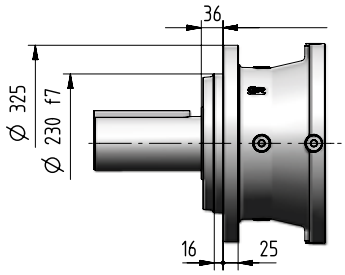

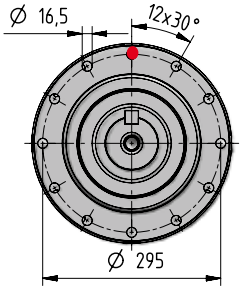

C088I1 P10d
C101I1 P10d

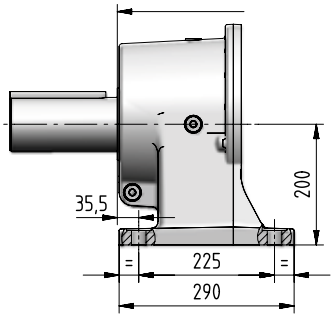

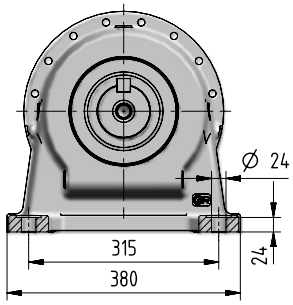

This page is intentionally left blank.

6 – Mounting positions, oil quantities and expansion tanks

001A ... 021A

Mounting positions[1] (Output mounting ... F..., ... A...)



* Based on the motor size, the expansion tank is required (see page 6.22).
** Based on the output design, the expansion tank is required (see page 6.26).
● Reference hole for the identification of the mounting position.
1) The drawings show the terminal box in position **0**. For different positions of terminal box see page 6.20.

Mounting positions[1] (Output mounting ... P...)

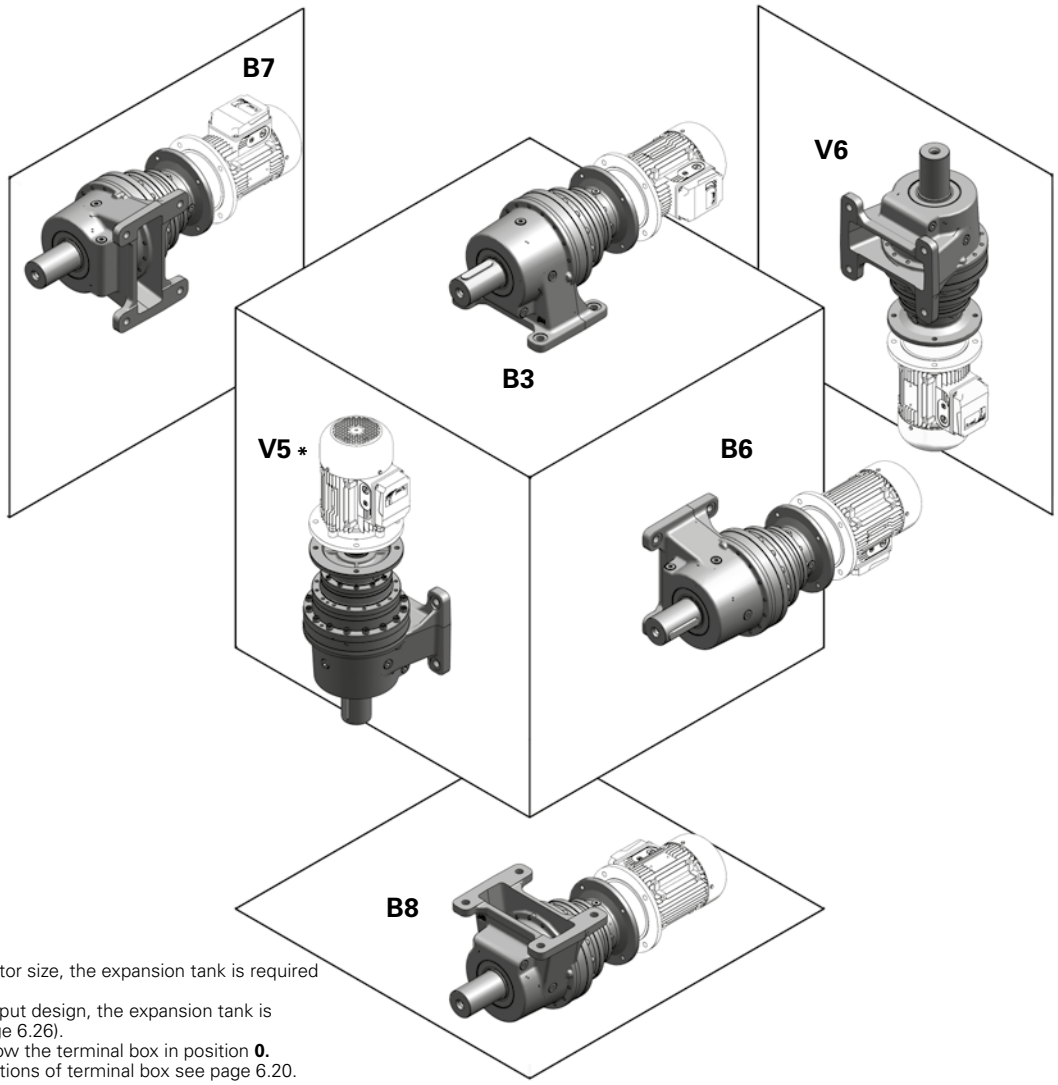

* Based on the motor size, the expansion tank is required (see page 6.22).
** Based on the output design, the expansion tank is required (see page 6.26).
1) The drawings show the terminal box in position **0.** For different positions of terminal box see page 6.20.

Oil quantities[2] [l]

Q_R	1EL										2EL										3EL										4EL									
	001A	002A	003A	004A	006A	009A	012A	015A	018A	021A	001A	002A	003A	004A	006A	009A	012A	015A	018A	021A	001A	002A	003A	004A	006A	009A	012A	015A	018A	021A	001A	002A	003A	004A	006A	009A	012A	015A	018A	021A
B3 ... B8	0,66	0,67	1,2	1,3	1,3	2	1,9	1,9	3	3,4	0,81	0,82	1,3	1,4	1,4	2,7	2,6	2,6	3,2	3,2	0,96	0,98	1,4	1,5	1,4	2,5	2,6	2,6	3,3	3,3	1,1	1,1	1,5	1,6	1,5	2,6	2,6	2,6	3,2	3,2
V1, V5	0,85	0,85	1,5	1,6	1,4	2,5	2	2,1	3,9	4	1,1	1,2	2	2,2	2,1	3,9	3,9	3,9	5,1	5	1,5	1,5	2,3	2,5	2,3	4,5	4,4	4,4	5,8	5,8	1,8	1,8	2,6	2,8	2,6	4,8	4,8	4,8	6	6
V3, V6	0,96	1	1,9	2,1	2	2,9	2,8	2,9	4,3	5,2	1,3	1,3	2,1	2,3	2,3	4,1	4,3	4,3	4,8	4,7	1,6	1,7	2,2	2,4	2,2	3,9	4,1	4,1	4,8	4,8	1,8	1,9	2,5	2,7	2,5	4	4,3	4,3	4,8	4,8

2) Stated oil quantities are approximate for provisioning. The exact quantity gear reducer is to be filled with is definitely given by the level.

001A ... 021A

Mounting positions[1] (Output mounting **... F..., ... A...**)



* Based on the motor size, the expansion tank is required (see page 6.22).
** Based on the output design, the expansion tank is required (see page 6.26).
● Reference hole for the identification of the mounting position.
1) The drawings show the terminal box in position **0.** For different positions of terminal box see page 6.20.

Oil quantities[2] [l]

Q_R	2EB										3EB										4EB									
	001A	002A	003A	004A	006A	009A	012A	015A	018A	021A	001A	002A	003A	004A	006A	009A	012A	015A	018A	021A	001A	002A	003A	004A	006A	009A	012A	015A	018A	021A
V3 ... V33	2,7	2,8	4,4	4,5	4,4	8,2	8,3	8,3	14,3	14,3	3	3,1	3,7	3,8	3,6	6,1	6,3	6,3	6,8	6,8	3,3	3,3	3,9	4,1	3,9	5,4	5,6	5,6	6,2	6,2
B5, B53	1,5	1,5	2,5	2,5	2,5	4,7	4,6	4,6	8	8	1,7	1,7	2,1	2,2	2,1	3,7	3,6	3,6	4,2	4,3	1,8	1,8	2,2	2,3	2,2	3,3	3,3	3,3	4	4
B51	2,6	2,6	4,2	4,3	4,2	8	7,8	7,8	13,3	13,3	2,9	2,9	3,7	3,9	3,7	6,6	6,5	6,5	7,7	7,7	3,2	3,2	4	4,2	4	6,2	6,1	6,1	7,4	7,4
B52	1,8	1,9	3	3	3	5,6	5,6	5,6	9,8	9,8	2	2	2,4	2,5	2,4	4,2	4,1	4,1	4,7	4,8	2,1	2,1	2,5	2,6	2,5	3,6	3,6	3,6	4,3	4,3
V1 ... V13	1,9	1,9	3	3,1	3	5,7	5,5	5,5	9,4	9,4	2,2	2,2	3	3,2	3	5,4	5,4	5,4	6,5	6,6	2,5	2,5	3,3	3,5	3,3	5,5	5,4	5,4	6,7	6,7

2) Stated oil quantities are approximate for provisioning. The exact quantity gear reducer is to be filled with is definitely given by the level.

001A ... 021A

Mounting positions[1] (Output mounting **... P...**)

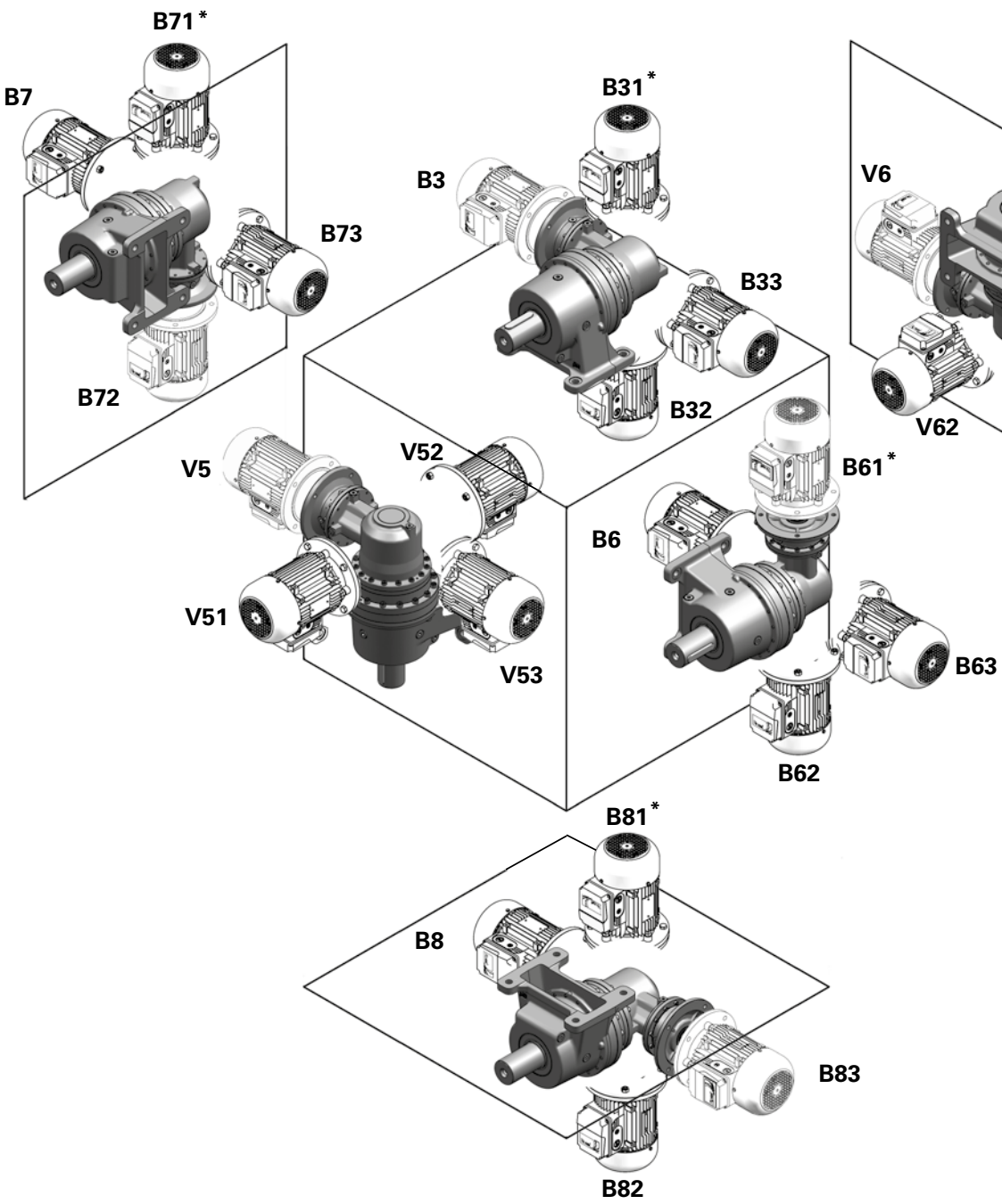

∗ Based on the motor size, the expansion tank is required (see page 6.22).
1) The drawings show the terminal box in position **0.** For different positions of terminal box see page 6.20.

Oil quantities[2] [l]

Q_R	2EB										3EB										4EB									
	001A	002A	003A	004A	006A	009A	012A	015A	018A	021A	001A	002A	003A	004A	006A	009A	012A	015A	018A	021A	001A	002A	003A	004A	006A	009A	012A	015A	018A	021A
B3 ... B8	1,5	1,5	2,5	2,5	2,5	4,7	4,6	4,6	8	8	1,7	1,7	2,1	2,2	2,1	3,7	3,6	3,6	4,2	4,3	1,8	1,8	2,2	2,3	2,2	3,3	3,3	3,3	4	4
B33 ... B83	1,5	1,5	2,5	2,5	2,5	4,7	4,6	4,6	8	8	1,7	1,7	2,1	2,2	2,1	3,7	3,6	3,6	4,2	4,3	1,8	1,8	2,2	2,3	2,2	3,3	3,3	3,3	4	4
B31 ... B81	2,6	2,6	4,2	4,3	4,2	8	7,8	7,8	13,3	13,3	2,9	2,9	3,7	3,9	3,7	6,6	6,5	6,5	7,7	7,7	3,2	3,2	4	4,2	4	6,2	6,1	6,1	7,4	7,4
B32 ... B82	1,8	1,9	3	3	3	5,6	5,6	5,6	9,8	9,8	2	2	2,4	2,5	2,4	4,2	4,1	4,1	4,7	4,8	2,1	2,1	2,5	2,6	2,5	3,6	3,6	3,6	4,3	4,3
V5 ... V53	1,9	1,9	3	3,1	3	5,7	5,5	5,5	9,4	9,4	2,2	2,2	3	3,2	3	5,4	5,4	5,4	6,5	6,6	2,5	2,5	3,3	3,5	3,3	5,5	5,4	5,4	6,7	6,7
V6 ... V63	2,7	2,8	4,4	4,5	4,4	8,2	8,3	8,3	14,3	14,3	3	3,1	3,7	3,8	3,6	6,1	6,3	6,3	6,8	6,8	3,3	3,3	3,9	4,1	3,9	5,4	5,6	5,6	6,2	6,2

2) Stated oil quantities are approximate for provisioning. The exact quantity gear reducer is to be filled with is definitely given by the level.

001A ... 021A

Mounting positions (Output mounting **... F..., ... A...**)

B5



V1*

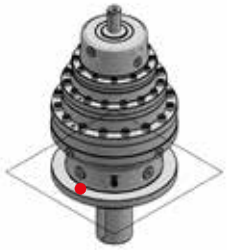

V3**



* Based on the gear reducer size and input type, the expansion tank is required (see page 6.22).
** Based on the output type, the expansion tank is required (see page 6.26).
● Reference hole for the identification of the mounting position.

Mounting positions (Design **... P...**)

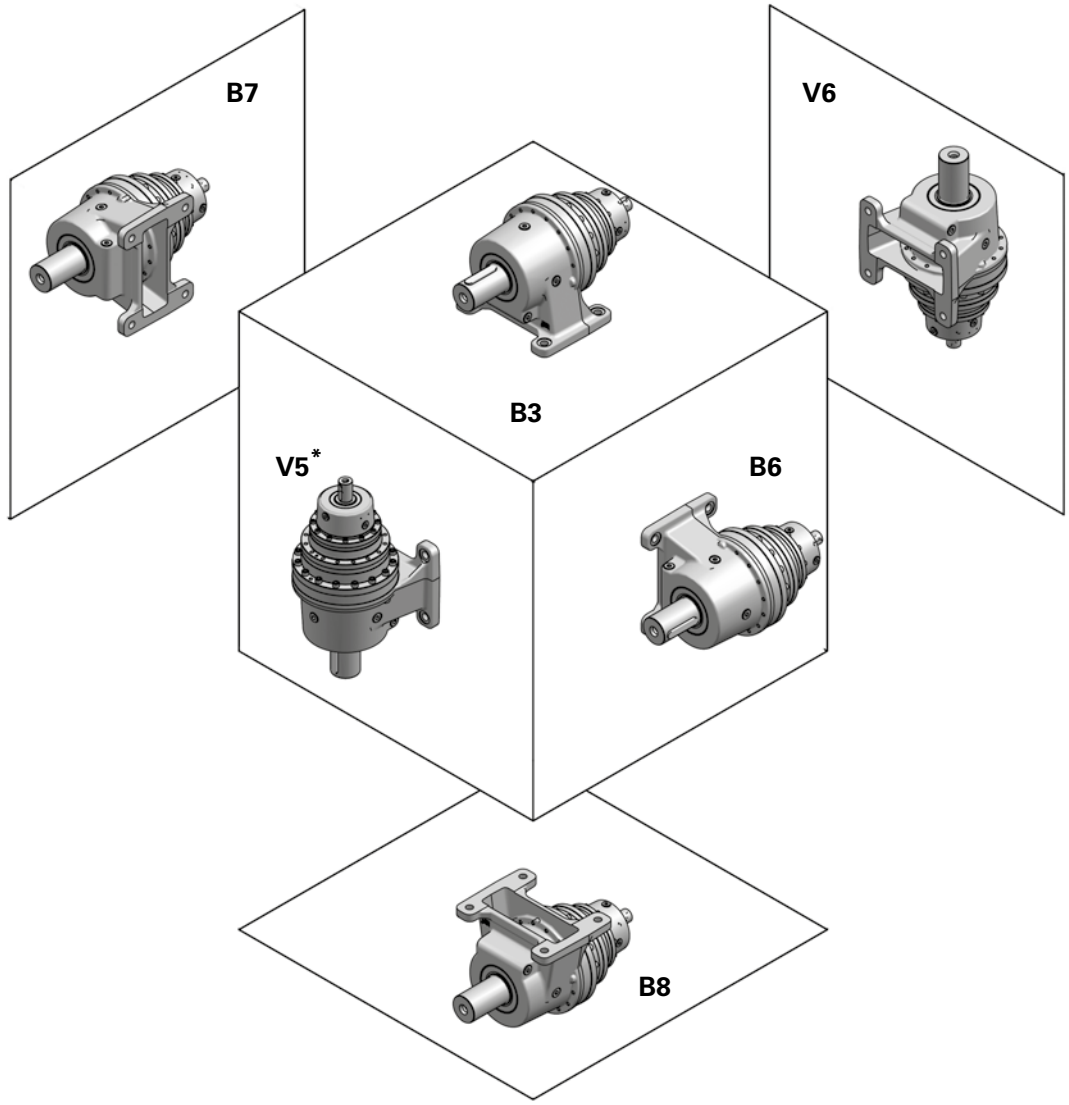

* Based on the gear reducer size and input type, the expansion tank is required (see page 6.22).

Oil quantities[1] [l]

Q_R	1EL										2EL										3EL										4EL									
	001A	002A	003A	004A	006A	009A	012A	015A	018A	021A	001A	002A	003A	004A	006A	009A	012A	015A	018A	021A	001A	002A	003A	004A	006A	009A	012A	015A	018A	021A	001A	002A	003A	004A	006A	009A	012A	015A	018A	021A
B3 ... B8	0,68	0,68	1,4	1,4	1,2	2,2	2	2	3,1	3	0,84	0,84	1,3	1,3	1,2	2,5	2,5	2,5	3	3	1	1	1,4	1,5	1,4	2,5	2,5	2,5	3,1	3,1	1,2	1,2	1,6	1,7	1,6	2,6	2,6	2,6	3,3	3,3
V1, V5	1,4	1,4	2,7	2,7	2,5	4,4	3,9	4	6,2	6,1	1,7	1,7	2,5	2,7	2,5	5	4,9	4,9	6,1	6	2	2	2,8	3	2,8	5	4,9	4,9	6,2	6,2	2,3	2,3	3,2	3,3	3,2	5,3	5,3	5,3	6,5	6,5
V3, V6	1	1,1	2,2	2,1	1,9	3,2	2,9	3	4,5	4,4	1,3	1,4	2	2,1	1,9	3,8	3,9	3,9	4,4	4,3	1,6	1,7	2,3	2,4	2,3	3,8	3,9	3,9	4,5	4,5	2	2	2,6	2,8	2,6	4,1	4,3	4,3	4,8	4,8

1) Stated oil quantities are approximate for provisioning. The exact quantity the gear reducer is to be filled with is definitely given by the level.

001A ... 021A

Mounting positions (Output mounting **... F..., ... A...**)

V3 ** **V31** ** **V32** ** **V33** **

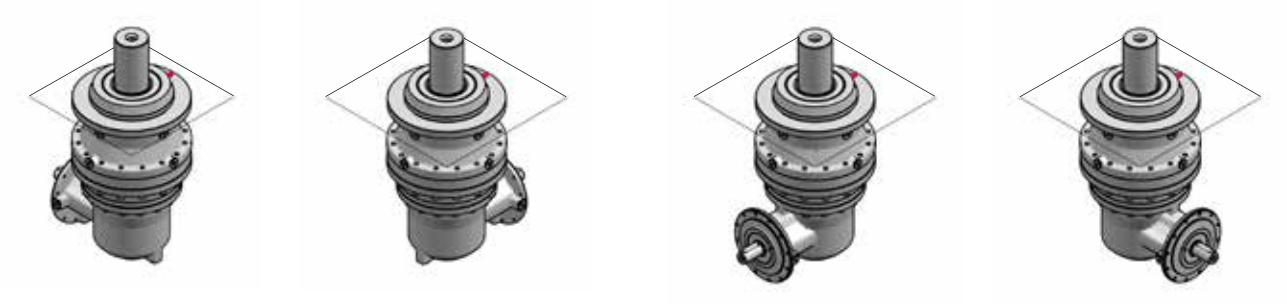

B5 **B51*** **B52** **B53**

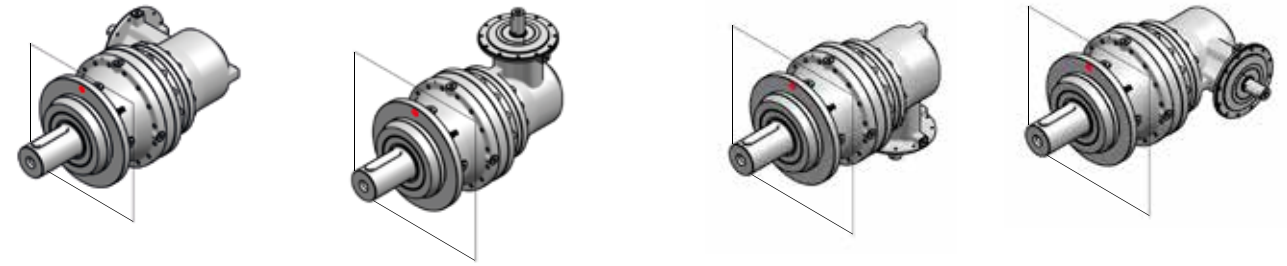

V1 **V11** **V12** **V13**



* Based on the gear reducer size and input type, the expansion tank is required (see page 6.22).
** Based on the output design, the expansion tank is required (see page 6.26).
● Reference hole for the identification of the mounting position.

Oil quantities[1] [l]

Q_R	2EB										3EB										4EB									
	001A	002A	003A	004A	006A	009A	012A	015A	018A	021A	001A	002A	003A	004A	006A	009A	012A	015A	018A	021A	001A	002A	003A	004A	006A	009A	012A	015A	018A	021A
V3 ... V33	2	2,1	3,4	3,5	3,3	6,4	6,4	6,4	10,7	10,7	2,4	2,4	3	3,2	3	5,1	5,3	5,3	5,8	5,8	2,7	2,8	3,4	3,5	3,3	4,8	5	5	5,6	5,6
B5, B53	1,2	1,2	2	2	2	3,8	3,7	3,7	6,2	6,2	1,4	1,4	1,8	1,9	1,8	3,2	3,1	3,1	3,7	3,7	1,5	1,5	2	2	1,9	3	3	3	3,6	3,6
B51	2,4	2,4	3,9	4,1	3,9	7,6	7,4	7,4	12,4	12,4	2,7	2,7	3,6	3,7	3,6	6,3	6,3	6,3	7,4	7,4	3,1	3,1	3,9	4,1	3,9	6	6	6	7,3	7,3
B52	1,2	1,2	2	2	2	3,8	3,7	3,7	6,2	6,2	1,4	1,4	1,8	1,9	1,8	3,2	3,1	3,1	3,7	3,7	1,5	1,5	2	2	1,9	3	3	3	3,6	3,6
V1 ... V13	1,5	1,5	2,5	2,6	2,5	4,8	4,6	4,6	7,6	7,6	1,9	1,9	2,7	2,9	2,7	4,9	4,9	4,9	6	6	2,2	2,2	3	3,2	3	5,1	5,1	5,1	6,4	6,4

1) Stated oil quantities are approximate for provisioning. The exact quantity gear reducer is to be filled with is definitely given by the level.

001A ... 021A

Mounting positions (Output mounting **... P...**)

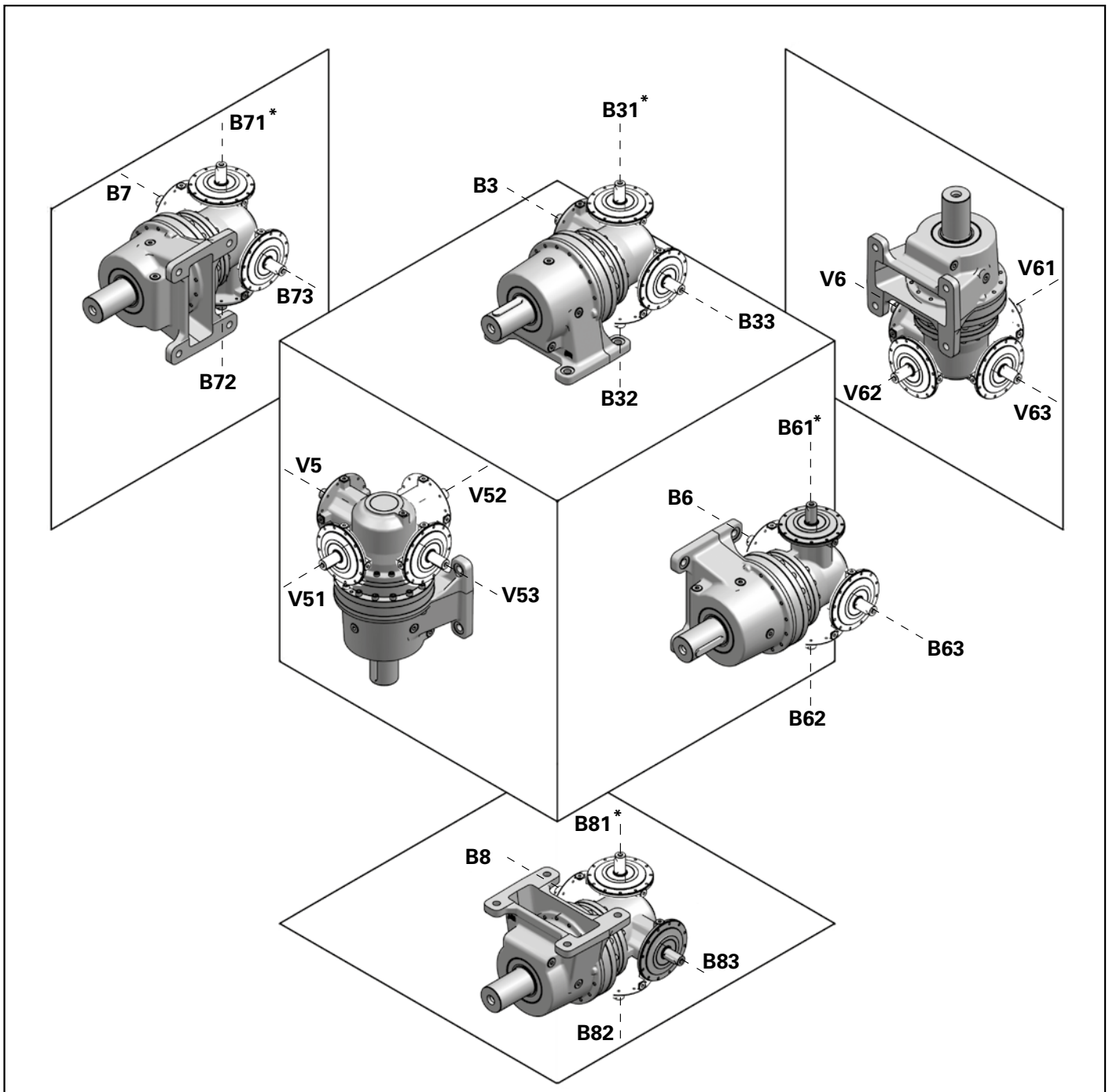

* Based on the gear reducer size and input type, the expansion tank is required (see page 6.22).

Oil quantities[1] [l]

Q_R	2EB										3EB										4EB									
	001A	002A	003A	004A	006A	009A	012A	015A	018A	021A	001A	002A	003A	004A	006A	009A	012A	015A	018A	021A	001A	002A	003A	004A	006A	009A	012A	015A	018A	021A
B3 ... B8	1,2	1,2	2	2	2	3,8	3,7	3,7	6,2	6,2	1,4	1,4	1,8	1,9	1,8	3,2	3,1	3,1	3,7	3,7	1,5	1,5	2	2	1,9	3	3	3	3,6	3,6
B33 ... B83	1,2	1,2	2	2	2	3,8	3,7	3,7	6,2	6,2	1,4	1,4	1,8	1,9	1,8	3,2	3,1	3,1	3,7	3,7	1,5	1,5	2	2	1,9	3	3	3	3,6	3,6
B31 ... B81	2,4	2,4	3,9	4,1	3,9	7,6	7,4	7,4	12,4	12,4	2,7	2,7	3,6	3,7	3,6	6,3	6,3	6,3	7,4	7,4	3,1	3,1	3,9	4,1	3,9	6	6	6	7,3	7,3
B32 ... B82	1,2	1,2	2	2	2	3,8	3,7	3,7	6,2	6,2	1,4	1,4	1,8	1,9	1,8	3,2	3,1	3,1	3,7	3,7	1,5	1,5	2	2	1,9	3	3	3	3,6	3,6
V5 ... V53	1,5	1,5	2,5	2,6	2,5	4,8	4,6	4,6	7,6	7,6	1,9	1,9	2,7	2,9	2,7	4,9	4,9	4,9	6	6	2,2	2,2	3	3,2	3	5,1	5,1	5,1	6,4	6,4
V6 ... V63	2	2	3,4	3,5	3,3	6,4	6,4	6,4	10,7	10,7	2,4	2,4	3	3,2	3	5,1	5,3	5,3	5,8	5,8	2,7	2,8	3,4	3,5	3,3	4,8	5	5	5,6	5,6

1) Stated oil quantities are approximate for provisioning. The exact quantity gear reducer is to be filled with is definitely given by the level.

022A ... 710A

Mounting positions[1] (Output mounting **... F..., ... A...**)

B5

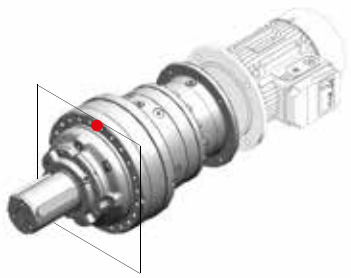

V1 *

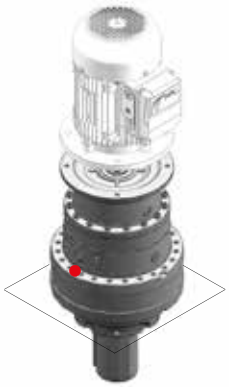

V3 **

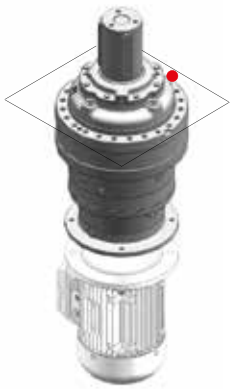

* Based on the motor size, the expansion tank is required (see page 6.22).
** Based on the output design, the expansion tank is required (see page 6.26).
● Reference hole for the identification of the mounting position.
1) The drawings show the terminal box in position **0**. For different positions of terminal box see page 6.20.

Oil quantities[2] [l]

Q_R	1EL					2EL							
	022A	030A	031A	042A	043A	022A	030A	031A	042A	043A	060A 061A	085A	125A
B5	2,9	3,2	4,5	4,4	5,6	2,7	4,4	5,9	5,3	6,7	6,7	7,7	14
V1	3,6	5,2	8,1	7,5	10,2	3,9	6,2	9,2	8	10,8	10,6	14,1	24
V3	3,3	6,5	5	8,8	6	2,9	8,9	7,8	10,7	8,3	13,5	15,4	27

Q_R	3EL											4EL												
	022A	030A	031A	042A	043A	060A 061A	085A	125A	180A	250A	355A	022A	030A	031A	042A	043A	060A 061A	085A	125A	180A	250A	355A	500A	710A
B5	3,1	3,6	5,1	4,9	6,3	6,3	7,9	15	22	32	45	3,1	3,6	5,1	5	6,4	6,2	8,1	15	22	33	46	59	89
V1	5,5	6	9	8,7	11,5	11,4	14,5	27	40	60	86	5,7	6,8	9,8	9,5	12,3	11,9	15,5	29	43	63	89	114	174
V3	3,8	7,1	6,1	9,8	7,5	12,5	15,8	29	43	63	89	3,8	7,3	6,2	10	7,6	12,4	16,2	30	44	65	91	117	177

2) Stated oil quantities are approximate for provisioning. The exact quantity gear reducer is to be filled with is definitely given by the level.

022A ... 710A

Mounting positions[1] (Output mounting **... F..., ... A...**)



* Based on the output design, the expansion tank is required (see page 6.26).
● Reference hole for the identification of the mounting position.
1) The drawings show the terminal box in position **0.** For different positions of terminal box see page 6.20.

Oil quantities[2] [l]

Q_R	2EB								3EB										4EB											
	022A	030A	031A	042A	043A	060A 061A	085A	125A	022A	030A	031A	042A	043A	060A 061A	085A	125A	180A	250A	355A	022A	030A	031A	042A	043A	060A 061A	085A	125A	180A	250A	355A	500A	710A
V3 ... V33	11,2	12,5	12,4	18,8	15,7	20	33,5	23	6,5	11	10	14,5	11,9	20,5	20,6	42	56	84	106	4,9	10,3	8,1	11,9	9,6	14,6	23,6	36	52	68	101	125	196
B5, B53	6,8	6,3	8,2	9,4	10,4	10	16,8	44	4,4	5,5	7	7,3	8,5	10,2	10,3	21	28	42	53	3,6	5,1	6,1	6	7,4	7,3	11,8	18	26	34	51	63	98
B51	12,5	9,9	16,5	18,8	20,8	20	33,5	27	8,1	9,9	12,9	13,2	15,9	19,1	19,2	38	52	82	104	6,8	9,8	11,7	11,5	14,3	14,2	22,9	32	50	66	98	122	194
B52	7,6	8	8,2	9,4	10,4	10	16,8	31	4,9	6,3	7,8	8,2	9,3	11,1	11,2	21	44	46	57	4	5,4	6,4	6,3	7,7	7,6	12,2	18	26	34	51	63	102
V1 ... V13	10,1	7,8	10,6	13	15	14,2	20,5	45	6,9	7,5	10,5	10,8	13,5	14,8	16,7	34	52	70	92	6,1	8,5	10,4	10,2	13	12,9	20,3	32	46	64	93	118	182

2) Stated oil quantities are approximate for provisioning. The exact quantity gear reducer is to be filled with is definitely given by the level.

022A ... 710A

Mounting positions (Output mounting **... F..., ... A...**)

B5

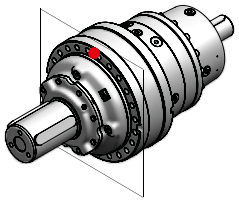

V1*

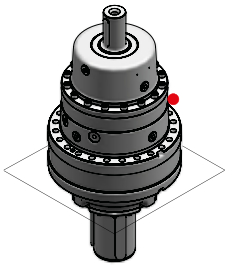

V3**

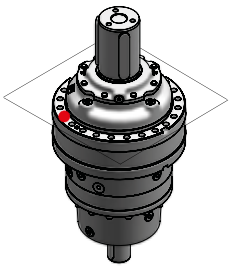

** Based on the output design, the expansion tank is required (see page 6.26)
* Based on the gear reducer size and input type, the expansion tank is required (see page 6.22).
● Reference hole for the identification of the mounting position.

Oil quantities[1] [l]

Q_R	1EL				2EL												
	030A	031A	042A	043A	022A	030A	031A	042A	043A	060A 061A	085A	125A	180A	250A	355A	500A	710A
B5	2,8	4,3	4	5,4	2,5	3,9	5,4	4,8	6,2	6,4	7,2	13	21	30	43	56	81
V1	5,6	8,6	7,9	10,7	4,9	7,8	10,8	9,6	12,4	12,7	14,5	26	42	60	86	112	162
V3	5,6	4,6	7,9	5,6	2,5	7,8	6,8	9,6	7,3	12,7	14,5	26	42	60	86	112	162

Q_R	3EL													4EL												
	022A	030A	031A	042A	043A	060A 061A	085A	125A	180A	250A	355A	500A	710A	022A	030A	031A	042A	043A	060A 061A	085A	125A	180A	250A	355A	500A	710A
B5	3	3,6	5	4,9	6,3	6,2	8,2	14	21	31	44	58	83	3,1	3,6	5,2	5	6,4	6,2	8,4	15	22	32	45	58	88
V1	5,9	7,1	10,1	9,8	12,6	12,5	16,5	28	42	62	88	116	166	6,2	7,3	10,3	10	12,8	12,4	16,8	30	44	64	90	116	176
V3	3,5	7,1	6	9,8	7,5	12,5	16,5	28	42	62	88	116	166	3,8	7,3	6,3	10	7,7	12,4	16,8	30	44	64	90	116	176

1) Stated oil quantities are approximate for provisioning. The exact quantity the gear reducer is to be filled with is definitely given by the level.

022A ... 710A

Mounting positions (Output mounting **... F..., ... A...**)

V3 **

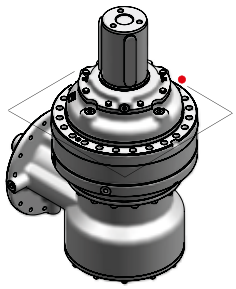

V31 **

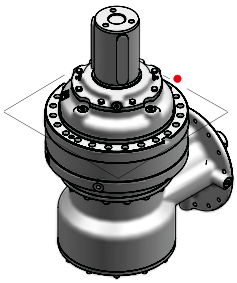

V32 **

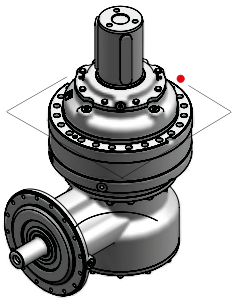

V33 **

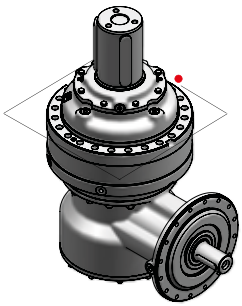

B5

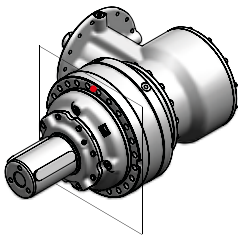

B51*

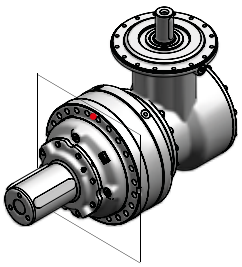

B52

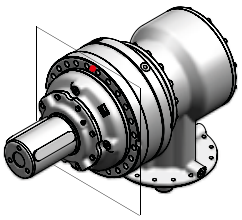

B53

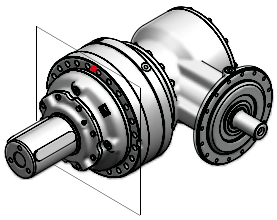

V1

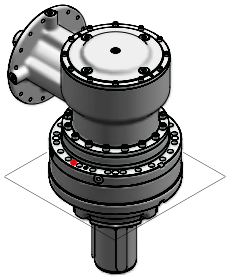

V11

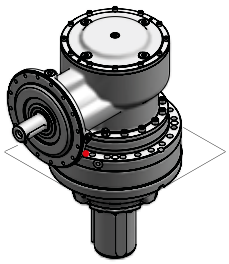

V12

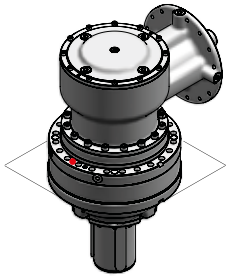

V13

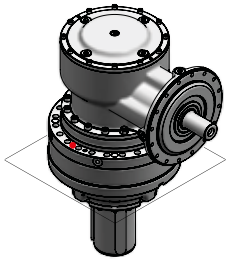

* Based on the gear reducer size and input type, the expansion tank is required (see page 6.22).
** Based on the output design, the expansion tank is required (see page 6.26).
● Reference hole for the identification of the mounting position.

Oil quantities[1] [l]

Q_R	2EB								3EB										4EB												
	022A	030A	031A	042A	043A	060A 061A	085A	125A	022A	030A	031A	042A	043A	060A 061A	085A	125A	180A	250A	355A	022A	030A	031A	042A	043A	060A 061A	085A	125A	180A	250A	355A	500A	710A
V3 ... V33	9,7	9	12,4	18,8	15,7	20	33,5	44	5,4	9,5	8,4	12,7	10,4	18,7	18,8	38	52	82	104	4,2	9,6	7,4	11,3	9	14	22,7	32	50	66	98	122	194
B5, B53	6	4,5	8,2	9,4	10,4	10	16,8	22	3,9	4,8	6,2	6,4	7,8	9,4	9,4	19	26	41	52	3,3	4,8	5,8	5,6	7	7	11,4	16	25	33	49	61	97
B51	12,1	9	16,5	18,8	20,8	20	33,5	44	7,9	9,5	12,5	12,7	15,5	18,7	18,8	38	52	82	104	6,6	9,6	11,5	11,3	14,1	14	22,7	32	50	66	98	122	194
B52	6	4,5	8,2	9,4	10,4	10	16,8	26	3,9	4,8	6,2	6,4	7,8	9,4	9,4	19	26	45	56	3,3	4,8	5,8	5,6	7	7	11,4	16	25	33	49	61	101
V1 ... V13	9,7	9	12,4	18,8	15,7	20	33,5	31	6,4	6,7	9,7	9,9	12,7	14	15,8	32	46	69	91	5,8	8,2	10,1	9,9	12,7	12,6	19,9	29	45	63	92	116	181

1) Stated oil quantities are approximate for provisioning. The exact quantity gear reducer is to be filled with is definitely given by the level.

001A ... 021A - Output side details

Plug positions and types

The positions of the several plugs present on the gear reducer are shown in the following figures. The number and dimensions of plugs (in inches) as well as the distances from a useful reference point (gear reducer axis, flange plane, low speed shaft shoulder, etc.) are shown in the tables, according to gear reducer size.

In the following pages the function of each plug (filler, drain, level, etc.) is also given when changing the design and the mounting position.

Usually the filler plug with breather overhangs from the gear reducer; the maximum overall dimensions are shown in the tables.

In the mounting positions with vertical low speed shaft towards upper side (V3 … V33; V6 … V63), the gear reducer may be equipped with an elbow for the oil expansion. The relevant overall dimensions are also stated in the tables.

Sizes	C..., S..., H..., M...				
	A	**A_1**	**B**	**P_A** (n. 4)	**P_B** (n. 4)
001A	35	104	84	G3/8"	G1/8"
002A	35	104	84	G3/8"	G1/8"
003A	41,5	117	84,5	G3/8"	G1/4"
004A	50	117	109,5	G3/8"	G1/4"
006A	50	117	109,5	G3/8"	G1/4"
009A	51	145	122	G1/2"	G3/8"
012A	51	145	122	G1/2"	G3/8"
015A	55	149	122	G1/2"	G3/8"
018A, 021A	64	163	150,5	G1/2"	G1/2"

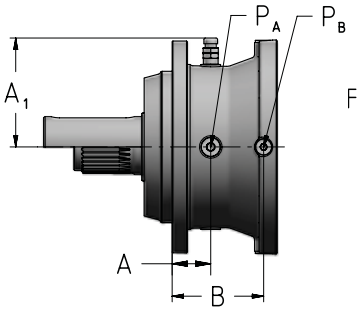

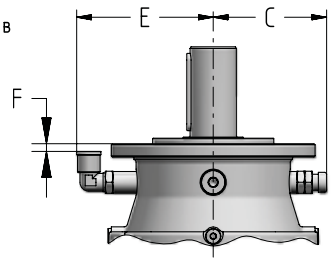

Sizes	C	E	F
001A ... 002A	106	127	2
003A	119	140	8,5
004A ... 006A	119	140	0,5
009A ... 015A	145	188	14
018A ... 021A	163	206	27

6

Sizes	Z..., K...		
	I	**I_1**	**P_I** (n. 4)
001A	42	113	G3/8"
002A	42	113	G3/8"
003A	41,5	117	G3/8"
004A	41,5	117	G3/8"
006A	41,5	117	G3/8"
009A	62	145	G1/2"
012A, 015A	62	145	G1/2"
018A, 021A	68,5	163	G1/2"

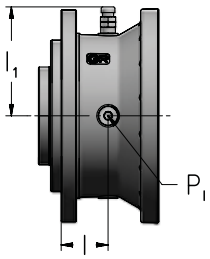

Sizes	C..., S...					
	L	**L_1**	**M**	**M_1**	**P_L** (n. 2)	**P_M** (n. 3)
001A	16,5	64	66	113	G3/8"	G3/8"
002A	16,5	64	66	113	G3/8"	G3/8"
003A	19,5	80,5	89,5	132	G3/8"	G3/8"
004A	19,5	80,5	89,5	132	G3/8"	G3/8"
006A	19,5	80,5	89,5	132	G3/8"	G3/8"
009A	23	95,5	99	155	G1/2"	G1/2"
012A, 015A	23	95,5	99	155	G1/2"	G1/2"
018A, 021A	25	113	126	178	G1/2"	G1/2"

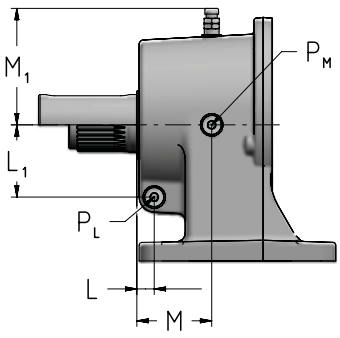

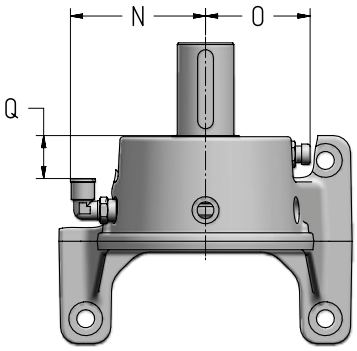

Sizes	N	O	Q
001A ... 002A	120	95	36,5
003A ... 006A	139	109	60
009A ... 015A	164	124	62
018A ... 021A	187	134	89

022A, 031A, 043A - Output side details

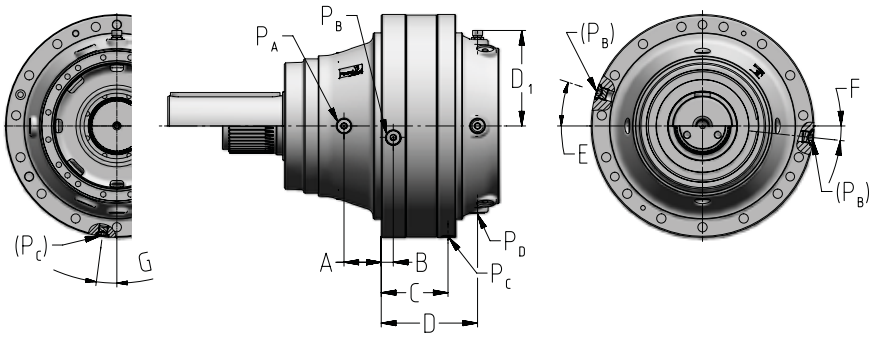

Sizes	A	B	C	D[1]	D_1[1]	E	F	G	P_A	P_B	P_C	P_D[1]
022A	48	21	–	–	–	7,5°	7,5°	–	n° 4 - G1/2"	n° 4 - G3/8"	–	–
031A	68	22	123	177	176	18°	6°	7,5°	n°4 - G1/2"	n° 2 - G1/2"	n°1 - G3/8"	n°4 - G1/2"
043A	83	22	130	185	176	20°	20°	7,5°	n°4 - G1/2"	n° 2 - G1/2"	n°1 - G3/8"	n°4 - G1/2"

1) Not present with bevel helical stage composition.

030A, 042A, 060A, 085A, 125A ... 710A - Output side details

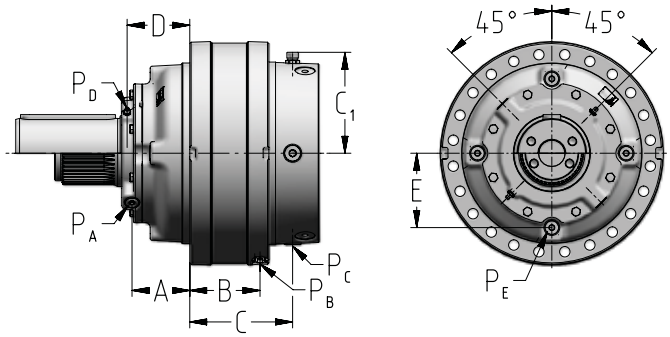

Sizes		A	B	C[1]	C_1[1]	D	E	P_A n° 2	P_B n° 1	P_C[1] n° 4	P_D n° 2	P_E n° 4
030A	C, S	91	111	162,5	161	99	117,5	G3/8"	G3/8"	G1/2"	M10x1	G3/8"
	H	–	111	162,5	161	79	122,5	–	G3/8"	G1/2"	M10x1	G3/8"
	Z	69	111	162,5	161	79	122,5	G3/8"	G3/8"	G1/2"	M10x1	G3/8"
	T	67	111	162,5	161	80,5	122,5	G3/8"	G3/8"	G1/2"	M10x1	G3/8"
042A	C, S	106	120	175	176	116,5	140	G3/8"	G3/8"	G1/2"	M10x1	G1/2"
	H	–	120	175	176	85,5	142,5	–	G3/8"	G1/2"	M10x1	G1/2"
	Z	81	120	175	176	91,5	142,5	G3/8"	G3/8"	G1/2"	M10x1	G1/2"
	T	75,5	120	175	176	95,5	142,5	G3/8"	G3/8"	G1/2"	M10x1	G1/2"
060A	C, S	111	133,5	197,5	189	122	152,5	G3/8"	G3/8"	G1/2"	M10x1	G1/2"
	H	–	133,5	197,5	189	90	155	–	G3/8"	G1/2"	M10x1	G1/2"
	Z	83	133,5	197,5	189	94	155	G3/8"	G3/8"	G1/2"	M10x1	G1/2"
	T	78	133,5	197,5	189	100	155	G3/8"	G3/8"	G1/2"	M10x1	G1/2"
085A	C, S	120	143	200	220	133	177,5	G3/8"	G1/2"	G3/4"	M10x1	G3/4"
	H, Z, T	101	143	200	220	114	180	G3/8"	G1/2"	G3/4"	M10x1	G3/4"
125A	C, S	175	157	226,5	239	188	197,5	G3/8"	G1/2"	G3/4"	M10x1	G3/4"
	H, Z, T	148	157	226,5	239	161	195	G3/8"	G1/2"	G3/4"	M10x1	G3/4"
180A	C, S	201,5	174,5	268,5	264	214,5	217,5	G3/8"	G1/2"	G1"	M10x1	G1"
	H, Z, T	174	174,5	268,5	264	194,5	220	G3/8"	G1/2"	G1"	M10x1	G1"
250A	C, S	217	198	296	297	230	245	G1/2"	G1/2"	G1"	M10x1	G1"
	H, Z, T	202	198	296	297	220	250	G1/2"	G1/2"	G1"	M10x1	G1"
355A	C, S	246,5	228,5	339,5	332	263	285	G3/4"	G3/4"	G1 – 1/4"	M10x1	G1 – 1/4"
	H, Z, T	212,5	228,5	339,5	332	229	285	G3/4"	G3/4"	G1 – 1/4"	M10x1	G1 – 1/4"
500A	C, S	274,5	248,5	367	367	293,5	315	G3/4"	G3/4"	G1 – 1/2"	G1/4"	G1 – 1/2"
	H, Z, T	235,5	248,5	367	367	254,5	315	G3/4"	G3/4"	G1 – 1/2"	G1/4"	G1 – 1/2"
710A	C, S	304,5	272,5	410	404	322,5	350	G1"	G1"	G1 – 1/2"	G1/4"	G1 – 1/2"
	H, Z	253,5	272,5	410	404	271,5	350	G1"	G1"	G1 – 1/2"	G1/4"	G1 – 1/2"

1) Not present with bevel helical stage composition.

001A ... 710A - Input side details

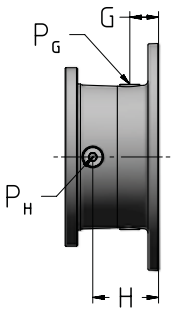

I...

1EL	2EL	3EL	4EL	2EB	3EB	4EB	IEC	G	H	P_G (n.2)	P_H (n.2)
001A ... 002A	001A ... 006A	001A ... 022A	001A ... 060A	001A ... 006A	001A ... 022A	001A ... 060A	71 80 90 100 112 132 160 180	20 27 27 36 36 37 63 63	20 46,5 46,5 54,5 54,5 74,5 107,5 107,5	G3/8"	G3/8"
003A ... 006A	009A ... 022A	030A ... 060A	085A ... 180A	009A ... 015A, 022A	030A ... 043A	085A ... 125A	100 112 132 160 180 200	40 40 38 65,5 65,5 69,5	70 70 87 120 120 120	G1/2"	G1/2"
009A ... 015A	030A ... 043A	085A ...125A	250A ... 355A	018A ... 021A, 030A	060A ... 085A	180A ... 250A	132 160 180 200 225 250 280	29,5 50 50 50 76 76 76	92,5 118 118 118 148 148 148	G1/2"	G1/2"
018A ... 021A	060A	180A	500A	031A ... 060A	125A ... 180A	355A ... 500A	160 180 200 225 250 280	50 50 50 76 76 76	118 118 118 148 148 148	G1/2"	G1/2"
030A ... 043A	085A ... 125A	250A ... 355A	710A	085A, 125A	250A ... 355A	710A	160 180 200 225 250 280	58 58 58 88 88 88	- - - - - -	G1/2" (n.4)	-

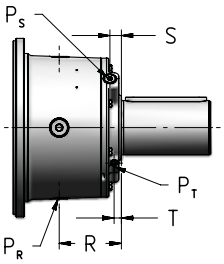

C...

1EL	2EL	3EL	4EL	2EB	3EB	4EB	R	S	T	P_R (n.2)	P_S (n.2)	P_T (n.2)
001A ... 002A	001A ... 006A	001A ... 022A	001A ... 060A	001A ... 006A	001A ... 022A	001A ... 060A	48,5	21,5	-	G3/8"	G3/8"	-
003A ... 006A	009A ... 022A	030A ... 060A	085A ... 180A	009A ... 015A, 022A	030A ... 043A	085A ... 125A	67	28,5	-	G1/2"	G1/2"	-
009A ... 015A	030A ... 043A	085A ... 125A	250A ... 355A	018A ... 021A, 030A	060A ... 085A	180A ... 250A	81	29,5	-	G1/2"	G1/2"	-
018A ... 021A	060A	180A	500A	031A ... 060A	125A ... 180A	355A ... 500A	84	29,5	-	G1/2"	G1/2"	-
030A ... 043A	085A ... 125A	250A ... 355A	710A	085A, 125A	250A ... 355A	710A	61	36	-	G3/4"	G3/4"	-
-	180A	500A	-	-	-	-	115	21	13,5	G3/4" (n.4)	G3/8"	M10x1
-	250A	710A	-	-	-	-	115	21	13,5	G3/4" (n.4)	G3/8"	M10x1
-	355A	-	-	-	-	-	137	24	13,5	G1" (n.4)	G3/8"	M10x1
-	500A	-	-	-	-	-	128	24	13	G1" (n.4)	G3/8"	M10x1
-	710A	-	-	-	-	-	137	30	17	G1" (n.4)	G3/8"	M10x1

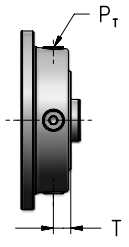

U...

1EL	2EL	3EL	4EL	2EB	3EB	4EB	T	P_T (n.4)
001A ... 002A	001A ... 006A	001A ... 022A	001A ... 060A	001A ... 006A	001A ... 022A	001A ... 060A	37	G3/8"
003A ... 006A	009A ... 022A	030A ... 060A	085A ... 180A	009A ... 015A, 022A	030A ... 043A	085A ... 125A	23	G1/2"

001A ... 710A - Input side details

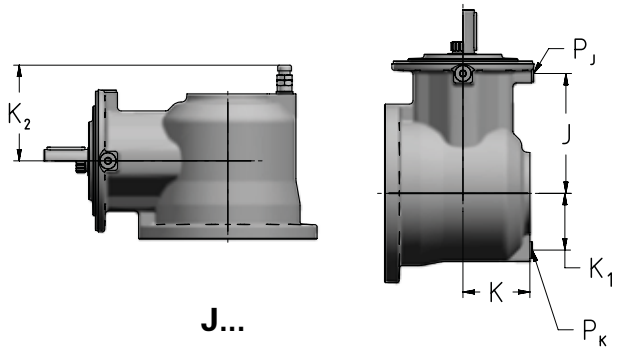

J...

2EB	3EB	4EB	J	K	K_1	K_2	P_J (n.3)	P_K
001A ... 002A	001A ... 006A	001A ... 022A	123,5	72,5	58	108	G3/8"	G3/8"
003A ... 006A	009A ... 022A	030A ... 060A	158,5	88,5	75	124	G3/8"	G3/8"
009A ... 015A, 022A	030A ... 043A	085A ... 125A	195	115	94	155	G1/2"	G1/2"
018A ... 021A	060A	180A	244	138	115	178	G1/2"	G1/2"
030A	085A	250A	244	129	107,5	148	G1/2"	G1/2" (n.4)
031A ... 060A	125A ... 180A	355A ... 500A	303	163	136	180	G1/2"	G1/2" (n.4)
085A ... 125A	250A ... 355A	710A	407	142	170	212	G1/2" (n.4)	G1/2" (n.4)

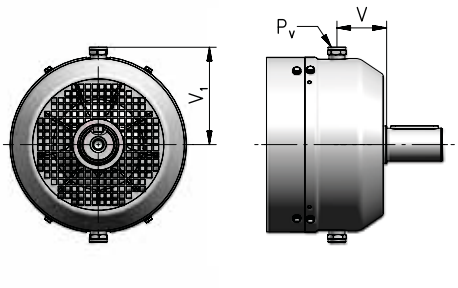

V...

1EL	2EL	3EL	4EL	2EB	3EB	4EB	V	V_1	P_V (n.2)
001A ... 002A	001A ... 006A	001A ... 022A	001A ... 060A	001A ... 006A	001A ... 022A	001A ... 060A	64	137	G3/8"
003A ... 006A	009A ... 022A	030A ... 060A	085A ... 180A	009A ... 015A, 022A	030A ... 043A	085A ... 125A	73	144,5	G1/2"
009A ... 015A	030A ... 043A	085A ... 125A	250A ... 355A	018A ... 021A, 030A	060A ... 085A	180A ... 250A	82,5	163	G1/2"

001A ... 021A
Plug positions and types

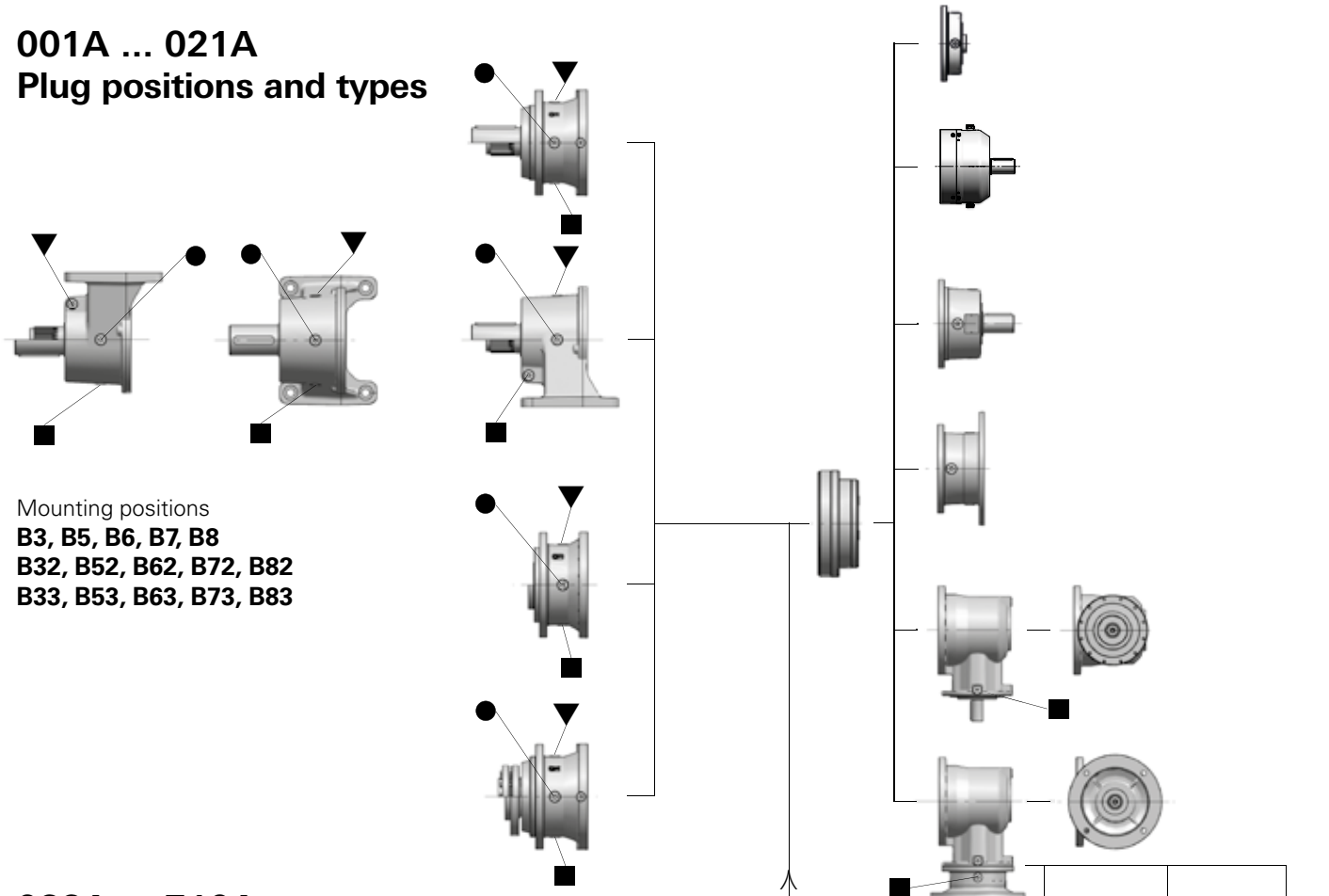

Mounting positions
B3, B5, B6, B7, B8
B32, B52, B62, B72, B82
B33, B53, B63, B73, B83

022A ... 710A
Plug positions and types

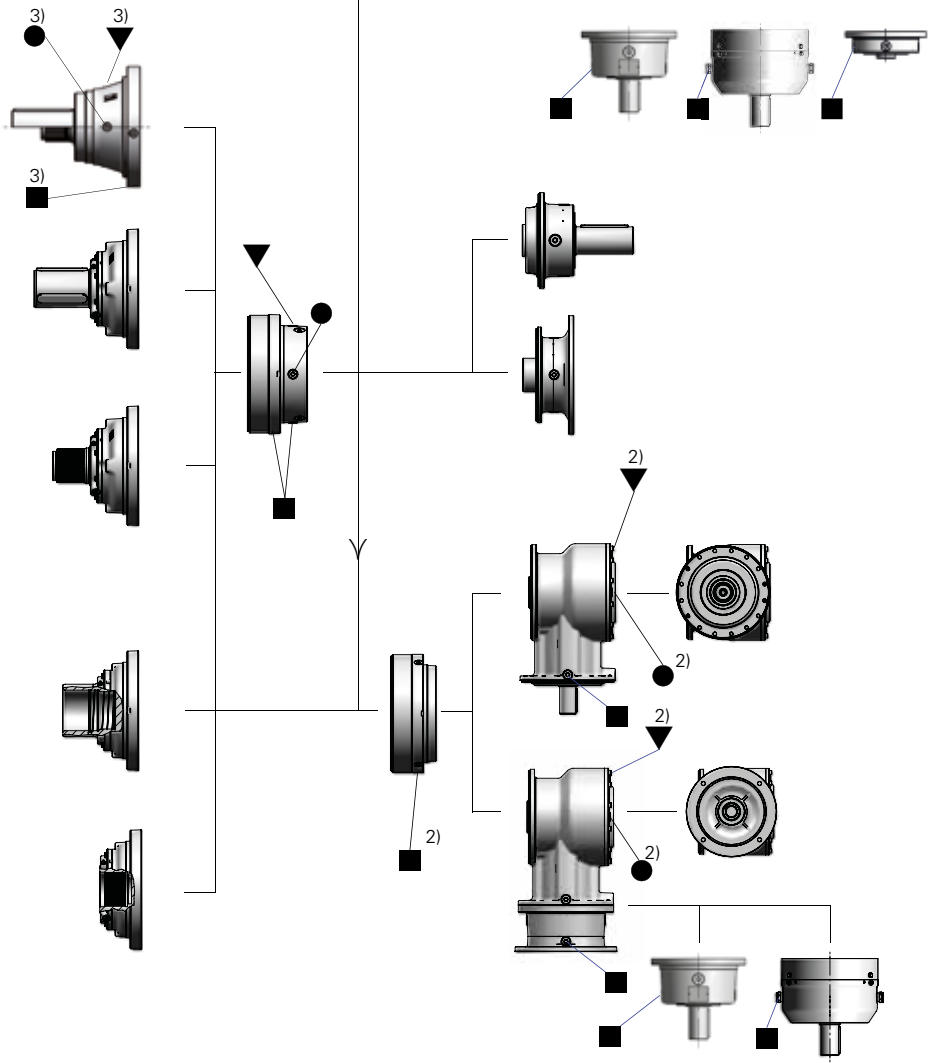

Mounting positions
B5, B52, B53

- Filler plug with breather
- Transparent level plug
- Spillway plug
- Drain plug
- Expansion tank[1)]
- Elbow

1) See page 6.22.
2) Only for 2EB train of gears.
3) Only for size 022A.

001A ... 021A
Plug positions and types

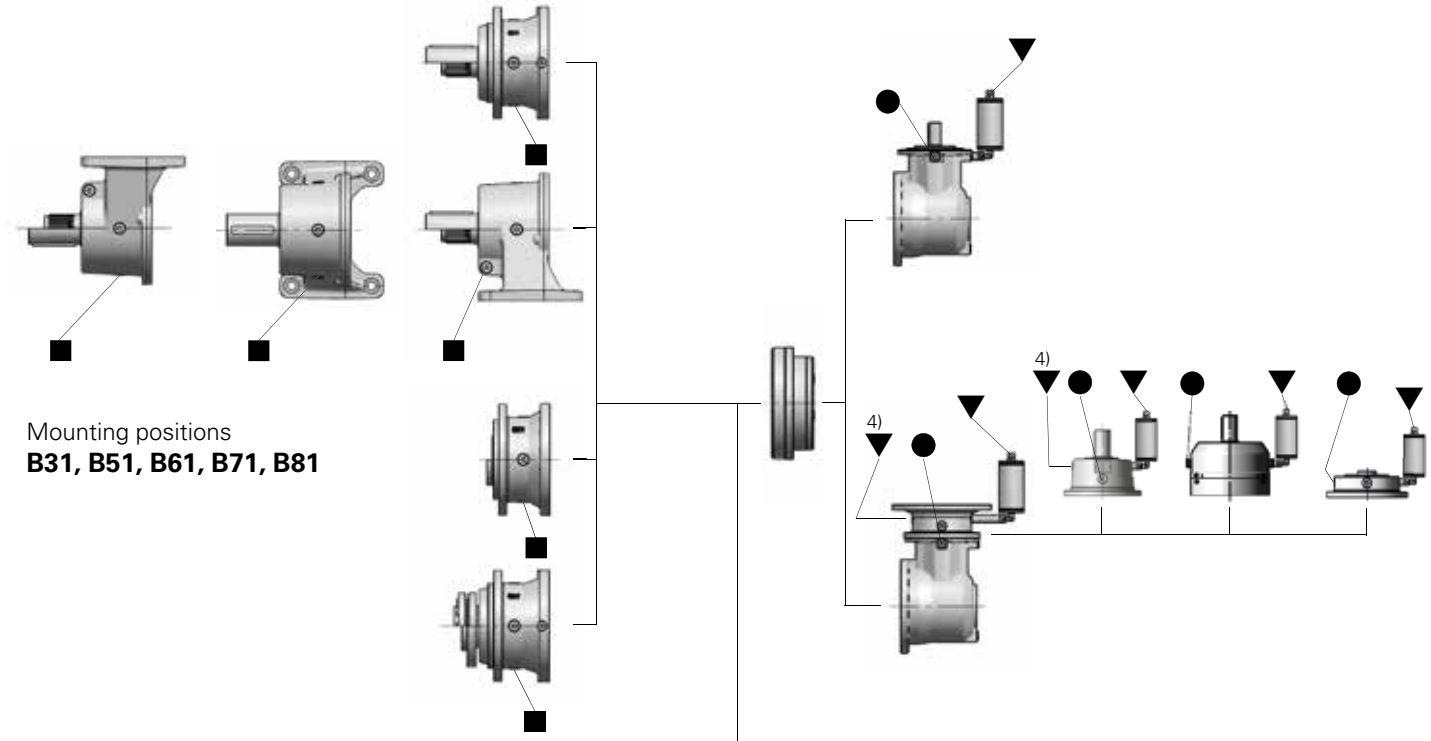

Mounting positions
B31, B51, B61, B71, B81

022A ... 710A
Plug positions and types

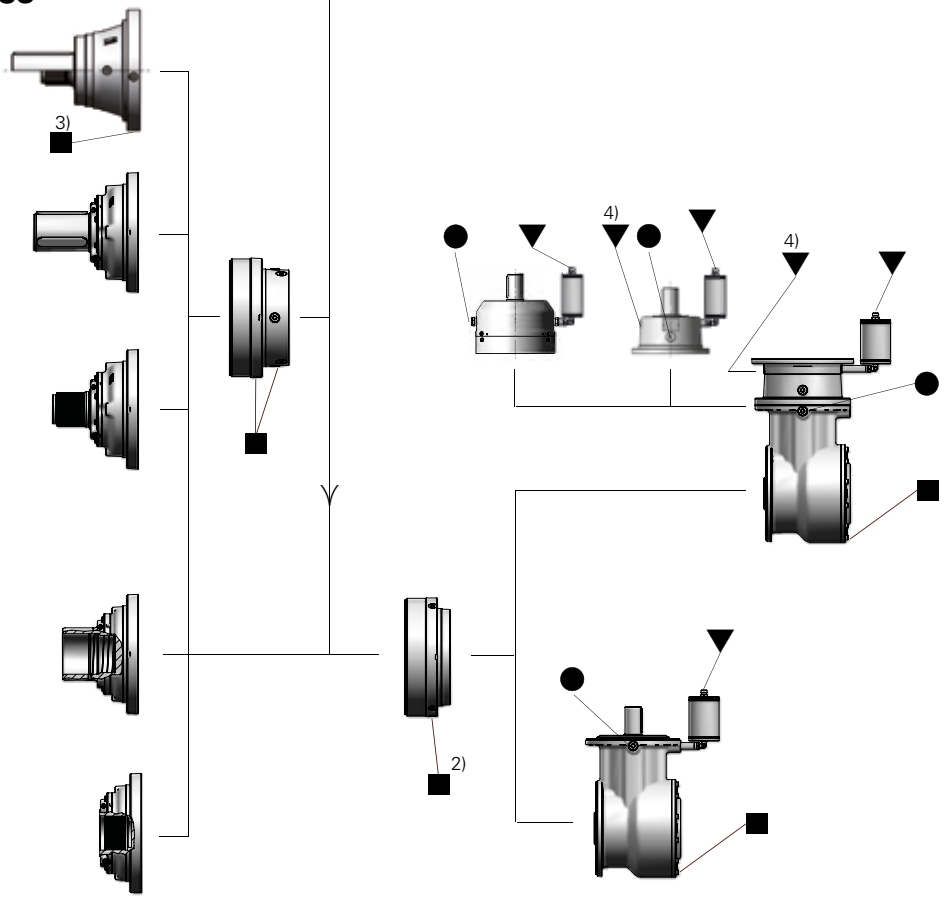

Mounting positions
B51

1) See page 6.22.
2) Only for 2EB train of gears.
3) Only for size 022A.
4) When expansion tank is not necessary.

001A ... 021A - Plug positions and types

Mounting positions
V1, V11, V12, V13
V5, V51, V52, V53

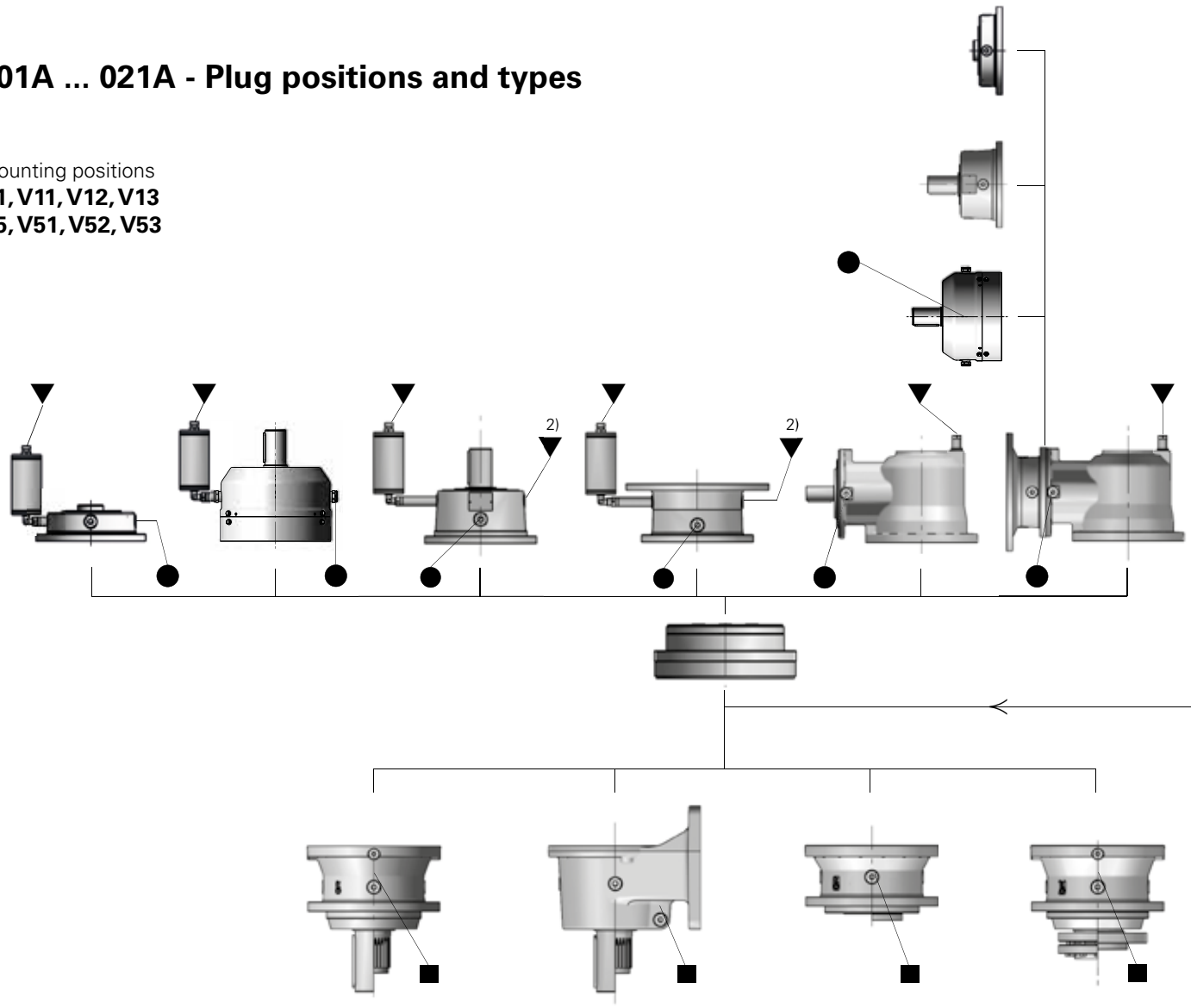

Mounting positions
V3, V31, V32, V33
V6, V61, V62, V63

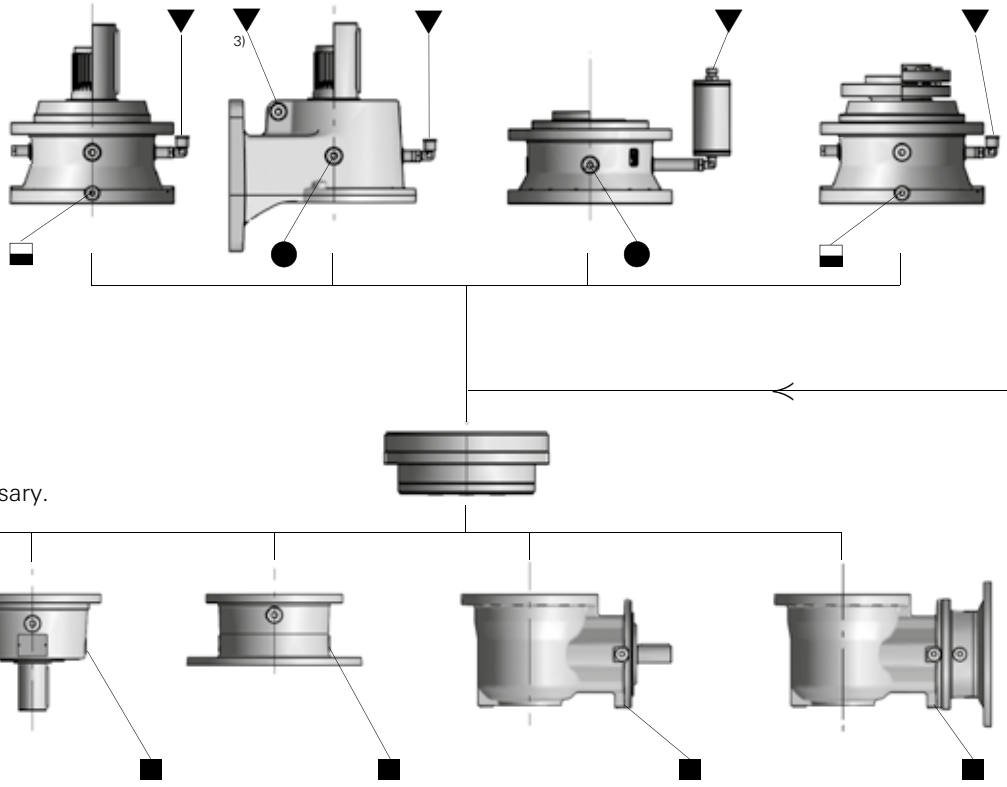

- Filler plug with breather
- Transparent level plug
- Spillway plug
- Drain plug
- Expansion tank[1)]
- Elbow

1) See page 6.22.
2) When expansion tank is not necessary.
3) Level plug only.

022A ... 710A - Plug positions and types

Mounting positions
V1, V11, V12, V13

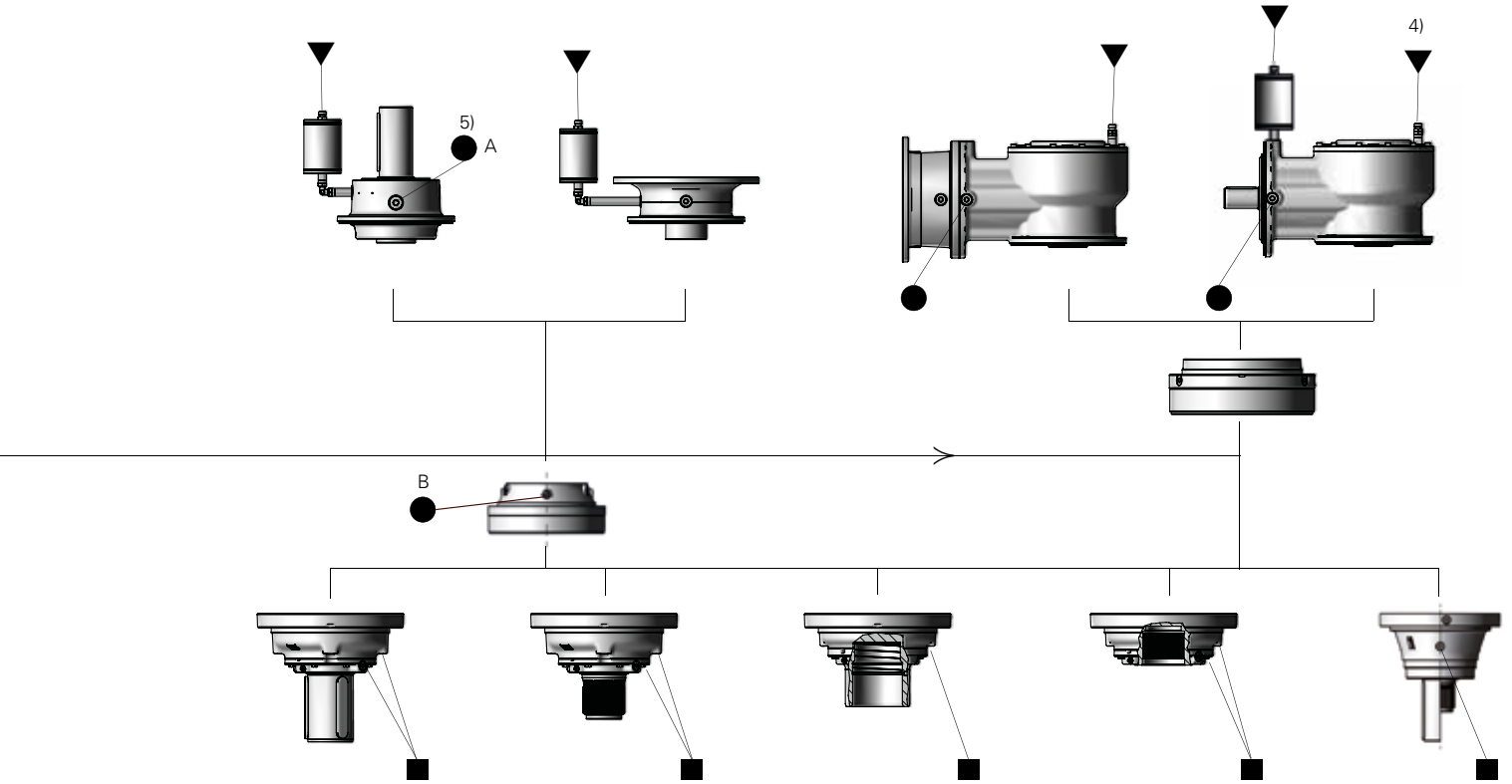

Mounting positions
V3, V31, V32, V33

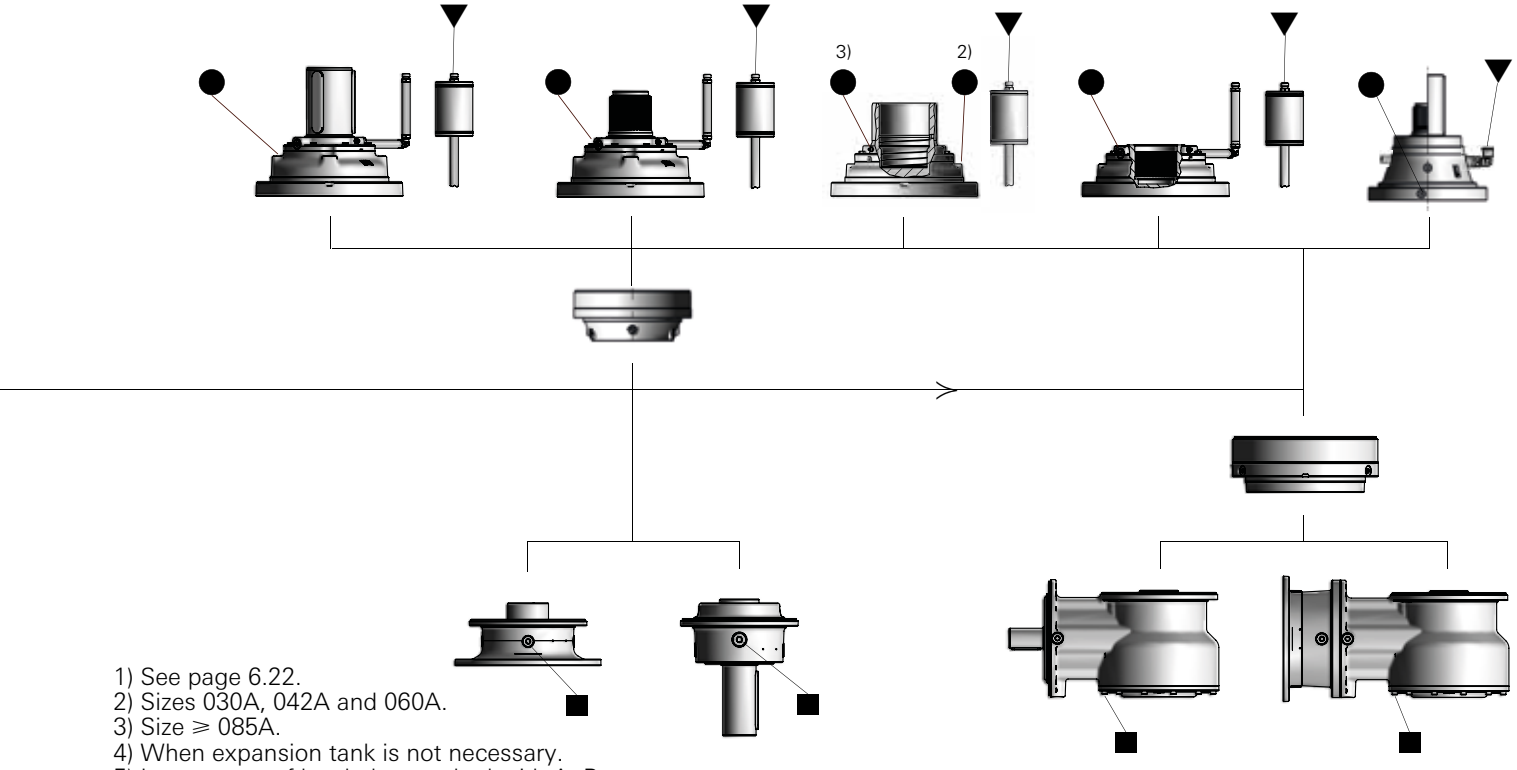

1) See page 6.22.
2) Sizes 030A, 042A and 060A.
3) Size ⩾ 085A.
4) When expansion tank is not necessary.
5) In presence of level plug marked with A, B not present.

PB10 (001/002/C125/C160)

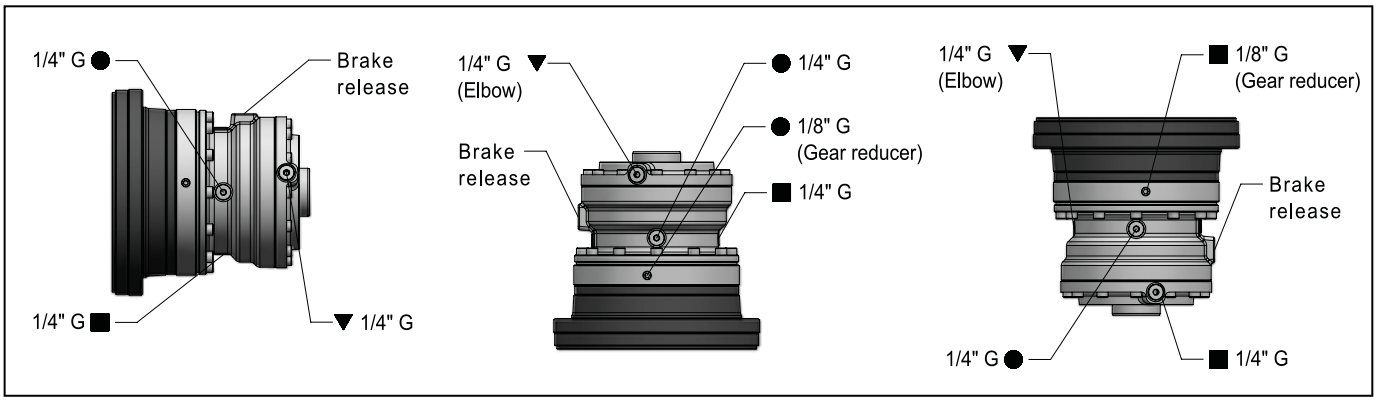

							Oil quantity		
1EL	2EL	3EL	4EL	2EB	3EB	4EB	B5	V1	V3
001A, 002A	001A…006A	001A…022A	001A…061A	001A…006A	001A…022A	001A…061A	0,09	0,06	0,16

PB10 (003/004/006/C200)

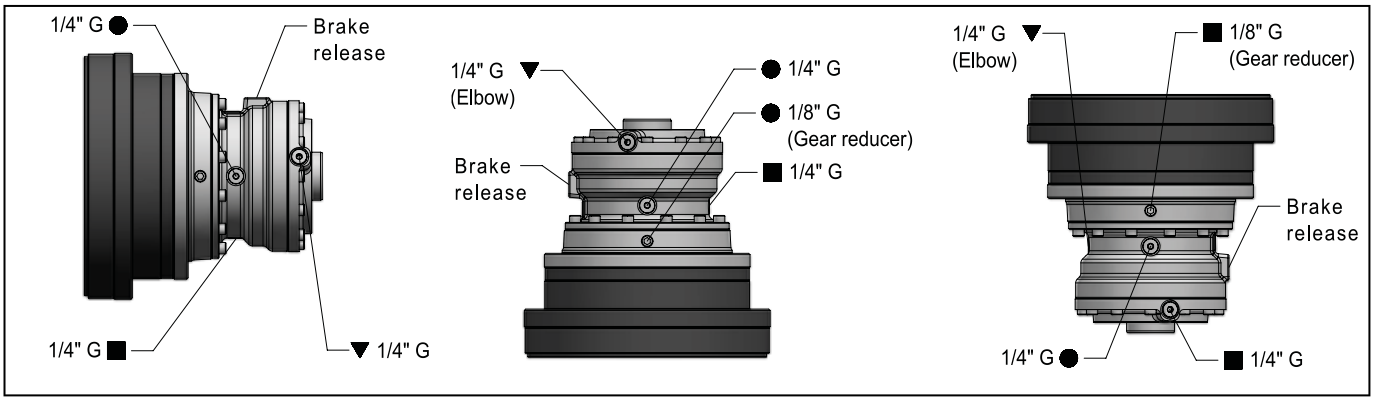

							Oil quantity		
1EL	2EL	3EL	4EL	2EB	3EB	4EB	B5	V1	V3
003A…006A	009A…022A	030A…061A	085A…180A	009A…015A, 022A	030A…043A	085A…125A	0,09	0,06	0,16

PB30 (003/004/006/C200)

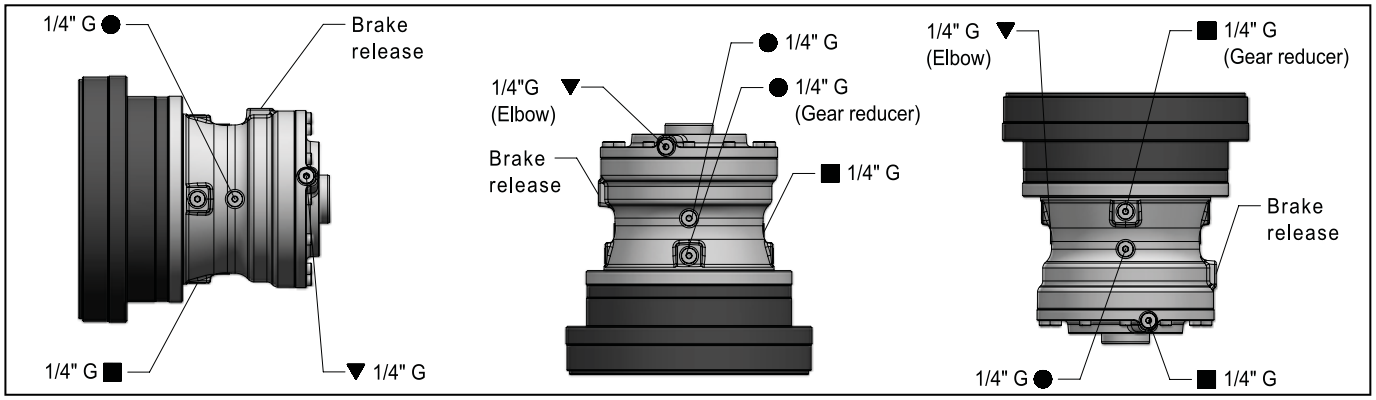

							Oil quantity		
1EL	2EL	3EL	4EL	2EB	3EB	4EB	B5	V1	V3
003A…006A	009A…022A	030A…061A	085A…180A	009A…015A, 022A	030A…043A	085A…125A	0,36	0,18	0,67

PB90 (009/012/015/C250)

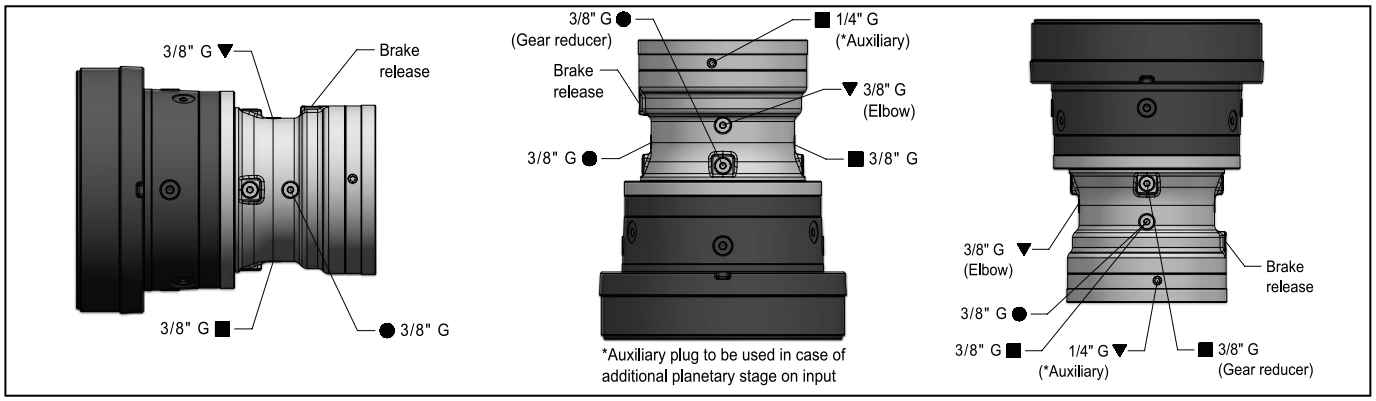

							Oil quantity		
1EL	2EL	3EL	4EL	2EB	3EB	4EB	B5	V1	V3
009A…015A	030A…043A	085A…125A	250A, 355A	018A, 021A, 030A	060A…085A	180A, 250A	0,48	0,24	0,90

Oil quantity [l]

For mounting position B5 the exact oil quantity to be filled in the brake is given by the level.

For mounting positions V1, V3 apply the oil quantity stated in the tables.

001A ... 710A - Terminal box

Positions

Unless otherwise stated, the gearmotors are supplied with motor terminal box mounted in position **0** motor fan side (see figure).

On request, positions 1, 2 and 3 are available.

Code for the **designation**: **,TB0 (standard) ,TB1 ,TB2 ,TB3**.

The cable input is at Buyer's care.

In position 1 for in line and 2 for bevel helical, the terminal box may overhang from feet base plane.

The following figures refer to mounting positions B3 - B5.

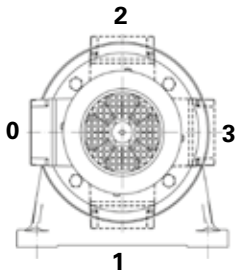

R 1EL ... 4EL

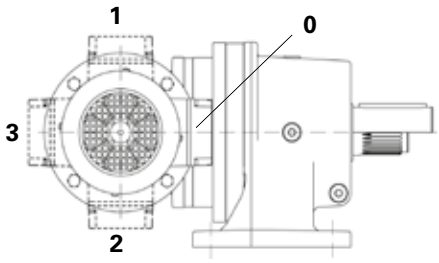

R 2EB ... 4EB

001A ... 710A - Input side details

Expansion tanks

Expansion tanks may be used in order to allow the natural thermal expansion of lubricant, especially for some mounting positions.

In the following tables we have stated the cases where the expansion tank is required as well as the maximum overall dimension changes due to the mounting of the tank to the gear reducer.

Unless otherwise stated, the tank is not supplied. To order it, add to the designation the non-standard design code stated in the table.

In presence of integrated cooling units, backstop device, please consult us.

Mounting positions
V1, V5

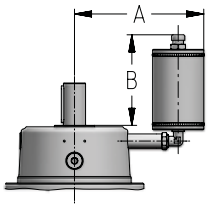

V1, V5 in line (C..x..)						
1EL	2EL	3EL	4EL	A	B	CODE
–	001A ... 006A	001A ... 006A	001A ... 006A	184	125	**ET03L**
–	009A ... 022A	–	–	228	118	**ET03L**
–	–	009A ... 022A	009A ... 030A	193	152	**ET06L**
–	030A	–	–	246	146	**ET03L**
–	–	030A	–	231	138	**ET06L**
030A ...043A	–	–	–	283	171	**ET12L**
–	031A ... 042A	–	–	250	137	**ET06L**
–	043A	–	–	281	177	**ET12L**
–	–	031A ... 060A	–	241	178	**ET12L**
–	–	–	031A ... 060A	234	192	**ET12L**
–	060A	–	–	281	177	**ET12L**
–	085A	–	–	347	323	**ET24L**
		085A		281	177	**ET12L**
–	–	–	085A	292	330	**ET24L**
–	125A ... 710A	125A ... 710A	125A ... 710A	customer		

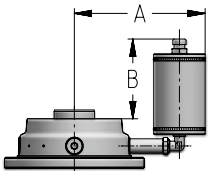

V1, V5 in line (U...)						
1EL	2EL	3EL	4EL	A	B	CODE
001A ... 002A	001A ... 006A	001A ... 006A	001A ... 006A	246	109	**ET03L**
003A ... 006A	–	–	–	253	123	**ET03L**
–	–	009A ... 022A	009A ... 022A	256	136	**ET06L**
–	009A ... 022A	030A	–	257	144	**ET06L**
–	–	–	030A ... 060A	297	176	**ET12L**
–	–	031A ... 060A	–	266	184	**ET12L**
–	–	–	085A	296	336	**ET24L**
–	–	–	125A ... 180A	customer		

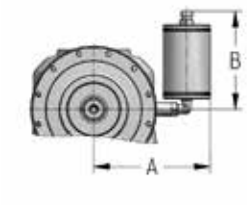



V1 - V1... , V5 - V5... bevel helical (J.. x..)					
2EB	3EB	4EB	A	B	CODE
–	–	031A ... 042A	173	146	**ET03L**
–	–	043A ... 060A	212	173	**ET06L**
–	–	085A	222	146	**ET03L**
–	–	125A	265	207	**ET12L**
–	180A	–	302	167	**ET06L**
–	–	180A	288	207	**ET12L**
–	–	250A ... 500A	customer		

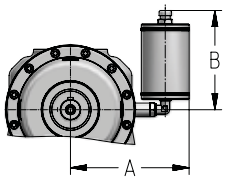

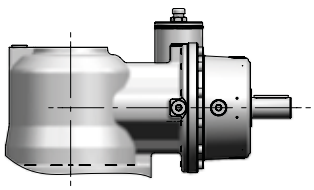

V1 - V1... , V5 - V5... bevel helical (C.. x..)					
2EB	3EB	4EB	A	B	CODE
–	–	043A ... 060A	173	146	**ET03L**
–	–	125A	256	167	**ET06L**
–	–	180A	278	167	**ET06L**
–	–	250A ... 710A	customer		

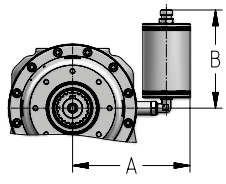

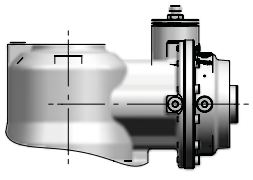

V1 - V1... , V5 - V5... bevel helical (U.. x..)					
2EB	3EB	4EB	A	B	CODE
–	–	043A ... 060A	173	146	**ET03L**
–	–	125A	265	207	**ET12L**

Mounting positions

B31, B51, B61, B71, B81

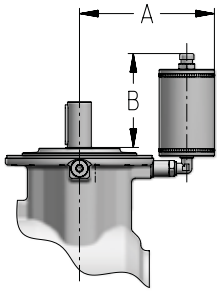

B31, B51, B61, B71, B81 bevel helical (J..x..)					
2EB	**3EB**	**4EB**	**A**	**B**	**CODE**
001A ... 006A	001A ... 006A	001A ... 006A	212	146	**ET06L**
009A ... 015A	–	–	265	180	**ET12L**
–	009A ... 022A	009A ... 030A	222	186	**ET12L**
018A ... 030A	–	–	288	173	**ET12L**
–	030A	–	265	180	**ET12L**
–	031A ... 043A	–	265	332	**ET24L**
031A ... 042A	–	–	312	326	**ET24L**
–	–	031A ... 060A	222	338	**ET24L**
043A ... 060A	060A ... 180A	085A ... 500A	customer		

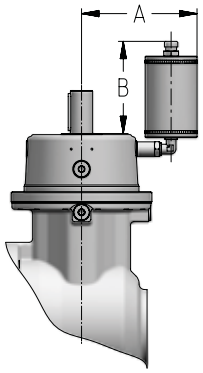

B31, B51, B61, B71, B81 bevel helical (C..x..)					
2EB	**3EB**	**4EB**	**A**	**B**	**CODE**
001A ... 002A	001A ... 002A	001A ... 002A	184	125	**ET03L**
003A ... 006A	003A ... 015A	003A ... 015A	193	152	**ET06L**
009A ... 015A	–	–	241	178	**ET12L**
018A ... 021A	–	–	281	177	**ET12L**
–	018A ... 022A	018A ... 042A	234	192	**ET12L**
022A	030A ... 042A	–	241	178	**ET12L**
030A	–	–	250	137	**ET06L**
031A ... 060A	–	–	341	329	**ET24L**
–	043A	–	292	330	**ET24L**
–	060A ... 085A	–	311	329	**ET24L**
–	–	043A ... 060A	234	344	**ET24L**
085A ... 125A	125A ... 355A	085A ... 710A	customer		

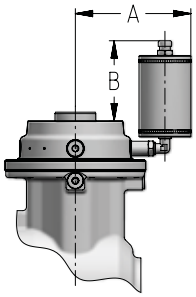

B31, B51, B61, B71, B81 bevel helical (U..x..)					
2EB	**3EB**	**4EB**	**A**	**B**	**CODE**
001A ... 006A	001A ... 006A	001A ... 006A	212	146	**ET06L**
009A ... 015A	–	–	265	180	**ET12L**
–	009A ... 022A	009A ... 030A	222	186	**ET12L**
–	030A	–	265	180	**ET12L**
–	031A ... 043A	–	265	332	**ET24L**
–	–	031A ... 060A	222	338	**ET24L**
–	–	085A ... 125A	customer		

6

Expansion tank capacity [l]	V1, V5 in line (C..x..)			(U)	bevel helical (J..x..)	(C..x..)	B31, B51, B61, B71 bevel helical (J..x..)			(C..x..)			(U)
	2EL	**3EL**	**4EL**	**4EL**	**4EB**	**4EB**	**2EB**	**3EB**	**4EB**	**2EB**	**3EB**	**4EB**	**4EB**
043	-	-	-	-	-	-	3,1	-	-	-	-	-	-
060	-	-	-	-	-	-	3,0	2,8	-	-	-	-	-
085	-	-	-	-	-	-	-	2,8	3,4	5,0	-	3,1	3,4
125	4,0	3,4	4,0	4,3	-	-	-	5,7	4,8	6,6	5,2	4,5	4,8
180	6,3	5,5	6,0	6,2	-	-	-	7,7	7,4	-	7,1	6,9	-
250	8,9	9,2	9,5	-	6,0	5,0	-	-	9,8	-	12,1	9,3	-
355	12,9	13,0	13,4	-	7,7	6,4	-	-	14,6	-	15,6	14,0	-
500	16,7	17,3	17,4	-	11,3	10,0	-	-	18,2	-	-	17,6	-
710	24,3	24,8	26,3	-	13,6	-	-	-	-	-	-	29,0	-

Mounting positions
V1, V5

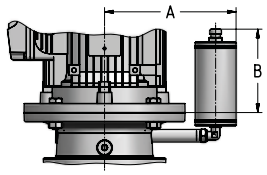

V1 , V5 in line (I..x..)							
1EL	**2EL**	**3EL**	**4EL**	**Motor**	**A**	**B**	**CODE**
001A … 002A	001A … 006A	001A … 006A	001A … 006A	71	158	126	**ET03L**
				80, 90	180	119	**ET03L**
–	003A … 006A			100, 112	216	110	**ET03L**
–		003A … 006A	003A … 006A	132	246	109	**ET03L**
–	–	009A … 022A	009A … 022A	71	198	153	**ET06L**
–	–			80, 90	221	146	**ET06L**
–	–			100, 112	225	137	**ET06L**
–	–			132	256	136	**ET06L**
–	009A … 022A	–	–	100, 112	201	106	**ET03L**
–		–	–	132	231	108	**ET03L**
–	–	030A	–	100, 112	234	127	**ET06L**
–	–		–	132	256	129	**ET06L**
–	031A … 043A	–	–	132	254	137	**ET06L**
–	–	031A … 060A	–	100, 112	244	167	**ET12L**
–	–		–	132	265	169	**ET12L**
–	–		–	160, 180	315	101	**ET06L**
–	–		–	200	315	97	**ET06L**
–	–	–	030A … 042A	71	207	193	**ET12L**
–	–	–		80, 90	230	186	**ET12L**
–	–	–		100, 112	265	177	**ET12L**
–	–	–		132	265	176	**ET12L**
–	–	–		160, 180	287	110	**ET06L**
–	–	–	043A … 060A	71	207	345	**ET24L**
–	–	–		80, 90	230	338	**ET24L**
–	–	–		100, 112	265	177	**ET12L**
–	–	–		132	265	176	**ET12L**
–	–	–		160, 180	296	150	**ET12L**
–	–	085A	–	160, 180	275	117	**ET06L**
–	–		–	200	335	117	**ET06L**
–	–		–	225	335	91	**ET06L**
–	–		–	250, 280	387	91	**ET06L**
–	–	–	085A	100, 112	244	319	**ET24L**
–	–	–		132	295	321	**ET24L**
–	–	–		160, 180	325	141	**ET12L**
–	–	–		200	325	137	**ET12L**
–	125A	–	–	160, 180	340	149	**ET12L**
–		–	–	200	340	149	**ET12L**
–		–	–	225	340	119	**ET12L**
–		–	–	250, 280	391	119	**ET12L**
–	–	125A		132	cliente		
–	–			160, 180	315	309	**ET24L**
–	–			200	315	309	**ET24L**
–	–			225	345	283	**ET24L**
–	–			250, 280	397	283	**ET24L**
–	–	–	125A … 180A	100, 112	customer		
–	–	–		132			
–	–	–		160, 180			
–	–	–		200			
–	–	180A … 355A	–	160, 180	customer		
–	–		–	200			
–	–		–	225			
–	–		–	250, 280			
–	–	–	250A … 355A	132	customer		
–	–	–		160, 180			
–	–	–		200			
–	–	–		225			
–	–	–		250, 280			
–	–	–	500A … 710A	160, 180	customer		
–	–	–		200			
–	–	–		225			
–	–	–		250, 280			

Mounting positions
B31, B51, B61, B71, B81

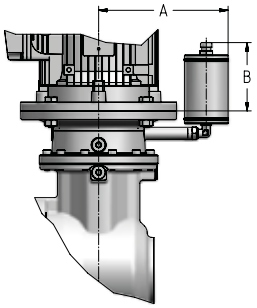

B31, B51, B61, B71, B81 bevel helical (I..x..)							
	2EB	**3EB**	**4EB**	**MOTORE**	**A**	**B**	**CODE**
–	001A … 006A	001A … 006A	001A … 006A	71	198	153	**ET06L**
–				80, 90	221	146	**ET06L**
–				100, 112	216	110	**ET03L**
–				132	246	109	**ET03L**
–	–	009A … 022A	009A … 022A	71	207	193	**ET12L**
–	–			80, 90	230	186	**ET12L**
–	–			100, 112	265	177	**ET12L**
–	–			132	256	136	**ET06L**
–	–			160, 180	277	83	**ET03L**
–	009A ... 015A	–	–	100, 112	234	127	**ET06L**
–		–	–	132	256	129	**ET06L**
–	018A, 021A	–	–	132	285	177	**ET12L**
–	022A	–	–	132	265	169	**ET12L**
–	030A	–	–	132	250	117	**ET03L**
–	–	030A … 042A	–	100, 112	244	167	**ET12L**
–	–		–	132	265	169	**ET12L**
–	–		–	160, 180	315	101	**ET06L**
–	–		–	200	315	97	**ET06L**
–	–	–	030A … 042A	100, 112	265	177	**ET12L**
–	–	–		132	265	176	**ET12L**
–	–	–		160, 180	287	110	**ET06L**
–	042A … 060A	–	–	160, 180	345	157	**ET12L**
–		–	–	200	345	157	**ET12L**
–		–	–	225	345	131	**ET12L**
–		–	–	250, 280	397	131	**ET12L**
–	–	043A	–	100, 112	244	319	**ET24L**
–	–		–	132	295	321	**ET24L**
–	–		–	160, 180	325	141	**ET12L**
–	–		–	200	325	137	**ET12L**
–	–	–	043A … 060A	71	207	345	**ET24L**
–	–	–		80, 90	230	338	**ET24L**
–	–	–		100, 112	265	329	**ET24L**
–	–	–		132	297	328	**ET24L**
–	–	–		160, 180	296	150	**ET12L**
–	085A … 125A	–	–	160, 180	customer		
–		–	–	200			
–		–	–	225			
–		–	–	250, 280			
–	–	060A … 085A	–	132	315	329	**ET24L**
–	–		–	160, 180	345	157	**ET12L**
–	–		–	200	345	157	**ET12L**
–	–		–	225	345	131	**ET12L**
–	–		–	250, 280	397	131	**ET12L**
–	–	–	085A	100, 112	244	319	**ET24L**
–	–	–		132	295	321	**ET24L**
–	–	–		160, 180	295	293	**ET24L**
–	–	–		200	325	289	**ET24L**
–	–	125A … 355A	–	160, 180	customer		
–	–		–	200			
–	–		–	225			
–	–		–	250, 280			
–	–	–	125A	100, 112	customer		
–	–	–		132			
–	–	–		160, 180			
–	–	–		200			
–	–	–	180A … 250A	132	customer		
–	–	–		160, 180			
–	–	–		200			
–	–	–		225			
–	–	–		250, 280			
–	–	–	355A … 710A	160, 180	customer		
–	–	–		200			
–	–	–		225			
–	–	–		250, 280			

6

Expansion tank capacity [l]		V1, V5 in line (I..x..)		B31, B51, B61, B71 bevel helical (I..x..)		
	Motore	**3EL**	**4EL**	**2EB**	**3EB**	**4EB**
085	160, 180	-	-	4,2	-	-
	200	-	-	4,2	-	-
	225	-	-	4,1	-	-
	250, 280	-	-	4,2	-	-
125	100, 112	-	3,9	-	-	4,4
	132	3,1	3,9	-	-	4,3
	160, 180	-	3,4	5,8	3,8	3,8
	200	-	3,4	5,8	3,8	3,9
	225	-	-	5,7	3,8	-
	250, 280	-	-	5,8	3,8	-
180	100, 112	-	5,9	-	-	-
	132	-	5,8	-	-	6,5
	160, 180	4,2	5,3	-	5,8	5,9
	200	4,2	5,4	-	5,8	5,6
	225	4,1	-	-	5,7	5,5
	250, 280	4,1	-	-	5,7	5,6
250	132	-	8,7	-	-	8,9
	160, 180	6,7	7,8	-	11,3	8,0
	200	6,7	7,8	-	11,4	8,0
	225	6,7	7,7	-	11,3	7,9
	250, 280	6,7	7,8	-	11,4	8,0
355	132	-	12,6	-	-	-
	160, 180	10,6	11,7	-	14,8	12,7
	200	10,6	11,7	-	14,8	12,7
	225	10,6	11,6	-	14,7	12,6
	250, 280	10,6	11,7	-	14,8	12,6
500	160, 180	-	15,7	-	-	16,3
	200	-	15,7	-	-	16,3
	225	-	15,6	-	-	16,2
	250, 280	-	15,6	-	-	16,2
710	160, 180	-	24,2	-	-	28,1
	200	-	24,2	-	-	28,1
	225	-	24,2	-	-	28,0
	250, 280	-	24,2	-	-	28,1

Mounting positions

V3, V31, V32, V33

Outpt options
Z..., K...

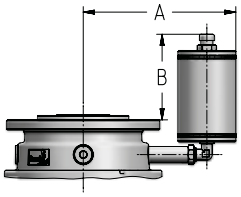

Size	A	B	Code
001A ... 002A	184	105	**ET03L**
003A ... 006A	229	132	**ET06L**
009A ... 015A	242	105	**ET06L**
018A ... 021A	296	139	**ET12L**

Outpt options
C..., S..., H..., Z..., T...

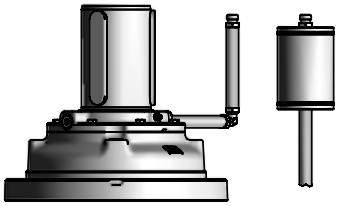

Size	Code						
	1EL	**2EL**	**3EL**	**4EL**	**2EB**	**3EB**	**4EB**
030A	**ET06L**	**ET06L**	**ET06L**	**ET06L**	**ET06L**	**ET12L**	**ET12L**
042A	**ET06L**	**ET12L**	**ET12L**	**ET12L**	**ET24L**	**ET12L**	**ET12L**
060A	-	**ET12L**	**ET12L**	**ET12L**	**ET24L**	**ET24L**	**ET12L**
085A	-	**ET12L**	**ET12L**	**ET12L**	customer	**ET24L**	**ET24L**
125A	-	**ET24L**	**ET24L**	customer	customer		
180A	-				-		
250A	-				-	customer	
355A	-		customer		-		
500A	-				-		
710A	-				-		

Note: The piping are not included.

Tanks

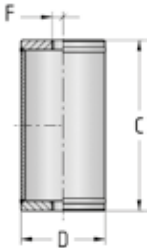

	D	C	F	Code
0,3	70	110	G3/8"	**ET03L**
0,6	89	130	G1/2"	**ET06L**
1,2	108	170	G1/2"	**ET12L**
2,4	108	322	G1/2"	**ET24L**

Page left intentionally blank

7 – Input, options and cooling systems

7.1 – Hydraulic motor input flanges 7.2
7.2 – Hydraulic motor input flange dimensions 7.3
7.3 – NEMA motor input flanges 7.6
7.4 – Backstop device 7.7
7.5 – Input side options 7.8
7.6 – Cooling systems 7.9

7.1 – Hydraulic motor input flanges

The available hydraulic motor adaptors are shown in the tables below.

It's important to always check the coupling dimensions shown in the following pages.

Lots of alternative solutions are available on request.

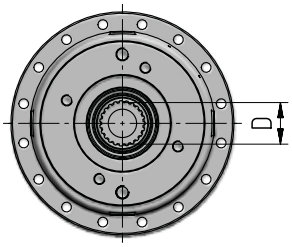



Brand	PARKER dimension L_H																				
Model	F11		F12										TE-TJ-TF					TF-TG			
Size	10 - 19	14 - 19	30	30	30	40 - 60	40 - 60	60	90	90	90	125	-	-	-	-	-	-	-	-	-
D	16/32-13T	25,4	25,4	16/32-13T	30x2x14	31,75	12/24-14T	35x2x16	40	12/24-17T	40x2x18	45x2x21	25	25,4	25,4	1" 6B	1" 6B	31,75	31,75	32	12/24-14T
Code	UH SB3	UH SB13	UH SB13	UH SB3	UH IB1	UH SC6	UH SC4	UH IC2	UH ID4	UH SC5	UH ID2	UH IE1	UH SA1	UH SA11	UH SA13	UH SA10	UH SA2	UH SA12	UH SA6	UH SA5	UH SA4
001A ... 006A 1EL ... 4EL	56	48	48	56	42	39,5	39,5	53	128	39,5	98	111	35	47	47	35	35	47	47	47	47
2EB ... 4EB	56	48	48	56	42	39,5	39,5	53	128	39,5	98	111	35	47	47	35	35	47	47	47	47
009A ... 015A 2EL ... 4EL	56	48	48	56	42	39,5	39,5	53	128	39,5	98	111	35	47	47	35	35	47	47	47	47
2EB ... 4EB	56	48	48	56	42	39,5	39,5	53	128	39,5	98	111	35	47	47	35	35	47	47	47	47
018A ... 021A 2EL ... 4EL	56	48	48	56	42	39,5	39,5	53	128	39,5	98	111	35	47	47	35	35	47	47	47	47
3EB ... 4EB	56	48	48	56	42	39,5	39,5	53	128	39,5	98	111	35	47	47	35	35	47	47	47	47
022A 2EL ... 4EL	56	48	48	56	42	39,5	39,5	53	128	39,5	98	111	35	47	47	35	35	47	47	47	47
2EB ... 4EB	56	48	48	56	42	39,5	39,5	53	128	39,5	98	111	35	47	47	35	35	47	47	47	47
030A ... 043A 3EL ... 4EL	56	48	48	56	42	39,5	39,5	53	128	39,5	98	111	35	47	47	35	35	47	47	47	47
3EB ... 4EB	56	48	48	56	42	39,5	39,5	53	128	39,5	98	111	35	47	47	35	35	47	47	47	47
060A 3EL ... 4EL	56	48	48	56	42	39,5	39,5	53	128	39,5	98	111	35	47	47	35	35	47	47	47	47
4EB	56	48	48	56	42	39,5	39,5	53	128	39,5	98	111	35	47	47	35	35	47	47	47	47
085A ... 180A 4EL	56	48	48	56	42	39,5	39,5	53	128	39,5	98	111	35	47	47	35	35	47	47	47	47
085A ... 125A 4EB	56	48	48	56	42	39,5	39,5	53	128	39,5	98	111	35	47	47	35	35	47	47	47	47

Brand	BOSCH REXROTH dimension L_H												
Model	A2FM												
Size	56,63	80,90	80,90	80,90	107,125	160,180	10,12,16	10,12,16	10,12,16	10,12,16	23,28,32	23,28,32	45,56
D	35x2x16	40	35x2x16	40x2x18	45x2x21	50x2x24	20	25	20x1,25x14	25x1,25x18	25	30x2x14	30x2x14
Code	UH IC2	UH ID4	UH ID1	UH ID2	UH IE1	UH IF1	UH IA1	UH IA2	UH IA3	UH IA4	UH IB6	UH IB1	UH IC1
001A ... 006A 1EL ... 4EL	53	128	53	98	111	116	40	40	40	40	54,5	42	53
2EB ... 4EB	53	128	53	98	111	116	40	40	40	40	54,5	42	53
009A ... 015A 2EL ... 4EL	53	128	53	98	111	116	40	40	40	40	54,5	42	53
2EB ... 4EB	53	128	53	98	111	116	40	40	40	40	54,5	42	53
018A ... 021A 2EL ... 4EL	53	128	53	98	111	116	40	40	40	40	54,5	42	53
3EB ... 4EB	53	128	53	98	111	116	40	40	40	40	54,5	42	53
022A 2EL ... 4EL	53	128	53	98	111	116	40	40	40	40	54,5	42	53
2EB ... 4EB	53	128	53	98	111	116	40	40	40	40	54,5	42	53
030A ... 043A 3EL, 4EL	53	128	53	98	111	116	40	40	40	40	54,5	42	53
3EB, 4EB	53	128	53	98	111	116	40	40	40	40	54,5	42	53
060A 3EL, 4EL	53	128	53	98	111	116	40	40	40	40	54,5	42	53
4EB	53	128	53	98	111	116	40	40	40	40	54,5	42	53
085A ... 180A 4EL	53	128	53	98	111	116	40	40	40	40	54,5	42	53
085A ... 125A 4EB	53	128	53	98	111	116	40	40	40	40	54,5	42	53

Brand	EATON dimension L_H						
Model	2000					4000	
Size	80 - 490	80 - 490	80 - 490	80 - 490	80 - 490	110 - 625	110 - 625
D	25,4	31,75	31,75	32	12/24-14T	31,75	12/24-17T
Code	UH SA11	UH SA12	UH SB12	UH SA5	UH SA4	UH SB14	UH SC5
001A ... 006A 1EL ... 4EL	47	47	48	47	47	56	47
2EB ... 4EB	47	47	48	47	47	56	47
009A ... 015A 2EL ... 4EL	47	47	48	47	47	56	47
2EB ... 4EB	47	47	48	47	47	56	47
018A ... 021A 2EL ... 4EL	47	47	48	47	47	56	47
3EB ... 4EB	47	47	48	47	47	56	47
022A 2EL ... 4EL	47	47	48	47	47	56	47
2EB ... 4EB	47	47	48	47	47	56	47
030A ... 043A 3EL, 4EL	47	47	48	47	47	56	47
3EB, 4EB	47	47	48	47	47	56	47
060A 3EL, 4EL	47	47	48	47	47	56	47
4EB	47	47	48	47	47	56	47
085A ... 180A 4EL	47	47	48	47	47	56	47
085A ... 125A 4EB	47	47	48	47	47	56	47

Brand	WHITE HYDRAULICS dimension L_H							
Model	RS	HB						
Size	200 - 201	300	300	300	300	300	300	300
D	25,4	25	25,4	25,4	31,75	31,75	1" 6B	16/32-13T
Code	UH SB13	UH SA1	UH SA13	UH SB13	UH SA6	UH SB12	UH SA2	UH SB11
001A ... 006A 1EL ... 4EL	48	35	47	48	47	48	35	56
2EB ... 4EB	48	35	47	48	47	48	35	56
009A ... 015A 2EL ... 4EL	48	35	47	48	47	48	35	56
2EB ... 4EB	48	35	47	48	47	48	35	56
018A ... 021A 2EL ... 4EL	48	35	47	48	47	48	35	56
3EB ... 4EB	48	35	47	48	47	48	35	56
022A 2EL ... 4EL	48	35	47	48	47	48	35	56
2EB ... 4EB	48	35	47	48	47	48	35	56
030A ... 043A 3EL, 4EL	48	35	47	48	47	48	35	56
3EB, 4EB	48	35	47	48	47	48	35	56
060A 3EL, 4EL	48	35	47	48	47	48	35	56
4EB	48	35	47	48	47	48	35	56
085A ... 180A 4EL	48	35	47	48	47	48	35	56
085A ... 125A 4EB	48	35	47	48	47	48	35	56

Brand	SAUER DANFOSS dimension L_H						
Model	OMP - OMR				OMH - OMS		OMT
Size	25 - 400	25 - 400	25 - 400	25 - 400	80 - 500	81 - 500	160 - 500
D	25	25,4	32	1" 6B	32	12/24-14T	40
Code	UH SA1	UH SA11	UH SA5	UH SA10	UH SA5	UH SA4	UH IC3
001A ... 006A 1EL ... 4EL	35	47	47	35	47	47	135
2EB ... 4EB	35	47	47	35	47	47	135
009A ... 015A 2EL ... 4EL	35	47	47	35	47	47	135
2EB ... 4EB	35	47	47	35	47	47	135
018A ... 021A 2EL ... 4EL	35	47	47	35	47	47	135
3EB ... 4EB	35	47	47	35	47	47	135
022A 2EL ... 4EL	35	47	47	35	47	47	135
2EB ... 4EB	35	47	47	35	47	47	135
030A ... 043A 3EL, 4EL	35	47	47	35	47	47	135
3EB, 4EB	35	47	47	35	47	47	135
060A 3EL, 4EL	35	47	47	35	47	47	135
4EB	35	47	47	35	47	47	135
085A ... 180A 4EL	35	47	47	35	47	47	135
085A ... 125A 4EB	35	47	47	35	47	47	135

Brand	SAI dimension L_H	
Model	GM	
Size	1	05
D	28 UNI 221	28 UNI 221
Code	UH M11	UH M01
001A ... 006A 1EL ... 4EL	22	40
2EB ... 4EB	22	40
009A ... 015A 2EL ... 4EL	22	40
2EB ... 4EB	22	40
018A ... 021A 2EL ... 4EL	22	40
3EB ... 4EB	22	40
022A 2EL ... 4EL	22	40
2EB ... 4EB	22	40
030A ... 043A 3EL, 4EL	22	40
3EB, 4EB	22	40
060A 3EL, 4EL	22	40
4EB	22	40
085A ... 180A 4EL	22	40
085A ... 125A 4EB	22	40

7.2 – Hydraulic motor input flange dimensions

Similar to SAE J744c (SAE - A) standards

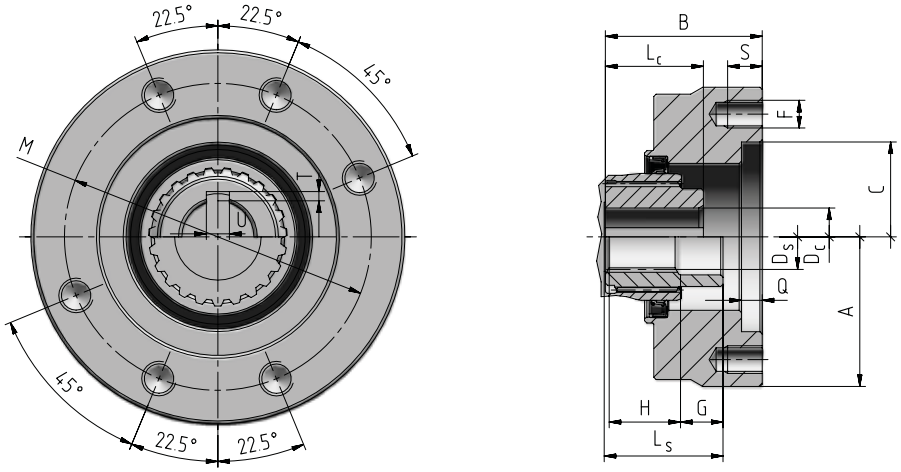

A Ø	B	C G7 Ø	D_C Ø	D_S Ø	F	G	H	L_C	L_S	S	Q	M	U	T	Code
130	56	82,55	25 E8	–	M12	–	–	42,5	–	15	9	106,4	8	3,2	**UH SA1**
130	56	82,55	–	1" 6B	M12	0	29	–	29	15	9	106,4	–	–	**UH SA2**
130	68	82,55	–	12/24-14T	M12	19	32	–	51	15	9	106,4	–	–	**UH SA4**
130	68	82,55	32 G7	–	M12	–	–	55,5	–	15	9	106,4	10	3,4	**UH SA5**
130	68	82,55	31,75 G6	–	M12	–	–	51	–	15	9	106,4	8	3,4	**UH SA6**
130	56	82,55	–	1"6B	M12	0	25	–	25	15	9	106,4	–	–	**UH SA10**
130	68	82,55	25,4 E6	–	M12	–	–	53	–	15	9	106,4	6,38	3	**UH SA11**
130	68	82,55	31,75 G6	–	M12	–	–	56	–	15	9	106,4	8	3,8	**UH SA12**
130	68	82,55	25,4 E6	–	M12	–	–	58	–	15	9	106,4	6,38	3	**UH SA13**

7

Similar to SAE J744c (SAE - B) standards

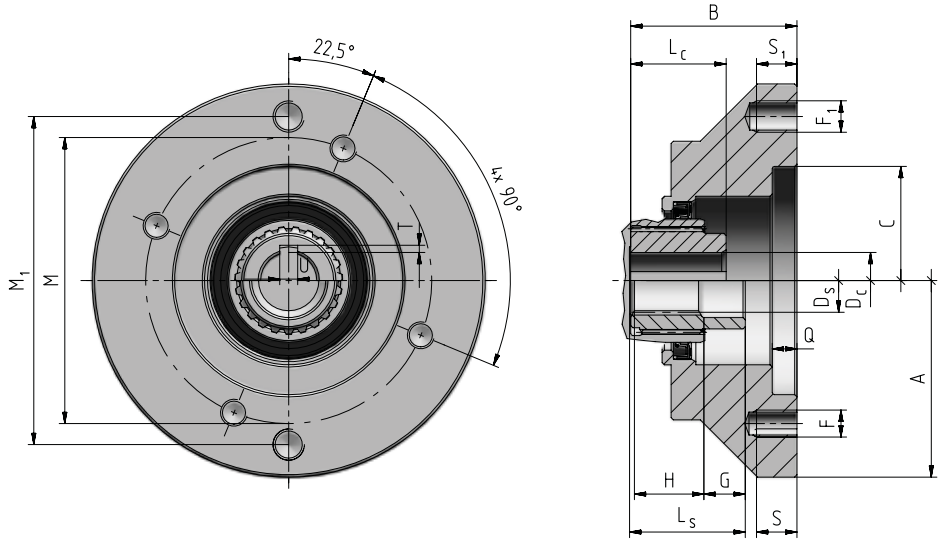

A Ø	B	C H6 Ø	D_C Ø	D_S Ø	F	F_1	G	H	L_C	L_S	S	S_1	Q	M	M_1	U	T	Code
175	77	101,6	–	16/32-13T	M12	M14	–	31	–	67	18	18	11	127,3	146	–	–	**UH SB3**
175	77	101,6	–	16/32-13T	M12	M14	–	31	–	47	18	18	11	127,3	146	–	–	**UH SB11**
175	69	101,6	31,75 G6	–	M12	M14	–	–	56	–	18	18	11	127,3	146	8	3,8	**UH SB12**
175	69	101,6	25,4 E6	–	M12	M14	–	–	58	–	18	18	11	127,3	146	6,38	3	**UH SB13**
175	77	101,6	31,75 G6	–	M12	M14	–	–	56	–	18	18	11	127,3	146	8	3,8	**UH SB14**

Similar to SAE J744c (SAE - C) standards

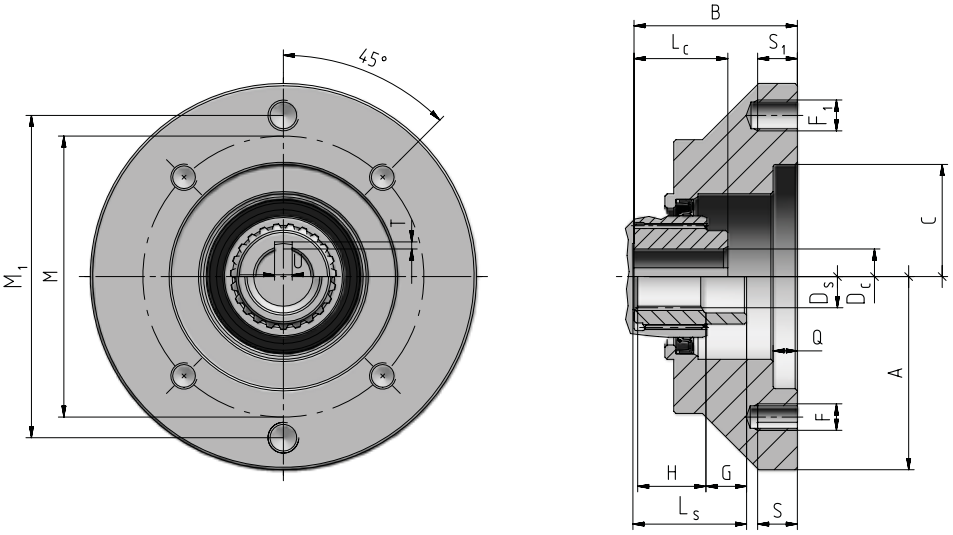

A Ø	B	C G7 Ø	D_C Ø	D_S Ø	F	F_1	G	H	L_C	L_S	S	S_1	Q	M	M_1	U	T	Code
207	60,5	127	–	12/24-14T	M14	M16	19	32	–	51	15	15	17,5	162	181	–	–	**UH SC4**
207	68	127	–	12/24-17T	M14	M16	–	30	–	30	15	15	17,5	162	181	–	–	**UH SC5**
207	60,5	127	31,75 G6	–	M14	M16	–	–	51	–	15	15	17,5	162	181	8	3,8	**UH SC6**

Similar to ISO 3019-2 standards

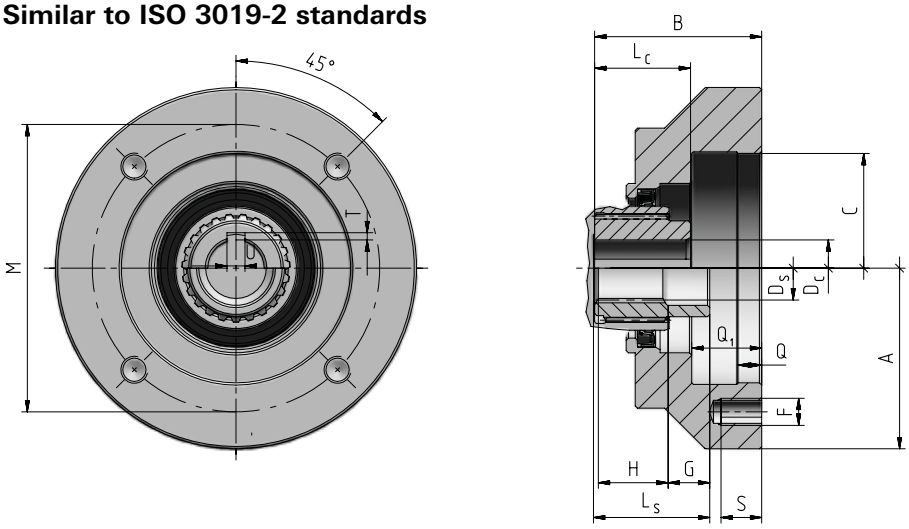

A Ø	B	C Ø	D_C Ø	D_S DIN 5480 Ø	F	G	H	L_C	L_S	S	Q	Q_1	M	U	T	Code
130	61	80 H7	20 E6	–	M8	–	–	40	–	20	7	20	100	6	2,8	**UH IA1**
130	61	80 H7	25 E6	–	M8	–	–	40	–	20	7	20	100	8	3,3	**UH IA2**
130	61	80 H7	–	20×1,25×14	M8	11	24	–	40	20	7	20	100	–	–	**UH IA3**
130	61	80 H7	–	25×1,25×18	M8	5	24	–	40	20	7	20	100	–	–	**UH IA4**
149	63	100 H6	–	30×2×14	M10	–	35	–	35	15	9	25	125	–	–	**UH IB1**
149	63	100 H6	25 E6	–	M10	–	–	50	–	15	9	25	125	8	3,3	**UH IB3**
149	75,5	100 H6	25 E6	–	M10	–	–	50	–	15	9	25	125	8	3,3	**UH IB6**
179	74	125 H6	–	30×2×14	M12	–	35	–	35	25	8	31,5	160	–	–	**UH IC1**
179	74	125 H6	–	35×2×16	M12	–	40	–	40	25	8	31,5	160	–	–	**UH IC2**
184	115	125 H6	40 H6	–	M12	–	–	78	–	18	10	51	160	12	3,3	**UH IC3**
206	74	140 H7	–	35×2×16	M12	–	40	–	40	15	11	29	180	–	–	**UH ID1**
206	78,5	140 H7	–	40×2×18	M12	–	37,5	–	37,5	15	11	29	180	–	–	**UH ID2**
206	108	140 H7	40 H6	–	M12	–	–	78	–	15	11	29	180	12	3,3	**UH ID4**
238	91	160 G7	–	45×2×21	M16	–	42	–	42	24	12	40	200	–	–	**UH IE1**
257	96	180 H7	–	50×2×24	M16	–	44	–	44	26	11	40	224	–	–	**UH IF1**

Flanges for SAI motors

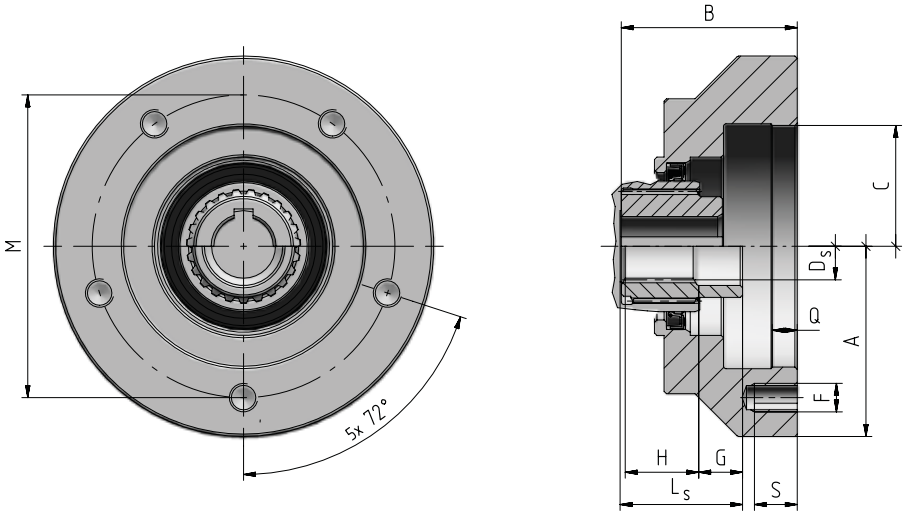

A Ø	B	C H6 Ø	D_S Ø	F	G	H	L_S	S	Q	M	Code
179 229	61 43	125 175	28 UNI 221 28 UNI 221	M10 M12	10 10	22 22	32 32	12 15	14 6	160 210	**UH M01** **UH M11**

7.3 – NEMA motor input flanges

The available NEMA motor adaptors are shown in the tables below.
They are suitable for NEMA C-FACE frame.
Other sizes are available on request.

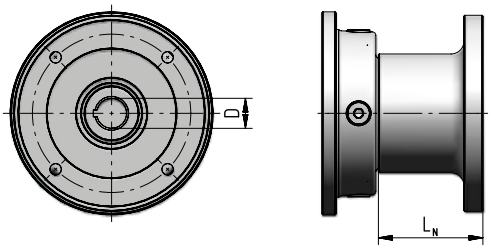

Size	NEMA D Code Dimension	143/145 TC 22,23 (7/8") UN N14 L_N	182/184 TC 28,58 (1-1/8") UN N18 L_N	213/215 TC 34,93 (1-3/8") UN N21 L_N	254/256 TC 41,28 (1-5/8") UN N25 L_N	284/286 TC 47,63 (1-7/8") UN N28 [1] L_N
001A	**1EL ... 4EL**	34	50	116,5	116,5	132
	2EB ... 4EB	34	50	116,5	116,5	132
002A	**1EL ... 4EL**	34	50	116,5	116,5	132
	2EB ... 4EB	34	50	116,5	116,5	132
003A	**1EL ... 4EL**	34	50	116,5	116,5	132
	2EB ... 4EB	34	50	116,5	116,5	132
004A	**1EL ... 4EL**	34	50	116,5	116,5	132
	2EB ... 4EB	34	50	116,5	116,5	132
006A	**1EL ... 4EL**	34	50	116,5	116,5	132
	2EB ... 4EB	34	50	116,5	116,5	132
009A	**2EL ... 4EL**	34	50	116,5	116,5	132
	2EB ... 4EB	34	50	116,5	116,5	132
012A	**2EL ... 4EL**	34	50	116,5	116,5	132
	2EB ... 4EB	34	50	116,5	116,5	132
015A	**2EL ... 4EL**	34	50	116,5	116,5	132
	2EB ... 4EB	34	50	116,5	116,5	132
018A, 021A	**2EL ... 4EL**	34	50	116,5	116,5	132
	3EB ... 4EB	34	50	116,5	116,5	132
022A	**2EL ... 4EL**	34	50	116,5	116,5	132
	2EB ... 4EB	34	50	116,5	116,5	132
030A	**3EL, 4EL**	34	50	116,5	116,5	132
	3EB, 4EB	34	50	116,5	116,5	132
031A	**3EL, 4EL**	34	50	116,5	116,5	132
	3EB, 4EB	34	50	116,5	116,5	132
042A	**3EL, 4EL**	34	50	116,5	116,5	132
	3EB, 4EB	34	50	116,5	116,5	132
043A	**3EL, 4EL**	34	50	116,5	116,5	132
	3EB, 4EB	34	50	116,5	116,5	132
060A	**3EL, 4EL**	34	50	116,5	116,5	132
	4EB	34	50	116,5	116,5	132
085A ... 180A **085A ... 125A**	**4EL** **4EB**	34 34	50 50	116,5 116,5	116,5 116,5	132 132

1) To be used in vertical position, only.

Details

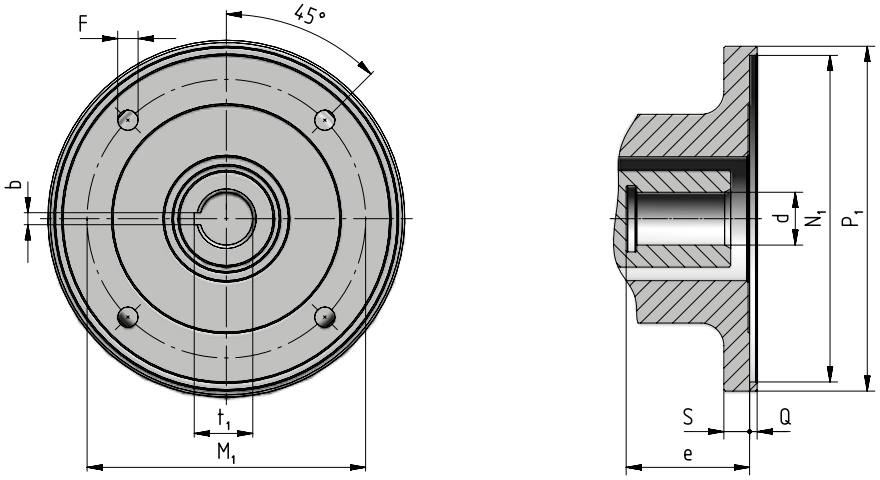

NEMA c-face	P_1 Ø	S	d Ø E6	e	b 0 / +0,050	t_1 0 / +0,100	M_1	F	N_1 Ø H7	Q	Code
143/145 TC	168	9	22,23 *(7/8")*	50	4,78 *(3/16")*	24,4	149,22 *(5-7/8")*	10,5	114,3 *(4-1/2")*	5	**UN N14**
182/184 TC	228	16	28,58 *(1-1/8")*	71	6,35 *(1/4")*	31,5	184,15 *(7-1/4")*	13,5	215,9 *(8-1/2")*	5	**UN N18**
213/215 TC	228	17	34,93 *(1-3/8")*	81,5	7,94 *(5/16")*	38,7	184,15 *(7-1/4")*	13,5	215,9 *(8-1/2")*	5	**UN N21**
254/256 TC	228	17	41,28 *(1-5/8")*	97,5	9,53 *(3/8")*	45,6	184,15 *(7-1/4")*	13,5	215,9 *(8-1/2")*	5	**UN N25**
284/286 TC	277	17	47,63 *(1-7/8")*	113	12,7 *(1/2")*	53,2	228,6 *(9")*	13,5	266,7 *(10-1/2")*	5	**UN N28**

7.4 – Backstop device

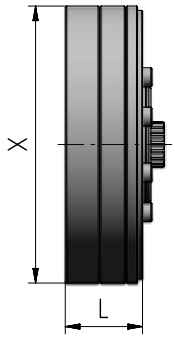

The gear reducers, according to the table below, can be equipped with a backstop device.
This system allows the rotation in one specified direction only and prevent the reverse rotation when the drive is disconnected.
Pay attention to the designation. The arrows show the free direction of rotation.
In case of an order of an integrated cooling unit, consult us.

1EL	2EL	3EL	4EL	L	X Ø	Code	Code	kg
001A, 002A 003A ... 006A 009A ... 015A	001A ... 006A 009A ... 022A 030A ... 043A	001A ... 022A 030A ... 060A 085A ... 125A	001A ... 060A 085A ... 180A 250A ... 355A	50 75 90	190 236 282	DA1a DA1b DA1c	DA2a DA2b DA2c	7,5 12,5 21

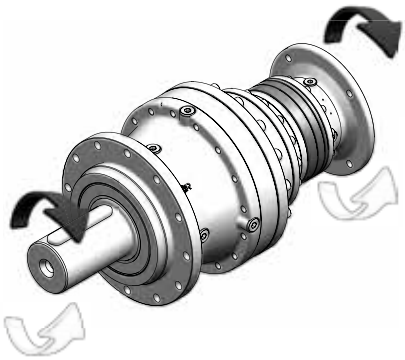

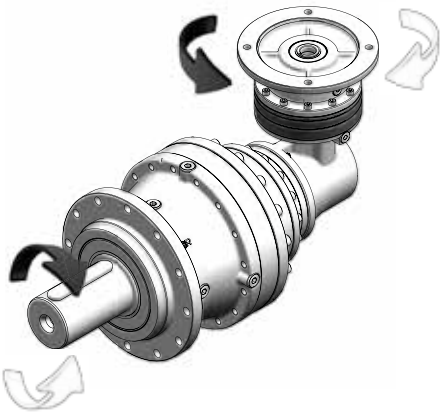

2EB	3EB	4EB	L	X Ø	Code	Code	kg
001A ... 006A 009A ... 015A , 022A 018A, 021A	001A ... 022A 030A ... 043A 060A	001A ... 060A 085A ... 125A 180A	50 75 90	190 236 282	DA1a DA1b DA1c	DA2a DA2b DA2c	7,5 12,5 21



2EB	3EB	4EB	L	X Ø	Code	Code	kg
030A	085A	250A	90	282	DA1c	DA2c	21

7.5 – Input side options

Additional boring on in line gear reducer input side

The input side of In Line gear reducers on request, can be supplied with blind threaded holes and machined surface (B14 flange) for eventual safety guard or other.
No additional loads are admitted.

1) See ch. 4

Code for the designation**: ,IF**

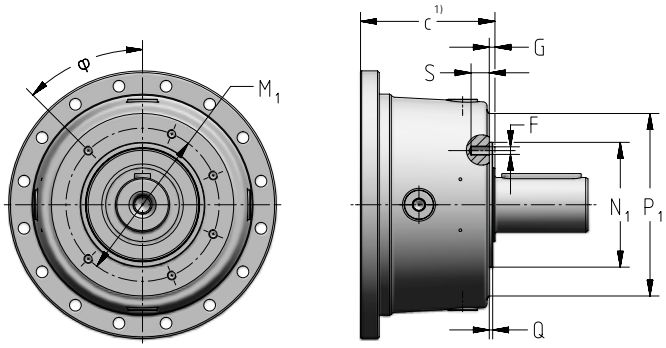

1EL	2EL	3EL	4EL	2EB	3EB	4EB	N_1 Ø	Q	P_1 Ø	F	S	φ	M_1 Ø	G
001A, 002A	**001A…006A**	**001A…022A**	**001A...060A**	**001A…006A**	**001A…022A**	**001A…060A**	95	2	135	M6 (4)	10	45°	115	4
003A…006A	**009A…022A**	**030A…060A**	**085A...180A**	**009A…015A , 022A**	**030A…043A**	**085A...125A**	110	3	160	M8 (4)	13	45°	135	5
009A…015A	**030A…043A**	**085A...125A**	**250A...355A**	**018A, 021A , 030A**	**060A, 085A**	**180A...250A**	135	3	210	M10 (8)	16	22,5°	165	5
018A, 021A	**060A**	**180A**	**500A**	**042A…060A**	**125A...180A**	**355A...500A**	155	3	210	M10 (8)	16	22,5°	185	5
030A…043A	**085A...125A**	**250A...355A**	**710A**	**085A...125A**	**250A...355A**	**710A**	165	3	205	M12 (8)	20	22,5°	185	6

Additional boring on bevel wheel shaft area

On request, an additional boring and a secondary shaft on the bevel helical low speed shaft zone is available, for eventual connection of tachometer devices, encoders, backstop devices, etc..
For more information, please contact us.

7

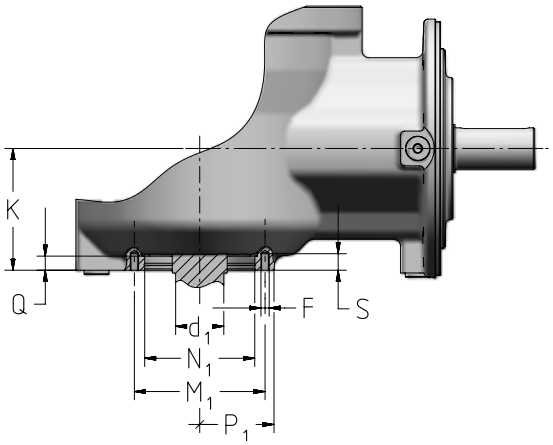

Code for the designation**: ,BB**

2EB	3EB	4EB	N_1 (J7) Ø	M_1 Ø	P_1 Ø	d_1 (max) Ø	Q	F (6x60°)	S	K
001A, 002A	**001A…006A**	**001A…022A**	58	75	88	32	7	M6	11	73
003A…006A	**009A…022A**	**030A…060A**	80	95	108	40	10	M6	11	89
009A…015A ,022A	**030A…043A**	**085A...125A**	110	130	150	50	12	M8	14	115
018A, 021A ,030A	**060A...085A**	**180A...250A**	130	160	178	60	12	M10	17	138
031A…060A	**125A...180A**	**355A...500A**	145	195	220	80	13	M12	20	169
085A...125A	**250A...355A**	**710A**	180	240	265	100	13	M12	20	206

7.6 – Cooling systems

The gear reducers, according to sizes, can be equipped with an integrated cooling device.
Not available for input code J...

Fan cooling

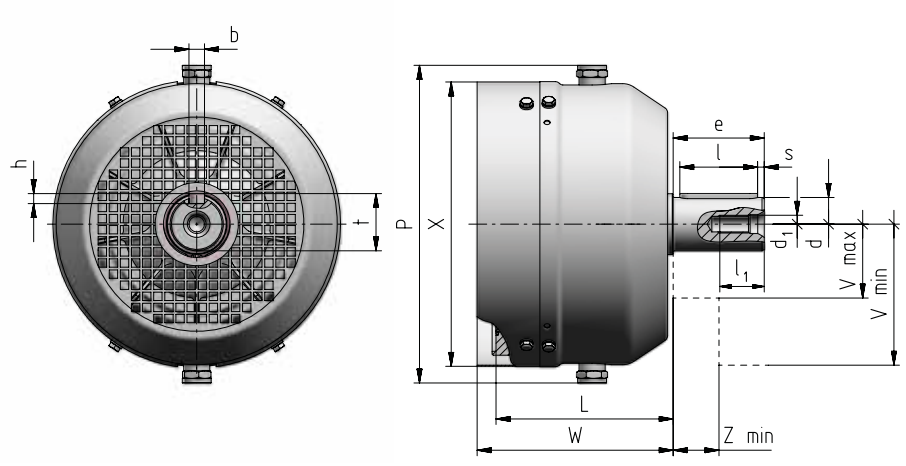

Code	kg
V38×58	10
V48×82	16,5
V60×105	30

1EL	2EL	3EL	4EL	2EB	3EB	4EB	L	X Ø	W	P	d	e	d_1	l_1	s	b h9	h	l	t	V_{max} Ø	V_{min} Ø	Z_{min}	Code
001A, 002A	001A ... 006A	001A ... 022A	001A ... 060A	001A ... 006A	001A ... 022A	001A ... 060A	133	218	145,5	269	38 k6	58	M12	32	4	10	8	50	41	70	195	27	V38×58
003A ... 006A	009A ... 022A	030A ... 060A	085A ... 180A	009A ... 015A , 022A	030A ... 043A	085A ... 125A	159,5	259	176,5	286	48 k6	82	M16	40	6	14	9	70	51,5	85	230	30	V48×82
009A ... 015A	030A ... 043A	085A ... 125A	250A ... 355A	018A, 021A, 030A	060A ... 085A	180A ... 250A	191	308,5	203	323	60 m6	105	M20	50	7,5	18	11	90	64	110	280	35	V60×105

Water cooling

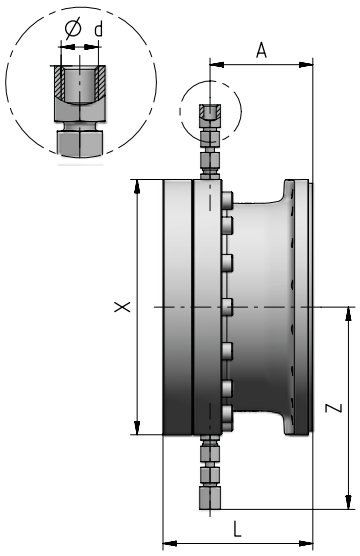

Code	kg
RS1a	10
RS1b	15
RS1c	25

1EL	2EL	3EL	4EL	2EB	3EB	4EB	L	X Ø	Z	d Ø	A	Code
001A ... 002A	001A ... 006A	001A ... 022A	001A ... 060A	001A ... 006A	001A ... 022A	001A ... 060A	120	190	167	G1/4"	88,5	RS1a
003A ... 006A	009A ... 022A	030A ... 060A	085A ... 180A	009A ... 015A , 022	030A ... 043A	085A ... 125A	135	236	188,5	G1/4"	95	RS1b
009A ... 015A	030A ... 043A	085A ... 125A	250A ... 355A	018A ... 021A , 030A	060A ... 085A	180A ... 250A	160	282	220	G1/4"	110	RS1c

7.7 – PB series - Parking brakes

Features

The parking brakes of PB series are spring applied and hydraulic released multi-disc brakes, to be used in combination with planetary gear reducers of EP series.

They are not service brakes and they cannot be used in dynamic conditions.

They are used to hold the load from application or to stop the machine in case of emergency.

The values of static braking torque M_{Bstat} given in the following table should be considered as nominal values and are valid for a brand new brake with corret lubrication. Values of M_{Bstat} are given with a tolerance of ± 10%.

After some braking cycles, values of static braking torque could reduce by 5% and 10%, due to the adjustment of discs.

ATTENTION: always verify that the static breaking torque M_{Bstat} referred to the gear reducer low speed shaft is lower than the value of M_{2MAX} allowed by the gear reducer itself.

Effects on the thermal power of the gear reducer

Generally, in the running conditions required by normal applications where an hydraulically released brake is present, the thermal power of the gear reducer is not exceeded.

Nevertheless, under some running conditions (high speed, continuous or frequent duty, unfavorable mounting position like V1 and V3 or similar) it is possible that the normal brake operation generate a progressive overheating of the group, influencing the thermal power allowed by the gear reducer.

In these cases it is possible to adopt solutions to reduce overheating of the brake or increase the thermal power of the group by means of an integrated cooling system or an independent cooling unit.

Consult us for further information.

Speed limits

The presence of a SAHR brake does not limit the values of n_{1max} and n_{1peak} of the gear reducer stated in EP catalog.

ATTENTION: a continuous or frequent duty at high speed may generate an overheating of the group (previous paragraph).

Operating conditions

Brakes are designed for industrial applications, at ambient temperature -20 °C ÷ + 50 °C, maximum altitude 1000 m. For operation at temperatures from -20 °C to 0 °C limit p_{max} to 200 bar.

Technical data of PB parking brakes

PB10-...			0075	0150	0225	0340	0420	0525	0650	0815	
Static braking torque	M_{Bstat}	[N m]	72	156	224	345	421	531	660	818	
Min release pressure	p_{min}	[bar]	4,4	9,5	10,2	15,7	15,4	19,4	20,1	24,9	
Release pressure	p	[bar]	6,9	14,9	16,1	24,7	24,2	30,4	31,6	39,1	
Max. release pressure	p_{max}	[bar]	300								
Maximum speed	n_{1max}	[min^{-1}]	According to gear reducer n_{1max} and n_{1peak}								
Oil volume for brake release	V	[l]	0,10								

PB30-...			0250	0400	0500	0630	0800	1000	1250	1500	1700
Static braking torque	M_{Bstat}	[N m]	265	407	509	637	809	1010	1281	1529	1741
Min release pressure	p_{min}	[bar]	7,6	11,8	11,8	14,7	15,6	19,4	24,7	25,2	28,7
Release pressure	p	[bar]	12,0	18,5	18,5	23,1	24,5	30,5	38,7	39,6	45,1
Max. release pressure	p_{max}	[bar]	300								
Maximum speed	n_{1max}	[min^{-1}]	According to gear reducer n_{1max} and n_{1peak}								
Oil volume for brake release	V	[l]	0,12								

PB90-...			0850	1250	1500	1800	2100	2600	3000	3550	4250
Static braking torque	M_{Bstat}	[N m]	869	1304	1552	1811	2173	2680	3063	3560	4305
Min release pressure	p_{min}	[bar]	10,2	15,3	18,2	18,2	21,9	27,0	27,0	31,4	37,9
Release pressure	p	[bar]	15,3	23,0	27,4	27,4	32,8	40,5	40,5	47,1	56,9
Max. release pressure	p_{max}	[bar]	300								
Maximum speed	n_{1max}	[min^{-1}]	According to gear reducer n_{1max} and n_{1peak}								
Oil volume for brake release	V	[l]	0,25								

Different braking torques on request.
Max back pressure allowed 0,5 bar.

Functioning of PB parking brakes

Brake closed

When no pressure is applied to the brake (0 bar) springs (1) apply a force to the piston (2) which lock the discs (3) and produce a nominal braking torque equivalent to M_{Bstat}.

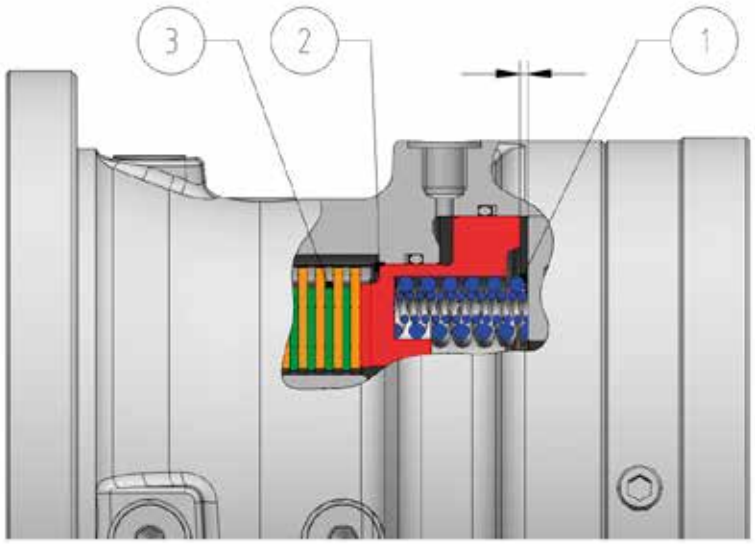

Brake opened

Above the pressure of 0 bar, the piston begins to compress the springs and the brake progressively reduces the braking torque.

When the release pressure exceeds the value of p_{min} the brake begins to open; once reached the value p the brake is fully opened, the piston ends its displacement and the discs can rotate freely.

To ensure a long life of the brake, it is suggested to use a release pressure 50% above the value of p and in any case not higher than p_{max}.

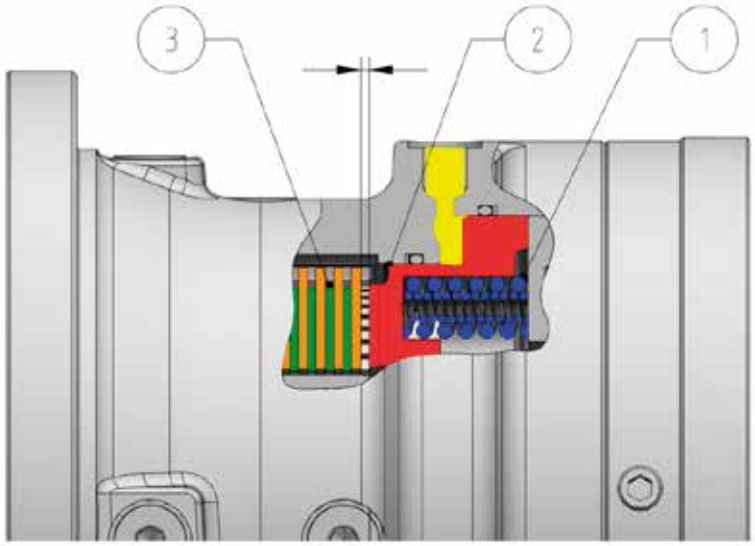

Input side details of PB parking brakes

PB10 (001/002/C125/C160)

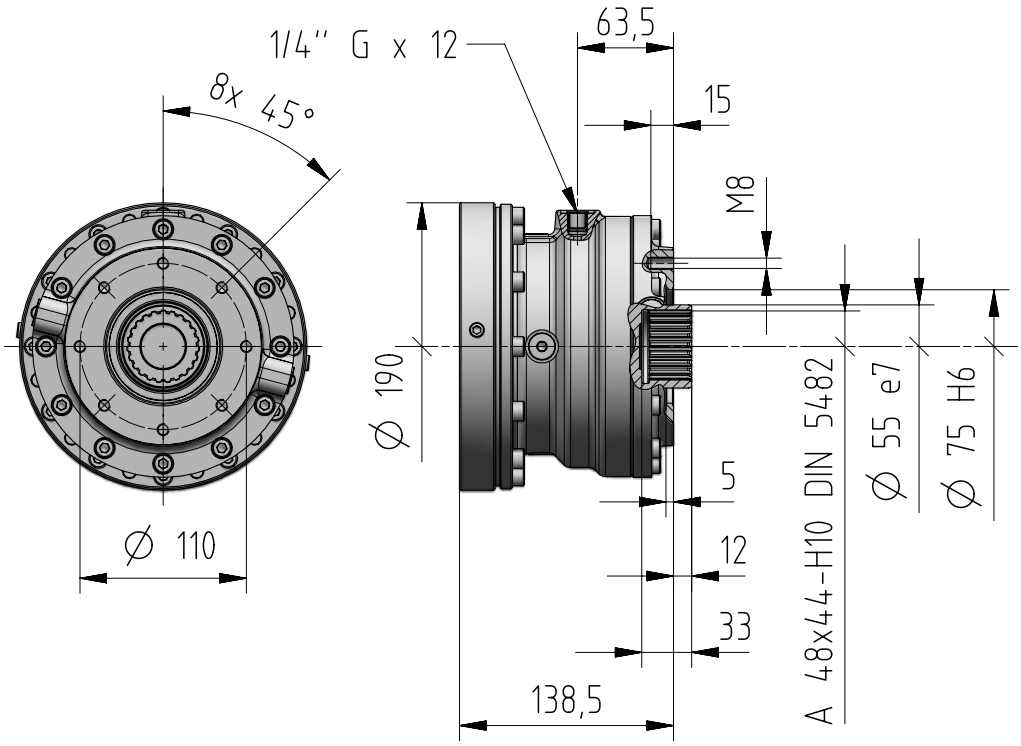

1EL	2EL	3EL	4EL	2EB	3EB	4EB	Mass [kg]
001A, 002A	001A…006A	001A…022A	001A…061A	001A…006A	001A…022A	001A…061A	18

7

PB10 (003/004/006/C200)

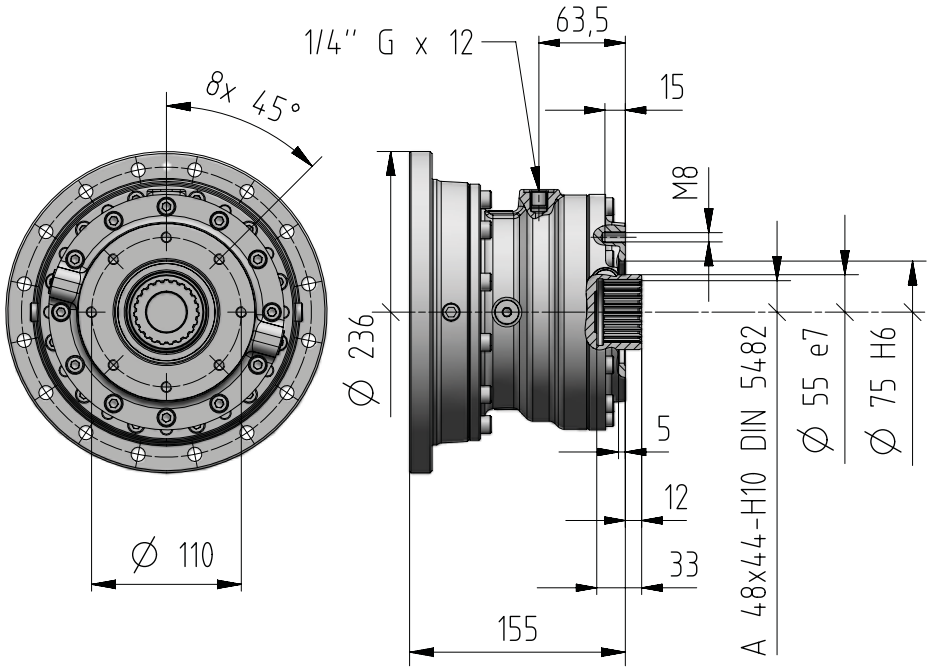

1EL	2EL	3EL	4EL	2EB	3EB	4EB	Mass [kg]
003A…006A	009A…022A	030A…061A	085A…180A	009A…015A, 022A	030A…043A	085A…125A	20

Input side details of PB parking brakes

PB30 (003/004/006/C200)

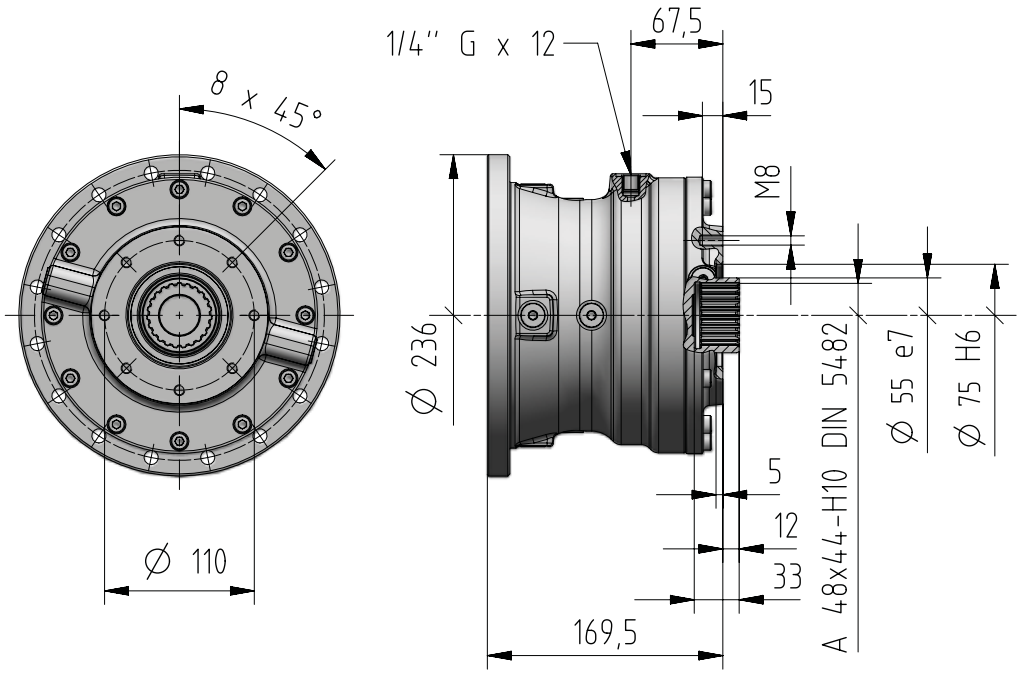

1EL	2EL	3EL	4EL	2EB	3EB	4EB	Mass [kg]
003A…006A	009A…022A	030A…061A	085A…180A	009A…015A, 022A	030A…043A	085A…125A	25

7

PB90 (009/012/015/C250)

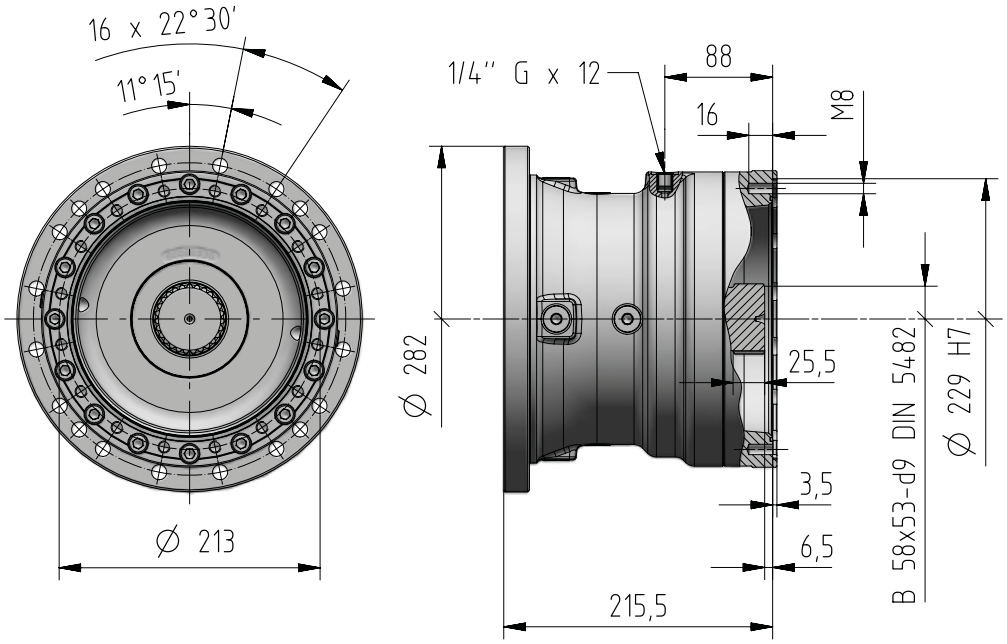

1EL	2EL	3EL	4EL	2EB	3EB	4EB	Mass [kg]
009A…015A	030A…043A	085A…125A	250A, 355A	018A, 021A, 030A	060A…085A	180A, 250A	53

8 – Installation and maintenance

8.1 – General information 8.2
8.2 – Operating conditions 8.3
8.3 – How supplied 8.3
8.4 – Lifting, handling and storage 8.4
8.5 – Installation 8.6
8.6 – Universal flange adapter 8.16
8.7 – Motor mounting or replacement 8.17
8.8 – Lubrication 8.19
8.9 – Commissioning 8.20
8.10 – Cooling unit systems 8.22
8.11 – Backstop device 8.26
8.12 – Maintenance 8.26
8.13 – Troubles: causes and corrective actions 8.27
8.14 – Technical formulae 8.28

8.1 – General information

This document provides information about handling, installation and maintenance of the planetary gear reducers.

All the people who work with the products presented in these operating instructions must carefully read and apply them rigorously. The products correspond to the technical level reached at the moment the document is printed. Rossi reserves the right to introduce, without notice, the necessary changes to improve efficiency and safety of its products.

Recycling



Keeping in mind the instructions in force:
— the elements of housing, gear pairs, shafts and bearings of gear reducer must be transformed into steel scraps. The elements in cast iron will be subjected to the same treatment if there is no particular instructions;
— exhausted oils must be recycled and treated in accordance with environmental legislation.

Safety

The paragraphs marked with symbols shown below contain dispositions to be strictly respected in order to assure personal safety and to avoid any heavy damages to the machine or to the system.



– Live
– At temperature higher than 50 °C
– Rotating during operations
– Attention



– Don't use to lift



– Lifting point

IMPORTANT: the components supplied by Rossi must be incorporated into machinery and **should not be commissioned before the machinery in which the components have been incorporated conforms to**:
— **Machinery directive 2006/42/CE and subsequent updatings;**
— **«Electromagnetic compatibility (EMC)» directive 2004/108/EC and subsequent updatings.**



Attention! Components in non-standard design or with special executions or with constructive variations may differ in the details from the ones described here following and may require additional information.



Attention! For the installation, use and maintenance of the electric motor (standard, brake or non-standard motor) or of the possible motor-variator and/or the electric supply device (frequency converter, soft-start, etc.), and/or accessories, if any (flow indicators, independent cooling unit, thermostat, etc.) consult the attached specific documentation. If necessary, require it.



Attention! For any clarification and/or additional information consult Rossi and specify all name plate data.

Gear reducers and gearmotors of present operating instructions are normally suitable for installations in industrial areas: **additional protection measures**, if necessary for different employs, must be adopted and assured by the person responsible for the installation.

An incorrect installation, an improper use, the removing or disconnection of protection devices, the lack of inspections and maintenance, improper connections may cause severe personal injury or property damage.

Therefore, the products must be moved, installed, commissioned, handled, controlled, serviced and re-paired **exclusively by responsible qualified personnel**.

Qualified personnel must be specially trained and have the experience necessary to recognize risks associated with these products and to avoid possible hazards.

It is recommended to pay attention to all existing safety laws and standards concerning correct installation.

Whenever personal injury or property damage may occur, due to falling or projecting parts of gear reducer or of its parts, foresee adequate supplementary protection devices against:
– release or breakage of fastening screws;
– rotation or unthreading of the gear reducer from shaft end of driven machine following to accidental breakage of the reaction arrangement;
– accidental breakage of the shaft end of driven machine.

When operating on gear reducer or on components connected to it, the machine must be at rest: disconnect motor (including auxiliary equipments) from power supply, gear reducer from load, be sure that safety systems are on against any accidental starting and, if necessary, pre-arrange mechanical locking devices (to be removed before commissioning).



Attention! During the operation the gear reducers may have hot surfaces.
Attention! During the operations/maintenance take protection due to possible warm oil contact.

If deviations from normal operation occur (temperature increase, unusual noise, etc) immediately switch off the machine.

8.2 – Operating conditions

Gear reducers are designed for industrial applications, at ambient temperature 0 ÷ + 40 °C (with peaks at -10 °C and + 50 °C), maximum altitude 1 000m.

8.3 – How supplied

Name plate

Every gear reducer is provided with a name plate in anodized aluminium containing main information necessary for a correct identification of the product; the name plate must not be removed and must be kept integral and readable. All name plate data must be specified on eventual spare part orders.

Assembled by Rossi Italy

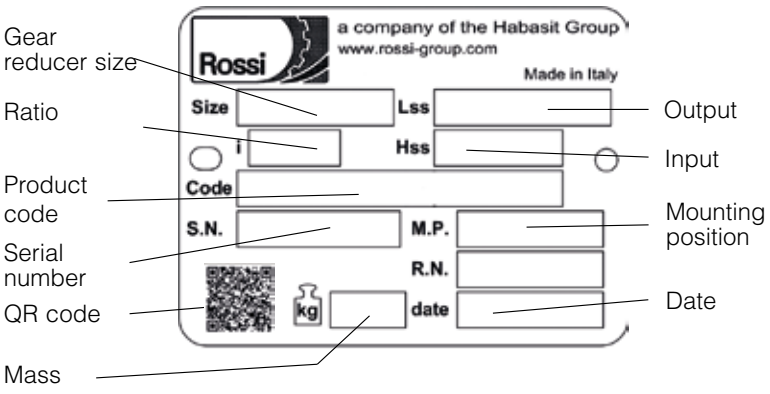



Assembled by subsidiaries

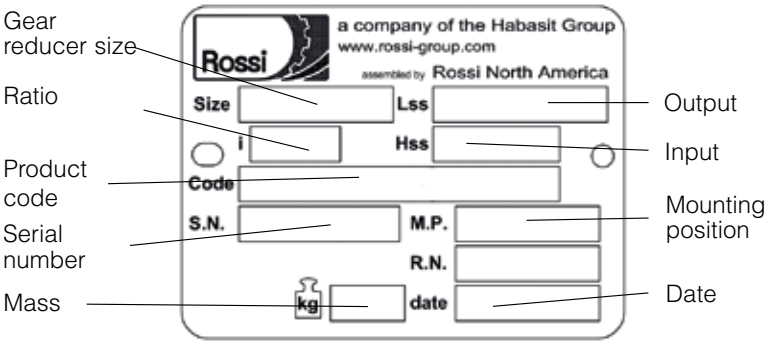

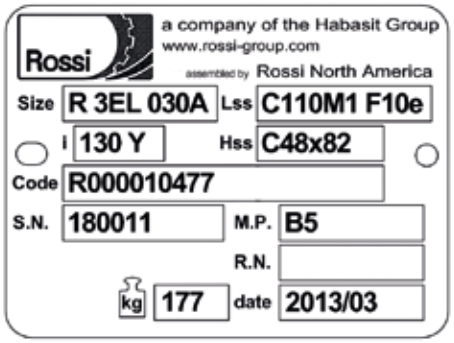

8

Nameplate of PB parking brake

Every brake is provided with a name plate in anodized aluminium containing main information necessary for a correct identification of the product; the name plate must not be removed and must be kept integral and readable. All name plate data must be specified on eventual spare part orders.



Lubricant
If not differently stated, gear reducers until size 021A are supplied filled for the specific mounting position involved with synthetic PAO oil as indicated in an additional label.

Painting

Internal painting	External painting		Notes
	Final color Blue RAL 5010	Features	
Single-compound ester epoxy or phenolic resin basis primer (prepainted)	Single-compound ester epoxy or phenolic resin basis primer (prepainted) + Water-soluble polyurethane dual-compound enamel	Resistant to atmospheric and aggressive agents (atmospheric corrosivity category **C3** according to ISO 12944-2). Suitable for further coats of dual-compound paints only[1)]	The internal painting does not resist polyglycol synthetic oils (polyalphaolefines synthetic oils are suitable). Remove by a scraper or solvent the possible paint of gear reducer coupling surfaces

1) Before adding further coats of paint, properly protect the seal rings and carefully degrease and sand the gear reducer surfaces (instead of sanding it is possible to apply a water-based primer coat).

Protections and packing
Overhanging free shaft ends and hollow shafts are treated with protective anti-rust long life oil.
All internal parts are protected with protective anti-rust oil. Unless otherwise agreed in the order, products are adequately packed: on pallet, protected with a polyethylene film, wound with adhesive tape and strap (bigger sizes); in carton pallet, wound with adhesive tape and strap (smaller sizes); in carton boxes wound with tape (for small dimensions and quantities).
If necessary, gear reducers are conveniently separated by means of anti-shock foam cells or of filling cardboard.
Generally the packing is suitable for the normal road/rail transport. For sea transport it is necessary to foresee a special packing, when ordering.
Before handling or transporting the gear reducers, be sure that the packing is in good conditions and suitable for the transport. Do not stock packed products on top of each other.

8.4 – Lifting, handling and storage

Receipt

At receipt verify that the unit corresponds to the one ordered and has not been damaged during the transport, in case of damages, report them immediately to the courier.

Avoid commissioning gear reducers, that are even slightly damaged.

Report any non-compliance to Rossi.

Lifting and handling

First make sure that the lifting equipment (e.g. crane, hook, eye bolt, straps etc.) is suitable for the weight and size of the gear reducer (the weight of the product are given in the name plate). When lifting, use only the attachment point marked in the following figures.

Pay attention to avoid lifting (max 15° during handling) and, if necessary, use additional straps only to balance the load.

Do not use front threads at the input shaft ends to lift the gear reducers.

WARNING:

– suspended load can fall;
– do not stand under the load;
– improper transport may result in damage to the gear reducer.

Lifting and handling

Sizes **001A ... 021A details**

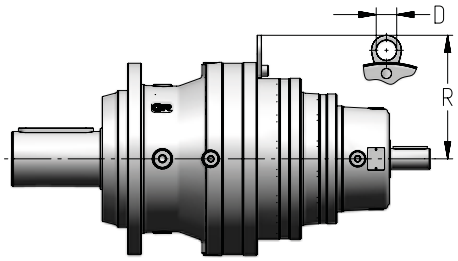

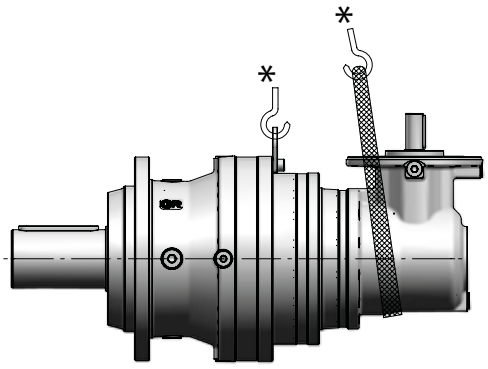

Sizes	D ∅	R
001A, 002A	–	–
003A ... 006A	25	151
009A ... 015A	30	181
018A, 021A	35	213

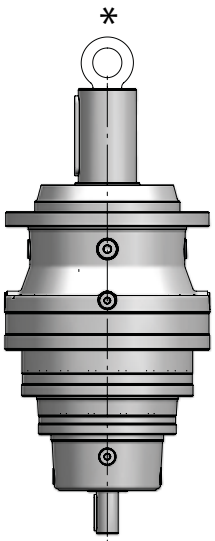

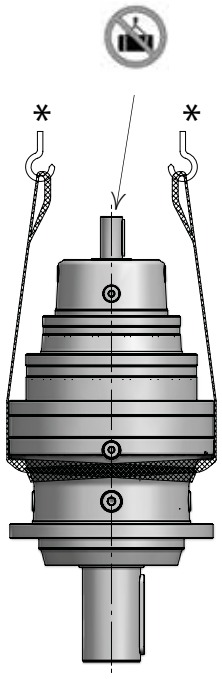

* Not included

Lifting and handling

Sizes **022A ... 710A details**

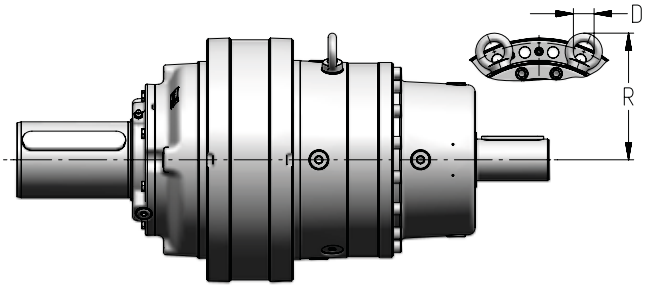

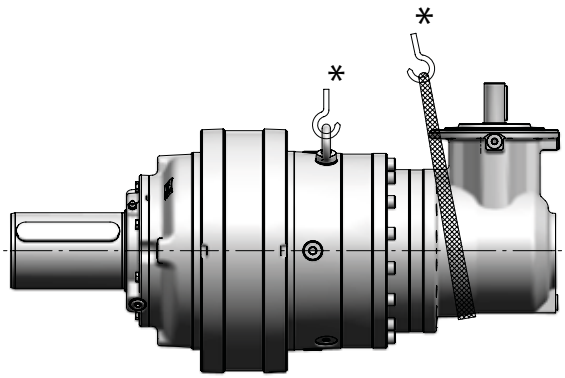

Size	D ∅	R		S	
		1EL ... 4EL 3EB, 4EB	2EB	1EL ... 4EL 3EB, 4EB	2EB
022A	25	180	181	221	222
030A	30	184	204	197	231
031A	30	193	228	207	259
042A	30	193	209	207	259
043A	30	193	110	207	270
060A	30	170	243	229	277
061A	30	170	–	229	–
085A	30	187	284	252	312
125A	30	225	312	280	343
180A	35	230	–	312	–
250A	40	257	–	348	–
355A	50	299	–	404	–
500A	50	324	–	439	–
710A	60	362	–	489	–

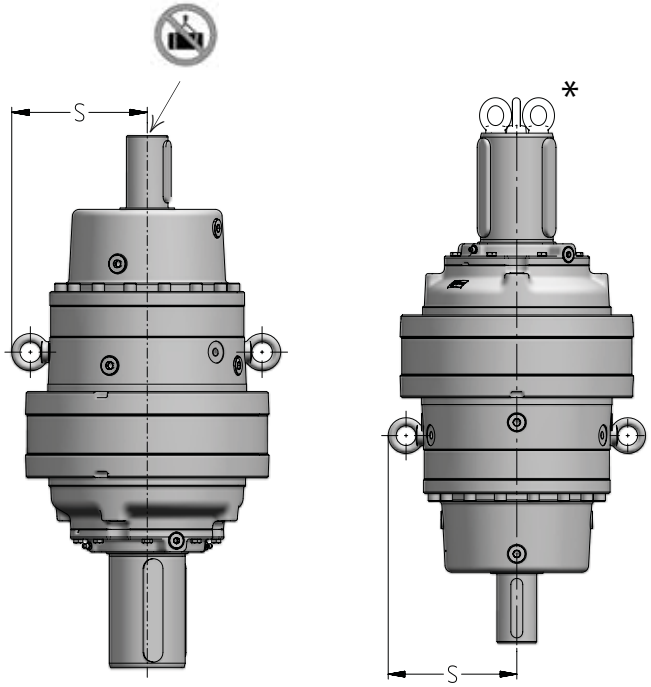

* Not included

Warning

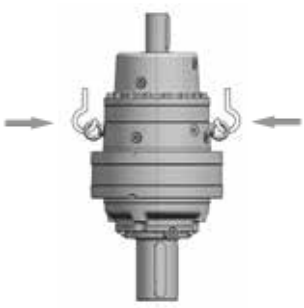

✓ Lifting and handling **correct**

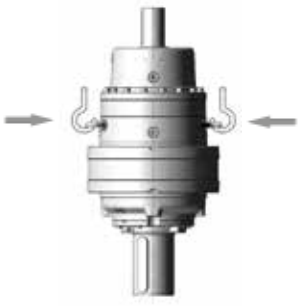

⊗ Lifting and handling **incorrect**

Storage

Surroundings should be sufficiently clean, dry and free from excessive vibrations ($v_{eff} \leqslant 0{,}2$ mm/s) to avoid damage to bearings (excessive vibration should also guarded during transit, even if within wider range) and ambient storage temperature should be 0 ÷ +40 °C: peaks of 10 °C above and below are acceptable.

The gear reducer filled with oil must be positioned according to the mounting position mentioned on the name plate.

Every six months rotate the shafts (some revolutions are sufficient) to prevent damage to bearings and seal rings.

Assuming normal surroundings and the provision of adequate protection during transit, the unit is protected for storage up to 1 year.

For a 2 year storing period in normal surroundings it is necessary to pay attention also to the following instructions:
– generously grease the sealing, the shafts and the unpainted machined surfaces, if any, and periodically control conservation state of the protective anti rust oil;
– completely fill the gear reducers with lubrication oi.

For storages longer than 2 years or in aggressive surroundings or outdoors, consult Rossi.

8.5 – Installation

General

Before the installation, verify that:
– there are no damages on shafts and on mating surfaces;
– design is suitable to the environment (temperature, atmosphere,etc.). No applications allowed in aggressive environment having explosion danger;
– be sure that the structure on which gear reducer is fitted is plane, levelled and sufficiently dimensioned in order to assure fitting stability and vibration absence (vibration speed $v_{eff} \leqslant 3{,}5$ mm/s for $P_N < 15$ kW and $v_{eff} \leqslant 4{,}5$ mm/s for $P_N > 15$ kW are acceptable), keeping in mind all transmitted forces due to the masses, to the torque, to the radial and axial loads;
– used mounting position corresponds to the one stated on name plate;
– carefully align the gear reducer with the motor and the driven machine (with the aid of shims if need be), interposing flexible couplings whenever possible. Attention! Bearing life and good shaft and coupling running depend on alignment precision between the shafts;
– position the gear reducer so as to allow a free passage of air for cooling both gear reducer and motor (especially at their fan side);
– avoid any obstruction to the air flow; heat sources near the gear reducer that might affect the temperature of cooling air and of gear reducer (for radiation); insufficient air recycle and applications hindering the steady dissipation of heat;
– verify that the gear reducer housing is dust-free in ordering to achieve an efficient heat dissipation;
– gear reducers and gearmotors should be protected whenever possibile and by appropriate means from solar radiation and extremis of weather; weather protection **becomes essential** when high or low speed shafts are vertically disposed or when the motor is installed vertical with fan uppermost.
– mating surfaces (of gear reducer and machine) must be clean and sufficiently rough to provide a good friction coefficient (indicatively Ra 1,6 ÷ 3,2 µm). Remove by a scraper or solvent the eventual paint of gear reducer on coupling surfaces and, especially in presence of external radial loads or torque required $M_2 \geqslant 0{,}7 \times M_{N2}$, apply **locking adhesives**;
– when external loads are present use pins or locking blocks, if necessary;

Before wiring-up the gearmotor make sure that motor voltage corresponds to input voltage. If direction of rotation is not as desired, invert two phases at the terminals.

Y-Δ starting should be adopted for no-load starting (or with a very small load) and for smooth starts, low starting current and limited stresses, if requested.

If overloads are imposed for long periods or if shocks or danger of jamming are envisaged, then motor-protection, electronic torque limiters, fluid couplings, safety couplings, control units or other similar devices should be fitted.

Usually protect the motor with a thermal cut-out however, where duty cycles involve a high number of on-load starts, it is necessary to utilise **thermal probes** for motor protection (fitted on the wiring); magnetothermic breaker is unsuitable since its threshold must be set higher than the motor nominal current of rating.**Connect thermal probes, if any, to auxiliary safety circuits**.

Use varistors and/or RC filters to limit voltage peaks due to contactors.

– For accessories not supplied by Rossi pay attention to their correct dimensioning; if necessary consult us.

Screws and tightening torques

According to the design and size stated on nameplate, use screws and tightening torques as shown in the following tables; at least class 10.9 is necessary but in case of heavy stresses, alternate loads and shocks use class 12.9. Screws of class 12.9 must be equipped (where indicated, e.g.: ⫿⫿ see following table) with ISO 7089 washers (300 HV min.).

Be careful to the tightening of the 12.9 screws. Over tightening can damage them.
The suggested tightening torque value are valid for an estimated friction coefficient of μ = 0,14 typical for lightly oiled steel bolts, black annealed or phosphatised and dry, cut mating threads in steel or cast iron.
Do not use lubricants altering the friction coefficient for they may overload the screw connection.
Always use dynamometric wrench or similar and verify the tightening torque after the first hours of running.

Sizes **001A ... 021A**

Size	Design (es. **C**038M1 **F**10a)														
	C... F... S... F... H... A... M... A...				**K... F... Z... F...**				**K... F... Z... F...**				**C... P... S... P...**		
	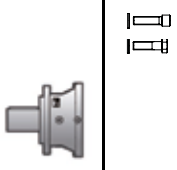				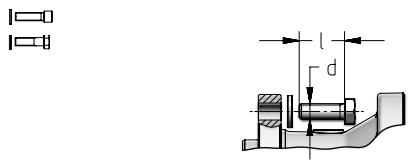				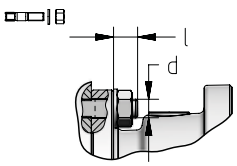				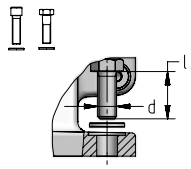		
	n°	**d** Ø	**l** min	**l** max	**n°**	**d** Ø	**l** min	**l** max	**n°**	**d** Ø	**l** min	**l** max	**n°**	**d** Ø	**l** min
001A, 002A	8	M10	30	40	-	-	-	-	8	M10	10	13	4	M14	40
003A	10	M12	35	35	10	M12	35	35	-	-	-	-	4	M16	45
004A, 006A	10	M12	40	50	10	M12	35	35	-	-	-	-	4	M16	45
009A, 012A	12	M14	45	55	12	M14	45	50	-	-	-	-	4	M20	55
015A	16	M14	45	55	16	M14	45	50	-	-	-	-	4	M20	55
018A, 021A	12	M16	55	75	12	M16	50	50	-	-	-	-	4	M22	60

Sizes **030A ... 710A**

Size	Design (e.g. **C**100M1 **F**10e) **C... F... S... F... H... A... Z... F...**		
		⩽ 085A > 085A 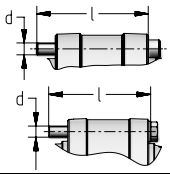	
	n°	**d** Ø	**l** min
030A	24	M16	150
042A	28	M16	160
060A	24	M20	180
085A	28	M20	200
125A	28	M24	230
180A	32	M24	250
250A	28	M30	290
355A	32	M30	320
500A	28	M36	350
710A	32	M36	390

Sizes **030A ... 710A**

Size	Accessories ,**FB**	
		12.9 with washer (300 HV min.) 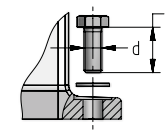
	n°	**d** Ø	**l** min
030A	4	M24	65
042A	4	M27	70
060A	4	M30	85
085A	4	M33	90
125A	4	M36	110
180A	4	M39	120
250A	4	M42	130
355A	4	M45	140
500A	4	M52	160
710A	4	M56	180

Sizes **022A, 031A, 043A**

Size	Design (e.g. **C**100M1 **F**10z) **C... F... S... F...**					
		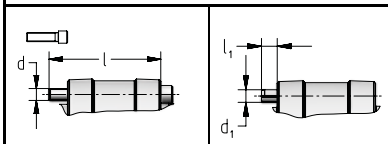 Where present, stop pins must be used!				
	n°	**d** Ø	**l** min	**n°**	**d_1** Ø	**l_1** min
022A	12	M16	140	3	12	20
031A	15	M16	160	3	16	20
043A	24	M16	170	-	-	-
061A	30	M16	190	-	-	-

Sizes **001A ... 021A**

Size	Design (e.g. **M... A...**) Accessories (e.g. ,**WF...**)		
	n°	**d** 10.9	**l** min
001A ... 002A	12	M10	30
003A ... 006A	12	M12*	40
009A ... 015A	12	M18	50
018A ... 021A	12	M20	60

*) Class 12.9.

Sizes **030A ... 710A**

Size	Accessories (e.g, **WF...** ,**WT...**)		
	n°	**d** 10.9	**l** min
030A	12	M24	70
042A	16	M24	70
060A	12	M30	90
085A	16	M30	90
125A	18	M30	100
180A	28	M30	100
250A	36	M30	110
355A	44	M30	110
500A	44	M33	130
710A	48	M36	140

Tightening torque [N m]

Ø	Class **8.8** M_2 < 70% M_{n2}	**10.9**	**12.9** Washer must be always used (300 HV min.)
M10	50	70	85
M12	85	120	145
M14	135	190	230
M16	210	300	355
M20	400	560	675
M22	530	770	895
M24	690	1 000	1 165
M27	1 010	1 400	1 705
M30	1 380	1 950	2 330
M33	2 000	2 800	3 375
M36	2 500	3 550	4 220
M39	2 950	4 200	4 980
M42	4 100	5 800	6 920
M45	5 000	7 100	8 440
M52	7 600	10 700	12 800
M56	9 800	13 800	16 540

Flange mounting

For splined couplings apply proper lubricants.
To machine the driven shaft, please refer to the dimensions shown in ch. 4, catalog EP series.
Before mounting, pay attention to clean carefully mating surfaces.
In presence of external radial loads or torque required $M_2 \geq 0{,}7 \times M_{N2}$, apply locking adhesives.
Tighten the screws according to the values given in the table on previous page.
To machine the matching frame, please refer to the drawings below.

Sizes **001A ... 021A**

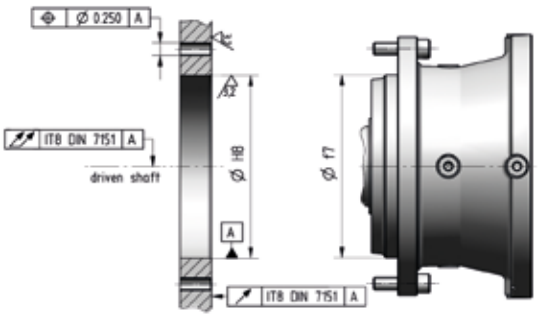

Sizes **030A ... 710A**

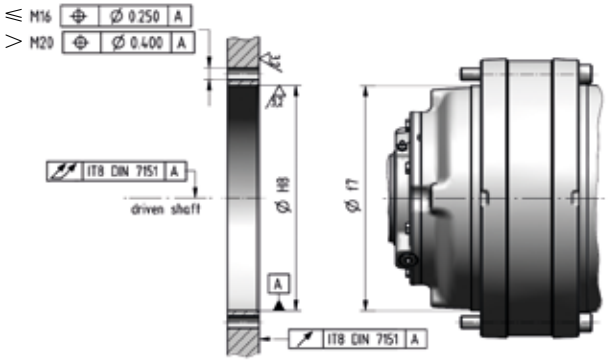

Sizes **022A, 031A, 043A**

These sizes of gear reducers have two spigots. If the output shaft is not subject to radial load or if radial load is below 60% maximum allowed, only the bigger spigot may be used.
If elastic pins are present on the gear reducer flange, they must be used in the matching with a machine frame by a length equivalent to their diameter.

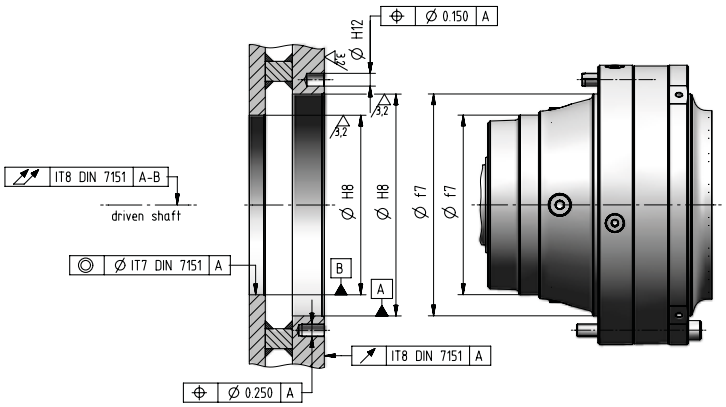

Foot mounting

Sizes **001A ... 021A**

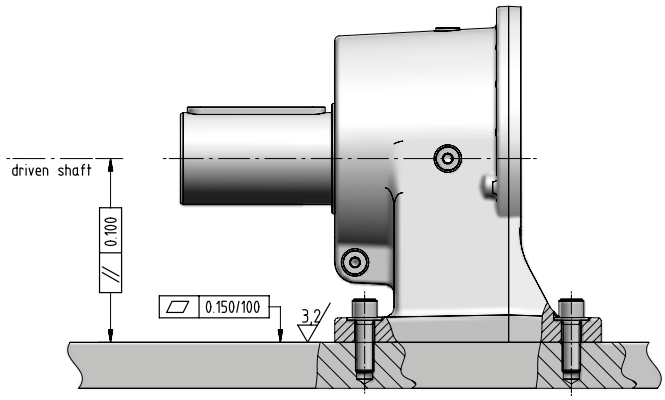

Sizes **030A ... 710A**

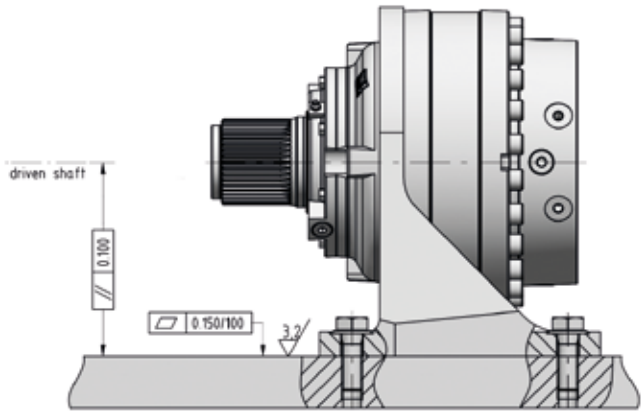

Shaft mounting arrangements



When shaft mounted, the gear reducer must be supported both axially and radially (also for mounting positions B5 … B53 see ch. 13) by the shaft end of the driven machine as well as anchored against rotation only by means of a reaction having freedom of axial movement and sufficient clearance in its couplings to permit minor oscillations – always in evidence – without provoking dangerous overloads on the gear reducer. It is recommended to use the torque arm symmetrically to the gear reducer low speed shaft because, in this way, the torque reaction is equally distributed on the two constraints without loading the machine bearings. Foresee adeguate elastic bushes and lubricate with proper products the hinges and the parts subject to sliding. Regarding the reaction system, follow the instructions contained in the specific technical documentation.

Whenever personal injury or property damage may occur, due to falling or projecting parts of the gear reducer or of its parts, foresee adequate supplementary protection devices against:
– rotation or unthreading of the gear reducer from shaft end of driven machine following to accidental breakage of the reaction arrangement;
– accidental breakage of shaft end of driven machine.

Attention! For **vertical ceiling-type** mounting and only for gear reducers equipped with locking rings or bush, gear reducer support is due only to friction, for this reason it is advisable to provide it with a fastening system.

Torque arm

Torque arm can be applied indiscriminately to all H, M and T designs. Symmetrical torque arm is provided as standard option (,TA - up to size 085A); if you need a one sided torque arm, it must comply with the dimensions shown below.

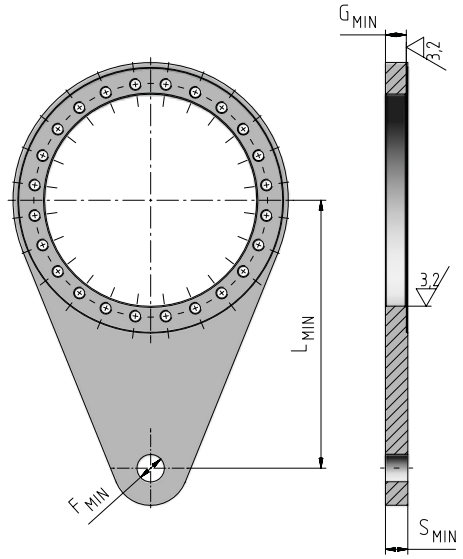

Size.	L_{min} [mm]	G_{min} [mm]	S_{min} [mm]	F_{min} [mm]
001A	325	10	15	20
002A	325	10	15	20
003A	375	13	15	20
004A	375	13	15	20
006A	375	13	15	20
009A	450	18	20	30
012A	450	18	20	30
015A	450	18	20	30
018A	550	23	25	35
021A	550	23	25	35
030A	600	28	30	35
042A	700	33	35	40
060A	800	33	35	40
085A	900	38	40	45
125A	1000	40	45	50
180A	1100	45	50	60
250A	1250	50	55	70
355A	1400	58	65	80
500A	1550	65	70	90
710A	1700	74	80	100

H and M output designs can be considered with rigid shaft fastening.
T type outputs are to be considered less rigid as a consequence of splined shaft connection and mounting backlash.
H and M outputs are to be preferred only when following conditions are met:
– shaft mounting where gear reducer is supporting overhanging masses, e.g. EP+G+motor combined units and eventual accessories on support base, and with high bending moments.
– applications where you want to reduce the backlash value to a minimum.
– in presence of heavy operating conditions, frequent reversals, dusty and particularly aggressive environments.
– high reliability over the years.

Shaft end mounting

Before mounting clean mating surface thoroughly and lubricate against seizure and fretting corrosion, except for hollow shaft mounting (see below).

For shaft end type **M**, **S** + **WF**, **T** + **WT** use screws and tightening torques as shown at page 9.

Attention! Installing and removal operations should be carried out with **pullers** and **jacking screws** using the tapped holes at the shaft butt-end (see ch. «Fitting of components to shaft end») taking care to avoid impacts and shocks which **may irremediably damage the bearings, the circlips** or other parts.

Hollow shaft mounting with shrink disc

For the shaft end detail of machines where the hollow shaft of the gear reducer is to be keyed, follow the instructions see EP catalog.

Installation

If the shrink disc is not supplied by us, please carefully follow the manufacturer's instructions

When keying the shrink disc supplied by Rossi, follow these instructions:

– carefully degrease the surfaces of hollow shaft and shaft end of driven machine to be fitted;
– mount the shrink disc on gear reducer hollow shaft by lubricating first only the external surface of hollow shaft; pay attention to locate axially the shrink disc at dimension «Q» shown in table below (values valid only for our shrink disc);
– slightly tighten a first group of three screws positioned at about 120° as shown for example in the figure;

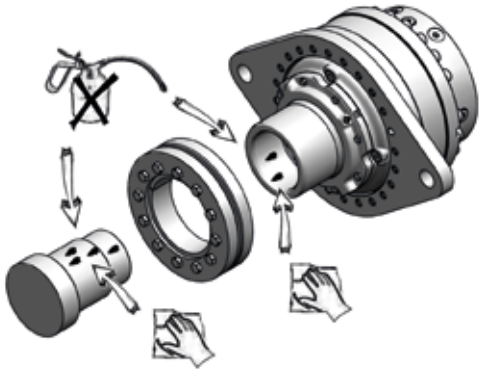

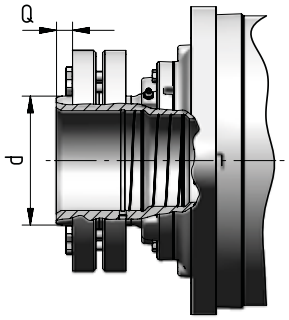

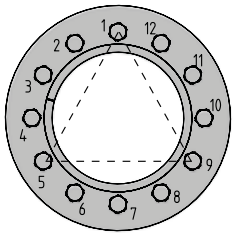

Size	d	Q
001A	55	8
002A	62	8
003A	68	10
004A	80	15
006A	90	8
009A	100	14
012A	115	13
015A	120	13
015A	125	18
018A	130	13
021A	130	13
030A	155	10
042A	165	10
060A	185	10
085A	200	10

Size	d	Q
125A	240	13,5
180A	260	13
250A	300	16
355A	340	15
500A	360	15
710A	420	15

– mount the gear reducer on the machine shaft end; insert the shaft slowly to allow an air escape (from size 030A, open the plug located on the shaft, see below);

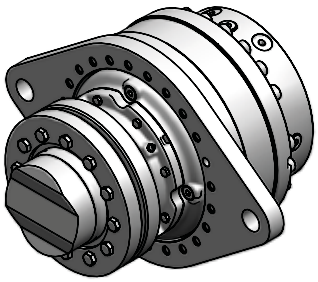

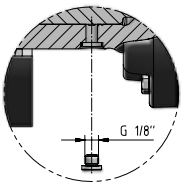

details

– gradually and uniformly tighten, by means of dynamometric wrench, the screws of shrink disc at torque value shown in the fig. below, by a continuous sequence (not crossing) using approximately ¼ turns for several passes until ¼ turns can no longer be achieved;
– continue to apply overtorque for 1 or 2 more passes and at the end verify the bolt tightening torque;
– when having heavy duty cycles, with frequent reversals, verify the bolt tightening torque again, after some hours of running.

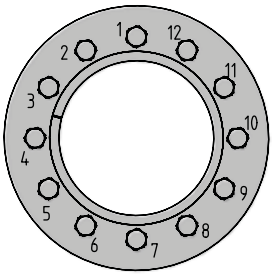

Size	screw	quantity	T... tightening [N m]
001A	M6	8	12
002A	M8	6	30
003A	M8	6	30
004A	M8	8	30
006A	M8	10	30
009A	M8	12	30
012A	M10	10	59
015A	M10	12	59
018A	M12	10	100
021A	M12	10	100
030A	M12	15	100
042A	M16	10	250
060A	M16	15	250
085A	M16	15	250

Size	screw	quantity	T... tightening [N m]
125A	M20	15	490
180A	M20	18	490
250A	M20	20	490
355A	M24	20	840
500A	M24	20	840
710A	M24	30	840

Removal

Do not completely remove fastening screws before locking rings are disengaged.
Risk of serious injury!!!
Clean off any rusty areas.

Loosen the fastening screws one after the other **only** by using approx. ½ turn at a time and by a continuous sequence (not crossing), until shrink disc can be moved on the hollow shaft.

Remove the customer shaft or the gear reducer. For sizes above 030A to make it easier is possible to inject low pressure oil through a threaded hole located on the hollow shaft (see below).

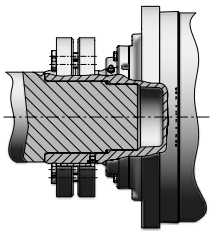

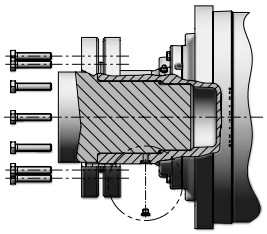

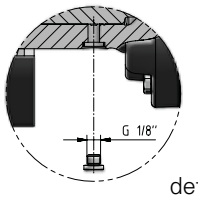

detail

8

"T" outputs can be used both for gear reducer shaft mounting coupling it to the splined solid shaft and coupling it to a splined solid wheel flange.
For the mounting of "T" output to a splined solid wheel flange, carefully follow these instructions:
– remove the metal plugs positioned on splined wheel flange holes, prearranged for the fastening screws.
– carefully lubricate the splined parts with grease for industrial applications with heavy and long lasting loads
– insert the O-ring seal on flange shaft
– (in case of mounting with wheel flange) - orientate the accessory before mounting; identify the tooth of splined shaft timing with the relevant recess positioned on gear reducer shaft. Timed tooth and recess are identified as per hole, see fig.
– insert slowly the splined shaft in order to have an air outlet
– radially mount the cover, compressing the O-ring.
– screw with crossed tightening the tightening screws of half rings taking care to tighten to the relevant torque.
– close the holes of splined wheel flange with plugs.

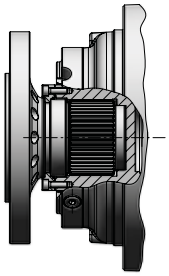

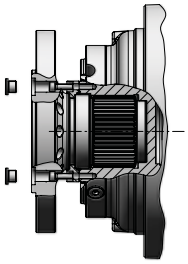

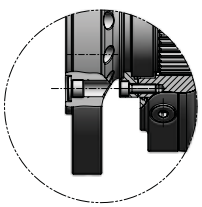

Accessories mounting

Carefully clean the coupling surfaces, apply locking adhesives (recommended only with torque arm or foot bracket) and assemble the accessory to the gear reducer. Tighten the screws by a dynamometric wrench at values shown in the following tables.

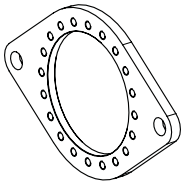

Torque arm

Code	screw			tightening torque
	d x l	class	ISO	[Nm]
TA10a	M10x25	10.9	4762	70
TA10b	M12x30	10.9	4762	120
TA10c	M14x40	10.9	4762	190
TA10d	M14x50	10.9	4762	190
TA10e	M16x150	10.9	4762	300
TA10f	M16x160	10.9	4762	300
TA10g	M20x180	10.9	4762	560
TA10h	M20x200	10.9	4762	560

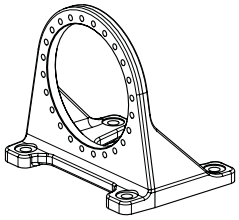

Foot bracket

Code	screw			washer	tightening torque
	d x l	class	ISO	DIN	[Nm]
FB10e	M16x150	10.9	4762	-	300
FB10f	M16x160	10.9	4762	-	300
FB10g	M20x180	10.9	4762	-	560
FB10h	M20x200	10.9	4762	-	560
FB10i	M24x220	10.9	4014	6916	1000
FB10j	M24x240	10.9	4014	6916	1000
FB10k	M30x280	10.9	4014	6916	1950
FB10l	M30x320	10.9	4014	6916	1950
FB10m	M36x340	10.9	4014	6916	3550
FB10n	M36x380	10.9	4014	6916	3550



Stop washer

Code	screw			washer	tightening torque
	d x l	class	ISO	DIN	[Nm]
SW040	M6x16	8.8	4017	-	11
SW045	M6x16	8.8	4017	-	11
SW050	M8x20	8.8	4017	-	25
SW058	M10x25	8.8	4017	-	50
SW062	M10x25	8.8	4017	-	50
SW070	M10x25	8.8	4017	-	50
SW080	M12x30	8.8	4017	-	85
SW090	M14x35	8.8	4017	-	135
SW100	M14x40	10.9	4017	6916	190
SW120	M16x40	10.9	4017	6916	300
SW130	M16x40	10.9	4017	6916	300
SW150	M16x40	10.9	4017	6916	300
SW170	M16x50	10.9	4017	6916	300
SW200	M20x60	10.9	4017	6916	560
SW220	M20x65	10.9	4017	6916	560
SW240	M24x70	10.9	4017	6916	1000
SW280	M27x80	10.9	4017	6916	1400
SW300	M30x90	10.9	4017	6916	1950

Fitting of components to shaft end

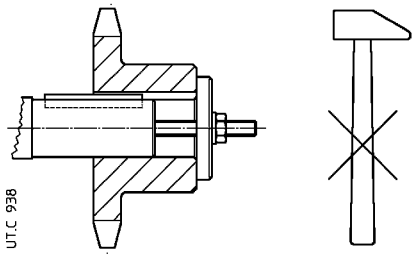

It is recommended that the bore of parts keyed to cylindrical shaft ends (spigots for splined shaft ends) is machined as indicated in EP catalog. Before mounting, clean mating surfaced thoroughly and lubricate against seizure and fretting corrosion. Attention! Installing and removal operations should be carried out with pullers and jacking screws using the tapped holes at the shaft butt-end (see fig. below) taking care to avoid impacts and shocks which may irremediably damage the bearings, the circlips or other parts. For H7/m6, K7/k6 and K7/m6 fits it is advisable that the part to be keyed is preheated to a temperature of 80 ÷ 100 °C.

For splined couplings apply adequate grease or paste. The couplings having a tip speed on external diameter up to 20 m/s must be statically balanced; for higher tip speeds they must be dynamically balanced.

Where the transmission link between gear reducer and machine or motor generates shaft end loads, (see fig. below), ensure that the loads do not rise above the catalog values:

– transmission overhang is kept to a minimum;
– gear-type transmission must guarantee a minimum of backlash on all mating flanks;
– drive-chains should not be tensioned (if necessary – alternating loads and/or motion – foresee suitable chain tighteners);
– drive-belts should not be over-tensioned.

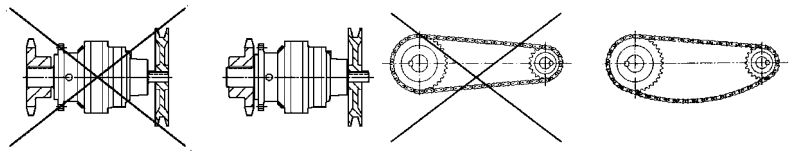

Incorrect Correct Incorrect Correct

Pinion gear

When a pinion gear is mounted on output shaft, you must check the value of backlash with the corresponding slewing bearing or rack to achieve a correct meshing (see below).

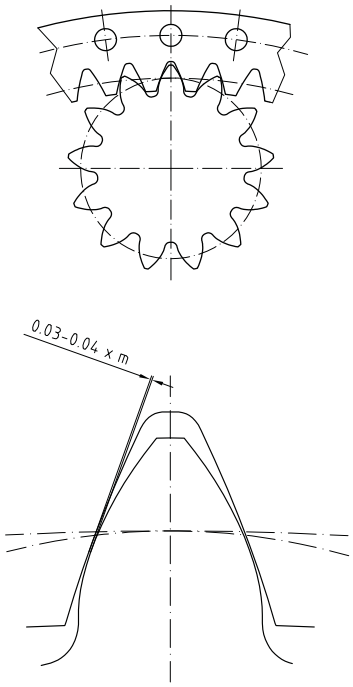

Code	m	z	α	x	d_a	d_f	k	Wk	Tolerances	
R002CA	8	11	20	0,5	109,5	77,33	2	39,394	-0,038	-0,076
R002BB	6	12	20	0,5	89,5	64,00	3	47,342	-0,034	-0,068
R002BC	6	13	20	0,5	95,5	70,00	3	47,427	-0,034	-0,068
R002BD	6	14	20	0,5	101,5	76,00	3	47,511	-0,034	-0,068
R002BE	6	15	20	0,5	107,5	82,00	3	47,595	-0,034	-0,068
R002AF	5	16	20	0,5	94,5	73,33	3	39,732	-0,034	-0,068
R006DA	10	11	20	0,5	139	96,67	2	49,243	-0,038	-0,076
R006DB	10	12	20	0,5	149	106,67	3	78,904	-0,038	-0,076
R006CC	8	13	20	0,5	127	93,33	3	63,235	-0,038	-0,076
R006CD	8	14	20	0,5	135	101,33	3	63,347	-0,038	-0,076
R006CE	8	15	20	0,5	143	109,33	3	63,459	-0,038	-0,076
R006CF	8	16	20	0,5	149,5	117,33	3	63,571	-0,041	-0,082
R012FA	14	11	20	0,5	194,5	135,33	2	68,940	-0,047	-0,094
R012EB	12	12	20	0,5	179	128,00	3	94,685	-0,047	-0,094
R012EC	12	13	20	0,5	191	140,00	3	94,853	-0,047	-0,094
R012DD	10	14	20	0,5	169	126,67	3	79,184	-0,041	-0,082
R012DE	10	15	20	0,5	179	136,67	3	79,324	-0,041	-0,082
R012DF	10	16	20	0,5	189	146,67	3	79,464	-0,041	-0,082
R018GA	16	11	20	0,5	222,5	154,67	2	78,788	-0,047	-0,094
R018FB	14	12	20	0,5	208,5	149,33	3	110,466	-0,047	-0,094
R018FC	14	13	20	0,5	222,5	163,33	3	110,662	-0,047	-0,094
R018ED	12	14	20	0,5	203	152,00	3	95,021	-0,047	-0,094
R018EE	12	15	20	0,5	215	164,00	3	95,189	-0,047	-0,094
R018EF	12	16	20	0,5	227	176,00	3	95,357	-0,047	-0,094

Note: Definitions according to DIN 3960.

Suggested mating tolerances

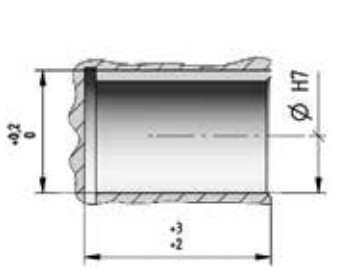

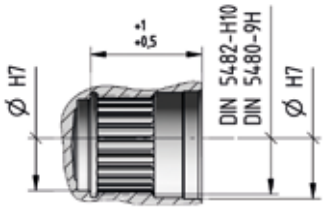

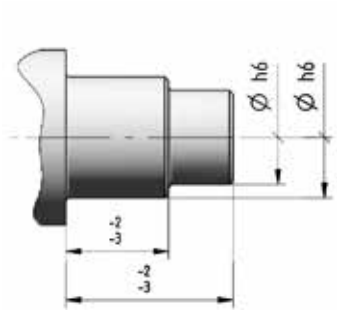





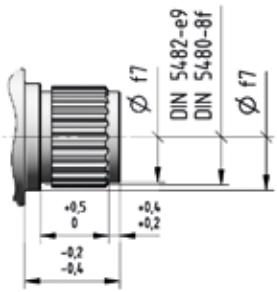

Gear reducer shaft end tolerances



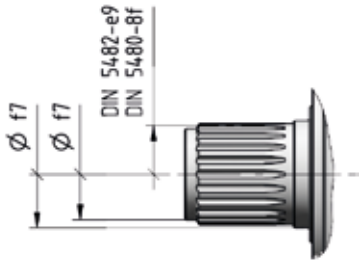

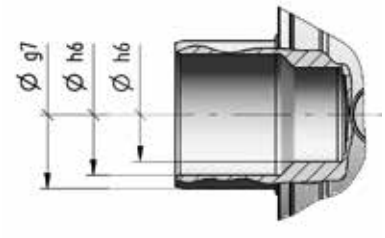

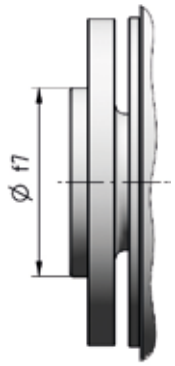

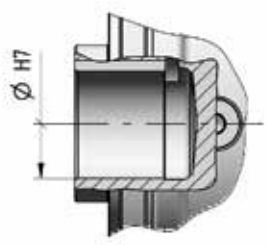

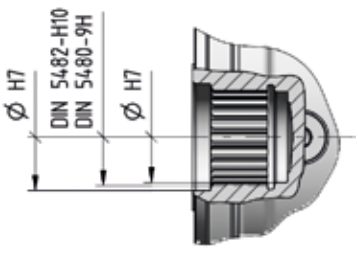

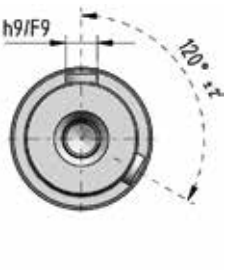

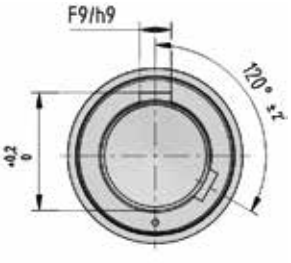

8

Tolerances according to ISO 286

mm		e7	f7	g6	g7	h6	h9	k6	m6	E6	F6	F9	G7	H6	H7	J7
from	1	-0,014	-0,006	-0,002	-0,002	0	0	+0,006	+0,008	+0,020	+0,012	+0,031	+0,012	+0,006	+0,010	+0,004
to	3	-0,024	-0,016	-0,008	-0,012	-0,006	-0,025	0	+0,002	+0,014	+0,006	+0,006	+0,002	0	0	-0,006
>	3	-0,020	-0,010	-0,004	-0,004	0	0	+0,009	+0,012	+0,028	+0,018	+0,040	+0,016	+0,008	+0,012	+0,006
to	6	-0,032	-0,022	-0,012	-0,016	-0,008	-0,030	+0,001	+0,004	+0,020	+0,010	+0,010	+0,004	0	0	-0,006
>	6	-0,025	-0,013	-0,005	-0,005	0	0	+0,010	+0,015	+0,034	+0,022	+0,049	+0,020	+0,009	+0,015	+0,008
to	10	-0,040	-0,028	-0,014	-0,020	-0,009	-0,036	+0,001	+0,006	+0,025	+0,013	+0,013	+0,005	0	0	-0,007
>	10	-0,032	-0,016	-0,006	-0,006	0	0	+0,012	+0,018	+0,043	+0,027	+0,059	+0,024	+0,011	+0,018	+0,010
to	18	-0,050	-0,034	-0,017	-0,024	-0,011	-0,043	+0,001	+0,007	+0,032	+0,016	+0,016	+0,006	0	0	-0,008
>	18	-0,040	-0,020	-0,007	-0,007	0	0	+0,015	+0,021	+0,053	+0,033	+0,072	+0,028	+0,013	+0,021	+0,012
to	30	-0,061	-0,041	-0,020	-0,028	-0,013	-0,052	+0,002	+0,008	+0,040	+0,020	+0,020	+0,007	0	0	-0,009
>	30	-0,050	-0,025	-0,009	-0,009	0	0	+0,018	+0,025	+0,066	+0,041	+0,087	+0,034	+0,016	+0,025	+0,014
to	50	-0,075	-0,050	-0,025	-0,034	-0,016	-0,062	+0,002	+0,009	+0,050	+0,025	+0,025	+0,009	0	0	-0,011
>	50	-0,060	-0,030	-0,010	-0,010	0	0	+0,021	+0,030	+0,079	+0,049	+0,104	+0,040	+0,019	+0,030	+0,018
to	80	-0,090	-0,060	-0,029	-0,040	-0,019	-0,074	+0,002	+0,011	+0,060	+0,030	+0,030	+0,010	0	0	-0,012
>	80	-0,072	-0,036	-0,012	-0,012	0	0	+0,025	+0,035	+0,094	+0,058	+0,123	+0,047	+0,022	+0,035	+0,022
to	120	-0,107	-0,071	-0,034	-0,047	-0,022	-0,087	+0,003	+0,013	+0,072	+0,036	+0,036	+0,012	0	0	-0,013
>	120	-0,085	-0,043	-0,014	-0,014	0	0	+0,028	+0,040	+0,110	+0,068	+0,143	+0,054	+0,025	+0,040	+0,026
to	180	-0,125	-0,083	-0,039	-0,054	-0,025	-0,100	+0,003	+0,015	+0,085	+0,043	+0,043	+0,014	0	0	-0,014
>	180	-0,100	-0,050	-0,015	-0,015	0	0	+0,033	+0,046	+0,129	+0,079	+0,165	+0,061	+0,029	+0,046	+0,030
to	250	-0,146	-0,096	-0,044	-0,061	-0,029	-0,115	+0,004	+0,017	+0,100	+0,050	+0,050	+0,015	0	0	-0,016
>	250	-0,110	-0,056	-0,017	-0,017	0	0	+0,036	+0,052	+0,142	+0,088	+0,186	+0,069	+0,032	+0,052	-0,036
to	315	-0,162	-0,108	-0,049	-0,069	-0,032	-0,130	+0,004	+0,020	+0,110	+0,056	+0,056	+0,017	0	0	-0,016
>	315	-0,125	-0,062	-0,018	-0,018	0	0	+0,040	+0,057	+0,161	+0,098	+0,202	+0,075	+0,036	+0,057	+0,039
to	400	-0,182	-0,119	-0,054	-0,075	-0,036	-0,140	+0,004	+0,021	+0,125	+0,062	+0,062	+0,018	0	0	-0,018
>	400	-0,135	-0,068	-0,020	-0,018	0	0	+0,045	+0,063	+0,165	+0,102	+0,223	+0,083	+0,040	+0,063	+0,043
to	500	-0,198	-0,131	-0,060	-0,081	-0,040	-0,155	+0,005	+0,023	+0,125	+0,062	+0,068	+0,020	0	0	-0,020

Splined shafts - measurement over pins

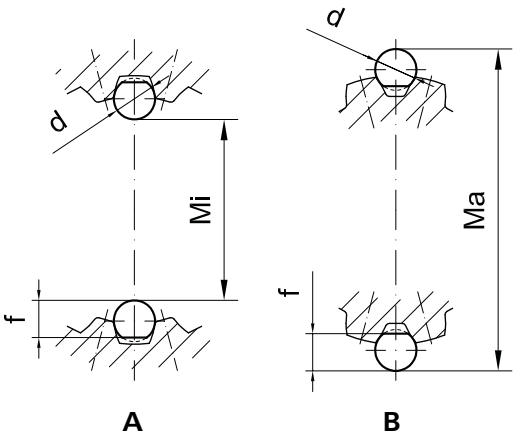

DIN 5482	female male	m	z	d	f		Mi - Ma	
				pin	pin	tolerance	max	min
40x36	**A**	1,9	20	3,5	3,2	H10	32,712	32,612
	B			3,5	-	e9	43,281	43,235
45x41	**A**	2	22	4	3,6	H10	36,709	36,610
	B			3,5	-	e9	48,631	48,591
50x45	**A**	2	24	3,5	3,2	H10	42,515	42,433
	B			3,5	-	e9	52,635	52,594
58x53	**A**	2	27	3,5	-	H10	49,967	49,881
	B			3,5	-	e9	59,818	59,772
62x57	**A**	2,1	29	4	3,7	H10	53,405	53,317
	B			3,5	-	e9	64,700	64,657
70x64	**A**	2,1	32	4	-	H10	60,673	60,577
	B			4	-	e9	73,198	73,150
80x74	**A**	2,1	36	4	-	H10	70,815	70,730
	B			4	-	e9	83,064	83,018
90x84	**A**	2,25	40	3,5	-	H10	81,651	81,564
	B			4	3,7	e9	92,198	92,151
100x94	**A**	2,25	44	3,5	-	H10	91,875	91,796
	B			4	3,7	e9	102,245	102,201

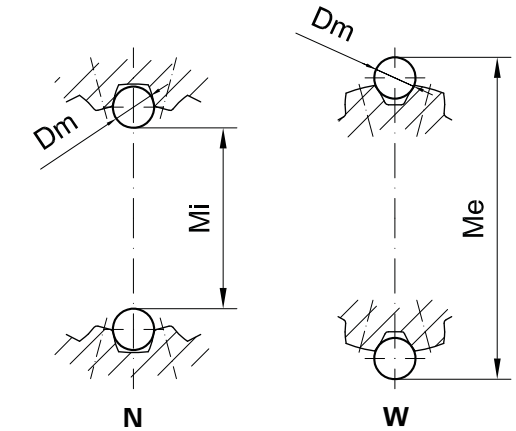

DIN 5480	female male	m	z	Dm		Mi - Me	
					tolerance	max	min
120x3	**N**	3	38	5,5	9H	108,517	108,420
	W			6	8f	126,017	125,957
130x3	**N**	3	42	5,5	9H	118,466	118,365
	W			6	8f	136,248	136,185
150x5	**N**	5	28	10	9H	128,243	128,129
	W			10	8f	159,876	159,810
170x5	**N**	5	32	10	9H	148,247	148,134
	W			11	8f	182,675	182,609
200x5	**N**	5	38	10	9H	178,252	178,140
	W			11	8f	212,812	212,745
220x5	**N**	5	42	10	9H	198,276	198,150
	W			11	8f	232,874	232,799
240x5	**N**	5	46	10	9H	218,278	218,152
	W			11	8f	252,938	252,862
280x8	**N**	8	34	15	9H	247,640	247,500
	W			16	8f	296,909	296,830
300x8	**N**	8	36	15	9H	268,026	267,896
	W			16	8f	316,563	316,485

For more detail see specific literature DIN 5482 or DIN 5480.

8.6 – Universal flange adapter

The universal input flange allows the customers to make their flanges and couplings suitable for the main motorization types. It's very important to observe the information shown in the drawing below to obtain a correct gear reducer oil sealing. The universal input flange can be used for motors up to 1 000 Nm maximum torque and weight as per following chart.

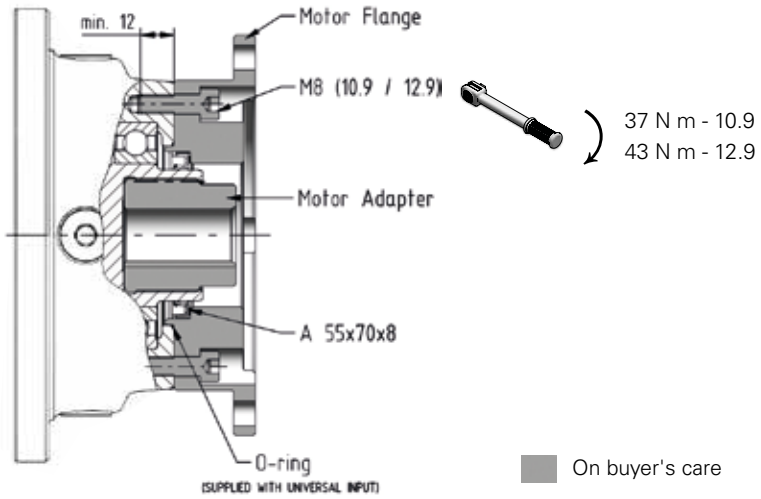

Gearboxes with "U" input (not "UN" and "UH") are supplied with an additional cover as shown below. When a flange made by customer have to be used, please remove it.

Pay attention for gearboxes supplied with oil. Removing the cover oil may leak.

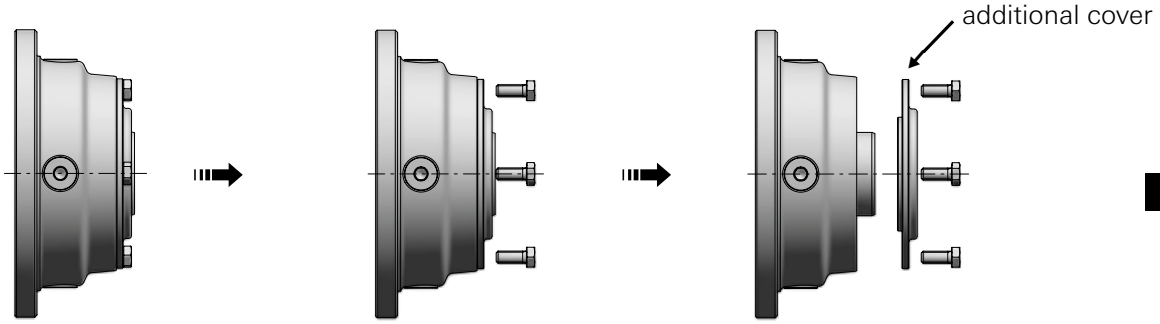

When a universal flange adapter is used, it must be checked if the total weight of the flange+motor and the distance of their center of gravity are compliant with the following diagram.
In case of high vibrations or dynamic stress, please contact Rossi.

Severe or fatal injury and damage to property may occur.

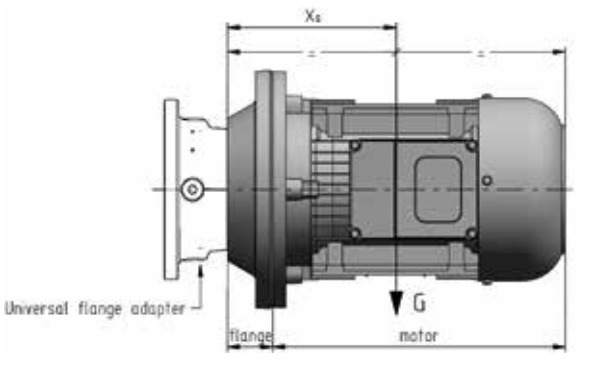

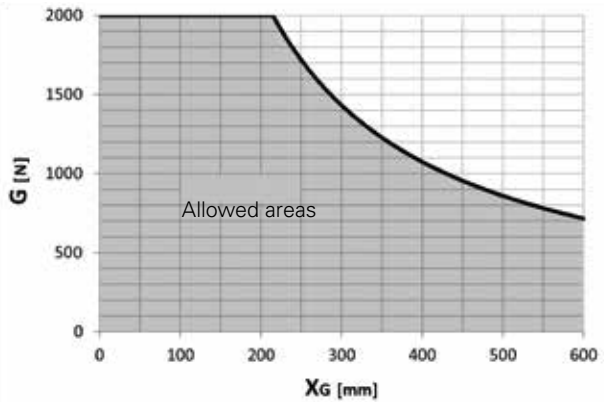

8.7 – Motor mounting or replacement

Electric motors

Check the mating dimensions for standards IEC 72-1 be sure that the mating surfaces are machined under accuracy rating (IEC 60072-1, UNEL 13501-69; DIN 42955) – for NEMA standards please refer to NEMA C-FACE chart;

– clean surfaces to be fitted thoroughly;
– check and, if necessary, lower the parallel key so as to leave a clearance of 0,1 ÷ 0,2 mm between its top and the bottom of the keyway of the hole. If shaft keyway is without shoulder, lock the key with a pin.
– lubricate surfaces to be fitted against fretting corrosion (Klüberpaste 46 MR 401 is recommended).
– insert the motor down to shoulder on gear reducer flange; this operation can be facilitate vertically positioning the gear reducer with motor flange mounted upwards;



Do not force the motor shaft into the gear reducer coupling. A serious damage may occur!
– check that motor centering is in the relevant gear reducer flange seat;
– check that the length of the screws is enough to have 2 × pitch over the nut;
– tighten the motor fastening screws to gear reducer flange in order to achieve the tightening torque as per following table:

Bolt **d** ∅	**Tightening torque** N m class **8.8**
M8	25
M10	56
M12	85
M14	135
M16	205

Maximum allowed bending moment

In case of assembly of motors supplied by the customer, verify that the static bending moment M_b generated by motor weight on the counter flange of gear reducer is lower than the value allowed M_{bmax}, stated in the table:

$$\boldsymbol{M}_b < \boldsymbol{M}_{bmax}$$

where:

$M_b = G \cdot (Y_G + h) / 1000$ [N m]

G [N] motor weight, nearly numerically equal to motor mass, expressed in kg, multiplied by 10
Y_G [mm] distance from motor center of gravity from flange surface
h [mm] supplied in the table, according to gear reducer size and IEC motor size

Too long and thin motors, though with bending moments lower than prescribed limits, may generate anomalous vibrations during the operation. In these cases it is necessary to foresee a proper additional motor support (see motor specific documentation).

Loads higher than permissible loads may be present in dynamical applications where the gearmotor is subjected to translations, rotations or oscillations: consult us for the study of every specific case.

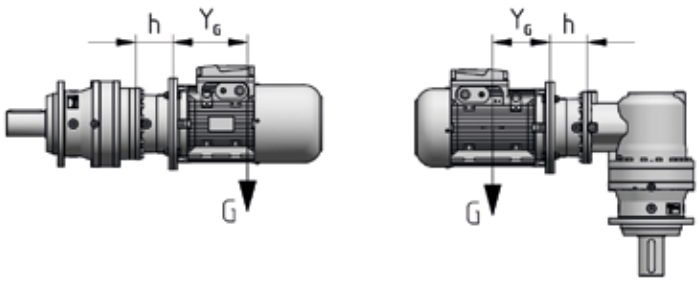

Bending moment M_{bmax} and dimension h

1EL	2EL	3EL	4EL	2EB	3EB	4EB	IEC	Code	h mm	M_{bmax} N m
001A, 002A	001A ... 006A	001A ... 022A	001A ... 060A	001A ... 006A	001A ... 022A	001A ... 060A	71	**I14×160**	52	900
							80	**I19×200**	72	
							90	**I24×200**	72	
							100	**I28×250**	82	
							112	**I28×250**	82	
							132	**I38×300**	102	
							160	**I42×350**	135	
							180	**I48×350**	135	
003A ... 006A	009A ... 022A	030A ... 060A	085A ... 180A	009A ... 015A 022A	030A ... 043A	085A ... 125A	100	**I28×250**	103	2800
							112	**I28×250**	103	
							132	**I38×300**	120	
							160	**I42×350**	153	
							180	**I48×350**	153	
							200	**I55×400**	153	
009A ... 015A	030A ... 043A	085A ... 125A	250A ... 355A	018A, 021A, 030A	060A, 085A	180A ... 250A	132	**I38×300**	133,5	4500
							160	**I42×350**	159	
							180	**I48×350**	159	
							200	**I55×400**	159	
							225	**I60×450**	189	
							250	**I65×550**	189	
							280	**I75×550**	189	
018A, 021A	060A	180A	500A	042A ... 060A	125A ... 180A	355A ... 500A	160	**I42×350**	159	4500
							180	**I48×350**	159	
							200	**I55×400**	159	
							225	**I60×450**	189	
							250	**I65×550**	189	
							280	**I75×550**	189	
030A ... 043A	085A ... 125A	250A ... 355A	710A	085A ... 125A	250A ... 355A	710A	160	**I42×350**	111	4500
							180	**I48×350**	111	
							200	**I55×400**	111	
							225	**I60×450**	141	
							250	**I65×550**	141	
							280	**I75×550**	141	

8

Hydraulic motors

– check the mating dimensions;
– clean surfaces to be fitted thoroughly;
– ensure that any seal provided (O-ring) with hydraulic motor is correctly fitted in its seat;
– lubricate surfaces to be fitted against fretting corrosion using proper grease or paste.
– insert the motor down to shoulder on gear reducer flange; this operation can be facilitated by vertically positioning the gear reducer with motor flange mounted upwards.



Do not force the motor shaft into the gear reducer coupling. A serious damage may occur!
– check that motor centering is in the relevant gear reducer flange seat;
– tighten the motor fastening screws to gear reducer flange in order to achieve the appropriate tightening torque;
– use bolts 8.8 or higher.

8.8 – Lubrication

Gear pairs are oil-bath lubricated, bearings are either oil bathed or splashed or lubricated «for life» with grease. For some mounting positions with continuous duty at high speed, an expansion tank is foreseen: consult us.

Sizes 001A ... 021A: gear reducers are supplied **filled with PAO synthetic oil** having ISO viscosity grade 320 cSt (at 40° C).

Important!: Verify the mounting position, keeping in mind that if gear reducer is installed in a mounting position differing from the one stated on name plate, it could need the addition of the difference between the two lubricant quantities. In any cases, always check the correct oil quantities through the level plug.

Sizes 022A ... 710A: gear reducers are supplied **without oil**; before putting into service, fill to the specified level[1)] with synthetic or mineral oil (see table below).

1) The lubricant quantities stated in ch.13 are approximate and indicative for provisioning. The exact oil quantity the gear reducer is to be filled with is definitely given by the level. When output speed n_2 is lower than 0,3 min^{-1}, for all mounting positions please refer to the approximate oil quantities stated for V1 position.

Use only lubricants with **EP** (extreme pressure) **additives**.
In case of mineral lubricant choice, follow the instructions about the service factor (EP catalog).

Manufacturer	**PAO synthetic oil** ISO VG 320	mineral oil ISO VG 150 ... 460
ADDINOL	Eco Gear S	Eco Gear M
AGIP	Blasia SX	Blasia
ARAL	Degol PAS	Degol BG
BP	Enersyn EPX	Energol GR XP
CASTROL	Alphasyn T	Alpha SP
KLÜBER	Klübersynth GEM4	Klüberoil GEM1
MOBIL	Mobil SHC Gear	Mobilgear 600 XP
SHELL	Omala S4 GX	Omala S2 G
TOTAL	Carter SH	Carter EP

ISO viscosity grade
Mean kinematic viscosity [cSt] at 40 °C.

Speed n_2 min^{-1}	Ambient temperature [°C] mineral oil	
	-10 ÷ 20	10 ÷ 40
> 140	150	220
140 ÷ 2,0	220	320
< 2,0	320	460

Never mix different makes of synthetic oil; if oil-change involves switching to a type different from that used hitherto, then give the gear reducer a through clean-out. Polyglycol basis synthetic lubricants must not be used.

8

Bearings with independent lubrication

Usually the bearings are automatically and continuously lubricated (oil-bathed or splashed) with the same lubricant of gear reducer. However for certain gear reducer in vertical mounting positions V1, V3 and horizontal mounting positions B51, B52 the upper bearings have independent lubrication, with special grease for «long life» lubrication in absence of external pollution.

Lubrication of PB parking brakes

PB series brakes **require lubrication** and are supplied **without oil**, as specified by the relevant adhesive label. Before putting the brakes into service fill them with mineral oil ISO VG 32, unless otherwise prescribed by specific documentation. Hydraulic oils are generally suitable.
The separate lubrication prevents premature lubricant contamination in the gear reducer, increasing gears and bearings life.



8.9 – Commissioning

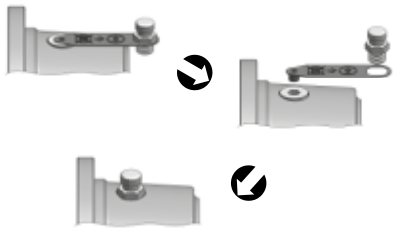

Carry out an overall check, making particularly sure that the gear reducer is filled with lubricant up to level and mounted according to the mounting position stated on name plate.

The filler plug and breather is supplied disassembled, positioned near its housing. Before commissioning, after positioning the gear reducer in the mounting position stated in the nameplate, replace the closed plug with the filler plug and breather (see fig.).

Oil filling

Pay attention to the correct position of the oil level plug (see ch. 6).

For mounting positions with input side in vertical position, during the oil filling, it is very important to always open the plug located up to the level of air escape in order to reach the correct level.

When the output speed n_2 is lower than 0,3 min^{-1} and the mounting position is horizontal, the gear reducer must be completely filled with oil.

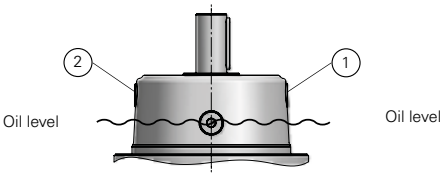

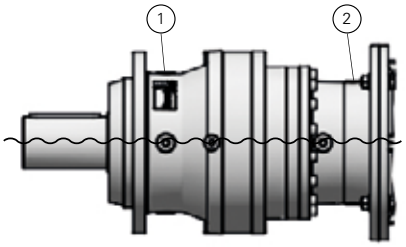

Oil filling:
a. Open the plugs 1 and 2.
b. Fill with oil by the plug 1 reaching the correct level
c. Close the plugs 1 and 2.

Expansion tanks

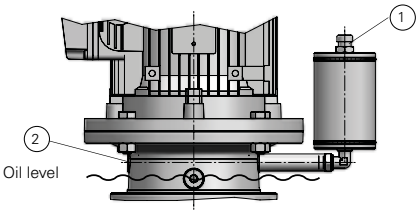

For some mounting positions, as foreseen in ch. 6 an expansion tank is needed in order to allow the correct oil level and the natural thermal expansion of lubricant.

It is very important that it must always be placed above the oil level.

For the oil filling consider the diagram below:

Oil filling:
a. Open plugs 1 and 2.
b. Fill with oil by the plug 1 up to reach the correct level
c. Close plugs 1 and 2.

For sizes from 030A with mounting positions V3-V31-V32-V33, when ordered, the expansion tank kit does not include the piping arrangement. In these cases, please refer to the diagram below:

Mounting positions
V3-V31-V32-V33

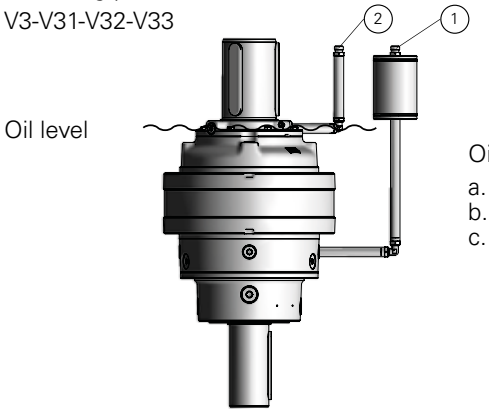

Oil filling:
a. Open plugs 1 and 2.
b. Fill with oil by the plug 1 up to reach the correct level
c. Close plugs 1 and 2.

Plugs

For EP series plugs are magnetic. Size of plugs and breather plugs and values of tightening torque are shown below.

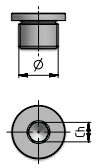

Filler plugs		
Ø	**Ch**	Tightening torque [Nm]
G 1/8 "	5	**8**
G 1/4"	6	**13**
G 3/8 "	8	**20**
G 1/2 "	10	**30**
G 3/4"	12	**45**
G 1"	17	**65**
G 1" 1/4	22	**100**
G 1" 1/2	24	**125**

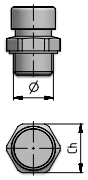

Breather plugs		
Ø	**Ch**	Tightening torque[1] [Nm]
G 1/4 "	17	**12**
G 3/8 "	20	**16**
G 1/2 "	24	**23**
G 3/4 "	32	**37**
G 1"	40	**58**
G 1" 1/4	50	**105**
G 1" 1/2	55	**126**

1) Values valid with washer in alluminium.

For the first commissioning, before starting with a normal running cycle, it is advisable to run the gear reducer without load in order to verify if it correctly runs.
In this circumstance, cause of the elimination of potential residual air, an oil filling up to level could be necessary.
During this first run, it is important to check:
– noise level;
– vibrations;
– sealings;
If you notice any malfunctions, please refer to ch. 8.13.

Brake feeding

To feed the brake it is recommended the use of mineral-based hydraulic oil; synthetic oils may damage and cause malfunctions in the brake.
Connect a fitting of the system hydraulic circuit to the brake release hole.
Before first use it is necessary to bleed. Slightly loosen the fitting on the release hole, keeping the pressure until all air has been bled, then tighten again the fitting.

8.10 – Cooling unit systems

Integrated water cooling unit

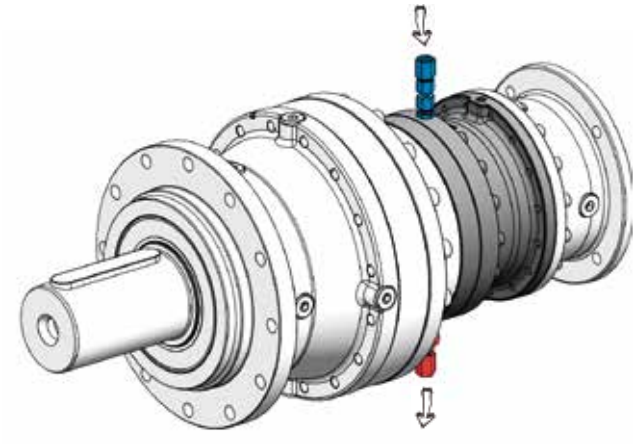

The gear reducers, according to the sizes, can be equipped with a water cooling unit.

Suggested cooling water specifications are:
– low hardeness;
– max temperature 20 °C;
– minimum flow 3 dm^3/min (l/min);
– pressure 0,2 ÷ 0,4 Mpa (2 ÷ 4 bar).

For the connection you may use standard fitting according to the female coupling sizes (see below).

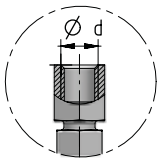

Be sure that all the connections are free of leakage.

1EL	2EL	3EL	4EL	2EB	3EB	4EB	d Ø	Code
001A ... 002A 003A ... 006A 009A ... 015A	001A ... 006A 009A ... 022A 030A ... 043A	001A ... 022A 030A ... 060A 085A ... 125A	001A ... 060A 085A ... 180A 250A ... 355A	001A ... 006A 009A ... 015A , 022 018A ... 021A , 030A	001A ... 022A 030A ... 043A 060A ... 085A	001A ... 060A 085A ... 125A 180A ... 250A	G1/4" G1/4" G1/4"	RS1a RS1b RS1c

Integrated fan cooling unit

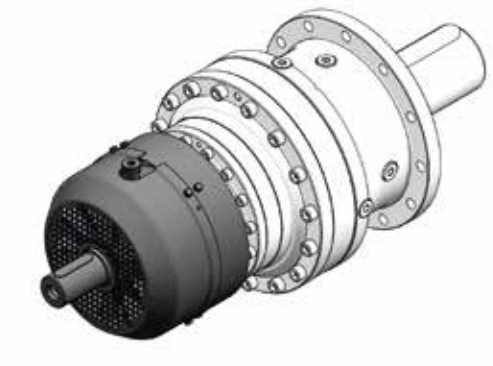

When a fan cooling unit is mounted, verify that there is sufficient space allowing for adequate circulation of cooling air also after fitting coupling protection (see below).

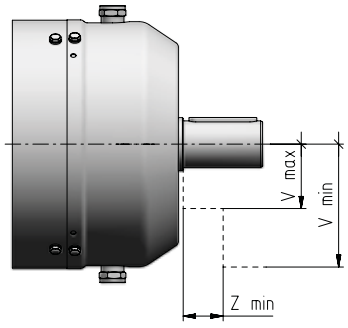

1EL	2EL	3EL	4EL	2EB	3EB	4EB	V_{max} Ø	V_{min} Ø	Z_{min}	Code
001A, 002A 003A ... 006A 009A ... 015A	001A ... 006A 009A ... 022A 030A ... 043A	001A ... 022A 030A ... 060A 085A ... 125A	001A ... 060A 085A ... 180A 250A ... 355A	001A ... 006A 009A ... 015A , 022A 018A, 021A, 030A	001A ... 022A 030A ... 043A 060A ... 085A	001A ... 060A 085A ... 125A 180A ... 250A	70 85 110	195 230 280	27 30 35	V38×58 V48×82 V60×105

Independent cooling units

Independent cooling unit with oil-air heat exchanger **UR O/A ...**

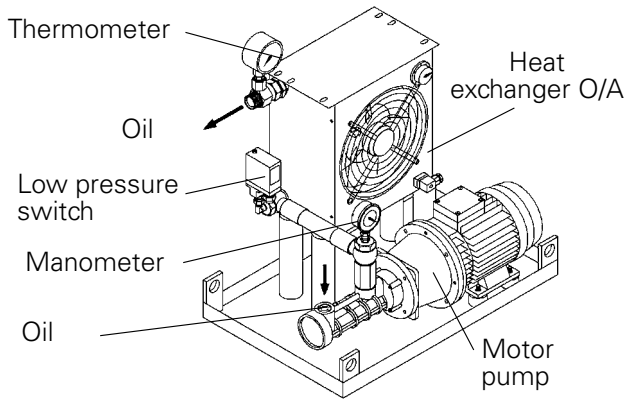

Independent cooling unit with oil-water heat exchanger **UR O/W ...**

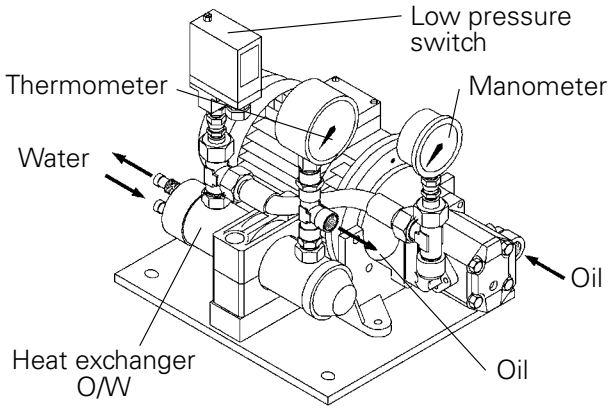

When natural cooling or integrated cooling units are not sufficient anymore (for thermal power verification see ch. 2), it is possible to install the independent cooling units described below.

Consisting of:

– **oil/air heat exchanger** (O/A; with thermostat and adjustable control knob 0 ÷ 90 °C) or **oil/water heat exchanger** (O/W),
– **motor pump**: screw or gear pump with fluoro rubber seals; 4 pole motor B3/B5 (three-phase Δ230 Y400 V 50 Hz); motor-pump connection with coupling;
– **motor fan** (O/A) (three-phase supply Δ230 Y400 V 50 Hz or single phase supply 230 V 50, 60 Hz, see table)
  – **oil filter** (type Spin-On) with filtration degree 60µm (M60) and optical-electric blockage warning (BVR);
  – **analogic manometer** (0 ÷ 16 bar) mounted between pump and exchanger;
  – **analogic thermometer** (0 ÷ 120 °C) mounted at exchanger output;
  – **low pressure switch** (with on-off switch) mounted between pump and exchanger;
  – **supporting frame** with nameplate.

  On request, several accessories are at disposal (supplied separately, assembled by Customer) in order to satisfy all functionality and safety needs:

  – **oil temperature probe Pt100**;
  – **2-threshold signalling device CT03** (necessary also the oil temperature probe Pt100) for the mounting on rail to DIN EN 50022;
  – **3-threshold signalling device CT10** (necessary also the oil temperature probe Pt100) for the mounting on rail to DIN EN 50022;
  – **bi-metal type thermostat**;
  – **flow gauge**;

  Connections realized by flexible pipes (type SAE 100 R1, maximum length 2 m) between gear reducer and cooling unit and the assembly of accessories and signalling devices are Buyer's responsibility.

  Be sure that the capacity of selected cooling unit is lower or equal to the lubricant quantity present inside the gear reducer.

  Excellent performance reachable with air temperature at max 25 °C for UR O/A and water temperature at max 20 °C for UR O/W.

Operational features - UR O/A ... - EP

Designation	P_s	Air Oil Heat Exchanger	Oil motor pump		Air Oil heat Exchanger features					Oil filter type		Total mass
					Electric fan side		Oil side					
			Motor Power	Capacity	Power and motor type		Oil suction fem. conn.	Oil delivery fem. conn.	Oil vol.			
	[kW]		[kW]	[dm³/min]	kW [50Hz / 230V-400V]	kW [60 Hz / 265V-460V]	Number and size	Number and size	[dm³]	Size and filtering	Pressure gauge with optical control	[kg]
UR O/A 5 - EP	5	AP 300 E	0,75	6	0,12 / 0,20	0,15 / 0,23	1×G 3/4"	1×G 3/4"	2	MPS 050 M60	BVR	60
UR O/A 7 - EP	7	AP 300 E	0,75	9	0,12 / 0,20	0,15 / 0,23	1×G 3/4"	1×G 3/4"	2	MPS 050 M60	BVR	64
UR O/A 9 - EP	9	AP 300/2 E	0,75	11	0,12 / 0,20	0,15 / 0,23	1×G 3/4"	1×G 3/4"	4	MPS 050 M60	BVR	70
UR O/A 13 - EP	13	AP 430 E	1,1	16	0,11 / 0,21	0,11 / 0,20	1×G 3/4"	1×G 3/4"	4	MPS 100 M60	BVR	75
UR O/A 20 - EP	20	AP 430/2 E	1,1	20	0,11 / 0,18	0,15 / 0,26	1×G 3/4"	1×G 3/4"	6	MPS 100 M60	BVR	115
UR O/A 28 - EP	28	AP 580 EB	1,5	46	0,11 / 0,18	0,15 / 0,26	2×G 3/4"	2×G 3/4"	12	MPS 100 M60	BVR	125
UR O/A 40 - EP	40	AP 680 EB	1,5	46	0,70	1,1	2×G 1"	2×G 1"	15	MPS 150 M60	BVR	140
UR O/A 48 - EP	48	AP 730 EB	2,2	56	0,70	1,1	2×G 1"	2×G 1"	15	MPS 150 M60	BVR	150

Operational features - UR O/W ... - EP

Designation	P_s	Oil Water Heat Exchanger	Oil motor pump		Water Oil Exchanger features							Oil filter type		Total Mass
					Water side				Oil Side					
			Motor Power	Capacity	Water capacity		Water suction fem. conn.	Water delivery fem. conn.	Oil suction fem. conn..	Oil delivery fem. conn.	Oil vol.			
	[kW]		[kW]	[dm³/min]	[dm3/min]		Number and size	Number and size	Number and size	Number and size	[dm³]	Size and filtering	Pressure gauge with optical control	[kg]
UR O/W 4 - EP	4	T80 CB2	0,37	6	≥ 30	≤ 60	1× Ø17 - G1/2"	1× Ø17 - G1/2"	1×G 3/4"	1×G 3/4"	1,0	MPS 050 M60	BVR	14
UR O/W 6 - EP	6	T80 CB3	0,37	6	≥ 30	≤ 80	1× Ø17 - G1/2"	1× Ø17 - G1/2"	1×G 3/4"	1×G 3/4"	1,6	MPS 050 M60	BVR	16
UR O/W 9 - EP	9	T80 CB3	0,75	13	≥ 30	≤ 80	1× Ø17 - G1/2"	1× Ø17 - G1/2"	1×G 3/4"	1×G 3/4"	1,6	MPS 050 M60	BVR	20
UR O/W 13 - EP	13	MS 134P1	1,1	20	≥ 60	≤ 110	1×G 1"	1×G 1"	1×G 3/4"	1×G 3/4"	2,8	MPS 100 M60	BVR	30
UR O/W 20 - EP	20	MS 134P1	1,1	30	≥ 60	≤ 110	1×G 1"	1×G 1"	2×G 3/4"	2×G 3/4"	2,8	MPS 100 M60	BVR	32
UR O/W 32 - EP	32	MS 134P2	1,5	40	≥ 80	≤ 110	1×G 1"	1×G 1"	2×G 1"	2×G 1"	4,6	MPS 150 M60	BVR	60
UR O/W 48 - EP	48	MS 134P4	1,5	60	≥ 100	≤ 120	1×G 1"	1×G 1"	2×G 1"	2×G 1"	6,8	MPS 150 M60	BVR	75

Starting mode and required accessories

Ref.	T_{amb} °C	Required accessories	Required oil type	Description and remarks
A1	0 ÷ 25	Pt100 + CT10	Polyalphaolefine based synthetic oil or Mineral oil	**Gear reducer starting and subsequent motor-pump starting with warm oil.** The motor-pump is managed by the **three-threshold** oil temperature control system (Pt100 + CT10). Set the three-threshold device CT10 with: – operating temperature 60 °C (starting of motor-pump); – restoring temperature 40 °C; – warning temperature 90° C.
A2	> 25	–	Polyalphaolefine based synthetic oil	**Simultaneous starting of gear reducer and motor-pump**

Additional description when ordering by **designation**:
independent oil-air cooling unit UR O/A ... - EP or **independent oil-water cooling unit UR O/W ... - EP.**
For more details about reference starting mode A1 / A2, see specific literature.
For dimensions, accessories and further technical details, see specific literature.

For the design of the cooling system, see the following instructions and sample diagrams.
It is recommended for suction to be in the lowest point and that suction and delivery points are adequately distant from each other.

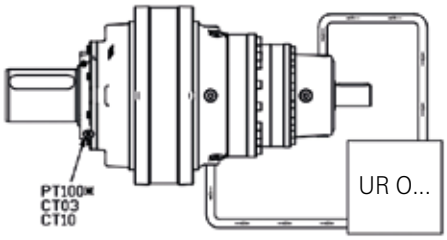

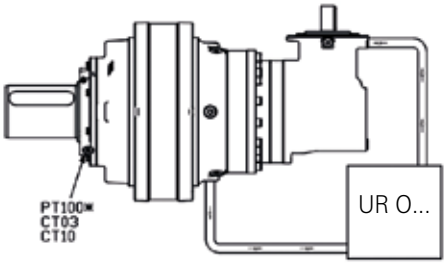

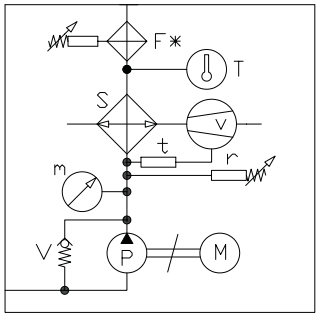

UR O ...

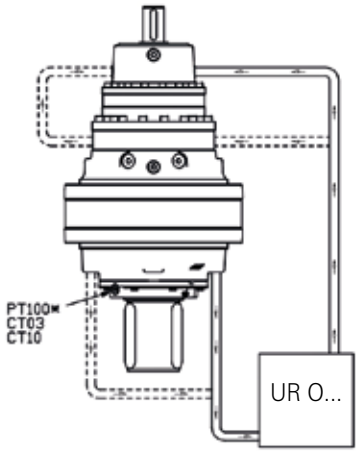

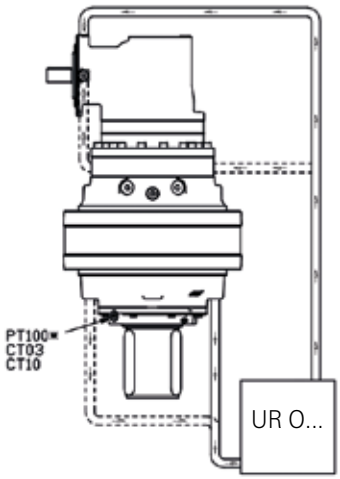

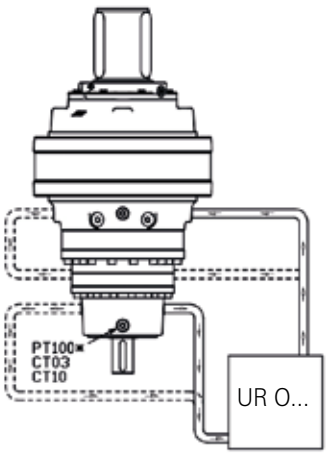

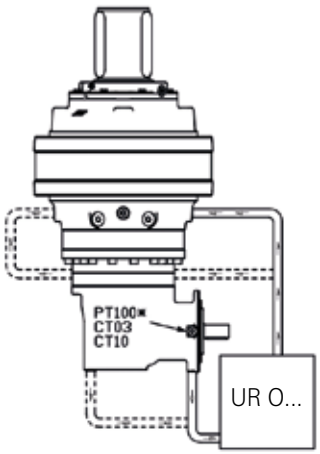

Legend:

Pt 100*	oil temperature probe (supplied separately)
F*[1)]	filter with electric clogging signaller (with UR O/W... it is supplied separately)
m	manometer 0 ÷ 16 bar
M	motor pump
P	pump
CT 03*, CT10*	signalling device (supplied separately)
S	oil/air or oil/water heat exchanger
v	motor fan (UR O/A ...)
t	fan thermostat 0 ÷ 90 °C (UR O/A...)
T	thermometer 0 ÷ 120 °C
V	safety valve 6 bar (screw pump)
r	low pressure switch

* On request.

1) The filter MPS 351 M60 is always supplied apart (not mounted on cooling unit). With UR O/W the filter is always supplied apart (not mounted on cooling unit).

8

Oil flow capacity of holes

Plugs size	d [mm]	$q_{s\,(max)}$ [l/min]	$q_{d\,(max)}$ [l/min]
G 1/4"	7	3	5
G 3/8"	10	6	10
G 1/2"	12	9	15
G 3/4"	16	16	27
G 1"	22	30	51
G 1 1/4"	30	56	95

Stated values are valid with a kinematic oil viscosity of about 60 Cst.

For exact oil levels, plug positions and size, expansions tanks, see ch. 6.

It is very important to design the hydraulic circuit according to the following indications:

$$q_s \leqslant Q_R$$

q_s max delivery in suction for 1 hole.
q_d max delivery sending for 1 hole.
Q_R is the gear reducer oil quantity at correct level, see ch. 6, cat. EP series.
d internal diameter of fitting and pipes.

Where the use of only one hole is not enough to dispose all the oil flow, 2 or more holes can be connected at the main pipelines (suction and delivery).
Obviously, being a closed circuit, the total oil flow in suction and delivery must be equivalent.

8.11 – Backstop device

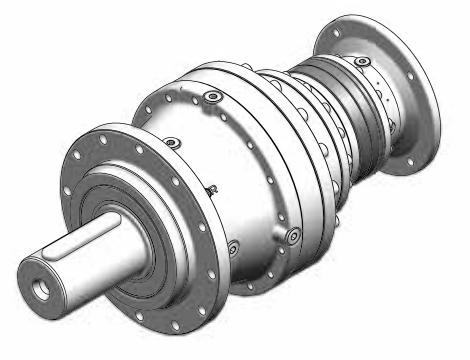

The presence on gear reducer of backstop device is stated by a specific label indicating the free rotation. This system allows the rotation in one specific direction preventing the counter-rotation when the drive is switched off. The exact direction of free rotation is stated on a specific label on the gear reducer.

Attention! Do not start motor in the false direction! Danger!

8.12 – Maintenance

At machine rest, verify at regular intervals (more or less frequently according to environment and use):

a) all external surfaces are clean and air passages to the gear reducer are free, in order that cooling remains fully effective. An accumulation of dust impedes efficient heat dispensal from the gear reducer housing and must be removed;

b) oil level and deterioration degree (check with cold gear reducer at rest);

c) correct fastening screws tightening.

During operation, check periodically:

– noise level;

– vibrations;

– sealings;

– etc.

Attention! After a running period, gear reducer is subject to a light internal overpressure which may cause burning liquid discharge. Therefore, before loosening whichever plug (filler plug included) wait until gear reducer has become cold and open it carefully; if not possible, take the necessary protection measures against burning due to warm oil contact. In all cases, always proceed with great care.

Maximum oil temperatures indicated on lubrication table do not represent a hindrance to the gear reducer regular running.

Consider the lubrication interval stated in the table for all re-lubrication operations.

Use only lubricants of the same type stated on lubrication nameplate.

Oil temperature [°C]	Oil-change interval [h]	
	synthetic oil	mineral oil
⩽ 65	**12 500**	5 600
65 ÷ 80	**10 000**	2 800
80 ÷ 95	**6 300**	1 400

Oil-change intervals assume pollution-free surroundings. When heavy overloads are present, halve the values.

Independently from running times, change the oil:

every 2 ÷ 4 years, for synthetic oil;

every 1 ÷ 2 years, for mineral oil;

During oil change operation, after unscrewing also the filler plug in order to facilitate oil draining (for plug position see ch. 14):

– wash the inside part of gear reducer housing using the same oil type suitable for the running (stated on lubrication nameplate); the oil used for this wash can be applied for further washings after proper filtering by 25 µm of filtration standard;

– clean, using a compressed air stream, all magnetic plugs, taking care to assemble them again in their original position;

– fill in the gear reducer with new oil up to level, using only oil of the same type and viscosity as per lubrication nameplate.

1) The lubricant quantities stated in ch. 13 are approximate and indicative for provisioning. The exact oil quantity the gear reducer is to be filled with is definitely given by the level. When output speed n_2 is lower than 0,3 min^{-1}, for all mounting positions please refer to the approximate oil quantities stated for V1 position.

Replace the seal rings in case of dismounting or of periodical check; in this case, the new ring must be positioned so that it does not work on the same sliding race of previous ring.

Seal rings

Duration depends on several factors such as dragging speed, temperature, ambient conditions, etc.; as a rough guide it can vary from 1 600 ÷ 12 500 h.

For sizes above 030A (except 031A, 043A), refill output seals with grease every 3 000 operating hours or at least every 6 months.

8.13 – Troubles: causes and corrective actions

Trouble	Possible causes	Corrective actions
Excessive temperature (in continuous duty or of bearings)	Inadequate lubrication: — excessive of insufficient oil quantity — exhaust lubricant — too tightened taper roller bearings — excessive ambient temperature	Check: — oil level (gear reducer stand-still) — lubricant type Consult Rossi Increase the cooling or correct the ambient temperature
	Obstructed suction openings of fan cover	Clean the fan cover
	Bearing failure, defect or bad lubrication	Consult Rossi
	Inefficient or out of service oil cooling system: obstructed filter, insufficient oil (exchanger) or water (coil) flow rate, pump out of service, etc.	Check the pump, the pipes, the oil filter and safety devices efficiency (manostats, thermostats, etc.)
Anomalous noise	One or more teeth with — dents or spallings — excessive flanks roughness	Consult Rossi
	Bearings failure, defect or bad lubrication	
	Taper roller bearings with excessive clearance	
	Vibrations	Check the fastening
Lubricant leaking from seal rings	Seal ring with worm, bakelized, damaged or false mounted seal lip	Replace the seal ring
	Damaged rotating seating (scoring, rust, dent, etc.)	Restore the seating
	Mounting position differs from the one stated on the name plate	Correctly position the gear reducer

NOTE

When consulting Rossi state:
- all data on gear reducer or gearmotor name plate;
- failure nature and duration;
- when and under what conditions the failure happened;
- during the warranty period, in order not to loose its validity, do not dissamble nor open the gear reducer without the approval of Rossi.

8.14 – Technical formulae

Main formulae concerning mechanical drives, according to the Technical System and International Unit System (SI).

Size	With Technical System units	With SI units
starting or stopping **time** as a function of an acceleration or deceleration, of a starting or braking torque		$t = \frac{v}{a}$ [s]
	$t = \frac{Gd^2 \cdot n}{375 \cdot M}$ [s]	$t = \frac{J \cdot \omega}{M}$ [s]
velocity in rotary motion	$v = \frac{\pi \cdot d \cdot n}{60} = \frac{d \cdot n}{19,1}$ [m/s]	$v = \omega \cdot r$ [m/s]
speed n and **angular velocity ω**	$n = \frac{60 \cdot v}{\pi \cdot d} = \frac{19,1 \cdot v}{d}$ [min^{-1}]	$\omega = \frac{v}{r}$ [rad/s]
acceleration or deceleration as a function of starting or stopping time		$a = \frac{v}{t}$ [m/s^2]
	$\alpha = \frac{n}{9,55 \cdot t}$ [rad/s^2]	$\alpha = \frac{\omega}{t}$ [rad/s^2]
angular acceleration or deceleration as a function of a starting or stopping time, of a starting or braking torque	$\alpha = \frac{39,2 \cdot M}{Gd^2}$ [rad/s^2]	$\alpha = \frac{M}{J}$ [rad/s^2]
starting or stopping **distance** as a function of an acceleration or deceleration, of a final or initial velocity		$s = \frac{a \cdot t^2}{2}$ [m]
		$s = \frac{v \cdot t}{2}$ [m]
starting or stopping **angle** as a function of an angular acceleration or deceleration, of a final or initial angular velocity		$\varphi = \frac{\alpha \cdot t^2}{2}$ [rad]
	$\varphi = \frac{n \cdot t}{19,1}$ [rad]	$\varphi = \frac{\omega \cdot t}{2}$ [rad]
mass	$m = \frac{G}{g}$ $[\frac{kgf\ s^2}{m}]$	m is the unit of mass [kg]
	G is the unit of weight (weight force) [kgf]	$G = m \cdot g$ [N]
weight (weight force)	$F = G$ [kgf]	$F = m \cdot g$ [N]
	$F = \mu \cdot G$ [kgf]	$F = \mu \cdot m \cdot g$ [N]
force in vertical (lifting), horizontal, inclined motion of translation (μ = coefficient of friction; φ = angle of inclination)	$F = G\ (\mu \cdot \cos \varphi + \text{sen}\ \varphi)$ [kgf]	$F = m \cdot g\ (\mu \cdot \cos \varphi + \text{sen}\ \varphi)$ [N]
dynamic moment Gd², moment of inertia J due to a motion of translation (numerically $J = \frac{Gd^2}{4}$)	$Gd^2 = \frac{365 \cdot G \cdot v^2}{n^2}$ [kgf m^2]	$J = \frac{m \cdot v^2}{\omega^2}$ [kg m^2]
torque as a function of a force, of a dynamic moment or of a moment of inertia, of a power	$M = \frac{F \cdot d}{2}$ [kgf m]	$M = F \cdot r$ [N m]
	$M = \frac{Gd^2 \cdot n}{375 \cdot t}$ [kgf m]	$M = \frac{J \cdot \omega}{t}$ [N m]
	$M = \frac{716 \cdot P}{n}$ [kgf m]	$M = \frac{P}{\omega}$ [N m]
work, energy in motion of translation, in rotary motion	$W = \frac{G \cdot v^2}{19,6}$ [kgf m]	$W = \frac{m \cdot v^2}{2}$ [J]
	$W = \frac{Gd^2 \cdot n^2}{7160}$ [kgf m]	$W = \frac{J \cdot \omega^2}{2}$ [J]
power in motion of translation, in rotary motion	$P = \frac{F \cdot v}{75}$ [CV]	$P = F \cdot v$ [W]
	$P = \frac{M \cdot n}{716}$ [CV]	$P = M \cdot \omega$ [W]

Main formulae concerning mechanical drives, according to the Technical System and International Unit System (SI).

Size	With Technical System units	With SI units
power available at the shaft of a single-phase motor (cos φ = power factor)	$P = \frac{U \cdot I \cdot \eta \cdot \cos\varphi}{736}$ [CV]	$P = U \cdot I \cdot \eta \cdot \cos\varphi$ [W]
power available at the shaft of a three-phase motor	$P = \frac{U \cdot I \cdot \eta \cdot \cos\varphi}{425}$ [CV]	$P = 1{,}73 \cdot U \cdot I \cdot \eta \cdot \cos\varphi$ [W]
torque transmissible by a hydraulic motor		$M = \frac{V_g\,[cm^3/rev] \cdot \Delta p\,[bar] \cdot \eta_{mh}}{62{,}832}$ [N m]
power available at the shaft of a hydraulic motor		$P = \frac{V_g\,[cm^3/rev] \cdot \Delta p\,[bar] \cdot \eta_t \cdot n\,[min^{-1}]}{600\,000}$ [kW]
flow (hydraulic motor)		$q_v = \frac{V_g\,[cm^3/rev] \cdot n\,[min^{-1}]}{1\,000 \cdot \eta_v}$ [l/min]
speed (hydraulic motor)		$n = \frac{1\,000 \cdot \eta_v \cdot q_v\,[l/min]}{V_g\,[cm^3/rev]}$ [min^{-1}]

Note. Acceleration or deceleration are understood constant; motion of translation and rotary motion are understood rectilinear and circular respectively.

Page intentionally left blank

Index of revisions

List of updates (Cat. EP - Edition July 2015 available on *www.rossi-group.com*)

Page 5.4	Updated size 022A. Adding shaft end splined Ø 80
Page 5.16	Updated size 031A. Adding shaft end splined Ø 100.
Page 5.28	Updated size 043A. Adding shaft end splined Ø 100 and Ø120
Page 5.38	Adding new size 061A

List of updates (Cat. EP - Edition July 2017 available on *www.rossi-group.com*)

Page 1.7	Modified painting
Page 2.7	Amended thermal power for 2EL 355A and 2EL 710A
Page 2.9	Modified speed limits
Ch. 4	Added electric motor adapter for IEC 225 l60x450 motor size on stages 003/004/006/C200 Updated dimension Y for electric motors sizes 100 and 160 according to catalog TX Added note for keyway hardness for outputs K Added note for material of splined bushing Added note for additional foot for sizes 030÷710 in case of high radial loads
Page 4.225	Modified dimension for 3EB 180A and 4EB 180A
Page 4.266	Modified thermal power values for 2EL 710A
Page 5.15	Modified thermal power values for 3EB 031A and 4EB 031A
Page 5.41	Added dimensions on 2EL 061A
Page 6.23 and 6.26	Values of volume for oil expansion provided when the expansion tank is not available
Page 7.7 and 7.9	Values of mass for backstop device accessories and water cooling
Ch. 8	Fully replaced

List of updates (Cat. EP - Edition January 2018 available on *www.rossi-group.com*)

Page 2.4	Modified range on ambient temperature from -10 °C ÷ +50 °C to -20 °C ÷ +50 °C
Ch. 4	Inserted T type output version from sizes EP030 to EP710 with relevant output side detail and specific wheel flange
Page 6.12	Added dimensions of T type output side detail
Page 8.9	Added instructions about use of output types H, M and T
Page 8.11	Added notes about mounting method of T type outputs
Pages 8.23, 8.24	Added details of the new cooling units for EP, with new capacity values and with the new oil filter arrangement
Ch. 2, 6, 7, 8	Added range of parking brakes

Notes:

Every decision we make at Rossi impacts the world we live in. But new technologies and renewed commitment to sustainable practices have provided us with the opportunity to make environmentally friendly printing decisions.
Our catalogs are printed on Forest Stewardship Council® (FSC®) certified paper [1].
This is our tangible commitment in terms of environment sustainability.

[1] The certification means that finished wood-based products in the marketplace have been handled by companies that have also been certified and that the paper has been handled in an environmentally-friendly manner.

Australia

Rossi Gearmotors Australia Pty. Ltd.
e-mail: info.australia@rossi.com
www.rossi.com/australia

Benelux

Rossi BeNeLux B.V.
e-mail: info.benelux@rossi.com
www.rossi.com/benelux

Brazil

Rossi do Brasil LTDA
e-mail: info.brazil@rossi.com
www.rossi.com/brazil

Canada

Rossi North America
e-mail: info.canada@rossi.com
www.rossi.com/canada

China

Rossi Gearmotors P.T.I. (Shanghai) Co., Ltd.
e-mail: info.china@rossi.com
www.rossi.com/china

France

Rossi Motoréducteurs SARL
e-mail: info.france@rossi.com
www.rossi.com/france

Germany

Rossi GmbH
e-mail: info.germany@rossi.com
www.rossi.com/germany

India

Rossi Gearmotors Pvt. Ltd.
e-mail: info.india@rossi.com
www.rossi.com/india

Malaysia

Rossi Gearmotors South East Asia Sdn Bhd
e-mail: info.malaysia@rossi.com
www.rossi.com/malaysia

Poland

Rossi Polska Sp.z o.o.
e-mail: info.poland@rossi.com
www.rossi.com/poland

Spain, Portugal

Rossi Motorreductores S.L.
e-mail: info.spain@rossi.com
www.rossi.com/spain

South Africa

Rossi Southern Africa
e-mail: info.southafrica@rossi.com
www.rossi.com/southafrica

Taiwan

Rossi Gearmotors Co. Ltd.
e-mail: info.taiwan@rossi.com
www.rossi.com/taiwan

Turkey

Rossi Turkey & Middle East
e-mail: info.turkey@rossi.com
www.rossi.com/turkey

United Kingdom

Rossi Gearmotors Ltd.
e-mail: info.uk@rossi.com
www.rossi.com/uk

United States

Rossi North America
e-mail: info.northamerica@rossi.com
www.rossi.com/northamerica

Global Service

Rossi S.p.A.
e-mail: aftersales@rossi.com

Product liability, application considerations

The Customer is responsible for the correct selection and application of product in view of its industrial and/or commercial needs, unless the use has been recommended by technical qualified personnel of Rossi, who were duly informed about customer's application purposes. In this case all the necessary data required for the selection shall be communicated exactly and in writing by the Customer, stated in the order and confirmed by Rossi. The Customer is always responsible for the safety of product applications. Every care has been taken in the drawing up of the catalog to ensure the accuracy of the information contained in this publication, however Rossi can accept no responsibility for any errors, omissions or outdated data. Due to the constant evolution of the state of the art, Rossi reserves the right to make any modification whenever to this publication contents. The responsibility for the product selection is of the customer, excluding different agreements duly legalized in writing and undersigned by the Parties.

Rossi S.p.A.

Via Emilia Ovest 915/A
41123 Modena - Italy
Phone +39 059 33 02 88
fax +39 059 82 77 74
e-mail: info@rossi.com
www.rossi.com

Registered trademarks
Copyright Rossi S.p.A.
Subject to alterations

Printed in Italy
CAT.EP.01-2018.00_EN

drive different, drive Rossi